ТИПОВЫЕ КОНСТРУКЦИИ, ИЗДЕЛИЯ И УЗЛЫ ЗДАНИЙ И СООРУЖЕНИЙ

СЕРИЯ 1.020.1-4

КОНСТРУКЦИИ РАМНОГО КАРКАСА МЕЖВИДОВОГО ПРИМЕНЕНИЯ ДЛЯ МНОГОЭТАЖНЫХ ОБЩЕСТВЕННЫХ ЗДАНИЙ, ПРОИЗВОДСТВЕННЫХ И ВСПОМОГАТЕЛЬНЫХ ЗДАНИЙ ПРОМЫШЛЕННЫХ ПРЕДПРИЯТИЙ

ВЫПУСК 3-4

РИГЕЛИ ДЛЯ ОПИРАНИЯ РЕБРИСТЫХ ПЛИТ ПЕРЕКРЫТИЙ. ПРОСТРАНСТВЕННЫЕ КАРКАСЫ

РАБОЧИЕ ЧЕРТЕЖИ

22228-04
ЦЕНА 1-63

ТИПОВЫЕ КОНСТРУКЦИИ, ИЗДЕЛИЯ И УЗЛЫ ЗДАНИЙ И СООРУЖЕНИЙ

СЕРИЯ 1.020.1-4

КОНСТРУКЦИИ РАМНОГО КАРКАСА МЕЖВИДОВОГО ПРИМЕНЕНИЯ ДЛЯ МНОГОЭТАЖНЫХ ОБЩЕСТВЕННЫХ ЗДАНИЙ, ПРОИЗВОДСТВЕННЫХ И ВСПОМОГАТЕЛЬНЫХ ЗДАНИЙ ПРОМЫШЛЕННЫХ ПРЕДПРИЯТИЙ

ВЫПУСК 3-4

РИГЕЛИ ДЛЯ ОПИРАНИЯ РЕБРИСТЫХ ПЛИТ ПЕРЕКРЫТИЙ. ПРОСТРАНСТВЕННЫЕ КАРКАСЫ

РАБОЧИЕ ЧЕРТЕЖИ

РАЗРАБОТАНЫ

ЦНИИПРОМЗДАНИЙ

Гл.инж.института — В.В.Гранев

Зав.отделом — Э.Н.Кодыш

Гл.инж.проекта — А.Я.Клебанов

Гл.инж.проекта — И.А.Валенкова

НИИЖБ ГОССТРОЯ СССР

Зам.директора ин-та — Ю.П.Гуща

Рук.лаборатории — В.А.Якушин

/Рук.лаборатории — Н.Н.Коровин

Зав.сектором — А.С.Залесов

Ст.научн.сотрудник — А.Е.Кузьмичев

УТВЕРЖДЕНЫ

ГОССТРОЕМ СССР

ПРОТОКОЛ ОТ 05.11.86 № АЧ-72

ВВЕДЕНЫ В ДЕЙСТВИЕ С 01.07.87

22228-04 2

Обозначение	Наименование	Стр.
1.020.1-4. 3-4 00 ПЗ	Пояснительная записка	2
1.020.1-4. 3-4 01	Каркас пространственный КП31... КП34	3
1.020.1-4. 3-4 02	Каркас пространственный КП35... КП38	6
1.020.1-4. 3-4 03	Каркас пространственный КП39... КП40	9
1.020.1-4. 3-4 04	Каркас пространственный КП41... КП42	11
1.020.1-4. 3-4 05	Каркас пространственный КП43... КП44	13
1.020.1-4. 3-4 06	Каркас пространственный КП45... КП50	15
1.020.1-4. 3-4 07	Каркас пространственный КП51... КП56	19
1.020.1-4. 3-4 08	Каркас пространственный КП57... КП59	23
1.020.1-4. 3-4 09	Каркас пространственный КП60... КП63	26
1.020.1-4. 3-4 10	Каркас пространственный КП64, КП65	29
1.020.1-4. 3-4 11	Каркас пространственный КП66, КП67	31
1.020.1-4. 3-4 12	Каркас пространственный КП70, КП71.	33
1.020.1-4. 3-4 13	Изделие закладное сборное СМН16... СМН24	35
1.020.1-4. 3-4 14	Изделие закладное сборное СМН26, СМН27	38
1.020.1-4. 3-4 15	Изделие закладное сборное СМН31, СМН32	40

Инв.№ подл. | Подпись и дата | Взам. инв.№

Н.контр.	Валенкова		1.020.1-4. 3-4 00
Нач.отд.	Кадыш		Содержание
ГИП	Валенкова		Стадия: Р; Лист: ; Листов: 1
			ЦНИИПРОМЗДАНИЙ

I Общие сведения.

1. Настоящий выпуск содержит рабочие чертежи пространственных каркасов (КП) и пространственных закладных изделий (СМН) для ригелей высотой сечения 600мм под ребристые плиты перекрытий по выпуску 3-3.

2. Указания по изготовлению пространственных каркасов приведены в выпуске 0-5. „Указания по заводской технологии изготовления ригелей."

3. Плоские арматурные и закладные изделия даны в выпуске 3-5.

4. Технические требования к изготовлению пространственных каркасов приведены в Технических условиях в составе пояснительной записки к выпуску 3-3.

Инв.№ подл. | Подпись и дата | Взам. инв.№

Н.контр.	Валенкова		1.020.1-4. 3-4 00ПЗ
Нач.отд.	Кадыш		Пояснительная записка
ГИП	Валенкова		Стадия: Р; Лист: ; Листов: 1
			ЦНИИПРОМЗДАНИЙ

22228-04 3

Формат	Зона	Поз.	Обозначение	Наименование	Кол.	Примечание
				Документация		
			1.020.1-4. 3-4 01 СБ	Сборочный чертеж		
			1.020.1-4. 3-4 00 ПЗ	Пояснительная записка		
				Переменные данные для исполнений:		
			1.020.1-4. 3-4 01	(КП31)		
				Сборочные единицы		
А4		1	1.020.1-4. 3-5 01-03	Каркас плоский КР11	2	
А4		2	1.020.1-4. 3-5 05	Сетка арматурн. С1	2	
А4		3	1.020.1-4. 3-5 30	Изделие закладн. МН30	8	
				Детали		
				Стержни отдельные		
				ГОСТ 5781-82		
Б4		4		⌀32 А III L=2200 мм	2	27,77кг
Б4		5		⌀32 А III L=4000 мм	1	25,24кг
Б4		6		⌀32 А III L=2600 мм	2	32,82кг
Б4		7		⌀8 А III L=280 мм	25	2,77кг
А4		8	1.020.1-4. 3-5 32-02	Стержень гнутый	4	
А4		9	1.020.1-4. 3-5 32	Стержень гнутый	5	

Взам. инв.№ | Подпись и дата | Инв.№ подл.

Нач.отд.	Козлов		
Н.контр.	Елисенкова		
ГИП	Валенкова		
Провер.	Ермакова		
Разраб.	Бочарова		

1.020.1-4. 3-4 01

Каркас пространственный (КП31... КП34)

Стадия	Лист	Листов
Р	1	4

ЦНИИПРОМЗДАНИЙ

Формат	Зона	Поз.	Обозначение	Наименование	Кол.	Примечание
			1.020.1-4. 3-4 01	-01 (КП32)		
				Сборочные единицы		
А4		1	1.020.1-4. 3-5 01-04	Каркас плоский КР12	2	
А4		2	1.020.1-4. 3-5 05	Сетка арматурн. С1	2	
А4		3	1.020.1-4. 3-5 30	Изделие закладное МН30	8	
				Детали		
				Стержни отдельные		
				ГОСТ 5781-82		
Б4		4		⌀40 А III L=2100 мм	2	41,45кг
Б4		5		⌀40 А III L=4000 мм	1	39,48кг
Б4		6		⌀40 А III L=3100 мм	2	61,19кг
Б4		7		⌀8 А III L=280 мм	25	2,77кг
А4		8	1.020.1-4. 3-5 32-02	Стержень гнутый	4	
А4		9	1.020.1-4. 3-5 32	Стержень гнутый	5	

Взам. инв.№ | Подпись и дата | Инв.№ подл.

1.020.1-4. 3-4 01

Лист 2

ЗАВОД КЕБИТ

Формат	Зона	Поз.	Обозначение	Наименование	Кол.	Примечание
			1.020.1-4. 3-4 01-02 (КП33)			
				Сборочные единицы		
А4		1	1.020.1-4. 3-5 01-05	Каркас плоский КР13	2	
А4		2	1.020.1-4. 3-5 05	Сетка арматурная С1	2	
А4		3	1.020.1-4. 3-5 30	Изделие закладн. МН30	8	
				Детали		
				Стержни отдельные ГОСТ 5781-82		
Б4		4		⌀40 А III L=2400 мм	2	47,38 кг
Б4		5		⌀40 А III L=4400 мм	1	43,43 кг
Б4		6		⌀40 А III L=3400 мм	2	67,12 кг
Б4		7		⌀8 А III L=280 мм	25	2,77 кг
А4		8	1.020.1-4. 3-5 32-02	Стержень гнутый	4	
А4		9	1.020.1-4. 3-5 32	Стержень гнутый	5	

Инв. № подл. | Подпись и дата | Взам. инв. №

Формат	Зона	Поз.	Обозначение	Наименование	Кол.	Примечание
			1.020.1-4. 3-4 01-03 (КП34)			
				Сборочные единицы		
А4		1	1.020.1-4. 3-5 01-05	Каркас плоский КР13	2	
А4		2	1.020.1-4. 3-5 05-01	Сетка арматурн. С2	2	
А4		3	1.020.1-4. 3-5 30	Изделие закладн. МН30	8	
А4		4	1.020.1-4. 3-5 20	Составная поз. СП1	2	
А4		5	1.020.1-4. 3-5 20-01	Составная поз. СП2	1	
				Детали		
				Стержни отдельные ГОСТ 5781-82		
Б4		6		⌀36 А III L=2000 мм	1	15,98 кг
Б4		7		⌀8 А III L=280 мм	25	2,77 кг
А4		8	1.020.1-4. 3-5 32-02	Стержень гнутый	4	
А4		9	1.020.1-4. 3-5 32	Стержень гнутый	3	
А4		10	1.020.1-4. 3-5 32-01	Стержень гнутый	2	

Инв. № подл. | Подпись и дата | Взам. инв. №

ЗАВОД ЖБИ

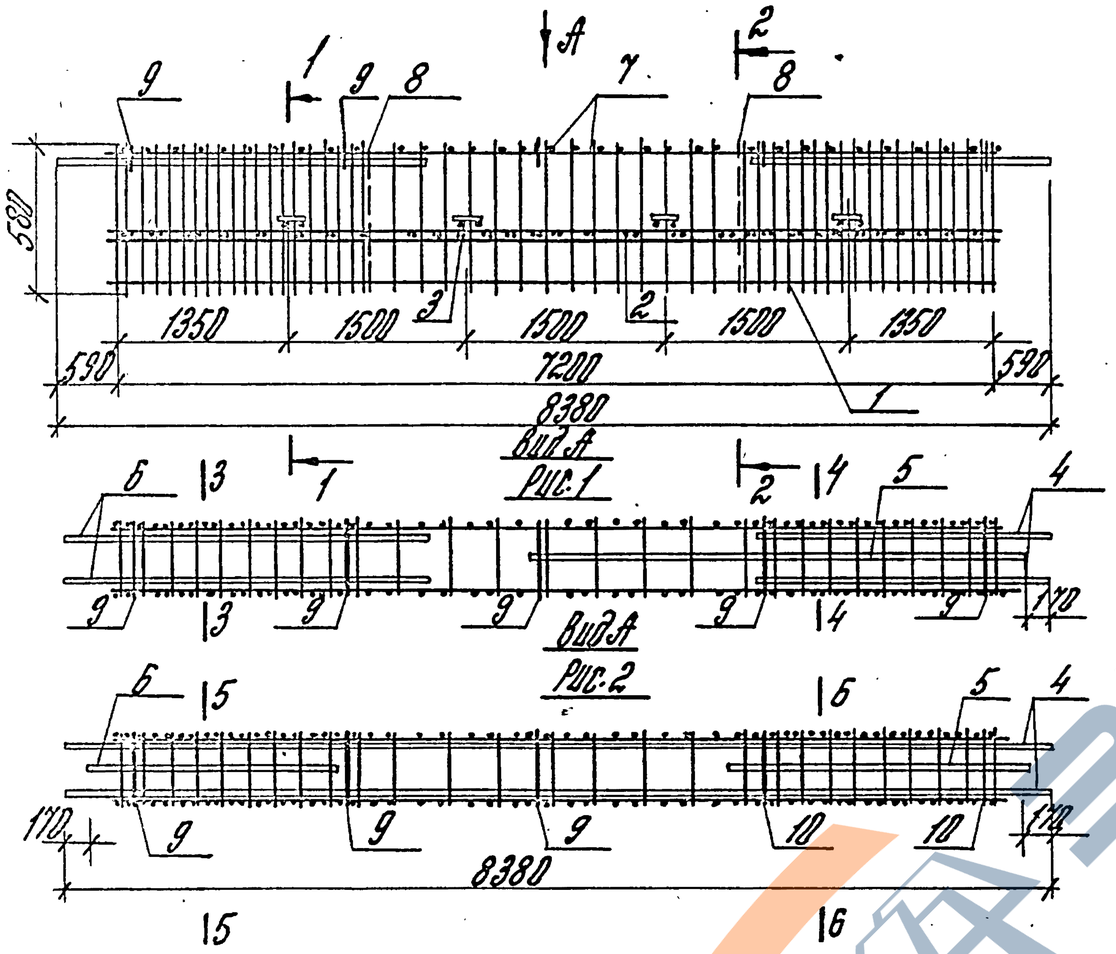

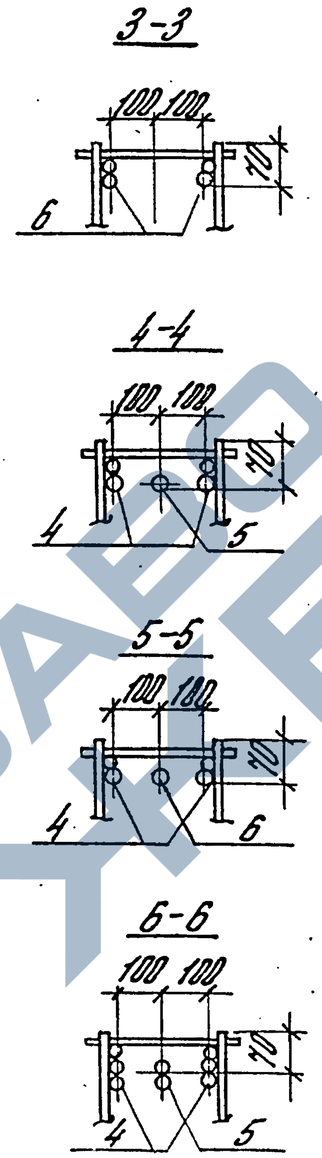

Обозначение	Марка	Рис.	Масса, кг
1.020.1-4. 3-4 01	КП31	1	159,34
-01	КП32	1	235,77
-02	КП33	1	275,34
-03	КП34	2	342,06

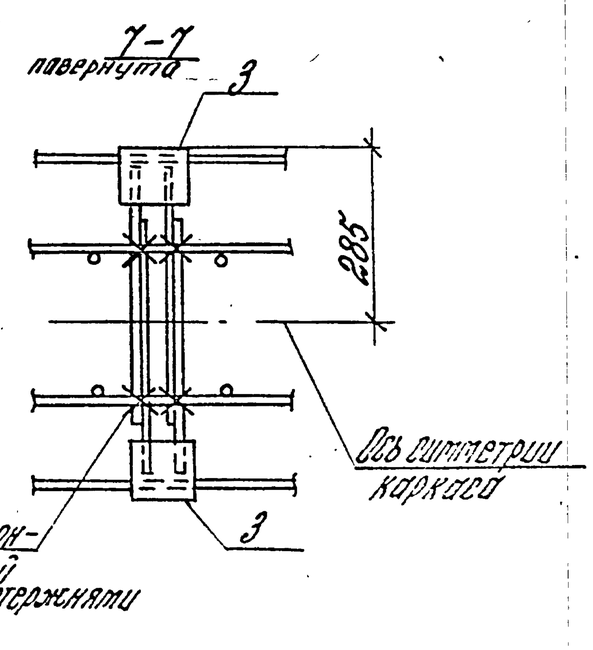

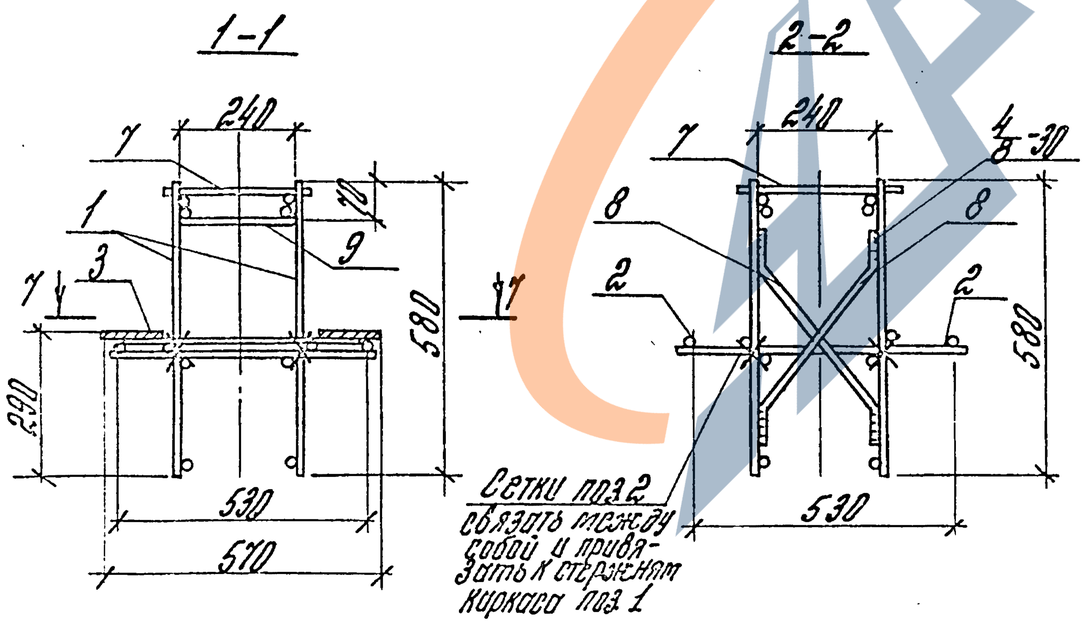

Нач.отд.	Кобыш			1.020.1-4. 3-4 01 СБ
Н.контр.	Валенкова			Каркас пространственный (КП31... КП34) Сборочный чертеж
ГИП	Соленкова			Стадия: Р; Масса: см. табл.; Масштаб
Ст.инж.	Бочарова			Лист; Листов 1
Пров.ер.	Ермакова			ЦНИИПРОМЗДАНИЙ
Разраб.	Котова			

22228-04 6

Формат	Зона	Поз.	Обозначение	Наименование	Кол.	Примечание
				Документация		
			1.020.1-4. 3-4 02 СБ	Сборочный чертеж		
			1.020.1-4. 3-4 00 ПЗ	Пояснительная записка		
			Переменные данные	Для исполнений		
			1.020.1-4. 3-4 02	(КП35)		
				Сборочные единицы		
А4		1	1.020.1-4. 3-5 01-03	Каркас плоский КР11	2	
А4		2	1.020.1-4. 3-5 05	Сетка арматурн. С 1	2	
А4		3	1.020.1-4. 3-5 30	Изделие закладн. МН30	8	
				Детали		
				Стержни отдельные		
				ГОСТ 5781-82		
Б4		4		ф32 А III L=2400 мм	4	60,58 кг
Б4		5		ф32 А III L=8040 мм	1	50,61 кг
Б4		6		ф8 А III L=280 мм	25	2,47 кг
А4		7	1.020.1-4. 3-5 32-02	Стержень гнутый	4	
А4		8	1.020.1-4. 3-5 32	Стержень гнутый	5	

Подпись и дата | Взам. инв. №

Нач. отд.	Ковыш		
Н. контр.	Беленкова		
ГИП	Беленкова		
Инж. кат.	Ерешкова		
Разраб.	Бухарова		

1.020.1-4. 3-4 02

Каркас пространственный (КП 35... КП38)

Стадия	Лист	Листов
Р	1	4

ЦНИИПРОМЗДАНИЙ

Формат	Зона	Поз.	Обозначение	Наименование	Кол.	Примечание
			1.020.1-4. 3-4 02-01 (КП36)			
				Сборочные единицы		
А4		1	1.020.1-4. 3-5 01-04	Каркас плоский КР12	2	
А4		2	1.020.1-4. 3-5 05	Сетка арматурн. С1	2	
А4		3	1.020.1-4. 3-5 30	Изделие закладн. МН30	8	
				Детали		
				Стержни отдельные		
				ГОСТ 5781-82		
Б4		4		ф40 А III L=2600 мм	4	102,65 кг
Б4		5		ф40 А III L=8040 мм	1	79,16 кг
Б4		6		ф8 А III L=280 мм	25	2,47 кг
А4		7	1.020.1-4. 3-5 32-02	Стержень гнутый	4	
А4		8	1.020.1-4. 3-5 32	Стержень гнутый	5	

Подпись и дата | Взам. инв. №

Инв. № подл.

1.020.1-4. 3-4 02

Лист 2

22228-04 7

ЗАВОД ЖЕЛЕЗОБЕТОННЫХ ИЗДЕЛИЙ

Формат	Зона	Поз.	Обозначение	Наименование	Кол.	Приме-чание
			1.020.1-4. 3-4 02 -	02 (КП37)		
				Сборочные единицы		
		1	1.020.1-4. 3-5 01-05	Каркас плоский КР13	2	
		2	1.020.1-4. 3-5 05	Сетка арматурн. С1	2	
		3	1.020.1-4. 3-5 30	Изделие закладн. МН30	8	
				Детали		
				Стержни отдельные		
				ГОСТ 5781-82		
Б4		4		⌀40 А III L = 2800 мм	4	110,54 кг
Б4		5		⌀40 А III L = 8040 мм	1	79,16 кг
Б4		6		⌀8 А III L = 280 мм	25	2,77 кг
А4		7	1.020.1-4. 3-5 32-02	Стержень гнутый	4	
А4		8	1.020.1-4. 3-5 32	Стержень гнутый	5	

Инв.№ подл. | Подпись и дата | Взам.инв.№

Формат	Зона	Поз.	Обозначение	Наименование	Кол.	Приме-чание
			1.020.1-4. 3-4 02 -	03 (КП38)		
				Сборочные единицы		
А4		1	1.020.1-4. 3-5 01-05	Каркас плоский КР13	2	
А4		2	1.020.1-4. 3-5 05-01	Сетка арматурн. С2	2	
А4		3	1.020.1-4. 3-5 30	Изделие закладн. МН30	8	
А4		4	1.020.1-4. 3-5 20-02	Составная поз. СП3	2	
А4		5	1.020.1-4. 3-5 20-01	Составная поз. СП2	2	
				Детали		
				Стержень отдельный		
				ГОСТ 5781-82		
Б4		6		⌀8 А III L = 280 мм	25	2,77 кг
А4		7	1.020.1-4. 3-5 32-02	Стержень гнутый	4	
А4		8	1.020.1-4. 3-5 32	Стержень гнутый	3	
А4		9	1.020.1-4. 3-5 32-01	Стержень гнутый	2	

Инв.№ подл. | Подпись и дата | Взам.инв.№

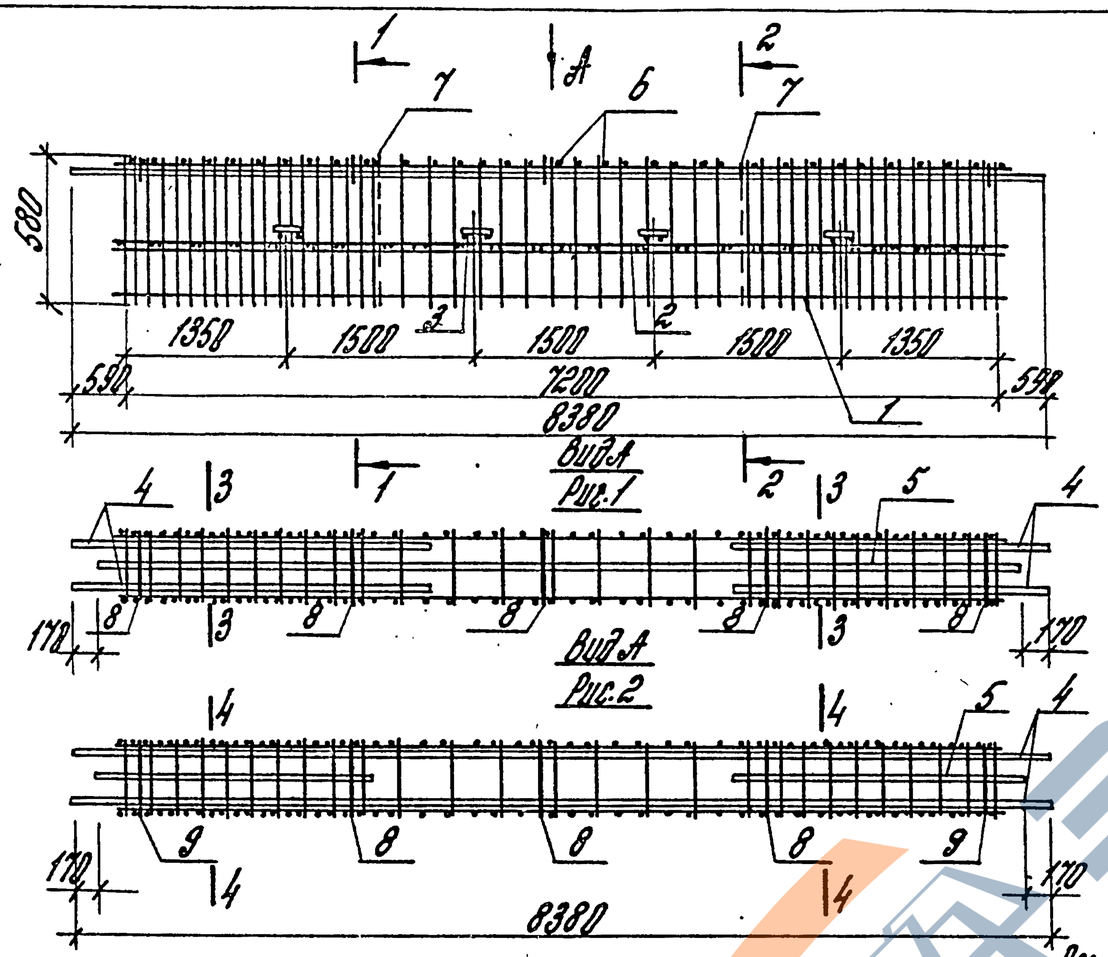

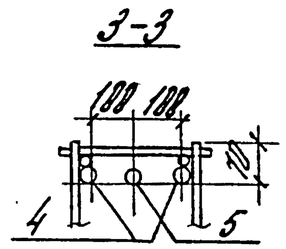

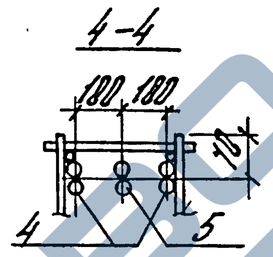

Обозначение	Марка	Рис.	Масса кг
1.020.1-4. 3-4 02-	КП 35	1	184,70
-01	КП 36	1	275,46
-02	КП 37	1	307,11
-03	КП 38	2	390,81

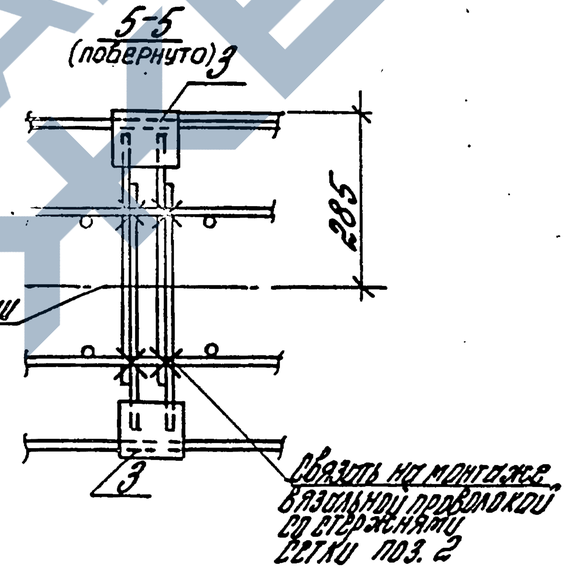

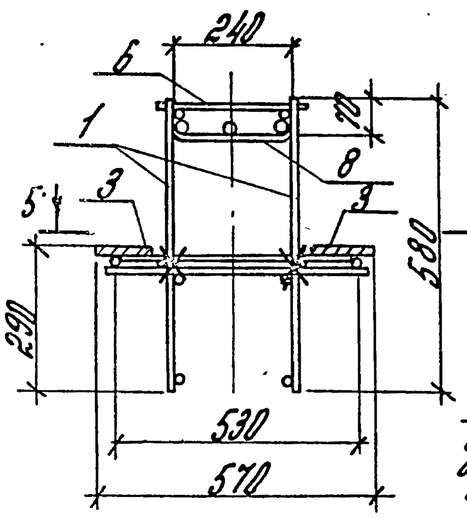

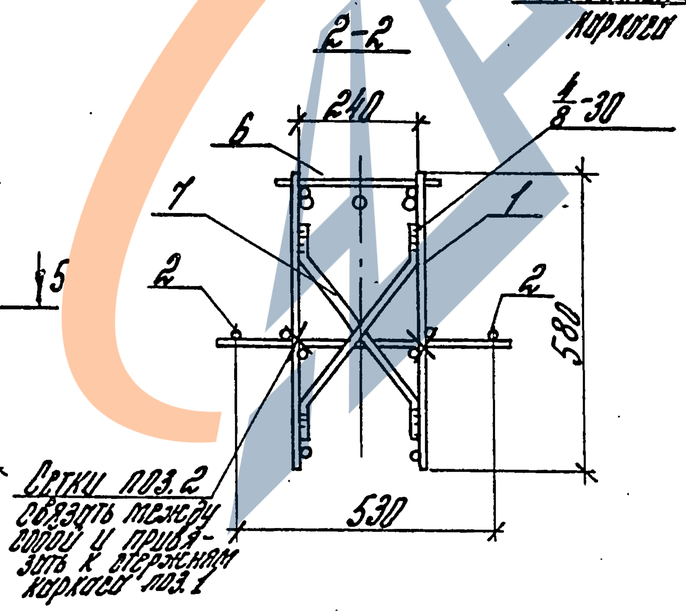

Нач.отд.	Корыш		
Н.контр.	Валенкова		
ГИП	Валенкова		
Гл.инж.	Бачурова		
Пробер.	Ермакова		
Разраб.	Котова		

1.020.1-4. 3-4 02 СБ

Каркас пространственный (КП35...КП38) Сборочный чертеж

Стадия	Масса	Масштаб
Р	см. табл.	
Лист	Листов 1	

ЦНИИПРОМЗДАНИЙ

Инв.№подл. | Подпись и дата | Взам.инв.№

22228-04 9

Формат	Зона	Поз.	Обозначение	Наименование	Кол.	Примечание
				Документация		
			1.020.1-4. 3-4 03СБ	Сборочный чертеж		
			1.020.1-4 3-4 00ПЗ	Пояснительная записка		
			Переменные данные	для исполнений		
			1.020.1-4. 3-4 03	(КП39)		
				Сборочные единицы		
АУ		1	1.020.1-4. 3-5 01-04	Каркас плоский КР12	2	
АУ		2	1.020.1-4. 3-5 05	Сетка арматурная С1	2	
АУ		3	1.020.1-4. 3-5 30	Изделие закладное МН30	8	
				Детали		
				Стержни ст.3 ГОСТ 5781-82		
БУ		4		ф32 А III l = 8380 мм	2	105,77
БУ		5		ф32 А III l = 1900 мм	2	23.98
БУ		6		ф12 А III l = 280 мм	39	9.70
АУ		7	1.020.1-4. 3-5 32-02	Стержень гнутый	4	
АУ		8	1.020.1-4. 3-5 32	Стержень гнутый	5	

Инв.№ подл. | Подпись и дата | Взам.инв.№

Нач.отд.	Кабыш		
Н.контр.	Волкова		
Гл.инж.пр.	Волкова		
Ст.инж.	Шкарова		
Ст.инж.	Найгина		
Инж.2кат.	Ермакова		

1.020.1-4. 3-4 03

Каркас пространственный КП39, КП40

Стадия	Лист	Листов
Р	1	2

ЦНИИПРОМЗДАНИЙ

Формат	Зона	Поз.	Обозначение	Наименование	Кол.	Примечание
			1.020.1-4. 3-4 03-01 (КП40)			
				Сборочные единицы		
АУ		1	1.020.1-4. 3-5 01-05	Каркас плоский КР13	2	
АУ		2	1.020.1-4. 3-5 05-01	Сетка арматурная С2	2	
АУ		3	1.020.1-4 3-5 30	Изделие закладное МН30	8	
				Детали		
				Стержни ст.3 ГОСТ 5781-82		
БУ		4		ф40 А III l = 8380 мм	2	165.42
БУ		5		ф40 А III l = 1500 мм	2	29.61
БУ		6		ф14 А III l = 280 мм	39	13.19
АУ		7	1.020.1-4. 3-5 32-02	Стержень гнутый	4	
АУ		8	1.020.1-4. 3-5 32	Стержень гнутый	5	

Инв.№ подл. | Подпись и дата | Взам.инв.№

22228-04 10

ЗАВОД КЕБИТ

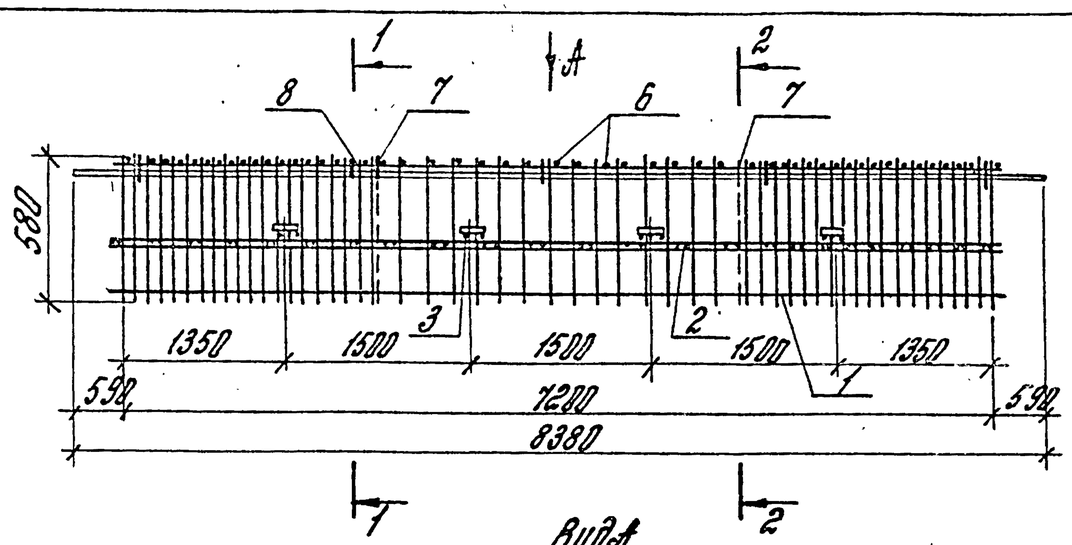

Вид А

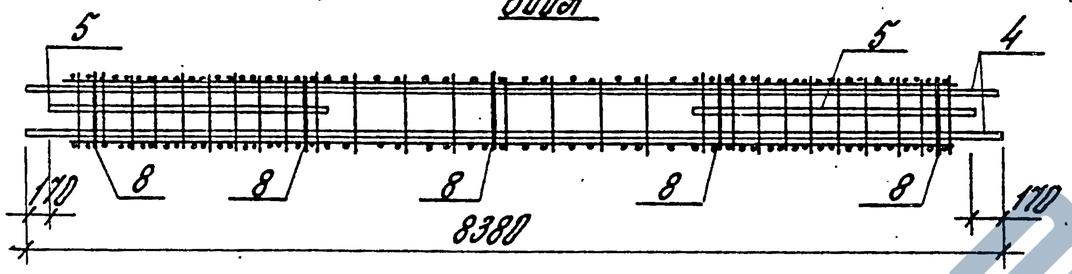

Обозначение	Марка	Масса кг
1.020.1-4. 3-4 03-	КП39	230,33
-01	КП40	326,46

3-3 (повернуто)

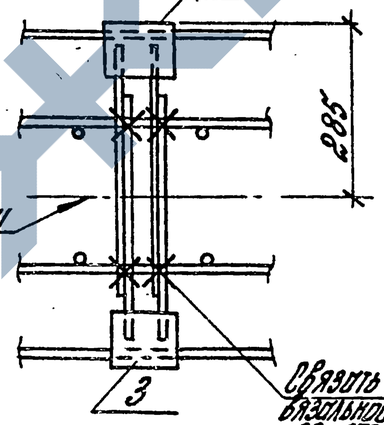

Ось симметрии каркаса

Связать на монтаже вязальной проволокой со стержнями сетки поз.2

1-1

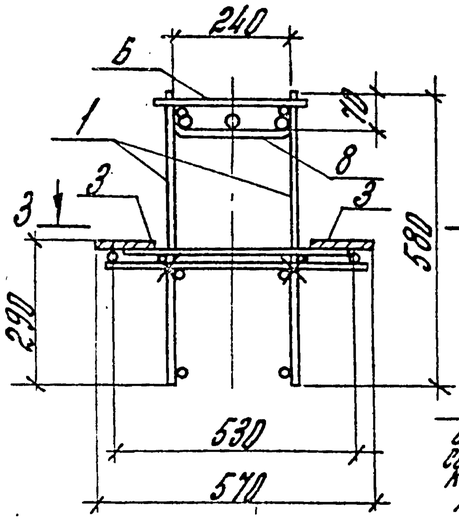

2-2

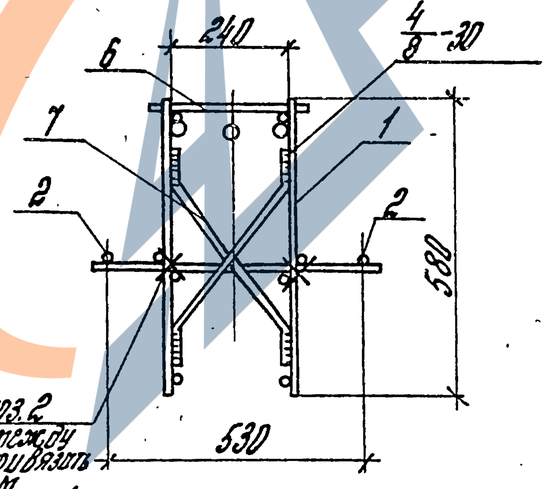

Сетки поз.2 связать между собой и привязать к стержням каркаса поз.1

Нач. отд.	Казыны		
Н.контр.	Аленкова		
ГИП	Аленкова		
Вед. инж.	Бачурова		
Провер.	Ермакова		
Разраб.	Котова		

1.020.1-4. 3-4 03 СБ

Каркас пространственный (КП39, КП40). Сборочный чертеж

Стадия	Масса	Масштаб
Р	см. табл.	
Лист	Листов 1	

ЦНИИПРОМЗДАНИЙ

Инв. № подл. | Подпись и дата | Взам. инв. №

22228-04 11

ЗАВОД ЖБИ

Формат	Зона	Поз.	Обозначение	Наименование	Кол.	Примечание
				Документация		
			1.020.1-4. 3-4 04 СБ	Сборочный чертеж		
			1.020.1-4. 3-4 00 ПЗ	Пояснительная записка		
			Переменные данные	для исполнений		
			1.020.1-4. 3-4 04	(КП41)		
				Сборочные единицы		
		1	1.020.1-4. 3-5 01-04	Каркас плоский КР12	2	
		2	1.020.1-4. 3-5 05-02	Сетка арматурная С3	1	
		3	1.020.1-4. 3-5 30	Изделие закладное МН30	4	
				Детали		
				Стержни отд. ГОСТ 5781-82		
Б4		4		ф32 А III l = 8380 мм	2	105,77 кг
Б4		5		ф32 А III l = 1900 мм	2	23,98 кг
Б4		6		ф12 А III l = 280 мм	39	9,70 кг
А4		7	1.020.1-4. 3-5 32-02	Стержень гнутый	4	
А4		8	1.020.1-4. 3-5 32	Стержень гнутый	5	

Нач. отд.	Кобзев		1.020.1-4. 3-4 04
Н. контр.	Валенкова		
Гл. инж.	Валенкова		Каркас пространственный (КП41, КП42)
Гл. инж.	Бочарова		
Гл. инж.	Асабкина		
Провер.	Ермакова		

Стадия	Лист	Листов
Р	1	2

ЦНИИПромзданий

Инв. № подл. | Подпись и дата | Взам. инв. №

Формат	Зона	Поз.	Обозначение	Наименование	Кол.	Примечание
			1.020.1-4. 3-4 04-01	(КП42)		
				Сборочные единицы		
А4		1	1.020.1-4. 3-5 01-05	Каркас плоский КР13	2	
А4		2	1.020.1-4. 3-5 05-03	Сетка арматурная С4	1	
А4		3	1.020.1-4. 3-5 30	Изделие закладное МН30	4	
				Детали		
				Стержни отд. ГОСТ 5781-82		
Б4		4		ф40 А III l = 8380 мм	2	165,42 кг
Б4		5		ф40 А III l = 1500 мм	2	29,6 кг
Б4		6		ф14 А III l = 280 мм	39	13,19 кг
А4		7	1.020.1-4. 3-5 32-02	Стержень гнутый	4	
А4		8	1.020.1-4. 3-5 32	Стержень гнутый	5	

Инв. № подл. | Подпись и дата | Взам. инв. №

ЗАВОД ЖЕЛЕЗОБЕТОНА

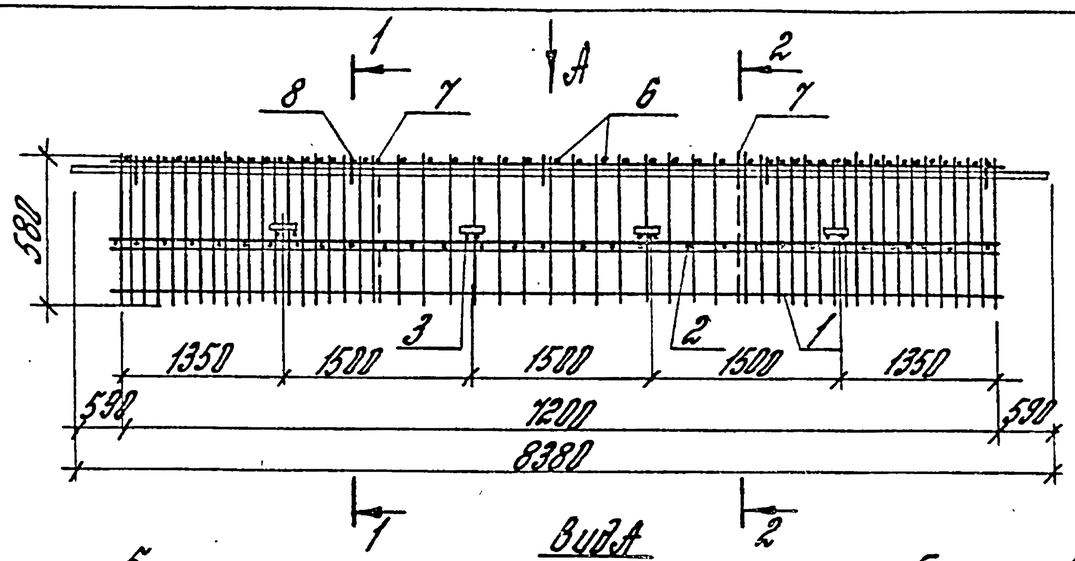

Вид А

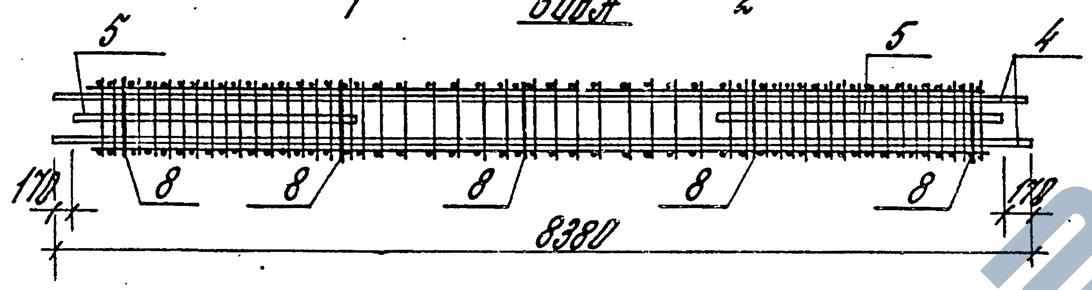

Обозначение	Марка	Масса кг	
1.020.1-4. 3-4 04-	КП 41	220,77	
-01	КП42	315,40	

3-3 (повернуто)

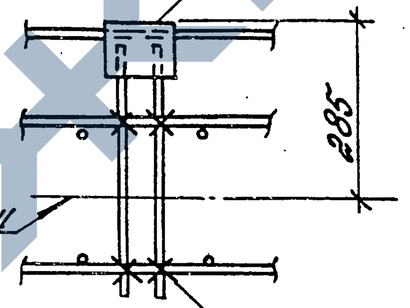

Ось симметрии каркаса

Связать на монтаже вязальной проволокой со стержнями сетки поз.2

1-1

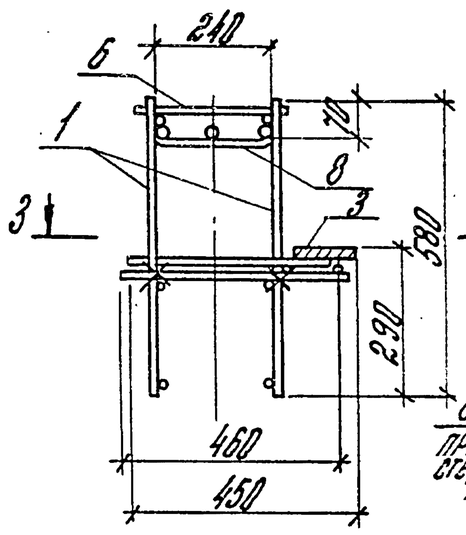

2-2

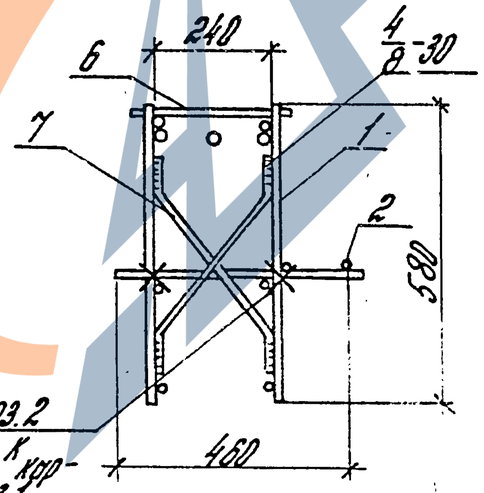

Сетку поз.2 привязать к стержням каркаса поз.1

Нач. отд.	Кольш		
Н. контр.	Эльянова		
ГИП	Эльянова		
Ст. инж.	Бочарова		
Провер.	Ермакова		
Разраб.	Котова		

1.020.1-4. 3-4 04 СБ

Каркас пространственный (КП41, КП42)

Сборочный чертеж

Стадия	Масса	Масштаб
Р	см. табл.	
Лист	Листов 1	

ЦНИИПромзданий

22228-04 13

Инв. № подл. | Подпись и дата | Взам. инв. №

ЗАВОД КЕБИ

Формат	Зона	Поз.	Обозначение	Наименование	Кол.	Примечание
				Документация		
			1.020. 1-4. 3-4 05СБ	Сборочный чертеж		
			1.020. 1-4. 3-4 00ПЗ	Пояснительная записка		
				Переменные данные для исполнений:		
			1.020. 1-4. 3-4 05	(КП 43)		
				Сборочные единицы		
А4		1	1.020. 1-4. 3-5 01-05	Каркас плоский КР13	2	
А4		2	1.020. 1-4. 3-5 05-03	Сетка арматурная С4	1	
А4		3	1.020. 1-4. 3-5 30	Изделие закладное МН30	4	
				Детали		
				Стержни отд. ГОСТ 5781-82		
Б4		4		ф40АIII l = 8380	2	165,42кг
Б4		5		ф40АIII l = 2000	1	19,74кг
Б4		6		ф14АIII l = 280	39	13,19кг
А4		7	1.020. 1-4. 3-5 32-02	Стержень гнутый	4	
А4		8	1.020. 1-4. 3-5 32	Стержень гнутый	5	

Инв. № подл. | Подпись и дата | Взам. инв. №

Рук. отд.	Кобяш		
Н. контр.	Валенкова		
ГИП	Валенкова		
Ст. инж.	Бочарова		
Провер.	Ермакова		

1.020. 1-4. 3-4 05

Каркас пространственный КП 43; КП44

Стадия	Лист	Листов
Р	1	2

ЦНИИПРОМЗДАНИЙ

Формат	Зона	Поз.	Обозначение	Наименование	Кол.	Примечание
			1.020. 1-4. 3-4	05-01 (КП 44)		
				Сборочные единицы		
А4		1	1.020. 1-4. 3-5 01-05	Каркас плоский КР13	2	
А4		2	1.020. 1-4. 3-5 05-03	Сетка арматурная С4	1	
А4		3	1.020. 1-4. 3-5 30	Изделие закладное МН30	4	
				Детали		
				Стержни отд. ГОСТ 5781-82		
Б4		4		ф40АIII l = 8380	2	165,42кг
Б4		5		ф40АIII l = 2000	2	39,48кг
Б4		6		ф14АIII l = 280	39	13,19кг
А4		7	1.020. 1-4. 3-5 32-02	Стержень гнутый	4	
А4		8	1.020. 1-4. 3-5 32	Стержень гнутый	5	

Инв. № подл. | Подпись и дата | Взам. инв. №

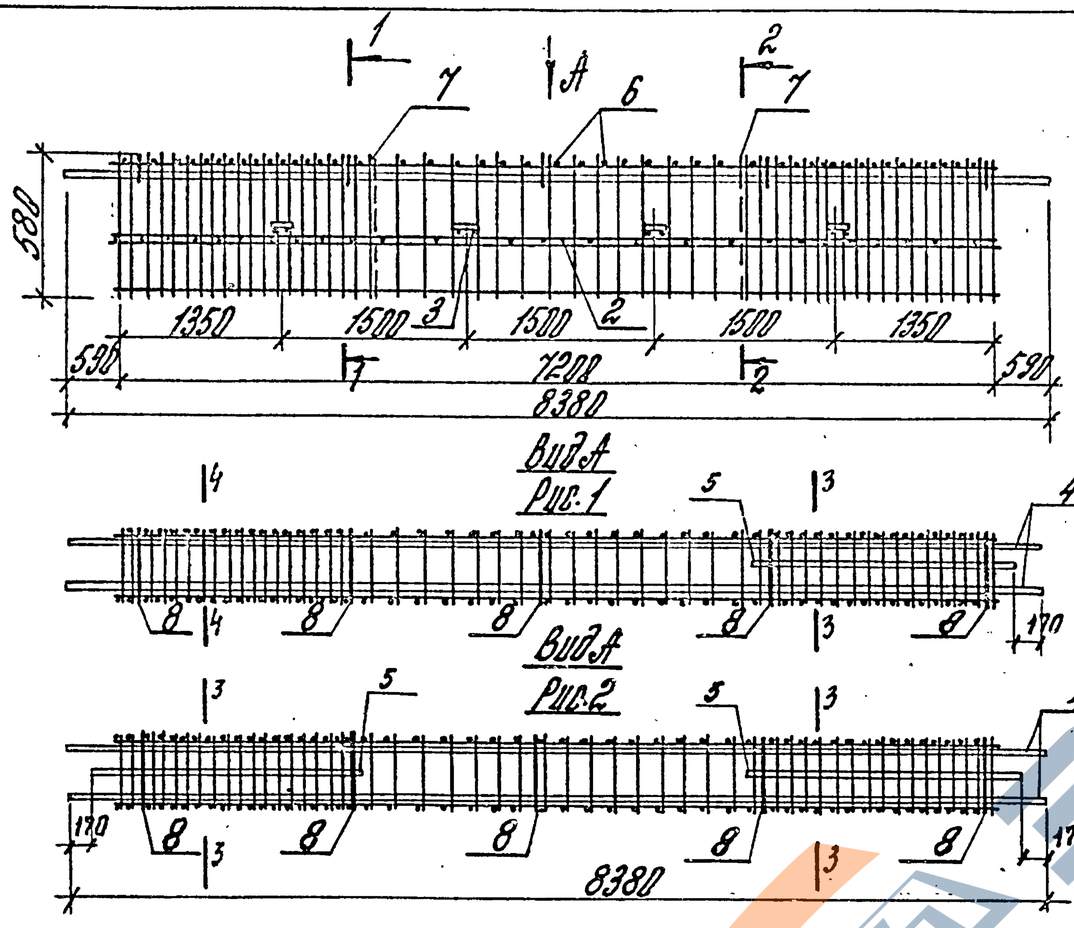

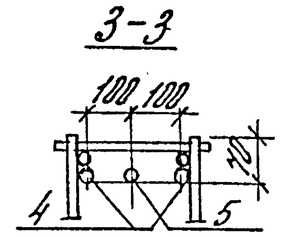

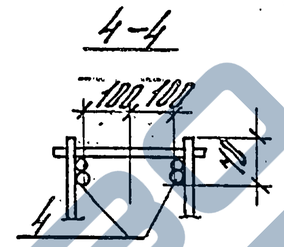

Обозначение	Марка	Рис.	Масса, кг
1.020.1-4. 3-405-	КП43	1	305,53
01	КП44	2	325,27

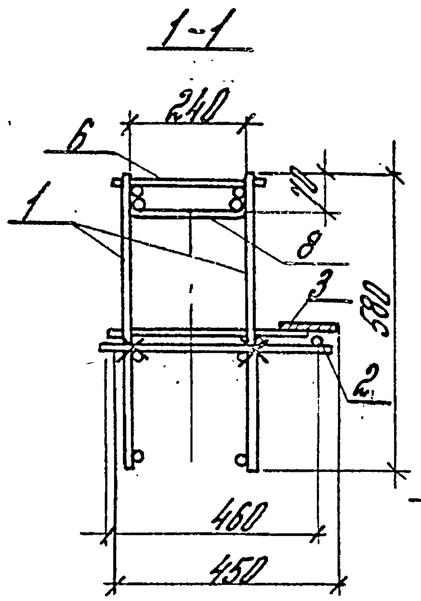

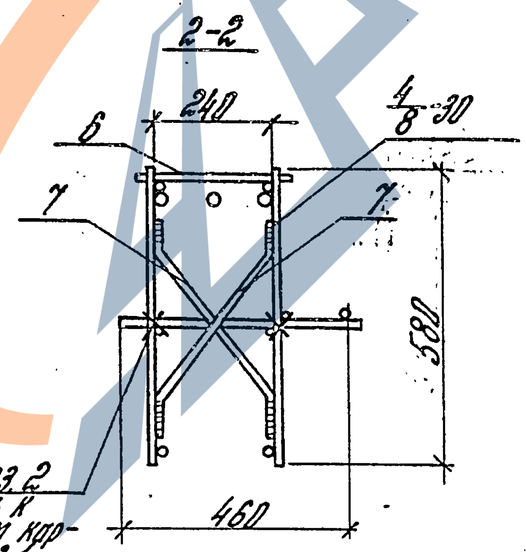

Сетку поз.2 привязать к стержням каркаса поз.1

Нач.отд.	Кобыш		
Н.контр.	Ермакова		
ГИП	Власкова		
Гл.инж.	Бочарова		
Пров.пр.	Ермакова		
Разраб.	Котова		

1.020.1-4. 3-4 05 СБ

Каркас пространственный КП43, КП44

Сборочный чертеж

Стадия	Масса	Масштаб
Р	см. табл.	
Лист	Листов 1	

ЦНИИПРОМЗДАНИЙ

Инв.№подл. | Подп.и дата | Взам.инв.№

22228-04 15

ЗАВОД ЖБИ

Формат	Зона	Поз.	Обозначение	Наименование	Кол.	Примечание
				Документация		
			1.020.1-4 3-4 ОБ СБ	Сборочный чертеж		
			1.020.1-4 3-4 ОО ПЗ	Пояснительная записка		
			Переменные данные	для исполнений:		
			1.020.1-4. 3-4. ОБ	(КП45)		
				Сборочные единицы		
А4		1	1.020.1-4. 3-5 02-03	Каркас плоский КР14	2	
А4		2	1.020.1-4. 3-5 06	Сетка арматурная С5	2	
А4		3	1.020.1-4. 3-5 30	Изделие закладное МН30	4	
				Детали		
				Стержни отдельные ГОСТ 5781-82		
БУ		4		ф28 А III l = 1900 мм	2	18,35кг
БУ		5		ф28 А III l = 1700 мм	2	16,42кг
БУ		6		ф28 А III l = 2500 мм	1	12,08кг
БУ		7		ф8 А III l = 280 мм	15	1,66кг
А4		8	1.020.1-4. 3-5 32	Стержень гнутый	4	

Инв. № подл. | Подпись и дата | Взам. инв. №

Нач. отд.	Кадиш		
Н. контр.	Валенкова		
Гл. инж. пр.	Валенкова		
Ст. инж.	Бочарова		
Ст. инж.	Асайкина		
Провер.	Еремякова		

1.020.1-4. 3-4 ОБ

Каркас пространственный (КП45 ... КП50)

Стадия	Лист	Листов
Р	1	6

ЦНИИПРОМЗДАНИЙ

Формат	Зона	Поз.	Обозначение	Наименование	Кол.	Примечание
			1.020.1-4. 3-4 ОБ-01	(КП46)		
				Сборочные единицы		
А4		1	1.020.1-4. 3-5 02-04	Каркас плоский КР15	2	
А4		2	1.020.1-4. 3-5 06	Сетка арматурная С5	2	
А4		3	1.020.1-4. 3-5 30	Изделие закладное МН30	4	
				Детали		
				Стержни отдельные ГОСТ 5781-82		
БУ		4		ф28 А III l = 1900 мм	2	18,35кг
БУ		5		ф28 А III l = 1700 мм	2	16,42кг
БУ		6		ф28 А III l = 2500 мм	1	12,08кг
БУ		7		ф8 А III l = 280 мм	15	1,66кг
А4		8	1.020.1-4. 3-5 32	Стержень гнутый	4	

Инв. № подл. | Подпись и дата | Взам. инв. №

1.020.1-4. 3-4 ОБ

Лист 2

ЗАРА КЕБИ

Формат	Зона	Поз.	Обозначение	Наименование	Кол.	Примечание
			1.020.1-4. 3-4 06-02	(КП47)		
				Сборочные единицы		
А4		1	1.020.1-4. 3-5 02-04	Каркас плоский КР15	2	
А4		2	1.020.1-4. 3-5 06	Сетка арматурная С5	2	
А4		3	1.020.1-4. 3-5 30	Изд. закладное МН30	4	
				Детали		
				Стержни отдельные ГОСТ 5781-82		
Б4		4		ф32 А III L=2000мм	2	25,24кг
Б4		5		ф32 А III L=1700мм	2	21,46кг
Б4		6		ф32 А III L=2600мм	1	16,41кг
Б4		7		ф8 А III L=280мм	15	1,66 кг
А4		8	1.020.1-4. 3-5 32	Стержень гнутый	4	

Инв.№ подл. | Подпись и дата | Взам.инв.№

Формат	Зона	Поз.	Обозначение	Наименование	Кол.	Примечание
			1.020.1-4. 3-4 06-03	(КП48)		
				Сборочные единицы		
А4		1	1.020.1-4. 3-5 02-05	Каркас плоский КР16	2	
А4		2	1.020.1-4. 3-5 06-01	Сетка арматурная С6	2	
А4		3	1.020.1-4. 3-5 30	Изделие закладное МН30	4	
				Детали		
				Стержни отдельные ГОСТ 5781-82		
Б4		4		ф36 А III L=1800мм	2	28,76кг
Б4		5		ф36 А III L=1800мм	2	28,76кг
Б4		6		ф36 А III L=2600мм	1	20,77кг
Б4		7		ф8 А III L=280мм	15	1,66кг
А4		8	1.020.1-4. 3-5 32	Стержень гнутый	4	

Инв.№ подл. | Подпись и дата | Взам.инв.№

ЗАВОД ЖБИ

Формат	Зона	Поз.	Обозначение	Наименование	Кол.	Примечание
			1.020.1-4. 3-4 06-04	(КП49)		
				Сборочные единицы		
А4		1	1.020.1-4. 3-5 02-06	Каркас плоский КР17	2	
А4		2	1.020.1-4. 3-5 06-01	Сетка арматурная С6	2	
А4		3	1.020.1-4. 3-5 30	Изделие закладное МН30	4	
				Детали		
				Стержни отдельные ГОСТ 5781-82		
Б4		4		⌀36 А$\overline{III}$ L = 1900 мм	2	30,36 кг
Б4		5		⌀36 А$\overline{III}$ L = 1900 мм	2	30,36 кг
Б4		6		⌀36 А$\overline{III}$ L = 2500 мм	1	19,98 кг
Б4		7		⌀8 А$\overline{III}$ L = 280 мм	15	1,66 кг
А4		8	1.020.1-4. 3-5 32	Стержень гнутый	4	

Инв. № подл. | Подпись и дата | Взам. инв. №

Формат	Зона	Поз.	Обозначение	Наименование	Кол.	Примечание
			1.020.1-4. 3-4 06-05	(КП50)		
				Сборочные единицы		
А4		1	1.020.1-4. 3-5 02-06	Каркас плоский КР17	2	
А4		2	1.020.1-4. 3-5 06-01	Сетка арматурная С6	2	
А4		3	1.020.1-4. 3-5 30	Изделие закладное МН30	4	
				Детали		
				Стержни отдельные ГОСТ 5781-82		
Б4		4		⌀40 А$\overline{III}$ L = 1900 мм	2	37,51 кг
Б4		5		⌀40 А$\overline{III}$ L = 1900 мм	2	37,51 кг
Б4		6		⌀40 А$\overline{III}$ L = 2500 мм	1	24,68 кг
Б4		7		⌀8 А$\overline{III}$ L = 280 мм	15	1,66 кг
А4		8	1.020.1-4. 3-5 32	Стержень гнутый	4	

Инв. № подл. | Подпись и дата | Взам. инв. №

ЗАЕВА ЖЕЛЕЗА

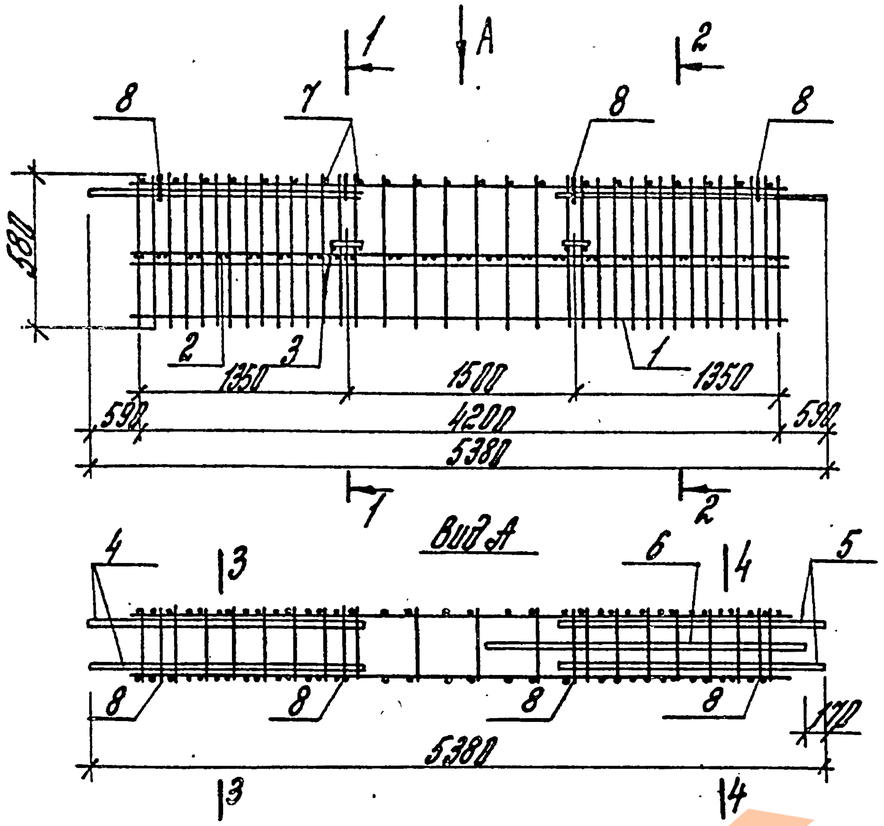

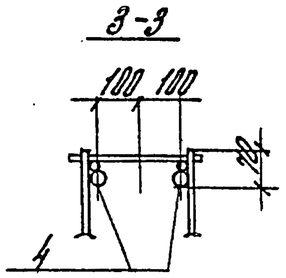

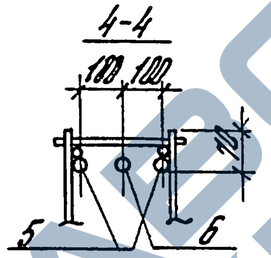

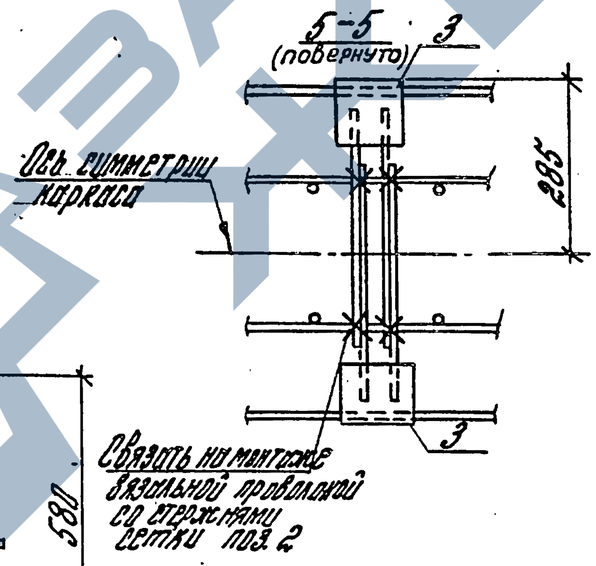

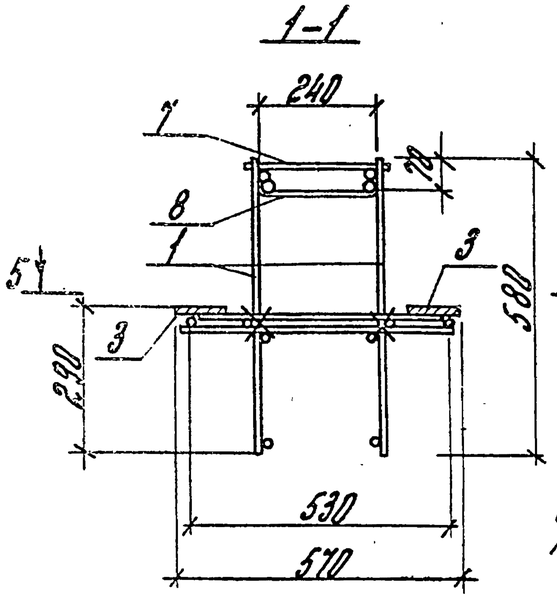

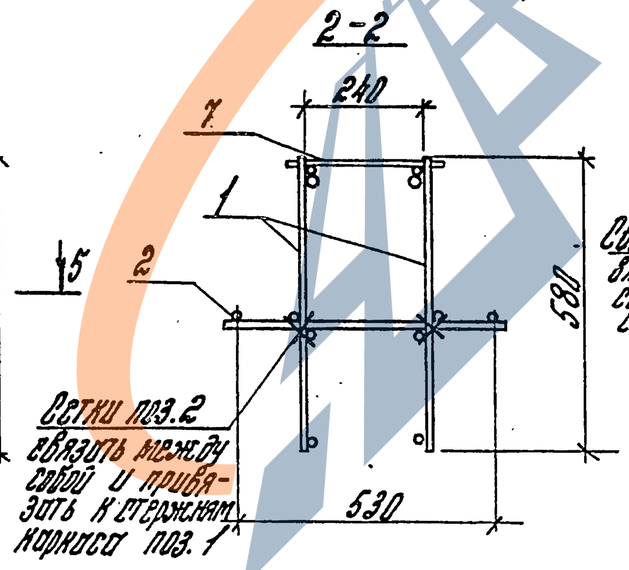

Обозначение	Марка	Масса кг	
1.020.1-4. 3-4 06-	КП45	83.95	
-01	КП46	90.39	
-02	КП47	106.65	
-03	КП48	136.41	
-04	КП49	153.56	
-05	КП50	172.56	

Нач.отд.	Новых		
Н.контр.	Валенкова		
ГИП	Валенкова		
Ст.инж.	Бочарова		
Провер.	Ермакова		
Разраб.	Котова		

1.020.1-4. 3-4 06 СБ

Каркас пространственный (КП45... КП50) Сборочный чертеж.

Стадия	Масса	Масштаб
Р	ст. табл.	
Лист	Листов 1	

ЦНИИПРОМЗДАНИЙ

Инв.№ подл. | Подпись и дата | Взам.инв.№

22228-04 19

ЗАВОД СТЕНОВЫХ БЛОКОВ

Формат	Зона	Поз.	Обозначение	Наименование	Кол.	Примечание
				Документация		
			1.020.1-4. 3-4 07СБ	Сборочный чертеж		
			1.020.1-4. 3-4 00ПЗ	Пояснительная записка		
			Переменные данные	для исполнений:		
			1.020.1-4. 3-4 07	(КП51)		
				Сборочные единицы		
А4		1	1.020.1-4. 3-5 02-03	Каркас плоский КР14	2	
А4		2	1.020.1-4. 3-5 06	Сетка арматурная С5	2	
А4		3	1.020.1-4. 3-5 30	Изделие закладное МН30	4	
				Детали		
				Стержни отдельные		
				ГОСТ 5781-82		
Б4		4		Ф28А III L = 1700мм	4	32,84кг
Б4		5		Ф28А III L = 5040мм	1	24,25кг
Б4		6		Ф8А III L = 280мм	15	1,66кг
А4		7	1.020.1-4. 3-5 32	Стержень гнутый	4	

Инв.№ подл. | Подпись и дата | Взам.инв.№

Нач.отд.	Кобыш		
Н.контр.	Ольшанская		
Гл.инж.пр.	Ольшанская		
Гл.инж.	Бахарева		
Гл.инж.	Асабишка		
Пр.сер.	Ермакова		

1.020.1-4. 3-4 07

Каркас пространственный (КП51... КП56)

Стадия	Лист	Листов
Р	1	6

ЦНИИПромзданий

Формат	Зона	Поз.	Обозначение	Наименование	Кол.	Примечание
			1.020.1-4. 3-4 07-01	(КП52)		
				Сборочные единицы		
А4		1	1.020.1-4. 3-5 02-04	Каркас плоский КР15	2	
А4		2	1.020.1-4. 3-5 06	Сетка арматурная С5	2	
А4		3	1.020.1-4. 3-5 30	Изделие закладное МН30	4	
				Детали		
				Стержни отдельные		
				ГОСТ 5781-82		
Б4		4		Ф28А III L = 1700мм	4	32,84кг
Б4		5		Ф28А III L = 5040мм	1	24,25кг
Б4		6		Ф8А III L = 280мм	15	1,66кг
А4		7	1.020.1-4. 3-5 32	Стержень гнутый	4	

Инв.№ подл. | Подпись и дата | Взам.инв.№

1.020.1-4. 3-4 07

Лист 2

22228-04 20

ЗАВОД ЖБИ

Формат	Зона	Поз.	Обозначение	Наименование	Кол.	Примечание
			1.020.1-4. 3-4 07-02	(КП53)		
				Сборочные единицы		
А4		1	1.020.1-4. 3-5 02-04	Каркас плоский КР15	2	
А4		2	1.020.1-4. 3-5 06	Сетка арматурная С5	2	
А4		3	1.020.1-4. 3-5 30	Изделие закладное МН30	4	
				Детали		
				Стержни отдельные ГОСТ 5781-82		
Б4		4		⌀32 А III L = 1700 мм	4	42,91 кг
Б4		5		⌀32 А III L = 5040 мм	1	31,68 кг
Б4		6		⌀8 А III L = 280 мм	15	1,66 кг
А4		7	1.020.1-4. 3-5 32	Стержень гнутый	4	

Инв. № подл. | Подпись и дата | Взам. инв. №

Формат	Зона	Поз.	Обозначение	Наименование	Кол.	Примечание
			1.020.1-4. 3-4 07-03	(КП54)		
				Сборочные единицы		
А4		1	1.020.1-4. 3-5 02-05	Каркас плоский КР16	2	
А4		2	1.020.1-4. 3-5 06-01	Сетка арматурная С6	2	
А4		3	1.020.1-4. 3-5 30	Изделие закладное МН30	4	
				Детали		
				Стержни отдельные ГОСТ 5781-82		
Б4		4		⌀36 А III L = 1800 мм	4	57,53 кг
Б4		5		⌀36 А III L = 5040 мм	1	40,11 кг
Б4		6		⌀8 А III L = 280 мм	15	1,66 кг
А4		7	1.020.1-4. 3-5 32	Стержень гнутый	4	

Инв. № подл. | Подпись и дата | Взам. инв. №

ЗАЕВА ЖЕЛЕЗА

Формат	Зона	Поз.	Обозначение	Наименование	Кол.	Примечание
			1.020.1-4. 3-4 07-04	(КП55)		
				Сборочные единицы		
А4		1	1.020.1-4. 3-5 02-06	Каркас плоский КР17	2	
А4		2	1.020.1-4. 3-5 06-01	Сетка арматурная С6	2	
А4		3	1.020.1-4. 3-5 30	Изделие закладное МН30	4	
				Детали		
				Стержни отдельные ГОСТ 5781-82		
Б4		4		ф36 А III L = 1800мм	4	57,53кг
Б4		5		ф36 А III L = 5040мм	1	40,11кг
Б4		6		ф8 А III L = 280мм	15	1,66кг
А4		7	1.020.1-4. 3-5 32	Стержень гнутый	4	

Инв. № подл. | Подпись и дата | Взам. инв. №

Формат	Зона	Поз.	Обозначение	Наименование	Кол.	Примечание
			1.020.1-4. 3-4 07-05	(КП56)		
				Сборочные единицы		
А4		1	1.020.1-4. 3-5 02-06	Каркас плоский КР17	2	
А4		2	1.020.1-4. 3-5 06-01	Сетка арматурная С6	2	
А4		3	1.020.1-4. 3-5 30	Изделие закладное МН30	4	
				Детали		
				Стержни отдельные ГОСТ 5781-82		
Б4		4		ф40 А III L=5380мм	2	106,20кг
Б4		5		ф40 А III L = 1500мм	2	29,61кг
Б4		6		ф8 А III L = 280мм	15	1,66кг
А4		7	1.020.1-4. 3-5 32	Стержень гнутый	4	

Инв. № подл. | Подпись и дата | Взам. инв. №

https://zavodjbi.com/
ЗАВОДА ЖБИ

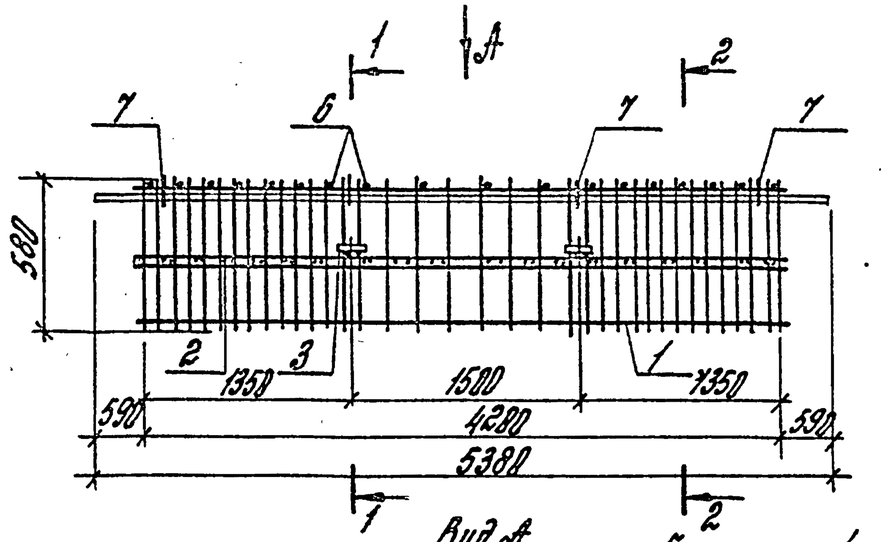

Вид А
Рис. 1

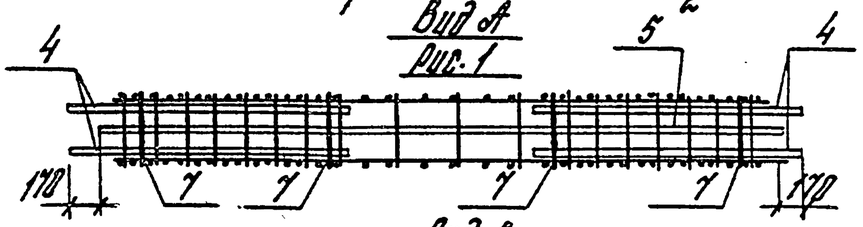

Вид Б
Рис. 2

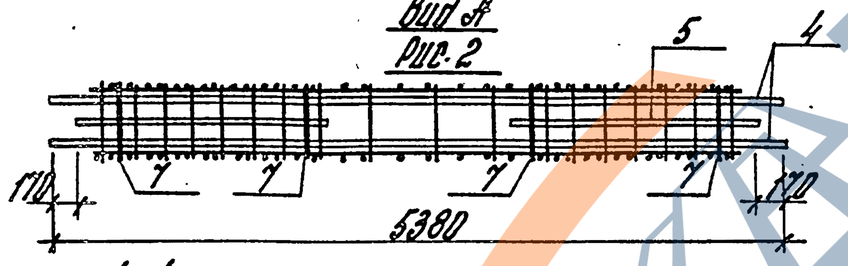

Обозначение	Марка	Рис.	Масса кг
1.020.1-4. 3-4 07-	КП51	1	94,19
-01	КП52	1	100,63
-02	КП53	1	118,13
-03	КП54	1	155,76
-04	КП55	1	170,50
-05	КП56	2	208,67

3-3
(повернуто)

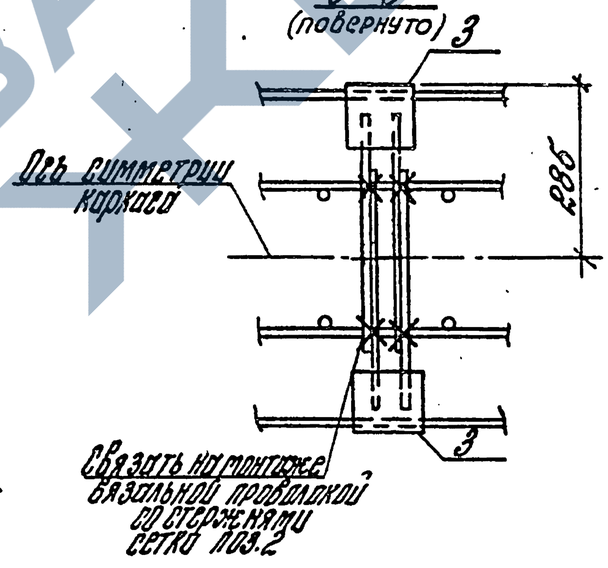

1-1

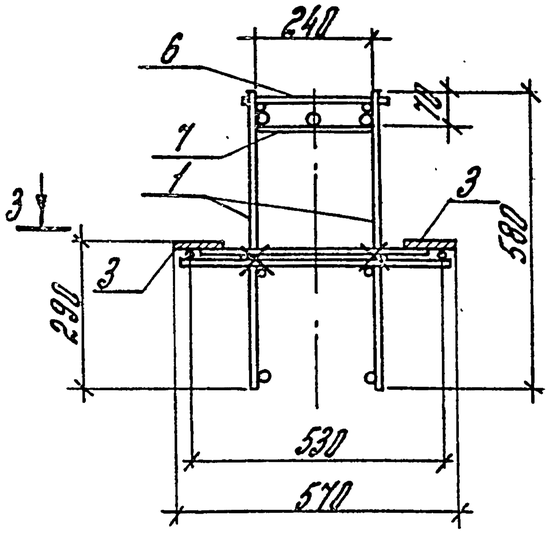

2-2

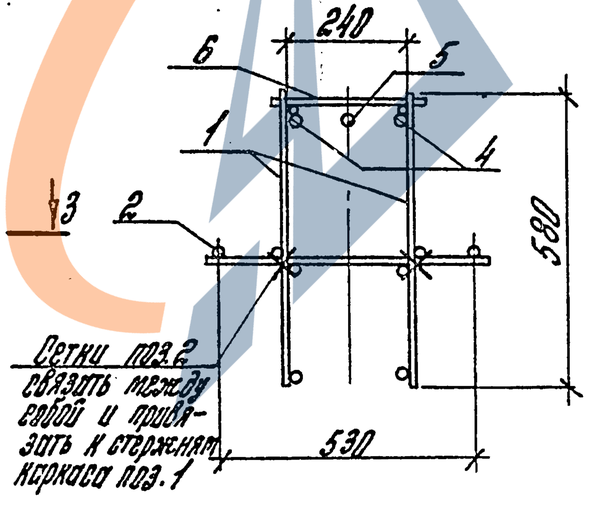

Нач.отд.	Кадыш		1.020.1-4. 3-4 07 СБ	
Н.контр.	Власкова		Каркас пространственный (КП51 ... КП56) Сборочный чертеж	Стадия: Р; Масса: см. табл.; Масштаб:
ГИП	Власкова			Лист; Листов 1
Ст.инж.	Бочарова			ЦНИИПРОМЗДАНИЙ
Провер.	Ермакова			
Разраб.	Котова			

Инв.№ подл. | Подпись и дата | Взам.инв.№

Формат	Зона	Поз.	Обозначение	Наименование	Кол.	Примечание
				Документация		
			1.020.1-4. 3-4 08 СБ	Сборочный чертеж		
			1.020.1-4. 3-4 00 ПЗ	Пояснительная записка		
			Переменные данные	для исполнений		
			1.020.1-4. 3-4 08	(КП 57)		
				Сборочные единицы		
А4		1	1.020.1-4. 3-5 02-04	Каркас плоский КР15	2	
А4		2	1.020.1-4. 3-5 06	Сетка арматурная С5	2	
А4		3	1.020.1-4. 3-5 30	Изделие закладное МН30	4	
				Детали		
				Стержни отдельные		
				ГОСТ 5781-82		
Б4		4		Ф28 А III L = 5380 мм	2	51,97 кг
Б4		6		Ф10 А III L = 280 мм	25	4,32 кг
А4		7	1.020.1-4. 3-5 32	Стержень гнутый	4	

Нач. отд.	Кольш		1.020.1-4. 3-4 08
Н. контр.	Ямпенкова		
Гл. инж. пр.	Ямпенкова		Каркас пространственный (КП 57.... КП59)
Гл. спец.	Бочарова		
Гл. инж.	Лопатина		
Разраб.	Ермакова		

Стадия	Лист	Листов
Р	1	3

ЦНИИПРОМЗДАНИЙ

Инв. № подл. | Подпись и дата | Взам. инв. №

Формат	Зона	Поз.	Обозначение	Наименование	Кол.	Примечание
			1.020.1-4. 3-4 08-01	(КП58)		
				Сборочные единицы		
А4		1	1.020.1-4. 3-5 02-05	Каркас плоский КР16	2	
А4		2	1.020.1-4. 3-5 06	Сетка арматурная С5	2	
А4		3	1.020.1-4. 3-5 30	Изделие закладное МН30	4	
				Детали		
				Стержни отдельные		
				ГОСТ 5781-82		
Б4		4		Ф32 А III L = 5380 мм	2	67,91 кг
Б4		5		Ф32 А III L = 1500 мм	2	18,93 кг
Б4		6		Ф12 А III L = 280 мм	25	6,22 кг
А4		7	1.020.1-4. 3-5 32	Стержень гнутый	4	

Инв. № подл. | Подпись и дата | Взам. инв. №

1.020.1-4. 3-4 08

Лист 2

ЗАВОДА ЖБИ

Формат	Зона	Поз.	Обозначение	Наименование	Кол.	Примечание
			1.020.1-4. 3-4 08-02	(КП59)		
				Сборочные единицы		
А4		1	1.020.1-4. 3-5 02-06	Каркас плоский КР17	2	
А4		2	1.020.1-4. 3-5 06-01	Сетка арматурная С6	2	
А4		3	1.020.1-4. 3-5 30	Изделие закладное МН30	4	
				Детали		
				Стержни отдельные ГОСТ 5781-82		
Б4		4		⌀36 А$\overline{III}$ L=5380мм	2	85,9кг
Б4		5		⌀36 А$\overline{III}$ L=1700мм	2	27,17кг
Б4		6		⌀14 А$\overline{III}$ L=280мм	25	8,46кг
А4		7	1.020.1-4. 3-5 32	Стержень гнутый	4	

Инв.№ подл. | Подпись и дата | Взам.инв.№

Формат	Зона	Поз.	Обозначение	Наименование	Кол.	Примечание

Инв.№ подл. | Подпись и дата | Взам.инв.№

22228-04 25

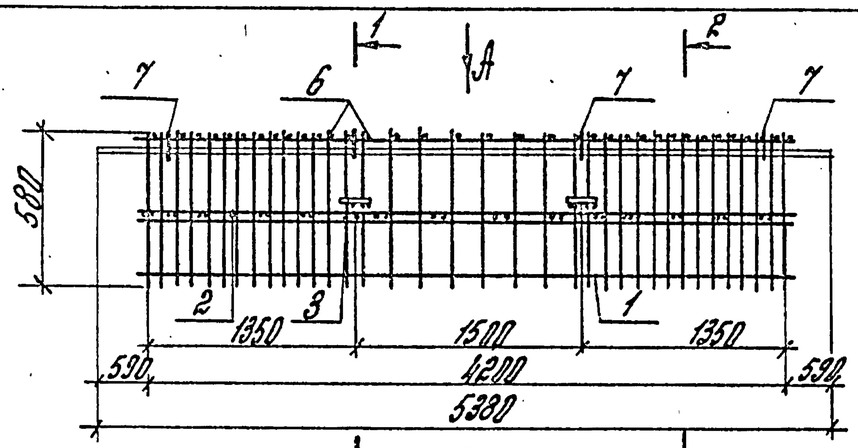

Вид А
Рис.1

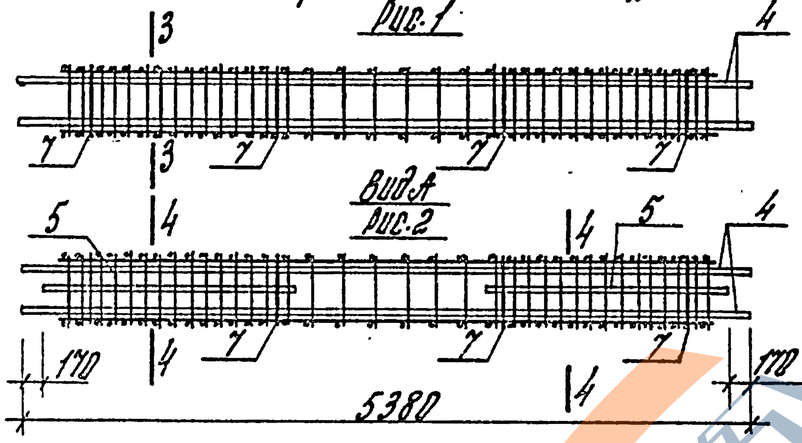

Вид А
Рис.2

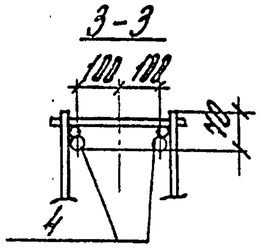

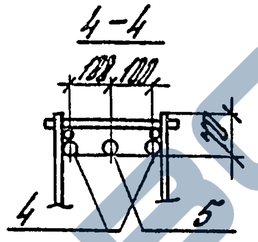

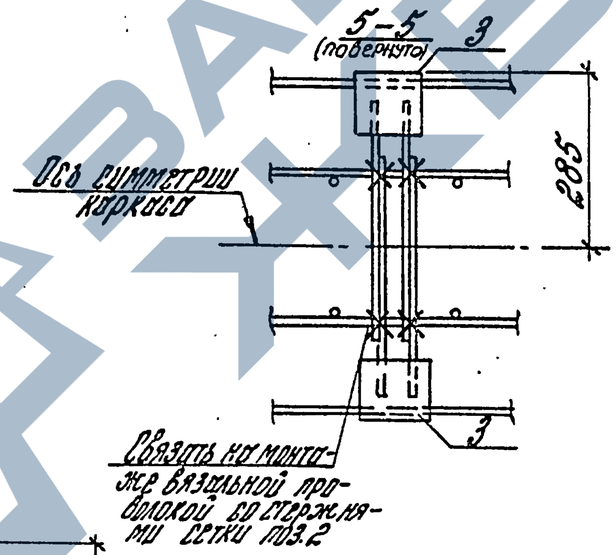

Обозначение	Марка	Рис.	Масса, кг
1.020.1-4. 3-4 08-	КП57	1	98,17
-01	КП58	2	147,40
-02	КП59	2	192,80

1-1

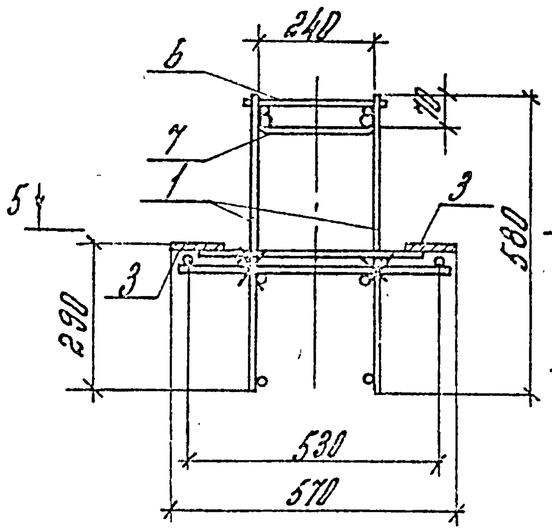

2-2

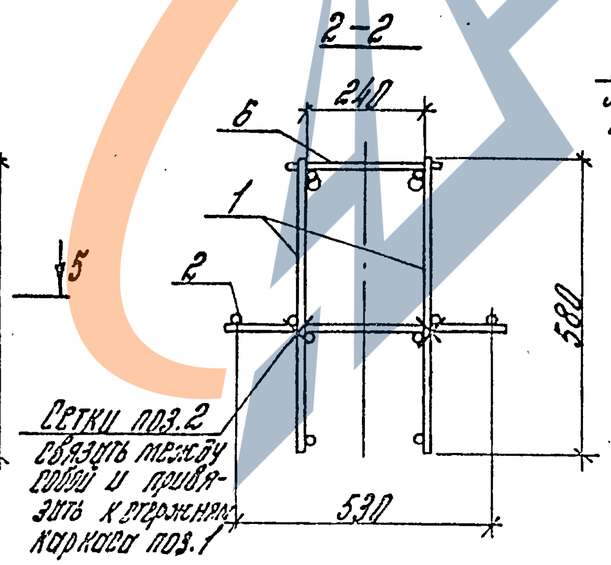

Сетки поз.2 связать между собой и привязать к стержням каркаса поз.1

Нач.отд.	Кадыш		
Н.контр.	Валенкова		
ГИП	Валенкова		
Вт.инж.	Бучарова		
Провер.	Ермакова		
Разраб.	Котова		

1.020.1-4. 3-4 08 СБ

Каркас пространственный (КП57... КП59)
Сборочный чертеж

Стадия	Масса	Масштаб
Р	см. табл.	
Лист	Листов 1	

ЦНИИПРОМЗДАНИЙ

Инв.№ подл. | Подпись и дата | Взам.инв.№

22228-04 26

ЗАВОД ЖБИ

Формат	Зона	Поз.	Обозначение	Наименование	Кол.	Примечание
				Документация		
			1.020.1-4. 3-4 09ВБ	Сборочный чертеж		
			1.020.1-4. 3-4 00ПЗ	Пояснительная записка		
			Переменные данные	для исполнений		
			1.020.1-4. 3-4 09	(КП 60)		
				Сборочные единицы		
А4		1	1.020.1-4. 3-5 02-04	Каркас плоский КР15	2	
А4		2	1.020.1-4. 3-5 06-02	Сетка арматурная С7	1	
А4		3	1.020.1-4. 3-5 30	Изделие закладное МН30	2	
				Детали		
				Стержни отдельные ГОСТ 5781-82		
Б4		4		ф28А III L =5380мм	2	51,97кг
Б4		7		ф10А III L =280мм	25	4,32 кг
А4		8	1.020.1-4. 3-5 32	Стержень гнутый	4	

Инв.№ подл. | Подпись и дата | Взам.инв.№

Нач.отд.	Кольш		
Норм.конт.	Виленкова		
Гл.ин.пр.	Виленкова		
Ст.инж.	Бочарова		
Ст.инж.	Арабкина		
Провер.	Ермакова		

1.020.1-4. 3-4 09

Каркас пространственный (КП 60... КП63)

Стадия	Лист	Листов
Р	1	3

ЦНИИПРОМЗДАНИЙ

Формат	Зона	Поз.	Обозначение	Наименование	Кол.	Примечание
			1.020.1-4. 3-4 09-01	(КП 61)		
				Сборочные единицы		
А4		1	1.020.1-4. 3-5 02-05	Каркас плоский КР16	2	
А4		2	1.020.1-4. 3-5 06-02	Сетка арматурная С7	1	
А4		3	1.020.1-4. 3-5 30	Изделие закладное МН30	2	
				Детали		
				Стержни отд. ГОСТ 5781-82		
Б4		4		ф32А III L =5380мм	2	67,91кг
Б4		5		ф32А III L =1500мм	2	18,93кг
Б4		7		ф12А III L =280мм	25	6,22кг
А4		8	1.020.1-4. 3-5 32	Стержень гнутый	4	
			1.020.1-4. 3-4 09-02	(КП 62)		
				Сборочные единицы		
А4		1	1.020.1-4. 3-5 02-06	Каркас плоский КР17	2	
А4		2	1.020.1-4. 3-5 06-03	Сетка арматурная С8	1	
А4		3	1.020.1-4. 3-5 30	Изделие закладное МН30	2	
				Детали		
				Стержни отд. ГОСТ 5781-82		
Б4		4		ф36А III L =5380мм	2	85,97кг
Б4		5		ф36А III L =1700мм	2	27,17кг
Б4		7		ф14А III L =280мм	25	8,46кг
А4		8	1.020.1-4. 3-5 32	Стержень гнутый	4	

Инв.№ подл. | Подпись и дата | Взам.инв.№

ЗАВОД ЖБИ

Формат	Зона	Поз.	Обозначение	Наименование	Кол.	Примечание
			1.020.1-4. 3-4 09-03	(КП63)		
				Сборочные единицы		
		1	1.020.1-4. 3-5 02-05	Каркас плоский КР16	2	
		2	1.020.1-4. 3-5 06-02	Сетка арматурная С4	1	
		3	1.020.1-4. 3-5 30	Изделие закладное МН30	2	
		4	1.020.1-4. 3-5 20-03	Составная позиция СП4	2	
		5	1.020.1-4. 3-5 20-01	Составная позиция СП2	1	
				Детали		
				Стержни отдельные ГОСТ 5781-82		
64		6		Ф36 А III L=1500 мм	1	11,99 кг
64		7		Ф12 А III L=280 мм	25	6,22 кг
		8	1.020.1-4. 3-5 32	Стержень гнутый	2	
		9	1.020.1-4. 3-5 32-01	Стержень гнутый	2	

Инв. № подл. | Подпись и дата | Взам. инв. №

Формат	Зона	Поз.	Обозначение	Наименование	Кол.	Примечание

Инв. № подл. | Подпись и дата | Взам. инв. №

22228-04 28

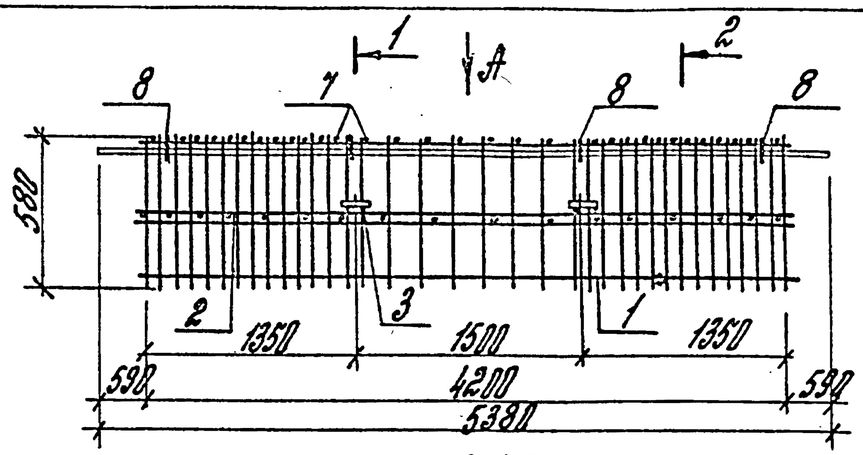

Вид А
Рис.1

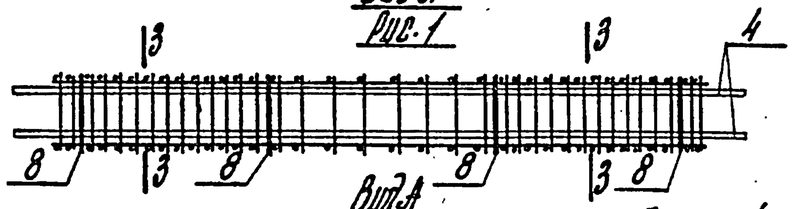

Вид А
Рис.2

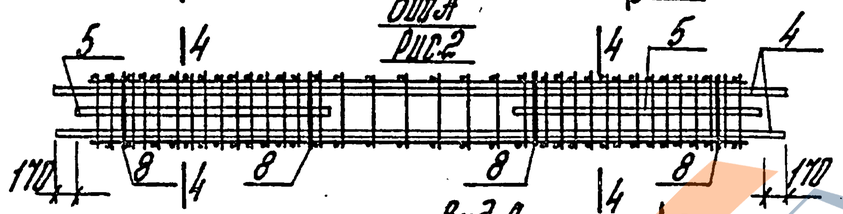

Вид А
Рис.3

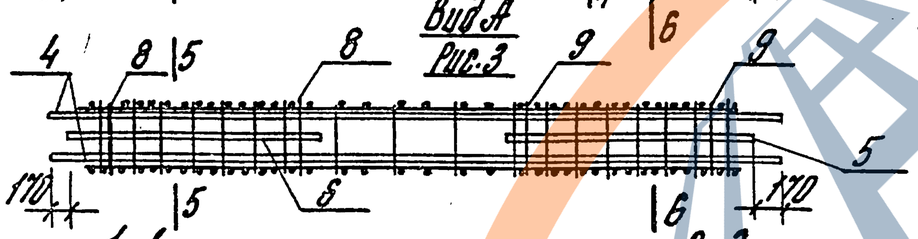

1-1

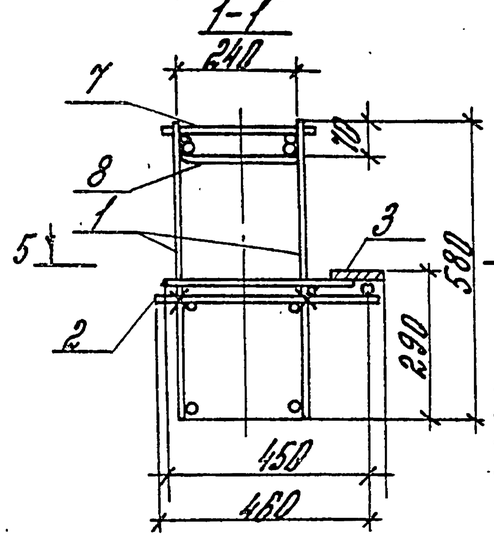

2-2

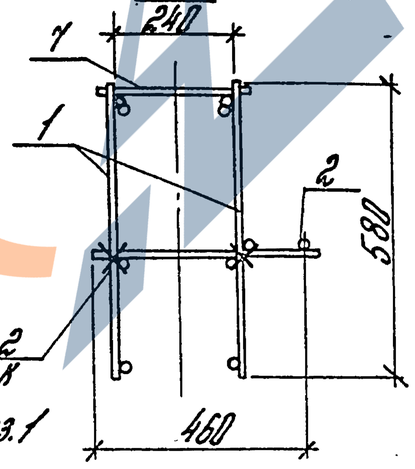

Сетку поз.2 привязать к стержням каркаса поз.1

3-3

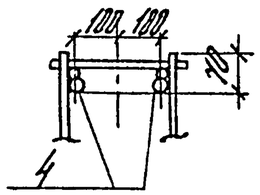

4-4

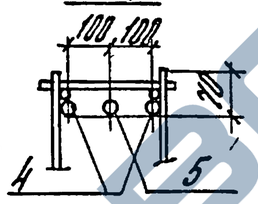

5-5

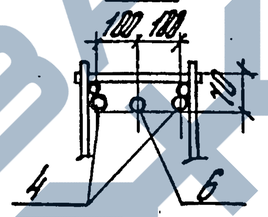

6-6

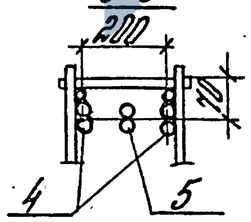

5-5
(повернуто)

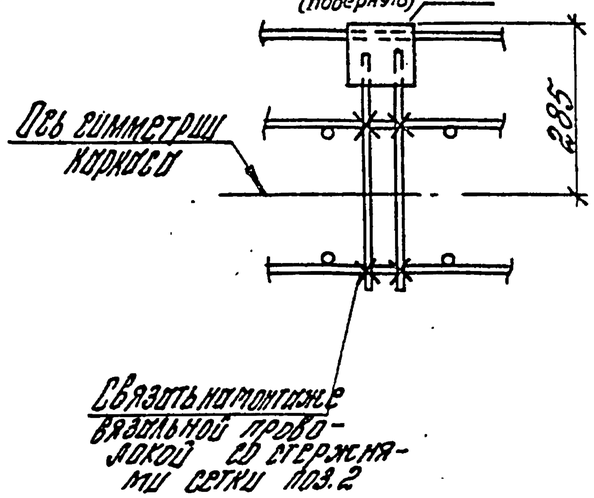

Обозначение	Марка	Рис.	Масса, кг
1.020.1-4.3-4 09	КП60	1	92,99
-01	КП61	2	142,22
-02	КП62	2	186,74
-03	КП63	3	221,30

Нач.отд.	Кобыш		
Н.контр.	Воленкова		
ГИП	Воленкова		
Ст.инж.	Бочарова		
Пробер.	Ермакова		
Разраб.	Котова		

1.020.1-4. 3-4 09 СБ

Каркас пространственный (КП60 ... КП63)
Сборочный чертеж

Стадия	Масса	Масштаб
Р	см. табл.	
Лист	Листов 1	

ЦНИИПРОМЗДАНИЙ

22228-04 29

Инв.№ подл. | Подпись и дата | Взам.инв.№

ЗАВОД ЖБИ

Формат	Зона	Поз.	Обозначение	Наименование	Кол.	Примечание
				Документация		
			1.020.1-4. 3-4 10СБ	Сборочный чертеж		
			1.020.1-4. 3-4 00ПЗ	Пояснительная записка		
			Переменные данные	Для исполнений:		
			1.020.1-4. 3-4 10	(КП 64)		
				Сборочные единицы		
А4		1	1.020.1-4. 3-5 03-02	Каркас плоский КР18	2	
А4		2	1.020.1-4. 3-5 07	Сетка арматурная С9	2	
А4		3	1.020.1-4. 3-5 14	Сетка арматурная С41	1	
А4		4	1.020.1-4. 3-5 21-02	Изделие закладное МН2т	2	
А4		5	1.020.1-4. 3-5 21-03	Изделие закладное МН2н	2	
А4		6	1.020.1-4. 3-5 26	Изделие закладное МН24	4	
А4		7	1.020.1-4. 3-5 23-02	Изделие закладное МН14	4	
А4		8	1.020.1-4. 3-5 30	Изделие закладное МН30	4	
				Детали		
				Стержни отд. ГОСТ 5781-82		
Б4		9		⌀32 А III L=2380 мм	2	30,04 кг
Б4		10		⌀32 А III L=2040 мм	1	12,75 кг
Б4		11		⌀10 А III L=280 мм	9	1,56 кг
А4		12	1.020.1-4. 3-5 32	Стержень гнутый	2	

Нач. отд.	Кадыш	
Н. контр.	Виленкова	
Гл. инж. пр.	Виленкова	
Рук. инж.	Бучарова	
Рук. инж.	Асмыкина	
Провер.	Гренкова	

1.020.1-4. 3-4 10

Каркас пространственный КП 64, КП65

Стадия	Лист	Листов
Р	1	2

ЦНИИПРОМЗДАНИЙ

Инв. № подл. | Подпись и дата | Взам. инв. №

Формат	Зона	Поз.	Обозначение	Наименование	Кол.	Примечание
			1.020.1-4. 3-4 10-01	(КП 65)		
				Сборочные единицы		
А4		1	1.020.1-4. 3-5 03-03	Каркас плоский КР19	2	
А4		2	1.020.1-4. 3-5 07-01	Сетка арматурная С10	2	
А4		3	1.020.1-4. 3-5 14	Сетка арматурная С41	1	
А4		4	1.020.1-4. 3-5 21-02	Изделие закладное МН2т	2	
А4		5	1.020.1-4. 3-5 21-03	Изделие закладное МН2н	2	
А4		6	1.020.1-4. 3-5 26	Изделие закладное МН24	4	
А4		7	1.020.1-4. 3-5 23-02	Изделие закладное МН14	4	
А4		8	1.020.1-4. 3-5 30	Изделие закладное МН30	4	
А4		9	1.020.1-4. 3-5 20-04	Составная позиция СП5	2	
А4		10	1.020.1-4. 3-5 20-05	Составная позиция СП6	1	
				Детали		
				Стержни отд. ГОСТ 5781-82		
Б4		11		⌀12 А III L=280 мм	9	2,24 кг
А4		12	1.020.1-4. 3-5 32-	Стержень гнутый	1	
А4		13	1.020.1-4. 3-532-01	Стержень гнутый	1	

Инв. № подл. | Подпись и дата | Взам. инв. №

ЗАРЕЧА

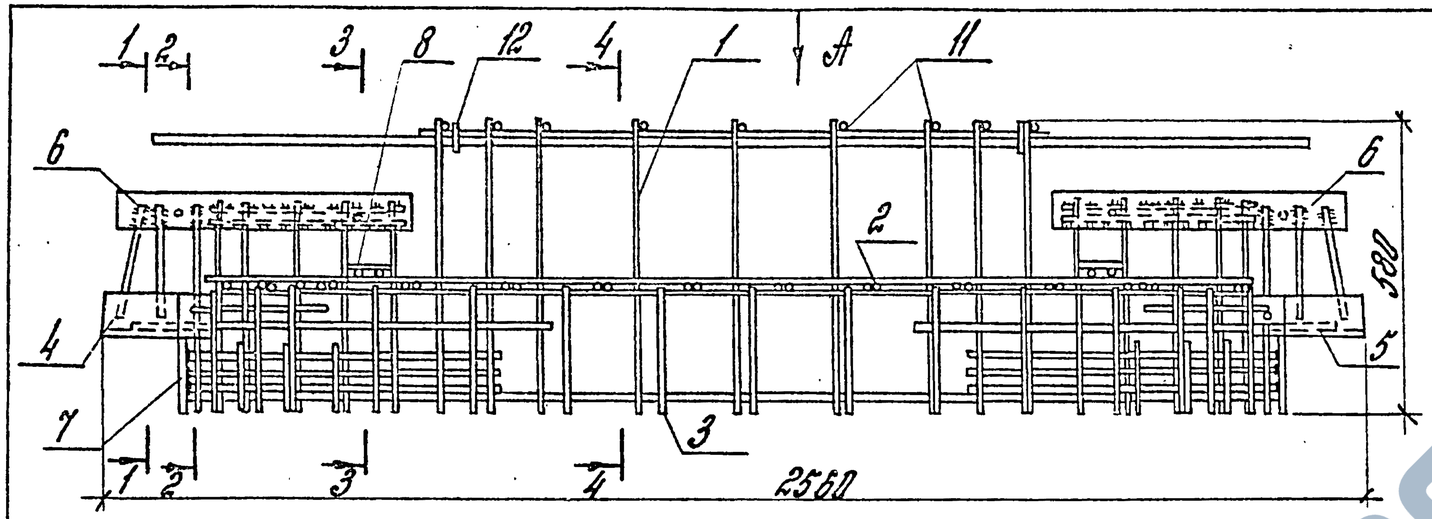

Вид А
Рис. 1

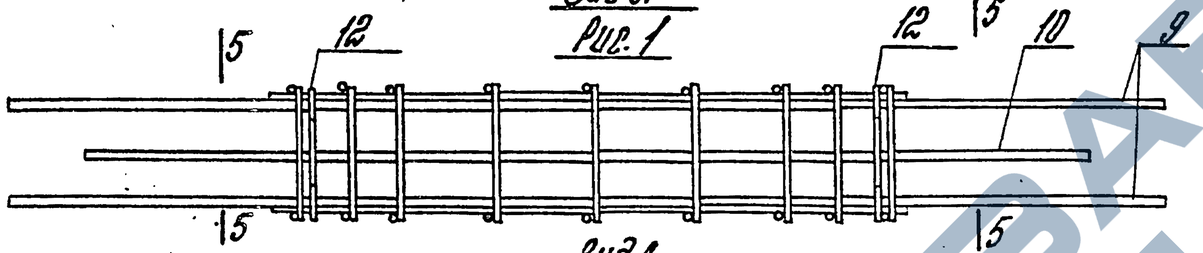

Вид А
Рис. 2

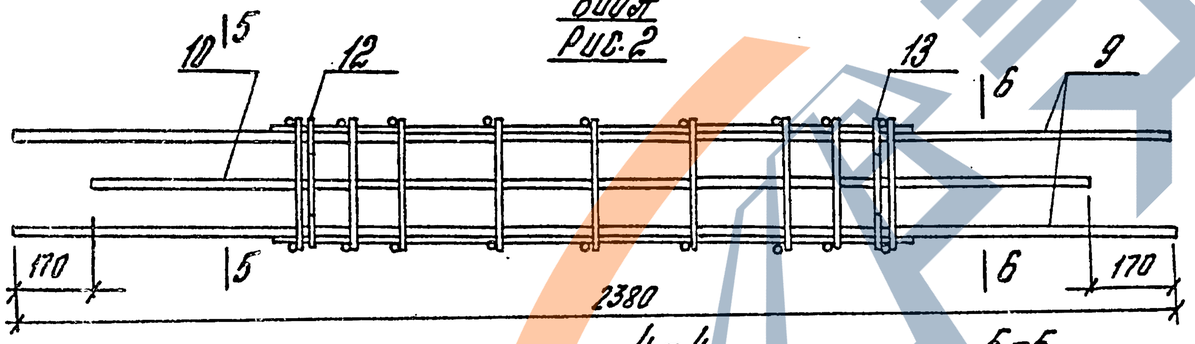

1-1

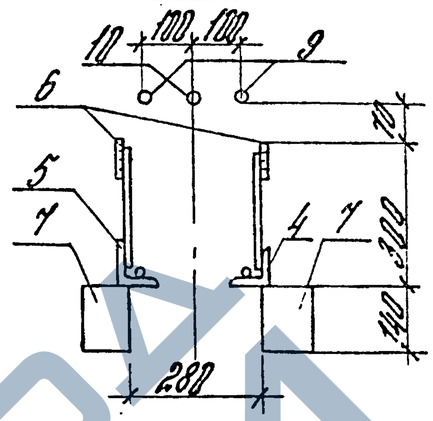

2-2

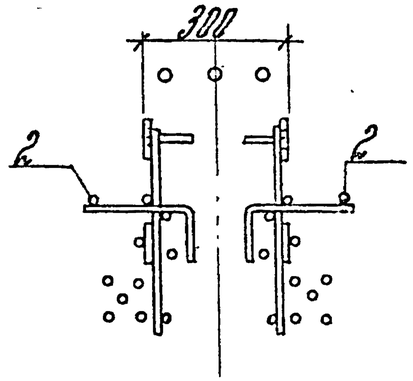

7-7
(повернуто)

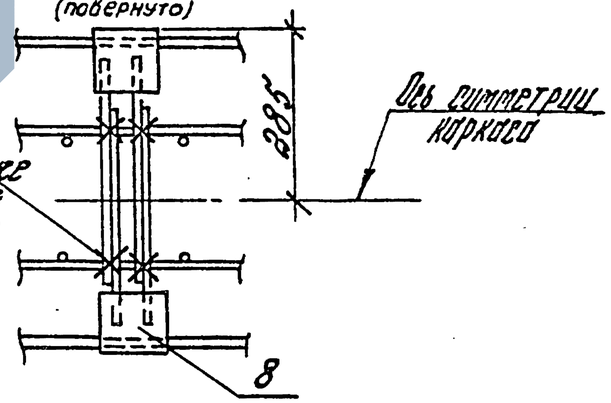

Обозначение	Марка	Рис.	Масса кг
1.020.1-4.3-4 10 –	КП 64	1	152,20
01	КП 65	2	202,54

3-3

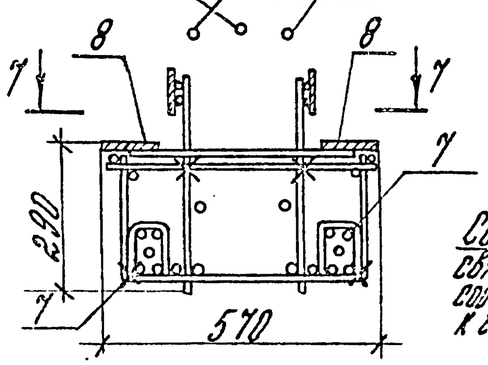

4-4

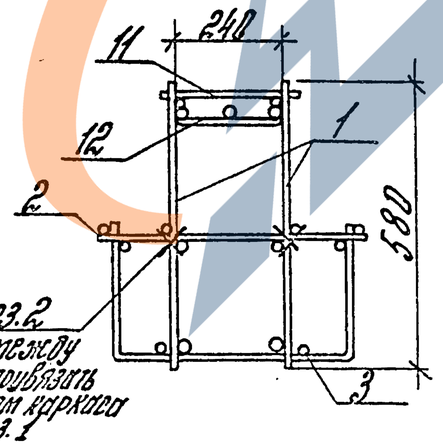

Сетки поз. 2 связать между собой и привязать к стержням каркаса поз. 1

5-5

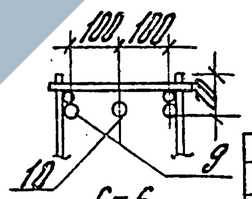

6-6

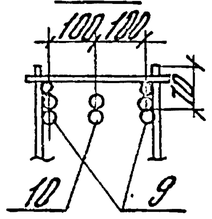

Нач. отд.	Кольцы		
Н. контр.	Еленкова		
ГИП	Еленкова		
Гл. инж.	Бочкарова		
Провер.	Ермакова		
Разраб.	Котова		

1.020.1-4. 3-4 10 СБ

Каркас пространственный (КП 64, КП 65) Сборочный чертеж

Стадия	Масса	Масштаб
Р	см. табл.	
Лист	Листов 1	

ЦНИИПРОМЗДАНИЙ

22228-04 31

Инв. № подл. | Подпись и дата | Взам. инв. №

ЗАВОД ЖБИ

Формат	Зона	Поз.	Обозначение	Наименование	Кол.	Примечание
				Документация		
			1.020. 1-4. 3-4 11 СБ	Сборочный чертеж		
			1.020. 1-4. 3-4 00 ПЗ	Пояснительная записка		
			Переменные данные для исполнений:			
			1.020. 1-4 3-4 11 (КП66)			
				Сборочные единицы		
А4		1	1.020. 1-4. 3-5 03-03	Каркас плоский КР19	2	
А4		2	1.020. 1-4. 3-5 07-02	Сетка арматурная С11	1	
А4		3	1.020. 1-4. 3-5 16	Сетка арматурная С49	1	
А4		4	1.020. 1-4. 3-5 21-04	Изделие закладное МН3^{Т}	2	
А4		5	1.020. 1-4. 3-5 21-05	Изделие закладное МН3^{Н}	2	
А4		6	1.020. 1-4. 3-5 26	Изделие закладное МН24	4	
А4		7	1.020. 1-4. 3-5 23-02	Изделие закладное МН14	2	
А4		8	1.020. 1-4. 3-5 27	Изделие закладное МН26	2	
А4		9	1.020. 1-4. 3-5 30	Изделие закладное МН30	2	
				Детали		
				Стержни отд. ГОСТ 5781-82		
Б4		10		ф32 А$\overline{III}$ l = 2380	2	30,04кг
Б4		11		ф32 А$\overline{III}$ l = 2040	1	12,75кг
Б4		12		ф12 А$\overline{III}$ l = 280	9	2,24кг
А4		13	1.020. 1-4. 3-5 32	Стержень гнутый	2	

Взам. инв. № | Подпись и дата | Инв. № подл.

Нач. отд.	Кобыш		
Н. контр.	Валенкова		
ГИП	Валенкова		
Ст. инж.	Бахарева		
Техн.	Ермакова		

1.020. 1-4. 3-4 11

Каркас пространственный КП 66, КП 67

Стадия	Лист	Листов
Р	1	2

ЦНИИПРОМЗДАНИЙ

Формат	Зона	Поз.	Обозначение	Наименование	Кол.	Примечание
			1.020. 1-4. 3-4 11-01 (КП 67)			
				Сборочные единицы		
А4		1	1.020. 1-4. 3-5 03-03	Каркас плоский КР19	2	
А4		2	1.020. 1-4. 3-5 07-02	Сетка арматурная С11	1	
А4		3	1.020. 1-4. 3-5 16	Сетка арматурная С49	1	
А4		4	1.020. 1-4. 3-5 21-04	Изделие закладное МН3^{Т}	2	
А4		5	1.020. 1-4. 3-5 21-05	Изделие закладное МН3^{Н}	2	
А4		6	1.020 1-4. 3-5 26	Изделие закладное МН24	4	
А4		7	1.020 1-4. 3-5 23-02	Изделие закладное МН14	2	
А4		8	1.020 1-4. 3-5 27	Изделие закладное МН26	2	
А4		9	1.020. 1-4. 3-5 30	Изделие закладное МН30	2	
				Детали		
				Стержни отд. ГОСТ 5781-82		
Б4		10		ф36 А$\overline{III}$ l = 2380	2	38,03кг
Б4		11		ф36 А$\overline{III}$ l = 2040	1	16,30кг
Б4		12		ф12 А$\overline{III}$ l = 280	9	2,24кг
А4		13	1.020. 1-4. 3-5 32	Стержень гнутый	2	

Взам. инв. № | Подпись и дата | Инв. № подл.

1.020. 1-4. 3-4 11 — Лист 2

22228-04 32

ЗАВОД ЖБИ

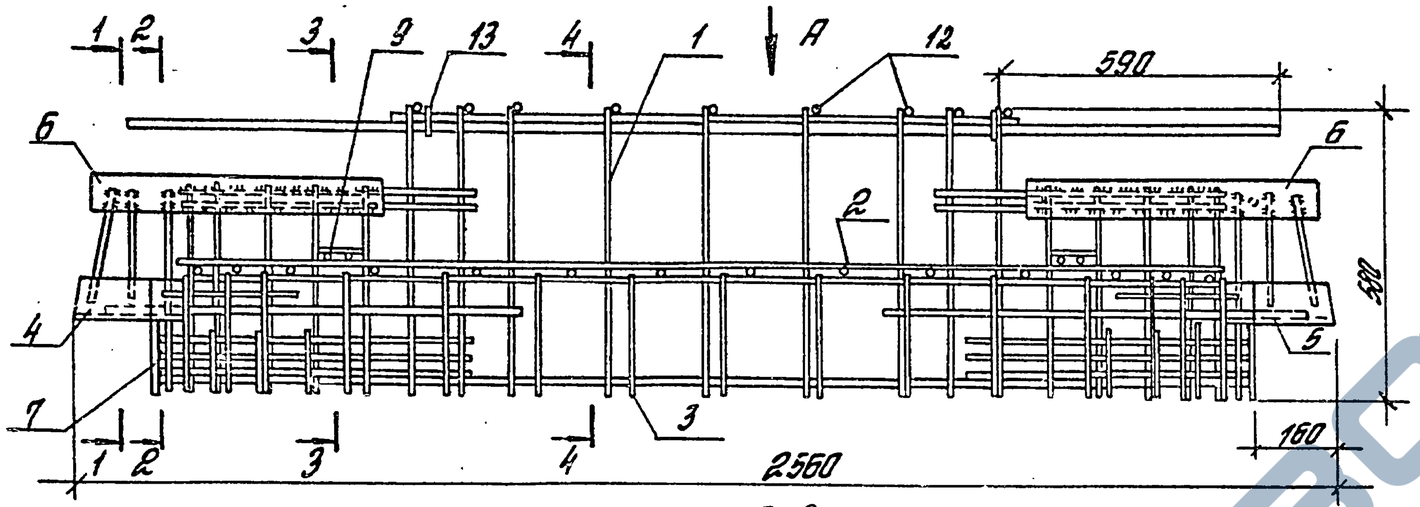

Вид А

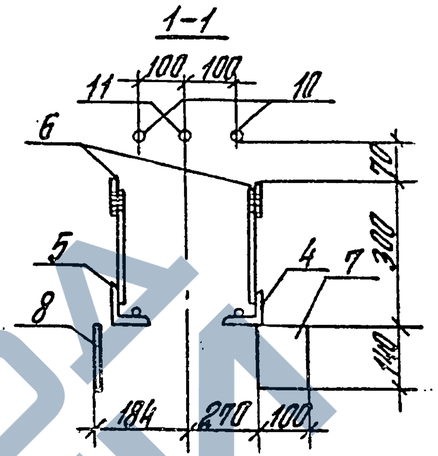

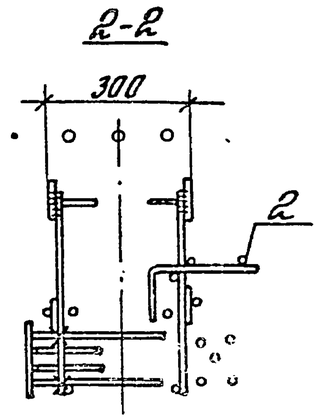

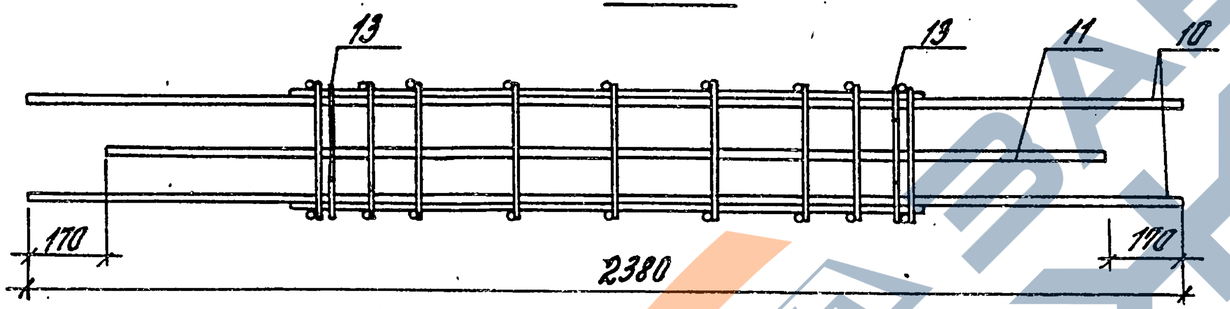

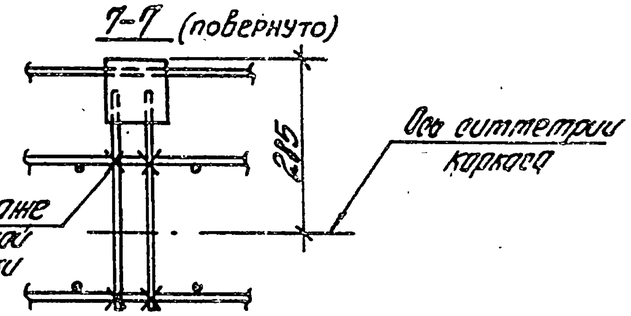

Обозначение	Марка	Масса кг
1.020.1-4.3-4 11-	КП66	165,83
01	КП67	178,37

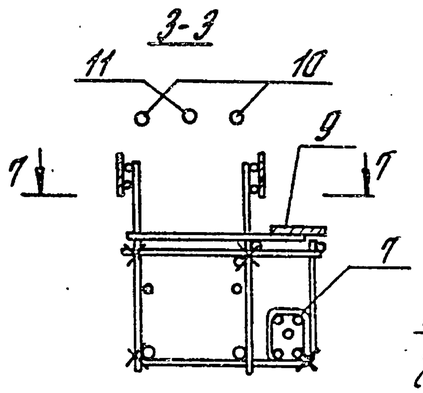

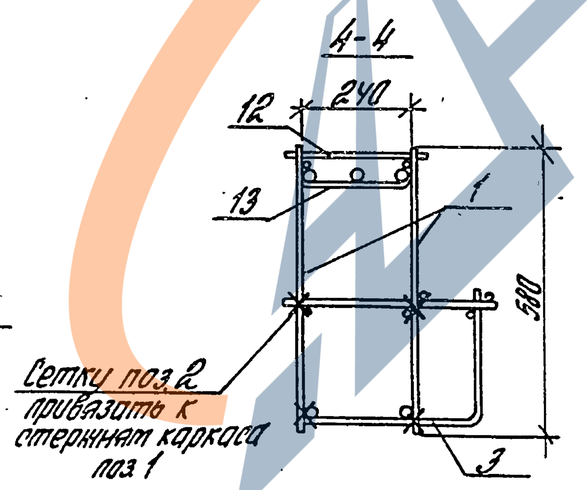

Нач. отд.	Кайны		1.020.1-4.3-4 11СБ	
Н. контр.	Валенкова		Каркас пространственный (КП66, КП67). Сборочный чертеж	Стадия: Р; Масса: ст. табл.; Масштаб:
ГИП	Валенкова			Лист; Листов 1
Ст. инж.	Бочарова			ЦНИИПРОМЗДАНИЙ
Провер.	Ермакова			
Разраб.	Котова			

Инв. № подл. | Подпись и дата | Взам. инв. №

Формат	Зона	Поз.	Обозначение	Наименование	Кол.	Примечание
				Документация		
			1.020.1-4.3-4 12 СБ	Сборочный чертеж		
			1.020.1-4.3-4 00 ПЗ	Пояснительная записка		
			Переменные данные	для исполнений:		
			1.020.1-4.3-4 12	(КП70)		
				Сборочные единицы		
А4		1	1.020.1-4.3-5 04	Каркас плоский КР24	2	
А4		2	1.020.1-4.3-5 19	Сетка арматурная С60	1	
А4		3	1.020.1-4.3-5 21-04	Изделие закладное МН3^{т}	2	
А4		4	1.020.1-4.3-5 21-05	Изделие закладное МН3^{н}	2	
А4		5	1.020.1-4.3-5 26	Изделие закладное МН24	4	
А4		6	1.020.1-4.3-5 27	Изделие закладное МН26	4	
				Детали		
				Стержни отд. ГОСТ5781-82		
Б1		7		ф32АIII l = 5380	2	67,91кг
Б4		8		ф32АIII l = 5380	1	33,95кг
Б4		9		ф8АIII l = 280	32	3,54кг
А4		10	1.020.1-4.3-5 32	Стержень гнутый	4	

Инв. № подл. | Подпись и дата | Взам. инв. №

Нач. отд.	Кобыш		
Н. контр.	Валенкова		
ГИП	Валенкова		
Ст. инж.	Горикова		
Провер.	Бунакова		

1.020.1-4.3-4 12

Каркас пространственный (КП70, КП71)

Стадия	Лист	Листов
Р	1	2

ЦНИИПромзданий

Формат	Зона	Поз.	Обозначение	Наименование	Кол.	Примечание
			1.020.1-4.3-4	12-01 (КП71)		
				Сборочные единицы		
А4		1	1.020.1-4.3-5 04	Каркас плоский КР24	2	
А4		2	1.020.1-4.3-5 19	Сетка арматурная С60	1	
А4		3	1.020.1-4.3-5 21-04	Изделие закладное МН3^{т}	2	
А4		4	1.020.1-4.3-5 21-05	Изделие закладное МН3^{н}	2	
А4		5	1.020.1-4.3-5 26	Изделие закладное МН24	4	
А4		6	1.020.1-4.3-5 27	Изделие закладное МН26	4	
				Детали		
				Стержни отд. ГОСТ5781-82		
Б4		7		ф36АIII l = 5380	2	85,97кг
Б4		8		ф36АIII l = 1700	2	27,17кг
Б4		9		ф8АIII l = 280	32	3,54кг
А4		10	1.020.1-4.3-5 32	Стержень гнутый	4	

Инв. № подл. | Подпись и дата | Взам. инв. №

1.020.1-4.3-4 12.

Лист 2

ЗАЕМА ЖЕВА

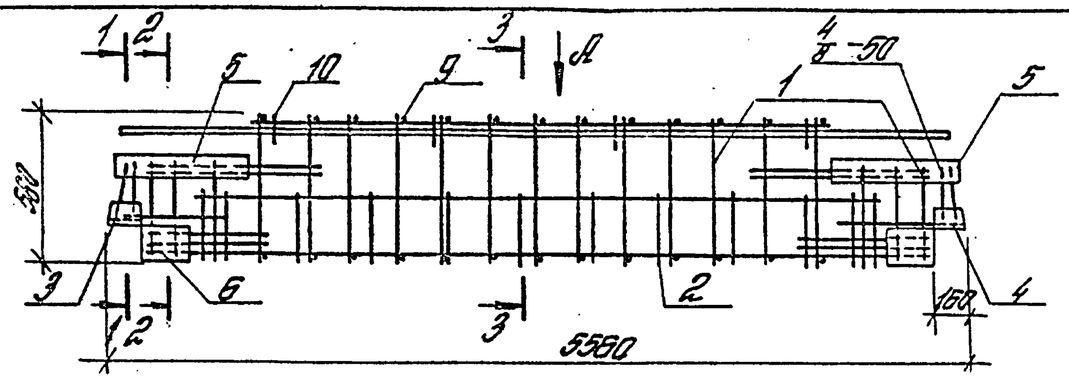

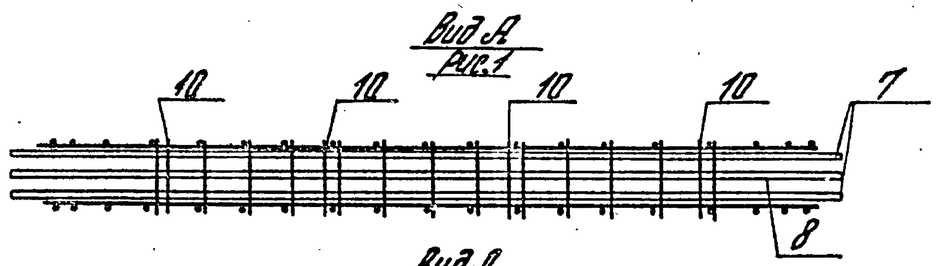

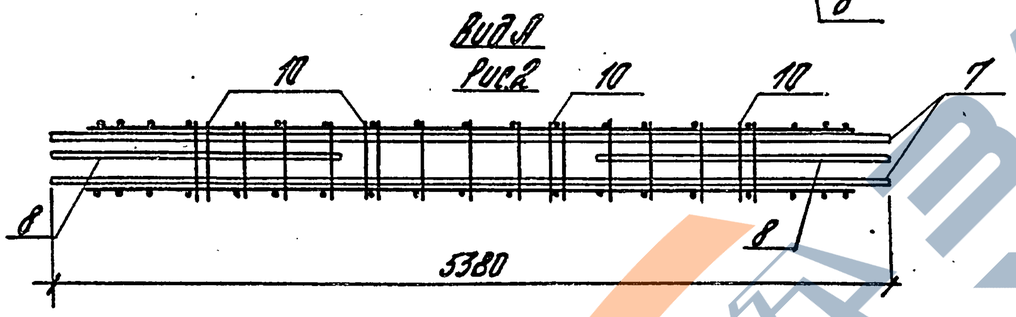

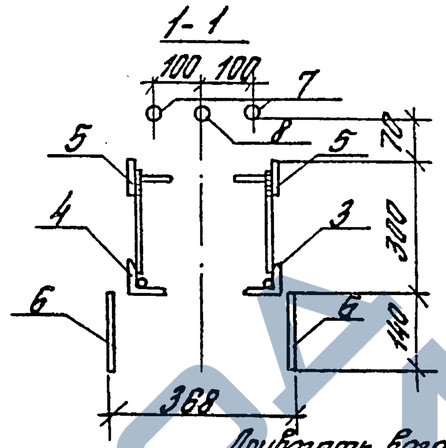

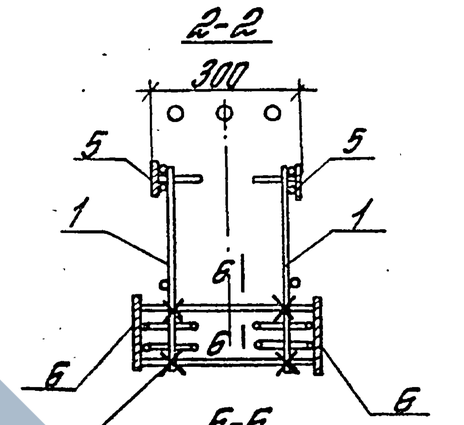

Привязать вязальной проволокой к каркасу по месту

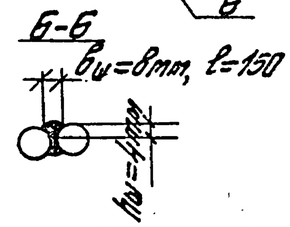

Обозначение	Марка	Рис.	Масса, кг
1.020.1-4. 3-4 12 —	КП 70	1	243,65
—01	КП 71	2	254,93

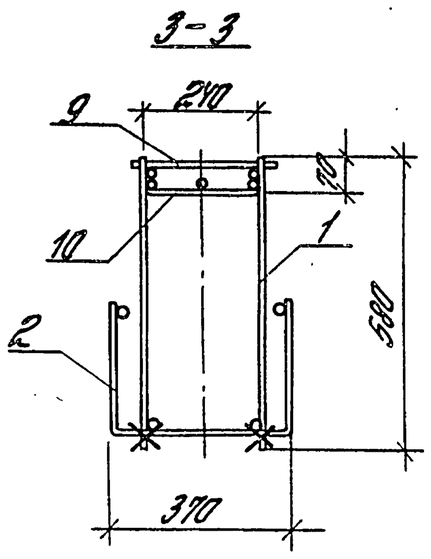

Нач.отд	Кодиш		
Н.контр	Валенкова		
ГИП	Валенкова		
Ст.инж.	Горшкова		
Провер	Ермакова		
Разраб	Котова		

1.020.1-4. 3-4 12 СБ

Каркас пространственный КП 70, КП 71 Сборочный чертеж

Стадия	Масса	Масштаб
Р	см. табл.	
Лист	Листов 1	

ЦНИИПРОМЗДАНИЙ

22228-04 35

Инв.№подл. | Подпись и дата | Взам.инв.№

ЗАВОД ЖБИ

Формат	Зона	Поз.	Обозначение	Наименование	Кол.	Примечание
				Документация		
			1.020.1-4. 3-4 13СБ	Сборочный чертеж		
			1.020.1-4. 3-4 00ПЗ	Пояснительная записка		
			Переменные данные для исполнений:			
			1.020.1-4. 3-4	13 (СМН 16)		
				Сборочные единицы		
А4		1	1.020.1-4. 3-5 21-02	Изделие закладное МН2т	1	
А4		2	1.020.1-4. 3-5 21-03	Изделие закладное МН2н	1	
А4		3	1.020.1-4. 3-5 22-10	Изделие закладное МН9т	1	
А4		4	1.020.1-4. 3-5 22-11	Изделие закладное МН9н	1	
А4		5	1.020.1-4. 3-5 17-03	Сетка арматурная С53	1	
А4		6	1.020.1-4. 3-5 23	Изделие закладное МН12	2	
			1.020.1-4. 3-4	13-01 (СМН 17)		
				Сборочные единицы		
А4		1	1.020.1-4. 3-5 21-02	Изделие закладное МН2т	1	
А4		2	1.020.1-4. 3-5 21-03	Изделие закладное МН2н	1	
А4		3	1.020.1-4. 3-5 22-12	Изделие закладное МН10т	1	
А4		4	1.020.1-4. 3-5 22-13	Изделие закладное МН10н	1	

Инв. № подл. | Подпись и дата | Взам. инв. №

Инж. отд.	Кодыш		
Н. контр.	Валенкова		
ГИП	Ямрикова		
[illegible]	[illegible]		
[illegible]	[illegible]		

1.020.1-4. 3-4 13

Изделие закладное сборное СМН 16...СМН24

Стадия	Лист	Листов
Р	1	4

ЦНИИПромзданий

Формат	Зона	Поз.	Обозначение	Наименование	Кол.	Примечание
А4		5	1.020.1-4. 3-5 17-04	Сетка арматурная С54	1	
А4		6	1.020.1-4. 3-5 23-01	Изделие закладное МН13	2	
			1.020.1-4. 3-4	13-02 (СМН 18)		
				Сборочные единицы		
А4		1	1.020.1-4. 3-5 21-02	Изделие закладное МН2т	1	
А4		2	1.020.1-4. 3-5 21-03	Изделие закладное МН2н	1	
А4		3	1.020.1-4. 3-5 22-14	Изделие закладное МН11т	1	
А4		4	1.020.1-4. 3-5 22-15	Изделие закладное МН11н	1	
А4		5	1.020.1-4. 3-5 17-05	Сетка арматурная С55	1	
А4		6	1.020.1-4. 3-5 23-03	Изделие закладное МН15	2	
			1.020.1-4. 3-4	13-03 (СМН 19)		
				Сборочные единицы		
А4		1	1.020.1-4. 3-5 21	Изделие закладное МН1т	1	
А4		2	1.020.1-4. 3-5 21-01	Изделие закладное МН1н	1	
А4		3	1.020.1-4. 3-5 22-12	Изделие закладное МН10т	1	
А4		4	1.020.1-4. 3-5 22-13	Изделие закладное МН10н	1	
А4		5	1.020.1-4. 3-5 17-05	Сетка арматурная С55	1	
А4		6	1.020.1-4. 3-5 23-01	Изделие закладное МН13	2	

Инв. № подл. | Подпись и дата | Взам. инв. №

1.020.1-4. 3-4 13

Лист 2

Формат	Зона	Поз.	Обозначение	Наименование	Кол.	Примечание
			1.020.1-4. 3-4	13-04 (СМН 20)		
				Сборочные единицы		
А4		1	1.020.1-4. 3-5 21-02	Изделие закл. МН2Т	1	
А4		2	1.020.1-4. 3-5 21-03	Изделие закл. МН2Н	1	
А4		3	1.020.1-4. 3-5 22-08	Изделие закл. МН8Т	1	
А4		4	1.020.1-4. 3-5 22-09	Изделие закл. МН8Н	1	
А4		5	1.020.1-4. 3-5 17-03	Сетка армат. С53	1	
А4		6	1.020.1-4. 3-5 23-02	Изделие закл. МН14	2	
			1.020.1-4. 3-4	13-05 (СМН 21)		
				Сборочные единицы		
А4		1	1.020.1-4. 3-5 21-02	Изделие закл. МН2Т	1	
А4		2	1.020.1-4. 3-5 21-03	Изделие закл. МН2Н	1	
А4		3	1.020.1-4. 3-5 22-12	Изделие закл. МН10Т	1	
А4		4	1.020.1-4. 3-5 22-13	Изделие закл. МН10Н	1	
А4		5	1.020.1-4. 3-5 17-05	Сетка армат. С55	1	
А4		6	1.020.1-4. 3-5 23-02	Изделие закл. МН14	2	
			1.020.1-4 3-4	13-06 (СМН 22)		
				Сборочные единицы		
А4		1	1.020.1-4. 3-5 21-02	Изделие закладн. МН2Т	1	
А4		2	1.020.1-4. 3-5 21-03	Изделие закладн. МН2Н	1	
А4		3	1.020.1-4. 3-5 22-14	Изделие закладн. МН11Т	1	
А4		4	1.020.1-4. 3-5 22-15	Изделие закладн. МН11Н	1	

Инв.№ подл. | Подпись и дата | Взам. инв.№

Формат	Зона	Поз.	Обозначение	Наименование	Кол.	Примечание
А4		5	1.020.1-4. 3-5 17-05	Сетка армат. С55	1	
А4		6	1.020.1-4. 3-5 23-03	Изделие закладн. МН15	2	
			1.020.1-4. 3-4	13-07 (СМН 23)		
				Сборочные единицы		
А4		1	1.020.1-4. 3-5 21-	Изделие закладн. МН1Т	1	
А4		2	1.020.1-4. 3-5 21-01	Изделие закладн. МН1Н	1	
А4		3	1.020.1-4. 3-5 22-08	Изделие закладн. МН8Т	1	
А4		4	1.020.1-4. 3-5 22-09	Изделие закладн. МН8Н	1	
А4		5	1.020.1-4. 3-5 17-03	Сетка армотурн. С53	1	
А4		6	1.020.1-4. 3-5 23-02	Изделие закладн. МН14	2	
			1.020.1-4 3-4	13-08 (СМН 24)		
				Сборочные единицы		
А4		1	1.020.1-4. 3-5 21-	Изделие закл. МН1Т	1	
А4		2	1.020.1-4. 3-5 21-01	Изделие закл. МН1Н	1	
А4		3	1.020.1-4. 3-5 22-12	Изделие закл. МН10Т	1	
А4		4	1.020.1-4. 3-5 22-13	Изделие закл. МН10Н	1	
А4		5	1.020.1-4. 3-5 17-04	Сетка армат. С54	1	
А4		6	1.020.1-4. 3-5 23-02	Изделие закл. МН14	2	

Инв.№ подл. | Подпись и дата | Взам. инв.№

ГАЗПРОМ ГЕОЛОГИЯ

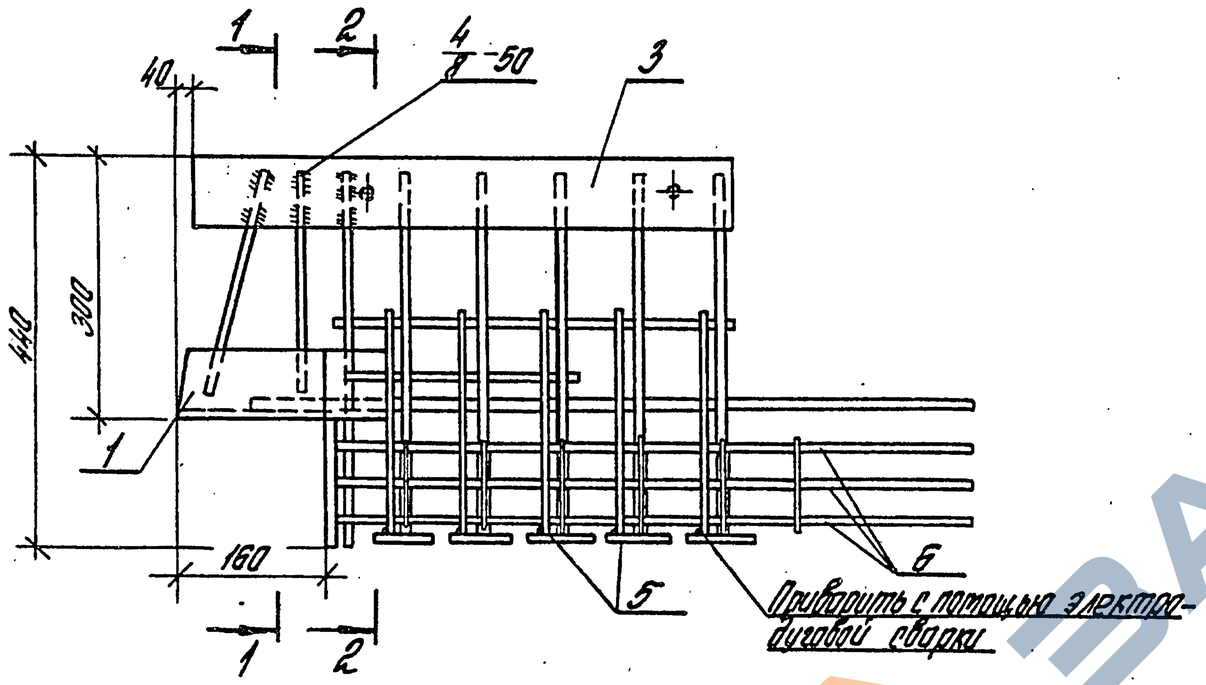

Обозначение	Марка	Масса, кг	
1.020.1-4. 3-4 13	СТН16	35,28	
-01	СТН17	39,97	
-02	СТН18	46,60	
-03	СТН19	40,84	
-04	СТН20	35,94	
-05	СТН21	42,68	
-06	СТН22	46,84	
-07	СТН23	35,20	
-08	СТН24	40,31	

1-1

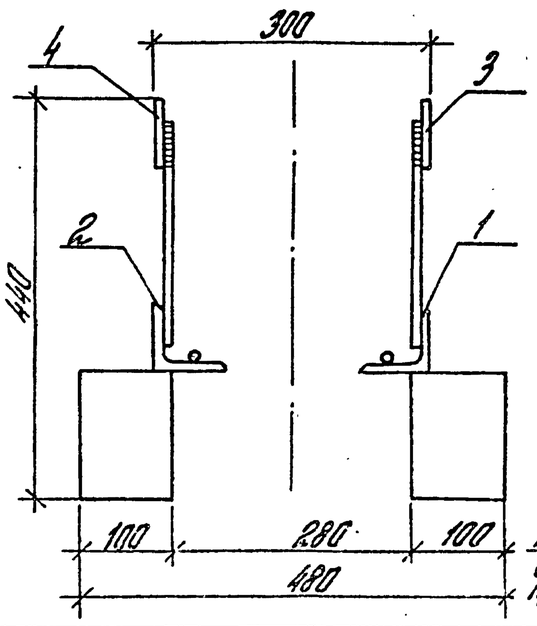

2-2

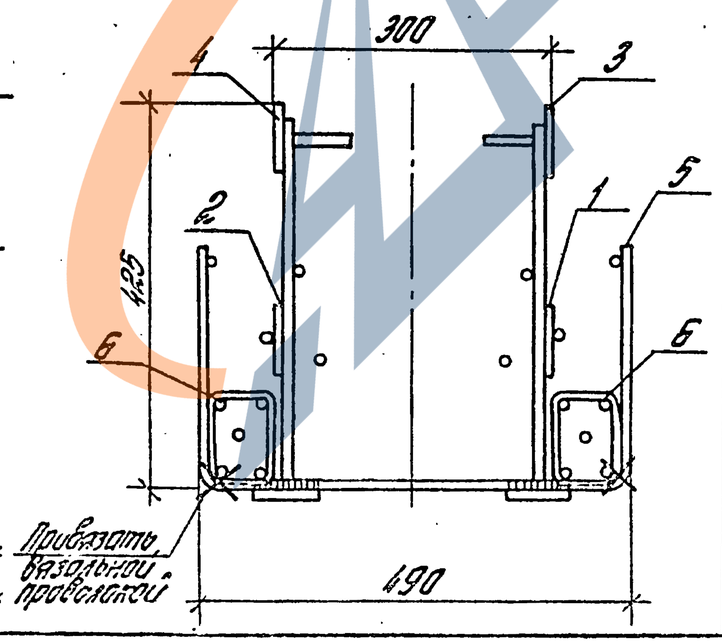

Нач.отд.	Кодыш		
Н.сектора	Валенкова		
ГИП	Валенкова		
Ст.инж.	Бочарова		
Провер.	Ермакова		
Разраб.	Котова		

1.020.1-4. 3-4 13 СБ

Изделие закладное сборное СТН16...СТН24 Сборочный чертеж.

Стадия	Масса	Масштаб
Р	см. табл	
Лист	Листов 1	

ЦНИИПРОМЗДАНИЙ

Инв.№ подл. | Подпись и дата | Взам.инв.№

22228-04 38

ЗАВОД ЖБИ

Формат	Зона	Поз.	Обозначение	Наименование	Кол.	Примечание
				Документация		
			1.020.1-4. 3-4 14 СБ	Сборочный чертеж		
			1.020.1-4. 3-4 ПЗ	Пояснительная записка		
			Переменные данные для исполнений:			
			1.020.1-4. 3-4 14	(СТН 26Т)		
				Сборочные единицы		
А4		1	1.020.1-4. 3-5 21	Изделие закладное МН1Т	1	
А4		2	1.020.1-4. 3-5 22-12	Изделие закладное МН10Т	1	
А4		3	1.020.1-4. 3-5 23-01	Изделие закладное МН13	1	
А4		4	1.020.1-4. 3-5 18-01	Сетка арматурная С57	1	
			1.020.1-4. 3-4 14-01	(СТН 26Н)		
				Сборочные единицы		
А4		1	1.020.1-4. 3-5 21-01	Изделие закладное МН1Н	1	
А4		2	1.020.1-4. 3-5 22-13	Изделие закладное МН10Н	1	
А4		3	1.020.1-4. 3-5 23-01	Изделие закладное МН13	1	
А4		4	1.020.1-4. 3-5 18-01	Сетка арматурная С57	1	
			1.020.1-4. 3-4 14-02	(СТН 27Т)		
				Сборочные единицы		
А4		1	1.020.1-4. 3-5 21-02	Изделие закладное МН2Т	1	
А4		2	1.020.1-4. 3-5 22-14	Изделие закладное МН11Т	1	
А4		3	1.020.1-4. 3-5 23-03	Изделие закладное МН15	1	
А4		4	1.020.1-4. 3-5 18-01	Сетка арматурная С57	1	

Взам. инв. № | Подпись и дата | Инв. № подл.

Нач. отд.	Кадыш		
Н. контр.	Валенкова		
ГИП	Валенкова		
Гл. инж.	Бочарова		
Провер.	Ермакова		

1.020.1-4. 3-4 14

Изделие закладное СТН26; СТН27

Стадия	Лист	Листов
Р	1	2

ЦНИИПРОМЗДАНИЙ

Формат	Зона	Поз.	Обозначение	Наименование	Кол.	Примечание
			1.020.1-4. 3-4 14-03	(СТН 27Н)		
				Сборочные единицы		
А4		1	1.020.1-4. 3-5 21-03	Изделие закладное МН2Н	1	
А4		2	1.020.1-4. 3-5 22-15	Изделие закладное МН11Н	1	
А4		3	1.020.1-4. 3-5 23-03	Изделие закладное МН15	1	
А4		4	1.020.1-4. 3-5 18-01	Сетка арматурная С57	1	

Взам. инв. № | Подпись и дата | Инв. № подл.

1.020.1-4. 3-4 14

Лист 2

ЗАРЕЧКЕВИЧ

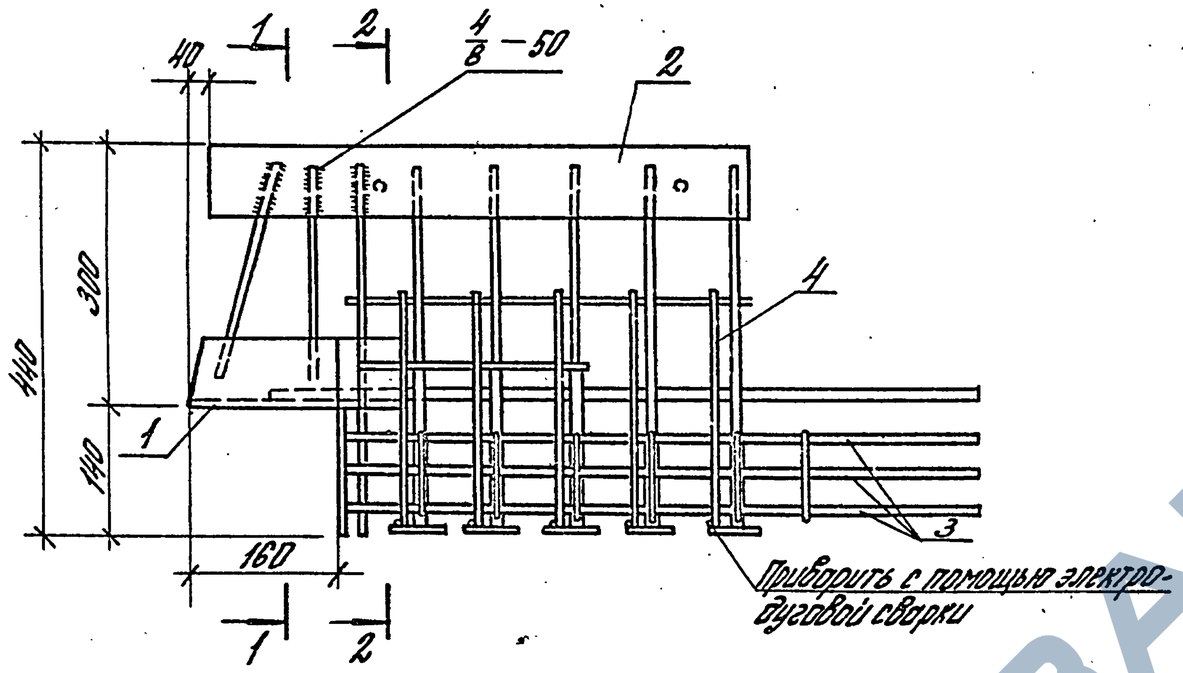

Обозначение	Марка	Масса, кг	Примечание
1.020.1-4.3-4 14 –	СМН26^{Т}	21,47	изображено
–01	СМН26^{Н}	21,47	зеркальное отражение
–02	СМН27^{Т}	24,45	изображено
–03	СМН27^{Н}	24,45	зеркальное отражение

1-1

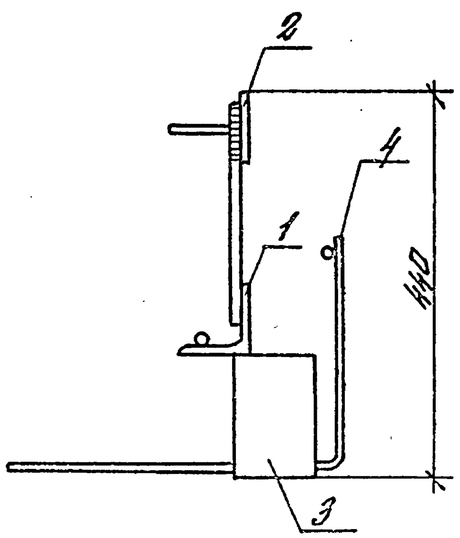

2-2

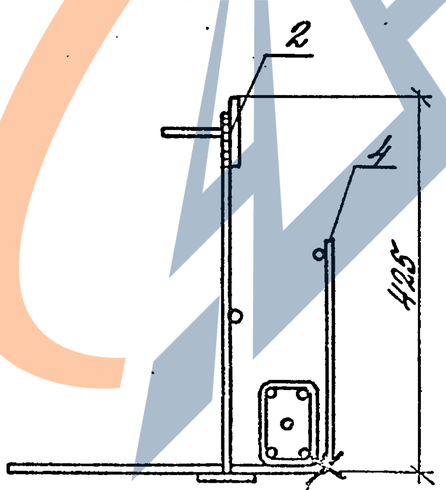

Привязать вязальной проволокой

Нач.отд.	Ковыш		
Н.контр.	Валенкова		
ГИП	Валенкова		
Ст.инж.	Бочарова		
Провер.	Ермакова		
Разраб.	Котова		

1.020.1-4. 3-4 14СБ

Изделие закладное сборное СМН26; СМН27 Сборочный чертеж.

Стадия	Масса	Масштаб
Р	см. табл.	
Лист	Листов 1	

ЦНИИПромзданий

Инв.№ подл. | Подпись и дата | Взам. инв.№

22228-04 40

ЗАВОД ЖБИ

Формат	Зона	Поз.	Обозначение	Наименование	Кол.	Примечание
				Документация		
			1.020.1-4. 3-4 15 СБ	Сборочный чертеж		
			1.020.1-4. 3-4 ОО ПЗ	Пояснительная записка		
			Переменные данные для исполнений:			
			1.020.1-4. 3-4 15	(СМН 31^{Т})		
				Сборочные единицы		
А4		1	1.020.1-4. 3-5 21	Изделие закладное МН1^{Т}	1	
А4		2	1.020.1-4. 3-5 24-04	Изделие закладное МН18^{Т}	1	
А4		3	1.020.1-4. 3-5 25	Изделие закладное МН21	1	
			1.020.1-4.3-4 15-01	(СМН 31^{Н})		
				Сборочные единицы		
А4		1	1.020.1-4. 3-5 21-01	Изделие закладное МН1^{Н}	1	
А4		2	1.020.1-4. 3-5 24-05	Изделие закладное МН18^{Н}	1	
А4		3	1.020.1-4. 3-5 25	Изделие закладное МН21	1	

Инв.№ подл. | Подпись и дата | Взам. инв.№

Нач.отд.	Кадыш		
Н.контр.	Валенкова		
ГИП	Валенкова		
Ст.инж.	Кочарова		
Провер.	Ермакова		

1.020.1-4. 3-4 15

Изделие закладное СМН31 ; СМН32

Стадия	Лист	Листов
Р	1	2

ЦНИИПРОМЗДАНИЙ

Формат	Зона	Поз.	Обозначение	Наименование	Кол.	Примечание
			1.020.1-4.3-4 15-02	(СМН 32^{Т})		
				Сборочные единицы		
А4		1	1.020.1-4. 3-5 21-02	Изделие закладное МН2^{Т}	1	
А4		2	1.020.1-4. 3-5 24-06	Изделие закладное МН19^{Т}	1	
А4		3	1.020.1-4. 3-5 25	Изделие закладное МН21	1	
			1.020.1-4.3-4 15-03	(СМН 32^{Н})		
				Сборочные единицы		
А4		1	1.020.1-4. 3-5 21-03	Изделие закладное МН2^{Н}	1	
А4		2	1.020.1-4. 3-5 24-07	Изделие закладное МН19^{Н}	1	
А4		3	1.020.1-4. 3-5 25	Изделие закладное МН21	1	

Инв.№ подл. | Подпись и дата | Взам. инв.№

1.020.1-4. 3-4 15

Лист 2

ЗАВОД КЕБИТ

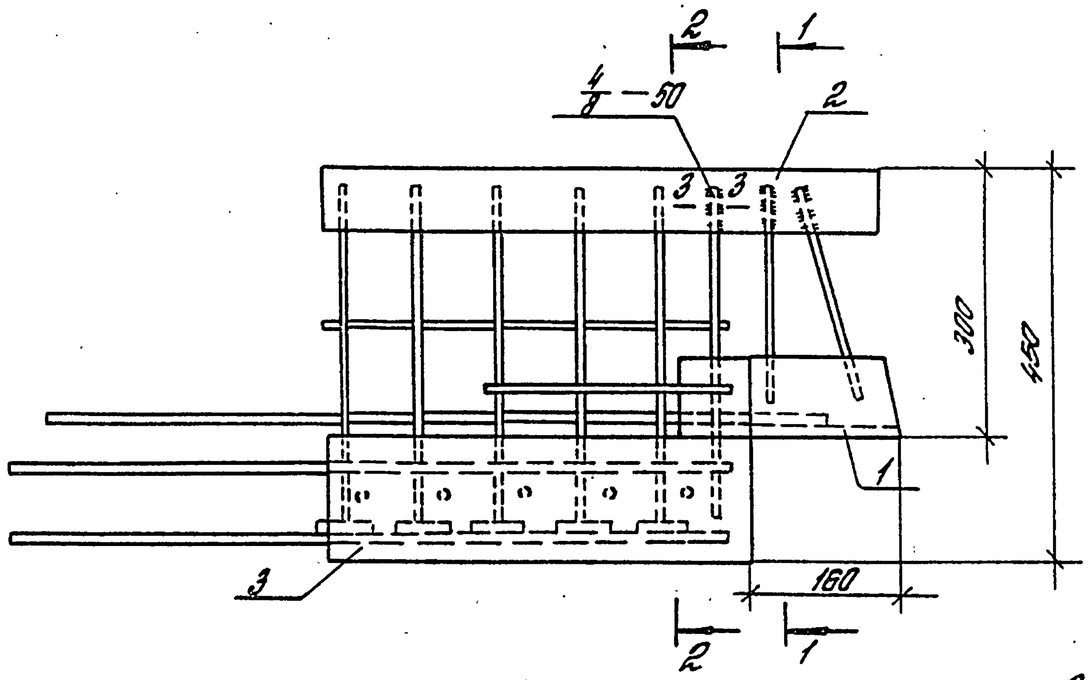

Обозначение	Марка	Масса, кг	Примечание
1.020.1-4. 3-4 15-	СМН31^{т}	20,91	изображено
-01	СМН31^{н}	20,91	зеркальное отражение
-02	СМН32^{т}	22,59	изображено
-03	СМН32^{н}	22,59	зеркальное отражение

3-3

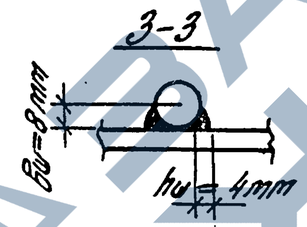

1-1

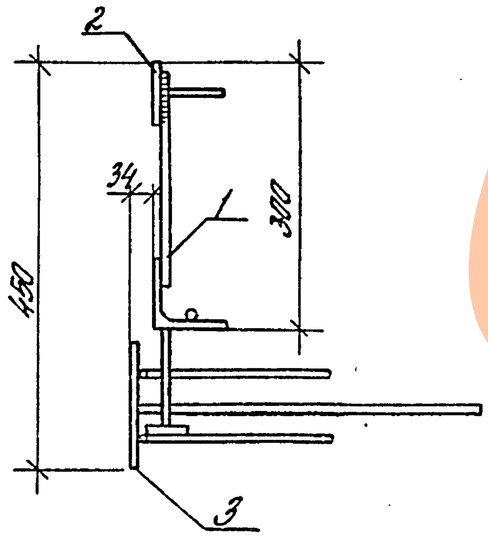

2-2

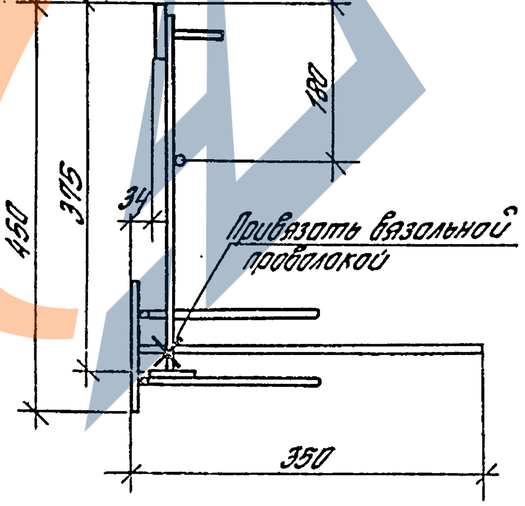

Нач.отд	Кобыш		
Н.контр	Валенкова		
ГИП	Валенкова		
Ст.инж.	Бочарова		
Провер.	Ерфакова		
Разраб.	Катова		

1.020.1-4. 3-4 15СБ

Изделие закладное сборное СМН31, СМН32 Сборочный чертеж.

Стадия	Масса	Масштаб
Р	см. табл.	
Лист	Листов 1	

ЦНИИПРОМЗДАНИЙ

Инв.№ подл. | Подпись и дата | Взам.инв.№

Отп 13.03.94

ЗАВОД ЖБИ