https://zavodjbi.com/

ТИПОВЫЕ КОНСТРУКЦИИ, ИЗДЕЛИЯ И УЗЛЫ ЗДАНИЙ И СООРУЖЕНИЙ

СЕРИЯ 1.132.1-15

ПАНЕЛИ НАРУЖНЫХ СТЕН

ЛЕГКОБЕТОННЫЕ ОДНОСЛОЙНЫЕ ОДНОРЯДНОЙ РАЗРЕЗКИ ДЛЯ КРУПНОПАНЕЛЬНЫХ ЖИЛЫХ ЗДАНИЙ С МАЛЫМ ШАГОМ ПОПЕРЕЧНЫХ СТЕН И ВЫСОТОЙ ЭТАЖА 3,0 м

ВЫПУСК 1

ПАНЕЛИ ТОЛЩИНОЙ 400 и 450 мм

РАБОЧИЕ ЧЕРТЕЖИ

https://zavodjbi.com/

https://zavodjbi.com/

ТИПОВЫЕ КОНСТРУКЦИИ, ИЗДЕЛИЯ И УЗЛЫ ЗДАНИЙ И СООРУЖЕНИЙ

СЕРИЯ 1.132.1-15

ПАНЕЛИ НАРУЖНЫХ СТЕН

ЛЕГКОБЕТОННЫЕ ОДНОСЛОЙНЫЕ ОДНОРЯДНОЙ РАЗРЕЗКИ ДЛЯ КРУПНОПАНЕЛЬНЫХ ЖИЛЫХ ЗДАНИЙ С МАЛЫМ ШАГОМ ПОПЕРЕЧНЫХ СТЕН И ВЫСОТОЙ ЭТАЖА 3,0 М

ВЫПУСК 1

ПАНЕЛИ ТОЛЩИНОЙ 400 и 450мм

РАБОЧИЕ ЧЕРТЕЖИ

РАЗРАБОТАНЫ ЛЕНЗНИИЭП

ГЛ. ИНЖЕНЕР ИНСТИТУТА — А.В.РЯЗАНОВ

ГЛ. КОНСТРУКТОР ИНСТИТУТА — Р.А.ПОПОВ

ГЛ. КОНСТРУКТОР АПМ-1 — М.Н. СМОЛИЧ

ГЛ. ИНЖЕНЕР ПРОЕКТА — Е.П. ГУРОВ

УТВЕРЖДЕНЫ И ВВЕДЕНЫ В ДЕЙСТВИЕ С 30.04.86

ГОСГРАЖДАНСТРОЕМ

ПРИКАЗ № 23 ОТ 20.01.86

https://zavodjbi.com/

Обозначение	Наименование	Стр.
1.132.1-15.1 00.0.0.00ТО	Техническое описание	3
1.132.1-15.1 00.0.0.00НИ	Номенклатура	12
1.132.1-15.1 01.0.0.00	Панель 1ПСН...-1; 1ПСН...-2	15
1.132.1-15.1 01.0.0.00СБ	Панель 1ПСН...-1; 1ПСН...-2 Сборочный чертеж	16
1.132.1-15.1 02.0.0.00	Панель 1ПСН...-3; 1ПСН...-3л	17
1.132.1-15.1 02.0.0.00СБ	Панель 1ПСН...-3; 1ПСН...-3л Сборочный чертеж	18
1.132.1-15.1 03.0.0.00	Панель 1ПСН...-4	19
1.132.1-15.1 04.0.0.00	Панель 2ПСН...-1; 2ПСН...-2	20
1.132.1-15.1 04.0.0.00СБ	Панель 2ПСН...-1; 2ПСН...-2 Сборочный чертеж	21
1.132.1-15.1 05.0.0.00	Панель 2ПСН...-1л; 2ПСН...-2л	22
1.132.1-15.1 05.0.0.00СБ	Панель 2ПСН...-1л; 2ПСН...-2л Сборочный чертеж	23
1.132.1-15.1 06.0.0.00	Панель 2ПСН...-3; 2ПСН...-3л	24
1.132.1-15.1 06.0.0.00СБ	Панель 2ПСН...-3; 2ПСН...-3л Сборочный чертеж	25
1.132.1-15.1 07.0.0.00	Панель 3ПСН...-2; 3ПСН...-3	26
1.132.1-15.1 07.0.0.00СБ	Панель 3ПСН-2; 3ПСН...-3 Сборочный чертеж	27
1.132.1-15.1 08.0.0.00	Панель 3ПСН...-2л; 3ПСН...-3л	28
1.132.1-15.1 08.0.0.00СБ	Панель 3ПСН...-2л; 3ПСН...-3л Сборочный чертеж	29
1.132.1-15.1 09.0.0.00	Панель 4ПСН...-2	30
1.132.1-15.1 10.0.0.00	Панель 5ПСН...-1; 5ПСН...-2	31
1.132.1-15.1 10.0.0.00СБ	Панель 5ПСН...-1; 5ПСН...-2 Сборочный чертеж	32
1.132.1-15.1 11.0.0.00	Панель 5ПСН...-1л; 5ПСН...-2л	33
1.132.1-15.1 11.0.0.00СБ	Панель 5ПСН...-1л; 5ПСН...-2л Сборочный чертеж	34
1.132.1-15.1 12.0.0.00	Панель 6ПСН...-1; 6ПСН...-1.1л	35
1.132.1-15.1 12.0.0.00СБ	Панель 6ПСН...-1; 6ПСН...-1.1л Сборочный чертеж	36
1.132.1-15.1 13.0.0.00	Панель 7ПСН...-2; 7ПСН...-2л	37
1.132.1-15.1 13.0.0.00СБ	Панель 7ПСН...-2; 7ПСН...-2л Сборочный чертеж	38
1.132.1-15.1 14.0.0.00	Панель 8ПСН...-2; 9ПСН...-2	39
1.132.1-15.1 14.0.0.00СБ	Панель 8ПСН...-2; 9ПСН...-2 Сборочный чертеж	40
1.132.1-15.1 00.0.0.00Д1	Узлы 1...45	41
1.132.1-15.1 01.1.0.00	Каркас пространственный КП (КП1...КП6л)	52
1.132.1-15.1 01.1.0.00СБ	Каркас пространственный КП (КП1...КП6л). Сборочный чертеж.	53
1.132.1-15.1 01.2.0.00	Каркас пространственный КП (КП7...КП12л)	54

Инв.№ подл. | Подп. и дата | Взам. инв.№

Нач.отд.	Гуров	
Н.контр.	Ильина	
ГИП	Гуров	
Рук.гр.	Канина	
Ст.инж.	Гиль	

1.132.1-15.1 00.0.0.00

Содержание

Стадия	Лист	Листов
Р	1	2

ЛенЗНИИЭП

Обозначение	Наименование	Стр.
1.132.1-15.1 01.2.0.00	Каркас пространственный КП (КП7 ... КП12л). Сборочный чертеж	55
1.132.1-15.1 02.1.0.00	Каркас пространственный КП (КП13... КП16л)	56
1.132.1-15.1 02.1.0.00СБ	Каркас пространственный КП (КП13... КП16л)., Сборочный чертеж	57
1.132.1-15.1 03.2.0.00	Каркас пространственный КП (КП17... КП22·)	58
1.132.1-15.1 03.2.0.00СБ	Каркас пространственный КП (КП17... КП22·). Сборочный чертеж	60
1.132.1-15.1 06.1.0.00	Каркас пространственный КП (КП23... КП24л)	61
1.132.1-15.1 06.1.0.00СБ	Каркас пространственный КП (КП23... КП24л) Сборочный чертеж	62
1.132.1-15.1 07.1.0.00	Каркас пространственный КП (КП25... КП26л)	63
1.132.1-15.1 07.1.0.00СБ	Каркас пространственный КП (КП25... КП26л). Сборочный чертеж	64
1.132.1-15.1 10.1.0.00	Каркас пространственный КП (КП27... КП30л)	65
1.132.1-15.1 10.1.0.00СБ	Каркас пространственный КП (КП27... КП30л). Сборочный чертеж	66
1.132.1-15.1 10.2.0.00	Каркас пространственный КП (КП31... КП34л)	67
1.132.1-15.1 10.2.0.00СБ	Каркас пространственный КП (КП31... КП34л). Сборочный чертеж.	68
1.132.1-15.1 12.1.0.00	Каркас пространственный КП (КП35... КП38л)	69
1.132.1-15.1 12.1.0.00СБ	Каркас пространственный КП (КП35... КП38л). Сборочный чертеж	70
1.132.1-15.1 13.1.0.00	Каркас пространственный КП (КП39... КП44л)	71
1.132.1-15.1 13.1.0.00СБ	Каркас пространственный КП (КП39... КП44л) Сборочный чертеж.	73
1.132.1-15.1 00.0.0.00А2	Узлы 1... 9	74
1.132.1-15.1 14.1.0.00	Заполнение проемов (ОК1... ОК7л)	78
1.132.1-15.1 14.1.0.00СБ	Заполнение проемов (ОК1... ОК7л) Сборочный чертеж	80
1.132.1-15.1 01.1.1.00	Каркас плоский КР (КР1... КР16)	82
1.132.1-15.1 01.1.1.00СБ	Каркас плоский КР (КР1... КР16) Сборочный чертеж	83
1.132.1-15.1 01.1.2.00	Каркас плоский КР (КР17... КР31)	84
1.132.1-15.1 01.1.2.00СБ	Каркас плоский КР (КР17... КР31) Сборочный чертеж	85
1.132.1-15.1 01.1.3.00	Сетка арматурная С (С1... С8)	86
1.132.1-15.1 01.1.3.00СБ	Сетка арматурная С (С1... С8) Сборочный чертеж	87
1.132.1-15.1 01.1.4.00	Изделие закладное Мна (Мна1... Мна4)	88
1.132.1-15.1 01.1.4.00СБ	Изделие закладное Мна (Мна1... Мна4) Сборочный чертеж	88
1.132.1-15.1 01.1.5.00	Изделие закладное Мн (Мн5, Мн6)	89
1.132.1-15.1 01.1.5.00СБ	Изделие закладное Мн (Мн5, Мн6) Сборочный чертеж	89
1.132.1-15.1 01.1.6.00	Стержень гнутый Ан (Ан1... Ан6); петля П (П1... П5)	90
1.132.1-15.1 00.0.0.00РС	Ведомость расхода стали	91
1.132.1-15.1 00.0.0.00РМ	Ведомость расхода материалов	98,4

Внесены изменения рук. гр. Ильина 24.12.86г.

Взам. инв. N | Подп. и дата | Инв. N подл.

1.132.1-15.1 00.0.0.00 — Лист 2

1. Общая часть. Область применения

1.1. Рабочие чертежи унифицированных однослойных панелей наружных стен предназначены для проектирования и строительства крупнопанельных жилых зданий до 9 этажей в I климатическом районе (подрайоны IA, IБ IГ, IД) на обычных и вечномерзлых грунтах, используемых по принципу I и II.

1.2. Номенклатура панелей, принятая в данном выпуске, согласована Госграждапстроем письмом от 27.04.83г. №3-547.

1.3. Общие исходные данные, принятые при разработке рабочих чертежей панелей, приведены в табл. 1

Таблица 1

Исходные данные	Параметры	Примечание
Расчетная температура наружного воздуха	До минус 45°С	см. табл. 2
Температура внутренняя	Плюс 5° с	
Характер нагружения панелей	Несущие и самонесущие	
Номенклатура легких бетонов для изготовления панелей.	Согласно ГОСТ 11024-84	
Плотность бетона и марка прочности	Плотность не более 1000кг/м3, марка М50, марка 75	
Предельно допустимая величина деформации здания	Не более 0,0008	
Изготовление панелей	В положении фасадной поверхностью вниз с применением металлической формооснастки	

2. Номенклатура панелей, конструктивные решения, материалы

2.1. Номенклатура панелей принята исходя из унифицированных планировочных параметров крупнопанельных жилых зданий, строящихся в I климатическом районе.

2.2. Все панели в зависимости от планировочных ситуаций на плане здания разделены на группы. Группы панелей приведены на листе 6.

2.3. Боковые грани панелей разработаны с учетом применения в проектах закрытого типа стыков (согласно ВСН 32-77 табл. 4).

Панели поверху имеют противодождевой барьер в виде гребня, понизу - выступ (зуб), препятствующий попаданию влаги в полость стыка.

По вертикальным боковым граням панелей в проекте предусмотрено устройство шпонок, замоноличиваемых на монтаже, в углах панелей (поверху и понизу) - петлевые выпуски для связи панелей между собой и с внутренними стенами. Петлевые выпуски на расстоянии 1,8м от нижней опорной грани предназначены для крепления струбцин в процессе монтажа панелей. Для крепления ограждений балконов и лоджий на наружной поверхности панелей предусмотрены закладные изделия.

2.4. Выпуском предусмотрено применение деревянных окон и балконных дверей с тройным остеклением.

Нач.отд.	Гуров		1.132.1-15.1 00.0.0.00ТО
Н.контр.	Ильина		Техническое описание
ГИП	Гуров		Стадия Р; Лист 1; Листов 9
Рук.гр.	Канина		ЛенЗНИИЭП
Ст.инж.	Гиль		

Инв. N подл. | Подпись и дата | Взам. инв. №

Формат А3

(согласно серии 1.136.5-17). Заполнение проемов выполняется после термообработки панелей, крепление коробок- к деревянным антисептированным пробкам.

2.5. Панели рассчитаны и законструированы как бетонные изделия (кроме перемычек и узких простенков), их армирование принять конструктивно. Панели выполняются из легкого бетона марки М50 для 5 этажных зданий, марки М75 — для 9 этажных зданий.

2.6. Панели выполняются с наружным фактурным слоем из цементного раствора или тяжелого бетона на мелком (до 10мм) заполнителе. Марка раствора (или бетона) принята М100, толщина слоя - 20 мм. Внутренний отделочный слой принят толщиной 15 мм.

2.7. При разработке конструкций стеновых панелей принято, что в зеркальных изображениях панелей и их марок положение балконный двери такие зеркально.

2.8. Предел огнестойкости панелей принят согласно СН и П II-2-80 не менее 2 часов.

2.9. Армирование панелей выполняется пространственными арматурными каркасами, собираемыми из плоских вертикальных каркасов и отдельных горизонтальных стержней.

Арматура классов А-III по ГОСТ 5781-82 и Вр I по ГОСТ 6727-80.

2.10. Изготовление и сборка арматурных изделий выполняется с применением контактной точечной сварки согласно требованиям СН 393-78,

2.11. Арматурные изделия разработаны с учетом их машинного изготовления. Изготовление сеток должно отвечать требованиям ГОСТ 10922-75, ГОСТ 14098-68.

2.12. Петлевые выпуска „Мн" и „Ан" должны быть временно закреплены на пространственном каркасе вязальной проволокой; в дальнейшем (в форме) они фиксируются в проектном положении согласно опалубочным чертежам.

2.13. Приварку анкеров в закладных изделиях выполнять в соответствии с требованиями:

— при соединениях „в тавр" - под слоем флюса.

— при нахлесточных соединениях - дуговой сваркой электродами Э-42А.

3. Маркировка изделий

3.1 Маркировка изделий принята в соответствии с ГОСТ 23009-78.

3.2. Марка панели состоит из трех частей, разделенных дефисом. В первой части содержится обозначение типа панели, габаритные размеры (округленные до целого числа): длина и высота в дециметрах, толщина в сантиметрах; во второй части - группа несущей способности и вид бетона, в третьей части - характер проемов.

В выпуске принято:

9 групп панелей (см. лист 6) в зависимости от планировочных ситуаций;

2 группы по несущей способности панелей, зависящие от марки бетона, бетон марки М50 - 1 несущая способность, марки М75- вторая;

3 группы по характеру проемов, панель без проемов - 1, панель с окном - 2, панель с окном и балконной дверью - 3.

Пример расшифровки марки 1ПСН 30.30.40-1П-2 - панель стеновая наружная 1 группы, длиной 2990 мм, высотой 3060 мм, толщиной 400 мм, из керамзитобетона марки 50 с окном.

Инв. N подл. | Подп. и дата | Взам. инв. N

3.3. При необходимости применения в проектах панелей, отличающихся от принятых в данном выпуске, марка панели должна содержать дополнительный индекс, а документация дработана по СН 227-82.

3.4. Марку панелей следует указывать на чертежах, в спецификациях к проектам, в заказах заводу-изготовителю и на изделиях.

4. Указания по применению

4.1. При применении стеновых панелей по данному выпуску в проектах крупнопанельных зданий следует указать:

4.1.1. Марки панелей (с учетом габаритов, планировочных ситуаций по листу 6 и теплотехнических данных по табл.2)

4.1.2 Вид и марку по прочности и морозостойкости легкого бетона, а также бетона (или раствора) фасадного слоя (гост 11024-84).

4.1.3. Марки арматурной стали.

4.1.4. Вид отделки фасадных поверхностей.

4.1.5. Вид мастики по боковым граням панелей (табл.3).

4.1.6. Узлы сопряжений панелей со смежными конструкциями. При разработке узлов связь стеновых панелей с плитами перекрытия следует предусматривать через монтажные петли.

4.2. При назначении в проектах марок панелей следует учитывать, что в данном выпуске:

4.2.1. Масса панелей и диаметр сечения монтажных петель приняты при плотности бетона: для марки М50 - 1000 кг/м3, для марки М75 - 1100 кг/м3.

4.2.2 Сопротивление теплопередаче, приведенное в табл. 2, определено по физическим характеристикам панелей по глади стен, без учета стыков и оконных проемов, при расчетной весовой влажности, указанной в СНиП II-3-79 прил. 3.

4.2.3. Расчеты панелей выполнены при погонных нагрузках (см. лист 7): для панелей из бетона марки М50 - 5 эт. зданий, для панелей из бетона марки М75 - 9 эт. зданий при шаге поперечных несущих стен - 3,6 м.

5. Требования к изготовлению панелей

5.1. Панели изготовлять в соответствии с требованиями ГОСТ 11024-84 и настоящего выпуска.

5.2. Фиксацию положения арматурных изделий выполнять с помощью цементно-песчаных или пластмассовых фиксаторов. Не допускается применение для этих целей обрезков арматурных стержней, пластин и т. д.

5.3. Столярные изделия устанавливать после прогарки панелей. Герметизацию зазоров по периметру оконных и дверных коробок выполнять по узлам, приведенным на листе 1.132.1-15.1 14.1.0.00 СБ.

5.4. Отпускная прочность бетона панелей должна быть не менее 80% проектной прочности на сжатие - в летних условиях, 100% - в зимних. Влажность легкого бетона панелей при отпуске потребителю во всех случаях должна быть не более 13% по объему.

5.5. Панели с количеством монтажных петель более двух поднимать только с помощью самобалансирующих траверс, исключающих перекос.

5.6. Поверхности верхней и боковых граней панелей, отмеченные на листе 1.132.1-15.1 00.0.0.00 ВЛ штрих-пунктирной линией, необходимо тщательно грунтовать

до получения сплошной пленки. Материалы для грунтовки должны применяться в соответствии с указаниями проекта.

Поверхности панелей перед нанесением грунтовки следует обязательно очистить и просушить. Глубина просушки должна быть не менее 3мм. Продолжительность просушки на указанную глубину следует устанавливать экспериментально на опытных образцах путем периодических промеров на их изломах в процессе сушки.

Запрещается грунтовать сырые поверхности. (Грунтовка, выполненная мастиками по сырым поверхностям, отслаивается от панели вместе с герметизирующими мастиками)

Грунтовку следует выполнять в цехах ДСК на последних постах отделки. Отправка панелей на склад допускается только после просушки грунтовки.

Верхняя и боковые грани панелей не должны иметь дефектов, а их поверхности должны соответствовать требованиям, предусмотренным для зоны уплотнения герметиками. Кроме того, на верхней грани панели недопустимы околы и поломки гребня, трещины у основания гребня, рыхлая, ноздреватая структура бетона в гребне и в полке перед гребнем. В боковых гранях панелей недопустима пористая ноздреватая структура бетона (за исключением боковых стенок колодца в местах расположения шпонок).

5.7. Требования к материалам для изготовления панелей, допускаемые отклонения панелей от проектных размеров, правила приемки и методы испытаний, указания по маркировке, хранению и транспортированию панелей приведены в ГОСТ 11024-84 „Панели стеновые наружные бетонные и железобетонные для жилых и общественных зданий. Общие технические условия".

6. Методы испытаний

6.1. Перед началом массового производства панелей Завод-изготовитель обязан выполнить их приемочные испытания в соответствии с ГОСТ 8829-77.

6.2. Расчетные данные для испытаний приведены на листах 7,8. Проведение испытаний не освобождает завод-изготовитель от пооперационного контроля на всех стадиях технологического процесса по изготовлению и приемке конструкций.

Инв.№ подл. | Подп. и дата | Взам. инв.№

Таблица 2

Наименование материала	Плотность кг/м3	Сопротивление теплопередаче м2 °С / Вт. / м2 ч °С / ккал			
		Условия эксплуатации			
		А		Б	
		Толщина панели, мм			
		400	450	400	450
Керамзитобетон	900	1,50 / 1,74	1,67 / 1,94	1,22 / 1,41	1,36 / 1,58
	1000	1,32 / 1,55	1,47 / 1,73	1,09 / 1,28	1,21 / 1,42
Перлитобетон	900	1,43 / 1,68	1,60 / 1,86	1,23 / 1,43	1,37 / 1,60
	1000	1,32 / 1,55	1,47 / 1,73	1,16 / 1,34	1,29 / 1,49
Шунгизитобетон	900	1,43 / 1,68	1,60 / 1,88	1,23 / 1,43	1,37 / 1,60

Примечания к табл. 2

1. Сопротивления теплопередаче панелей наружных стен определены по глади стены (без учета проемов и стыков).

2. Условия эксплуатации „А" и „Б" приняты по СНиП II-3-79

Таблица 3

Температурные пределы эксплуатации	Тип грунтовки бетонной поверхности	Материалы герметизации стыков панелей	
		Марка герметизирующих мастик	Тип уплотняющих прокладок
До минус 45°	Герметик высыхающий 51-Г-18, ТУ 400-1-137-78	Мастика герметизирующая „Тегеран" ТУ 21-29-87-82	Прокладки пенополиэтиленовые уплотняющие „Вилатерм-С" ТУ6-05-221-653-82
	Мастики клеящие каучуковые КН-2 и КН-3, ГОСТ 24064-80	Отверждающиеся тиоколовые мастики марок У-30М, УТ-31, ГОСТ 13489-79; АМ-0,5; КБ-0,5 ТУ 84-246-75	
	Мастики бутилкаучуковые КЗВ-2, КЗХ-40; Универсальный праймер УПБ-1, РСТ УССР 5019-81	Отверждающиеся бутилкаучуковые мастики марок „Гермабутил-1"; „Гермабутил-2" РСТ УССР 5018-81	
	Праймер 141-50 ТУ 6-02-983-75	Отверждающаяся кремнийорганическая мастика „Эластосил Н-06", ТУ6-02-775-73	

Инв.N подл. | Подп. и дата | Взам.инв.N

Группы панелей

Группа 1

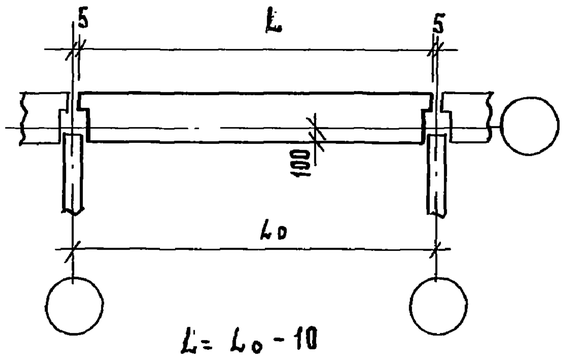

$L = L_0 - 10$

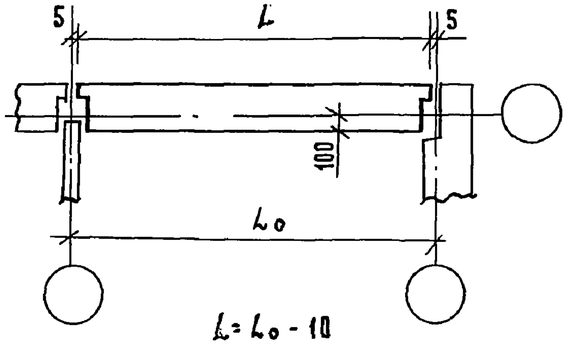

$L = L_0 - 10$

Группа 2

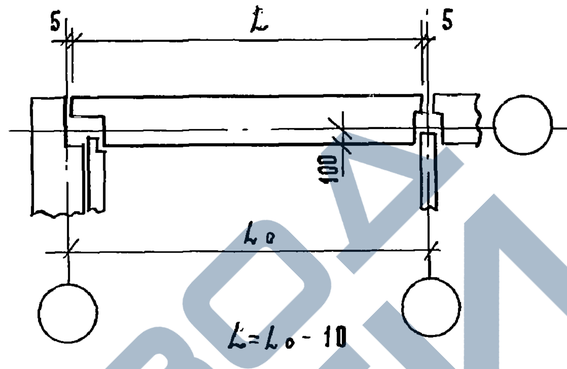

$L = L_0 - 10$

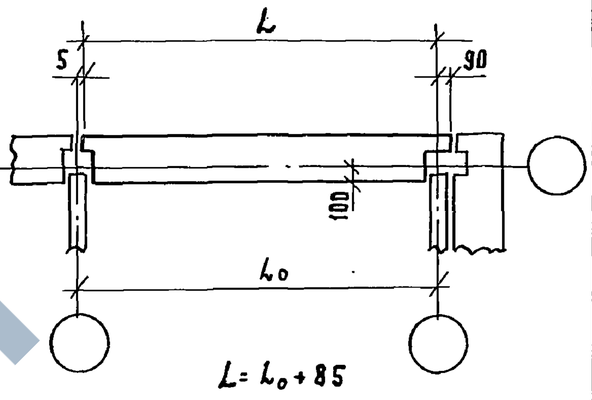

$L = L_0 + 85$

Группа 3

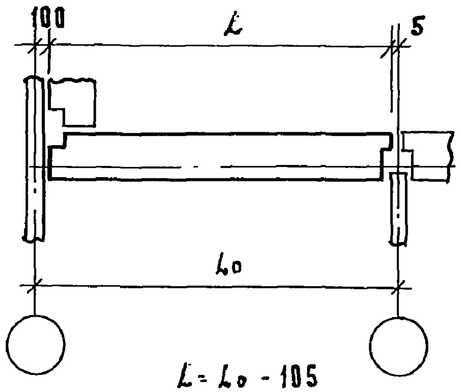

$L = L_0 - 105$

Группа 4

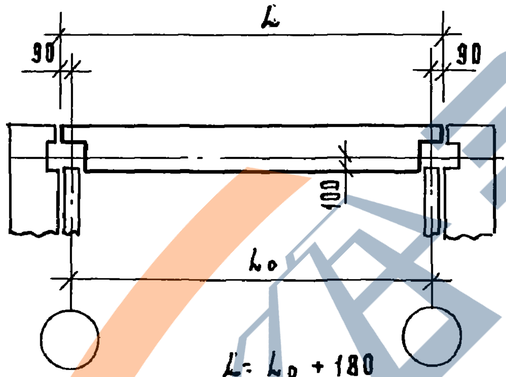

$L = L_0 + 180$

Группа 5

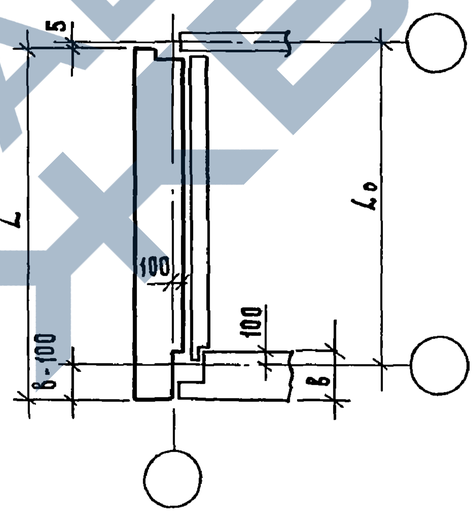

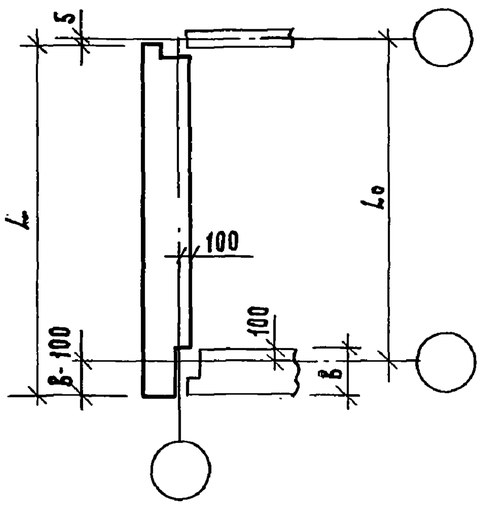

Группа 6

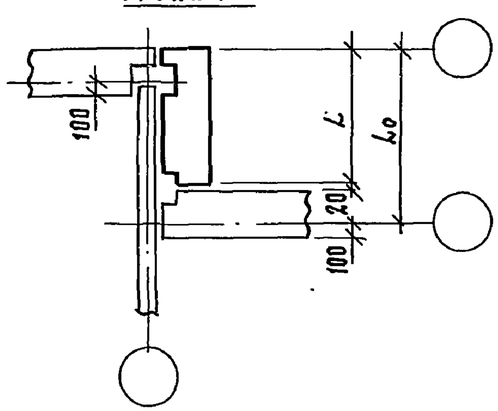

Группа 7

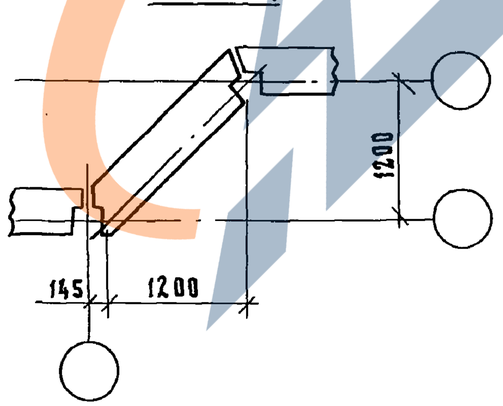

Группа 8

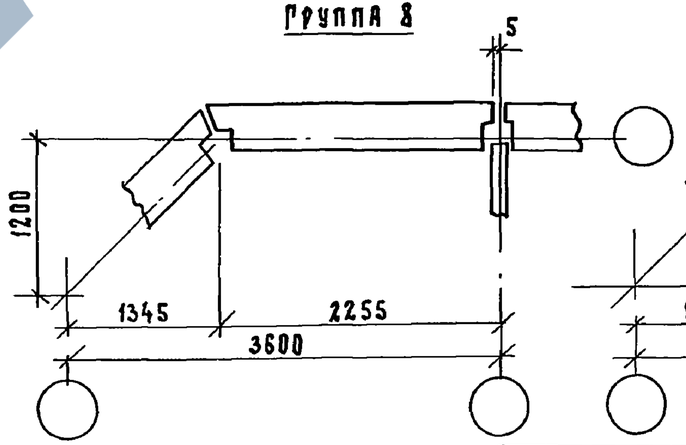

Группа 9

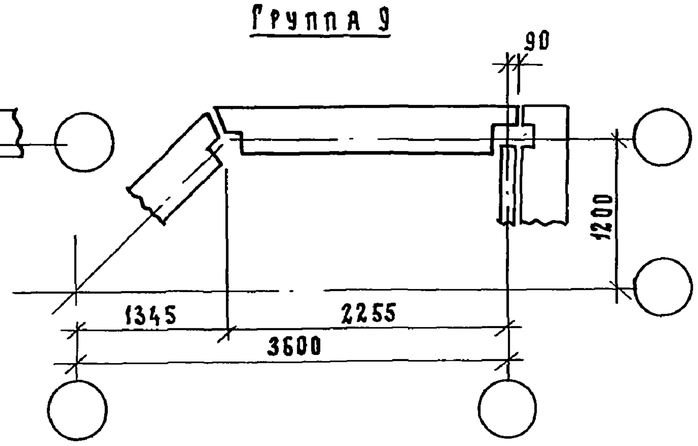

Инв.№ подл.	Подп. и дата	Взам. инв.№

Схемы приложения расчетных нагрузок

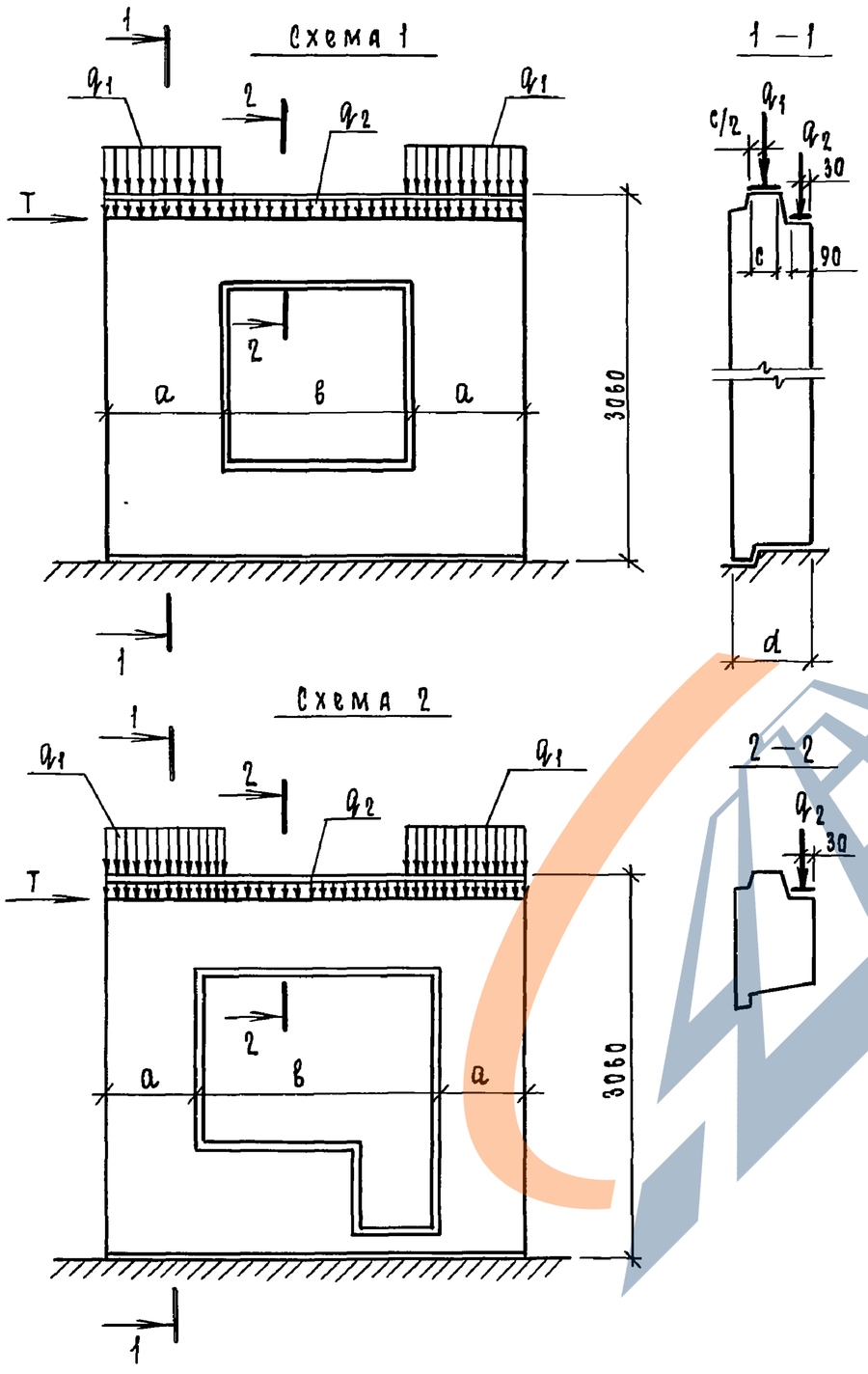

Значения расчетных нагрузок

Схема приложения нагрузок	Нагрузки Тс/м	d = 400 мм		d = 450 мм	
		Марка бетона		Марка бетона	
		50	75	50	75
Схема 1, Схема 2	q_1	28,5	42,6	37,4	56,0
	q_2	0,8	0,8	0,8	0,8
Схема 1	T	3,62	3,78	3,66	3,80
Схема 2	T	1,81	1,89	1,83	1,90

1. Расчет панелей произведен: а) на вертикальные равномерно-распределенные нагрузки, приложенные для панелей с верхним „гребнем" – по верху „гребня" над простенком – q_1 (несущая способность „гребня"), по перемычке – q_2; б) на сдвигающие силы (от неравномерных осадок оснований, температурных воздействий и т. п.)

2. В случае другого соотношения нагрузок или приложения их с эксцентриситетами, отличающимися от принятых в расчетных схемах, панели должны быть проверены расчетом.

3. Расчеты прочности выполнены по „Инструкции по проектированию конструкций панельных жилых домов" (ВСН 32-77).

4. В таблице значений нагрузок q_1 приведено без учета возможных местных ослаблений сечения верхнего гребня.

5. Значение нагрузки q_2 дано без учета собственного веса перемычек

Инв.№ подл. | Подп. и дата | Взам.инв.№

Схема загружения панели

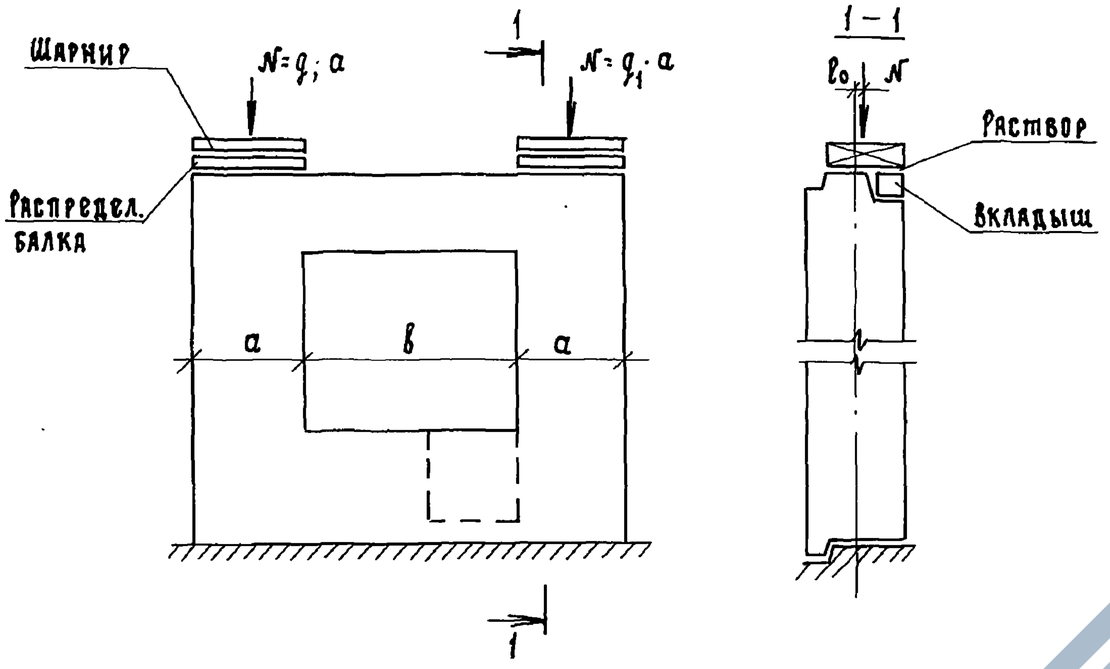

1. Испытание панелей производить в соответствии с указаниями ГОСТ 8829-77

2. Контрольная нагрузка включает массу за грузочных устройств.

3. Контрольные разрушающие нагрузки, приведенные в таблице, определены для панелей, в которых прочность бетона достигла проектной марки.

4. Если разрушение произошло при нагрузках меньше контрольных и отклонения их не превосходят указанных максимальных величин, требуется повторное испытание (по указаниям п. 3.2.2 ГОСТ 8829-77)

5. Прочность раствора в швах при испытании должна быть не менее 50% марки бетона.

6. В значениях нагрузок для испытания перемычек учтены эквивалентные нагрузки от усилий, возникающих в перемычке от перекоса панелей при горизонтальных (сдвиговых) нагрузках в здании.

Марка бетона	Толщина панели	Эксцентриситет e_0	Проверка прочности при испытании. Вид разрушения: Раздробление или раскалывание бетона от сжатия. Раскрытие трещин на величину 1 мм и более	
			q_1 - суммарная, контрольная разрушающая нагрузка, включающая собственный вес простенка	q_1 доп - дополнительная контрольная нагрузка (за вычетом собственного веса простенка)
	мм	мм	тс / м	тс / м
50	400	20	45,6	44,2
	450	20	59,9	58,3
75	400	20	68,2	66,8
	450	20	89,5	87,9

Инв. № подл. | Подп. и дата | Взам. инв. №

Схема загружения перемычки

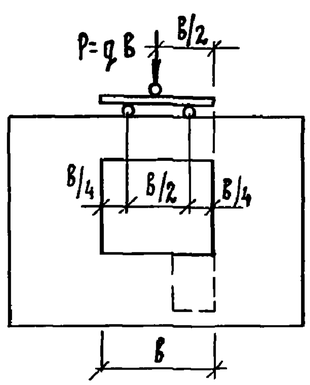

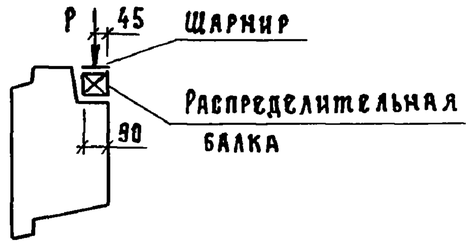

Длина перемычки	Толщина панели	Проверка прочности при испытании				Проверка ширины раскрытия трещин	
		Вид разрушения					
		Текучесть продольной растянутой арматуры. Раздробление бетона сжатой зоны одновременно с текучестью продольной растянутой арматуры		Разрыв продольной арматуры. Раздробление бетона сжатой зоны или разрушение по косым трещинам до достижения текучести продольной растянутой арматуры			
		q_2 полн. - суммарная контрольная разрушающая нагрузка, включающая собственный вес перемычки	q_2 доп. - дополнительно прикладываемая контрольная нагрузка за вычетом собственного веса перемычки	q_2 полн. - суммарная контрольная разрушающая нагрузка, включающая собственный вес перемычки	q_2 доп. - дополнительно прикладываемая контрольная нагрузка за вычетом собственного веса перемычки	q_1 доп. - дополнительная контрольная нагрузка за вычетом собственного веса перемычки	Контрольная ширина раскрытия трещин
мм	мм	тс / м	тс / м	тс / м	тс / м	тс / м	мм
1510	400	15,1	14,8	19,4	19,1	9,8	0,25
	450	15,8	15,5	20,2	19,9	10,2	0,25
1810	400	10,6	10,3	13,5	13,2	8,8	0,25
	450	11,0	10,7	14,1	13,8	7,0	0,25
1950	400	9,1	8,8	11,7	11,4	5,8	0,25
	450	9,4	9,1	12,1	11,8	6,0	0,25

Инв. № подл. | Подп. и дата | Взам. инв. №

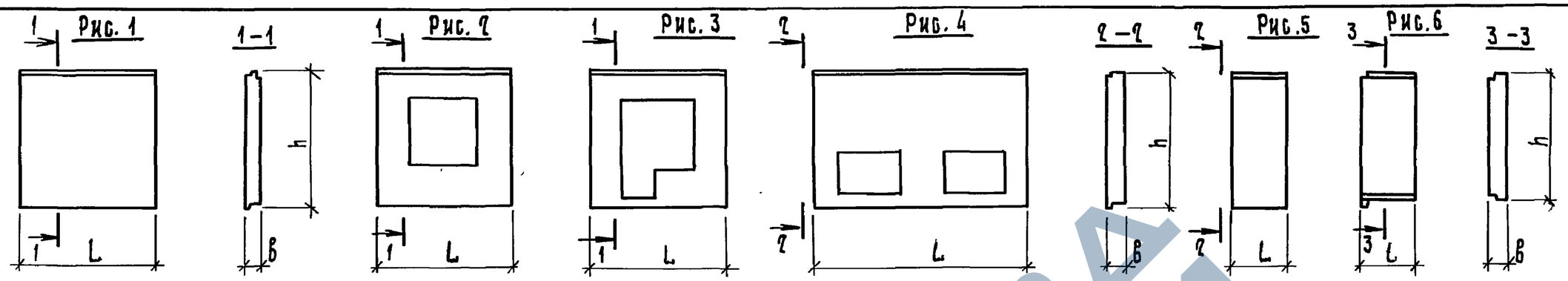

Обозначение	Марка	Рис.	Габаритные размеры, мм L	h	B	Масса, кг
1.132.1-15.1 01.0.0.00	1ПСН 24.30.40-1п-1	1	2390	3060	400	3440
-01	1ПСН 24.30.40-2п-1					3730
-02	1ПСН 24.30.45-1п-1				450	3660
-03	1ПСН 24.30.45-2п-1					4000
-04	1ПСН 30.30.40-1п-1		2990		400	4100
-05	1ПСН 30.30.40-2п-1					4450
-06	1ПСН 30.30.45-1п-1				450	4610
-07	1ПСН 30.30.45-2п-1					5010
-08	1ПСН 30.30.40-1п-2	2			400	3120
-09	1ПСН 30.30.40-2п-2					3380
-10	1ПСН 30.30.45-1п-2				450	3500
-11	1ПСН 30.30.45-2п-2					3790
-12	1ПСН 36.30.40-1п-2		3590		400	3790
-13	1ПСН 36.30.40-2п-2					4100
-14	1ПСН 36.30.45-1п-2				450	4240
-15	1ПСН 36.30.45-2п-2					4600
1.132.1-15.1 02.0.0.00	1ПСН 30.30.40-1п-3	3	2990		400	2870
-01	1ПСН 30.30.40-2п-3					3150
-02	1ПСН 30.30.45-1п-3				450	3460
-03	1ПСН 30.30.45-2п-3					3860
-04	1ПСН 36.30.40-1п-3		3590		400	3040
-05	1ПСН 36.30.40-2п-3					3410
-06	1ПСН 36.30.45-1п-3				450	3730
-07	1ПСН 36.30.45-2п-3					4180

Обозначение	Марка	Рис.	Габаритные размеры, мм L	h	B	Масса, кг
1.132.1-15.1 01.0.0.00-08	1ПСН 30.30.40-1п-3л	3	2990	3060	400	2870
-09	1ПСН 30.30.40-2п-3л					3150
-10	1ПСН 30.30.45-1п-3л				450	3460
-11	1ПСН 30.30.45-2п-3л					3860
-12	1ПСН 36.30.40-1п-3л		3590		400	3040
-13	1ПСН 36.30.40-2п-3л					3410
-14	1ПСН 36.30.45-1п-3л				450	3730
-15	1ПСН 36.30.45-2п-3л					4180
1.132.1-15.1 03.0.0.00	1ПСН 48.30.40-1п-4	4	4790		400	5100
-01	1ПСН 48.30.40-2п-4					5770
-02	1ПСН 48.30.45-1п-4				450	5520
-03	1ПСН 48.30.45-2п-4					6250
1.132.1-15.1 04.0.0.00	2ПСН 30.30.40-1п-1	1	2990		400	4040
-01	2ПСН 30.30.40-2п-1					4390
-02	2ПСН 30.30.45-1п-1				450	4550
-03	2ПСН 30.30.45-2п-1					4950
1.132.1-15.1 05.0.0.00	2ПСН 30.30.40-1п-1л				400	4040
-01	2ПСН 30.30.40-2п-1л					4390

Нач. отд.	Гуров		
Н. контр.	Ильина		
РИП	Гуров		
Рук. гр.	Канина		
Ст. инж.	Риль		

1.132.1-15.1 00.0.0.00 НИ

Номенклатура

Стадия	Лист	Листов
Р	1	3

ЛенЗНИИЭП

Инв.№ подл. | Подп. и дата | Взам. инв.№

Формат А3

Обозначение	Марка	Рис.	Габаритные размеры, мм L	h	B	Масса, кг
1.132.1-15.1 05.0.0.00 -02	2ПСН 30.30.45-1П-1Л	2	2990	3060	450	4550
-03	2ПСН 30.30.45-2П-1Л					4950
1.132.1-15.1 04.0.0.00 -04	2ПСН 30.30.40-1П-2	3			400	3070
-05	2ПСН 30.30.40-2П-2					3320
-06	2ПСН 30.30.45-1П-2				450	3440
-07	2ПСН 30.30.45-2П-2					3730
-08	2ПСН 31.30.40-1П-2		3085		400	3200
-09	2ПСН 31.30.40-2П-2					3440
-10	2ПСН 31.30.45-1П-2				450	3260
-11	2ПСН 31.30.45-2П-2					3500
1.132.1-15.1 05.0.0.00 -04	2ПСН 30.30.40-1П-2Л		2990		400	3070
-05	2ПСН 30.30.40-2П-2Л					3320
-06	2ПСН 30.30.45-1П-2Л				450	3440
-07	2ПСН 30.30.45-2П-2Л					3730
-08	2ПСН 31.30.40-1П-2Л		3085		400	3200
-09	2ПСН 31.30.40-2П-2Л					3440
-10	2ПСН 31.30.45-1П-2Л				450	3260
-11	2ПСН 31.30.45-2П-2Л					3500
1.132.1-15.1 06.0.0.00	2ПСН 30.30.40-1П-3	4	2990		400	2800
-01	2ПСН 30.30.40-2П-3					3140
-02	2ПСН 30.30.45-1П-3				450	3020
-03	2ПСН 30.30.45-2П-3					3390
-04	2ПСН 30.30.40-1П-3Л				400	2800
-05	2ПСН 30.30.40-2П-3Л					3140
-06	2ПСН 30.30.45-1П-3Л				450	3020
-07	2ПСН 30.30.45-2П-3Л					3390
1.132.1-15.1 07.0.0.00	3ПСН 29.30.40-1П-2	3	2885		400	3030
-01	3ПСН 29.30.40-2П-2					3270
-02	3ПСН 29.30.45-1П-2				450	3390
-03	3ПСН 29.30.45-2П-2					3670
1.132.1-15.1 08.0.0.00	3ПСН 29.30.40-1П-2Л				400	3030

Обозначение	Марка	Рис.	Габаритные размеры, мм L	h	B	Масса, кг
1.132.1-15.1 08.0.0.00 -01	3ПСН 29.30.40-2П-2Л	3	2895		400	3270
-02	3ПСН 29.30.45-1П-2Л				450	3390
-03	3ПСН 29.30.45-2П-2Л					3670
1.132.1-15.1 07.0.0.00-04	3ПСН 29.30.40-1П-3	4			400	2760
-05	3ПСН 29.30.40-2П-3					2980
-06	3ПСН 29.30.45-1П-3				450	3070
-07	3ПСН 29.30.45-2П-3					3320
1.132.1-15.1 08.0.0.00 -04	3ПСН 29.30.40-1П-3Л				400	2760
-05	3ПСН 29.30.40-2П-3Л					2980
-06	3ПСН 29.30.45-1П-3Л				450	3070
-07	3ПСН 29.30.45-2П-3Л					3320
1.132.1-15.1 09.0.0.00	4ПСН 38.30.40-1П-2	3	3780		400	3850
-01	4ПСН 38.30.40-2П-2					4430
-02	4ПСН 38.30.45-1П-2				450	4270
-04	4ПСН 38.30.45-2П-2					4800
1.132.1-15.1 10.0.0.00	5ПСН 33.30.40-1П-1	2	3795	3060	400	4450
-01	5ПСН 33.30.40-2П-1					4830
-02	5ПСН 33.30.45-1П-1		3345		450	5090
-03	5ПСН 33.30.45-2П-1					5530
-04	5ПСН 39.30.40-1П-1		3895		400	5310
-05	5ПСН 39.30.40-2П-1					5770
-06	5ПСН 39.30.45-1П-1	2	3945		450	6040
-07	5ПСН 39.30.45-2П-1					6580
1.132.1-15.1 11.0.0.00	5ПСН 33.30.40-1П-1Л		3795		400	4450
-01	5ПСН 33.30.40-2П-1Л					4830
-02	5ПСН 33.30.45-1П-1Л		3345		450	5090
-03	5ПСН 33.30.45-2П-1Л					5530
-04	5ПСН 39.30.40-1П-1Л		3895		400	5310
-05	5ПСН 39.30.40-2П-1Л					5770

Инв. № подл. | Подп. и дата | Взам. инв. №

Обозначение	Марка	Рис.	Габаритные размеры мм L	h	B	Масса кг
1.132.1-15.1 11.0.0.00-06	5ПСН39.30.45-1П-1Л	2	3945	3060	450	6040
-07	5ПСН 39.30.40-2П-1Л					6580
1.132.1-15.1 10.0.0.00-08	5ПСН 33.30.40-1П-2	3	3295		400	3480
-09	5ПСН 33.30.40-2П-2					3760
-10	5ПСН 33.30.45-1П-2		3345		450	3960
-11	5ПСН 33.30.45-2П-2					4300
-12	5ПСН 39.30.40-1П-2		3895		400	4340
-13	5ПСН 39.30.40-2П-2					4700
-14	5ПСН 39.30.45-1П-2		3945		450	4940
-15	5ПСН 39.30.45-2П-2					5360
1.132.1-15.1 11.0.0.00-08	5ПСН 33.30.40-1П-2Л		3295		400	3480
-09	5ПСН 33.30.40-2П-2Л					3760
-10	5ПСН 33.30.45-1П-2Л		3345		450	3960
-11	5ПСН 33.30.45-2П-2Л					4300
-12	5ПСН 39.30.40-1П-2Л		3895		400	4340
-13	5ПСН 39.30.40-2П-2Л					4700
-14	5ПСН 39.30.45-1П-2Л		3945		450	4940
-16	5ПСН 39.30.45-2П-2Л					5360
1.132.1-15.1 12.0.0.00	6ПСН 12.30.40-1П-1	6	1190		400	1690
-01	6ПСН 12.30.40-2П-1					1840
-02	6ПСН 12.30.45-1П-1				450	1870
-03	6ПСН 12.30.45-2П-1					2030
-04	6ПСН 12.30.40-1П-1Л				400	1690
-05	6ПСН 12.30.40-2П-1Л					1840
-06	6ПСН 12.30.45-1П-1Л				450	1870
-07	6ПСН 12.30.45-2П-1Л					2030
-08	6ПСН 12.30.40-1П-1.1			2980	400	1670
-09	6ПСН 12.30.40-2П-1.1					1810
-10	6ПСН 12.30.45-1П-1.1				450	1860
-11	6ПСН 12.30.45-2П-1.1					2020
-12	6ПСН 12.30.40-1П-1.1Л				400	1670
-13	6ПСН 12.30.40-2П-1.1Л					1810
-14	6ПСН 12.30.45-1П-1.1Л		1190		450	1860
-15	6ПСН 12.30.45-2П-1.1Л					2020
1.132.1-15.1 13.0.0.00	7ПСН 19.30.40-1П-2	3	1920	2980	400	1830
-01	7ПСН 19.30.40-2П-2					1980
-02	7ПСН 19.30.45-1П-2		1940		450	2110
-03	7ПСН 19.30.45-2П-2					2290
-04	7ПСН 19.30.40-1П-2Л		1920		400	1830
-05	7ПСН 19.30.40-2П-2Л					1980
-06	7ПСН 19.30.45-1П-2Л		1940		450	2110
-07	7ПСН 19.30.45-2П-2Л					2290
1.132.1-15.1 14.0.0.00	8ПСН 24.30.40-1П-2		2365	3060	400	2410
-01	8ПСН 24.30.40-2П-2					2610
-02	8ПСН 24.30.45-1П-2		2385		450	2750
-03	8ПСН 24.30.45-2П-2					2970
-04	8ПСН 24.30.40-1П-2Л		2365		400	2410
-05	8ПСН 24.30.40-2П-2Л					2610
-06	8ПСН 24.30.45-1П-2Л		2385		450	2750
-07	8ПСН 24.30.45-2П-2Л					2970
-08	9ПСН 25.30.40-1П-2		2460		400	2480
-09	9ПСН 25.30.40-2П-2					2700
-10	9ПСН 25.30.45-1П-2		2480		450	2820
-11	9ПСН 25.30.45-2П-2					3070
-12	9ПСН 25.30.40-1П-2Л		2460		400	2480
-13	9ПСН 25.30.40-2П-2Л					2700
-14	9ПСН 25.30.45-1П-2Л		2480		450	2820
-15	9ПСН 25.30.45-2П-2Л					3070

Инв. № подл. | Подп. и дата | Взам. инв. №

Формат	Зона	Поз.	Обозначение	Наименование	Кол. на исполн. 1.132.1-15.1 01.0.0.00-																Примечание
					-	01	02	03	04	05	06	07	08	09	10	11	12	13	14	15		
				Документация																	
А3			1.132.1-15.1 01.0.0.00 СБ	Сборочный чертеж	×	×	×	×	×	×	×	×	×	×	×	×	×	×	×	×	
А3			1.132.1-15.1 00.0.0.00 Д1	Узлы 1... 45	×	×	×	×	×	×	×	×	×	×	×	×	×	×	×	×	
А3			1.132.1-15.1 00.0.0.00 РС	Ведомость расхода стали	×	×	×	×	×	×	×	×	×	×	×	×	×	×	×	×	
А3			1.132.1-15.1 00.0.0.00 ТО	Техническое описание	×	×	×	×	×	×	×	×	×	×	×	×	×	×	×	×	
				Сборочные единицы																	
				Каркас пространственный																	
А3		1	1.132.1-15.1 01.1.0.00	КП1	1	1															
			-01	КП2			1	1													
			-02	КП3					1	1											
			-03	КП4							1	1									
А3			1.132.1-15.1 02.1.0.00	КП7									1	1							
			-01	КП8											1	1					
			-02	КП9													1	1			
			-03	КП10															1	1	
А3		2	1.132.1-15.1 14.1.0.00-03	Заполнение проема ОК4									1	1	1	1					
			-04	Заполнение проема ОК5													1	1	1	1	
				Детали																	
БЧ		3	1.132.1-15.1 01.0.0.01	Пробка антисептированная сеч. 100×100×50 из древесины по ГОСТ 24454-80Е									4	4	4	4	4	4	4	4	
				Материалы																	
		4		Керамзитобетон марки М50	2,60		2,80		3,08		3,53		2,25		2,58		2,73		3,13		м³
				Керамзитобетон марки М75		2,60		2,80		3,08		3,53		2,25		2,58		2,73		3,13	м³
		5		Раствор марки М100	0,25	0,25	0,25	0,25	0,31	0,31	0,31	0,31	0,23	0,23	0,23	0,23	0,28	0,28	0,28	0,28	м³

Инв.№ подл. | Подп. и дата | Взам. инв.№

Нач.отд.	Гуров	
Н.контр.	Ильина	
ГИП	Гуров	
Рук.гр.	Канина	
Ст.инж.	Гиль	

1.132.1-15.1 01.0.0.00

Панель 1ПСН...-1; 1ПСН...-2

Стадия	Лист	Листов
Р		1

ЛенЗНИИЭП

Рис. 1

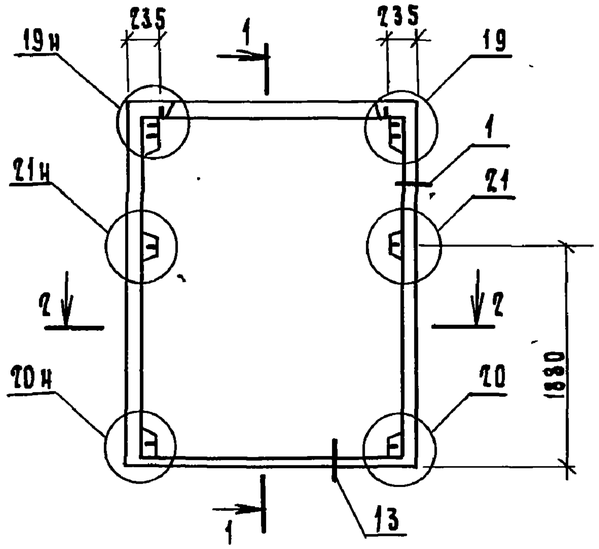

1 – 1

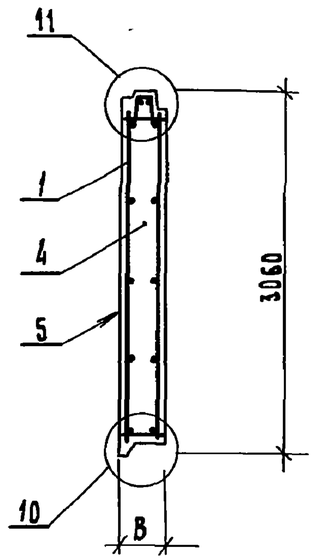

Фасад

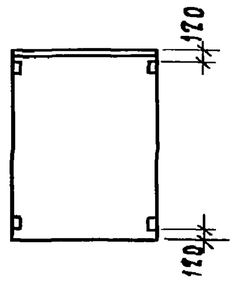

2 – 2

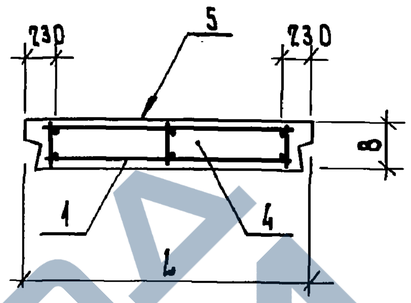

3 – 3

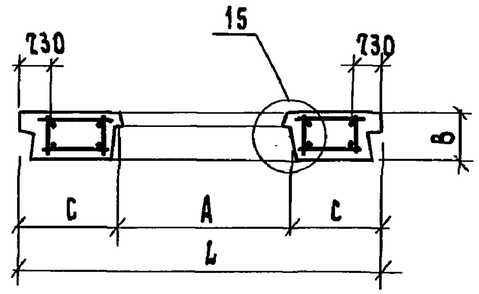

Рис. 2

Остальное см. рис. 1

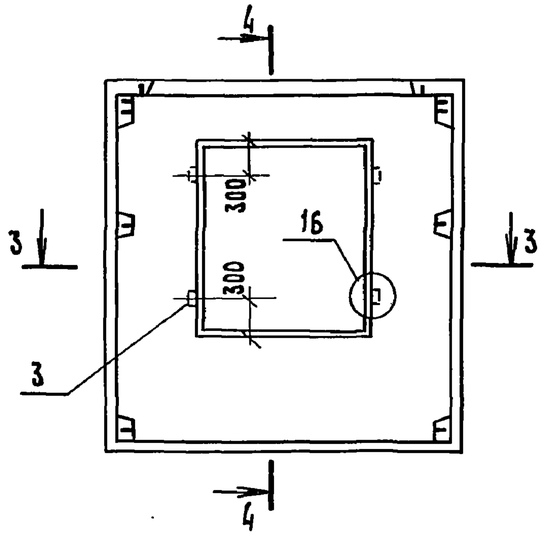

Фасад

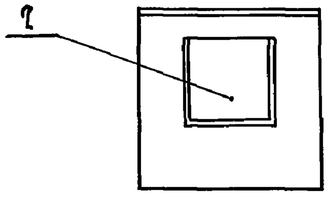

4 – 4

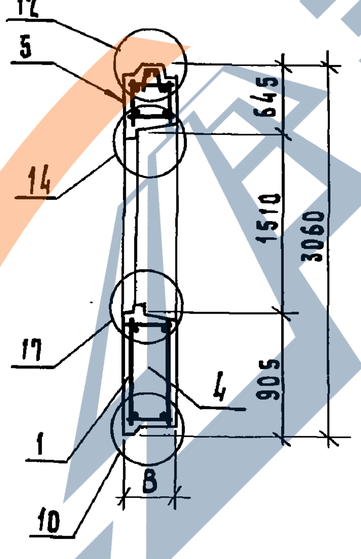

Обозначение	Марка	Рис.	Размеры, мм				Масса, кг
			L	A	B	C	
1.132.1-15.1 01.0.0.00	1ПСН 24.30.40-1П-1	1	2390	–	400	–	3440
–01	1ПСН 24.30.40-2П-1						3730
–02	1ПБН 24.30.45-1П-1			–	450	–	3660
–03	1ПСН 24.30.45-2П-1						4000
–04	1ПБН 30.30.40-1П-1		2990	–	400	–	4100
–05	1ПСН 30.30.40-2П-1						4450
–06	1ПБН 30.30.45-1П-1			–	450	–	4610
–07	1ПСН 30.30.45-2П-1						5010
–08	1ПСН 30.30.40-1П-2	2	2990	1510	400	740	3120
–09	1ПБН 30.30.40-2П-2						3380
–10	1ПБН 30.30.45-1П-2				450		3500
–11	1ПБН 30.30.45-2П-2						3790
–12	1ПБН 36.30.40-1П-2		3590	1810	400	890	3790
–13	1ПСН 36.30.40-2П-2						4100
–14	1ПСН 36.30.45-1П-2				450		4240
–15	1ПБН 36.30.45-2П-2						4600

11. Вид панелей дан с внутренней стороны.
2. Заполнение проема условно не показано.

			1.132.1-15.1 01.0.0.00 СБ
Нач.отд.	Руров		Панель 1ПСН...-1; 1ПСН...-2 Сборочный чертеж
Н.контр.	Ильина		
ГИП	Руров		
Рук.гр.	Канина		
Ст.инж.	Риль		
Ст.техн.	Васильева		

Стадия	Масса	Масштаб
Р	см. табл.	1:50
Лист	Листов 1	

ПензНИИЭП

Инв.№ подл. | Подп. и дата | Взам.инв.№

Формат	Зона	Поз.	Обозначение	Наименование	Кол. на испол. 1.132.1-15.1 02.0.0.00 - —	01	02	03	04	05	06	07	08	09	10	11	12	13	14	15					Примечание
				Документация																					
А3			1.132.1-15.1 02.0.0.00 СБ	Сборочный чертеж	X	X	X	X	X	X	X	X	X	X	X	X	X	X	X	X					
А3			1.132.1-15.1 00.0.0.00 Д1	Узлы 1 ... 45	X	X	X	X	X	X	X	X	X	X	X	X	X	X	X	X					
А3			1.132.1-15.1 00.0.0.00 РС	Ведомость расхода стали	X	X	X	X	X	X	X	X	X	X	X	X	X	X	X	X					
А3			1.132.1-15.1 00.0.0.00 ТО	Техническое описание	X	X	X	X	X	X	X	X	X	X	X	X	X	X	X	X					
				Сборочные единицы																					
				Каркас пространственный																					
А3		1	1.132.1-15.1 02.1.0.00	КП 13	1	1																			
			-01	КП 14			1	1																	
			-02	КП 15					1	1															
			-03	КП 16							1	1													
			-04	КП 13л									1	1											
			-05	КП 14л											1	1									
			-06	КП 15л													1	1							
			-07	КП 16л															1	1					
А3		2	1.132.1-15.1 14.1.0.00-05	Заполнение проема ОК6	1	1	1	1																	
			-06	Заполнение проема ОК6л									1	1	1	1									
			-07	Заполнение проема ОК7					1	1	1	1													
			-08	Заполнение проема ОК7л													1	1	1	1					
				Детали																					
Б4		3	1.132.1-15.1 01.0.0.01	Пробка антисептированная сеч. 100×100×50 из древесины по ГОСТ 24454-80Е	6	6	6	6	6	6	6	6	6	6	6	6	6	6	6	6					
				Материалы																					
		4		Керамзитобетон М50	1,98		2,27		2,45		2,81		1,98		2,27		2,45		2,81						м³
				Керамзитобетон М75		1,98		2,27		2,45		2,81		1,98		2,27		2,45		2,81					м³
		5		Раствор М100	0,21	0,21	0,21	0,21	0,25	0,25	0,25	0,25	0,21	0,21	0,21	0,21	0,25	0,25	0,25	0,25					м³

Взам. инв. N | Подп. и дата | Инв. N подл.

Нач. отд.	Гуров	
Н. контр.	Ильина	
ГИП	Гуров	
Рук. гр.	Канина	
Ст. инж.	Гиль	

1.132.1-15.1 02.0.0.00 СБ

Панель 1ПСН... - 3; 1ПСН - 3л.

Стадия	Лист	Листов
Р		1

ЛенЗНИИЭП

Рис. 1

Вид с внутренней стороны

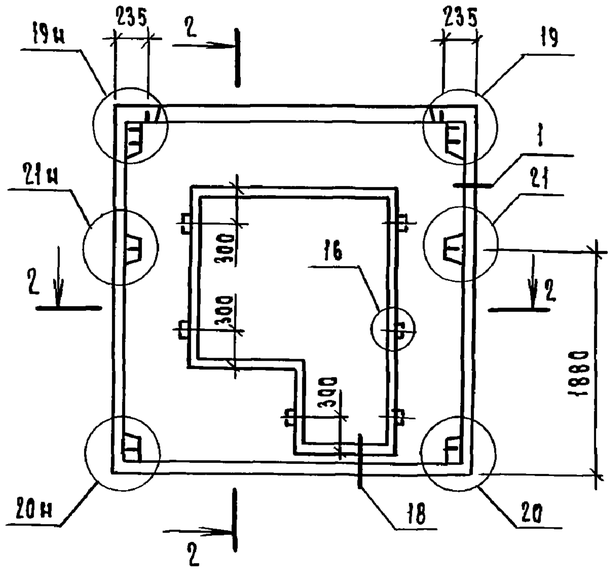

1 – 1

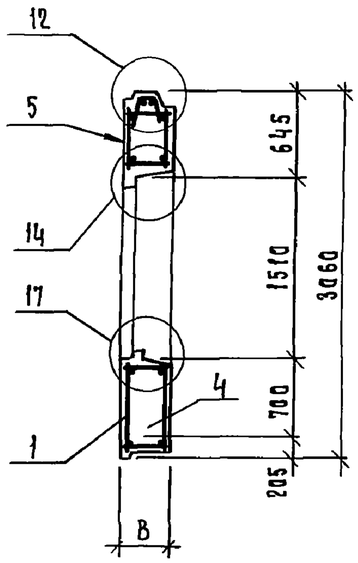

Фасад

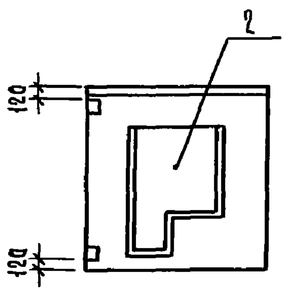

2 – 2

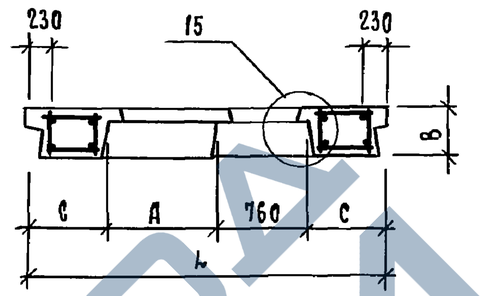

3 – 3

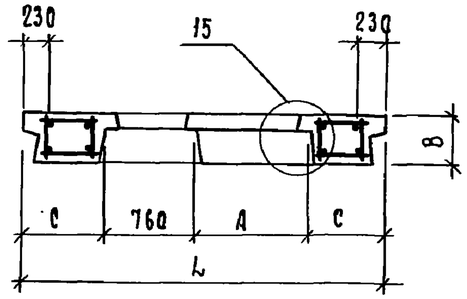

Рис. 2

Остальное — см. рис. 1

Вид с внутренней стороны

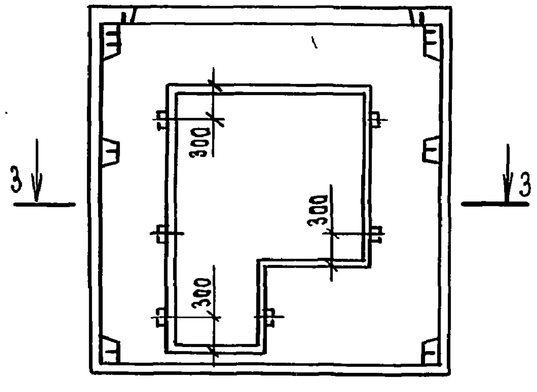

Фасад

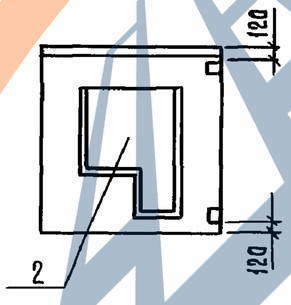

Заполнение проема условно не показано.

Обозначение	Марка	Рис.	Размеры, мм L	A	B	C	Масса, кг.
1.132.1-15.1 02.0.0.00	1ПСН 30.30.40-1П-3	1	2990	890	400	670	2820
-01	1ПСН 30.30.40-2П-3						3150
-02	1ПСН 30.30.45-1П-3				450		3460
-03	1ПСН 30.30.45-2П-3						3860
-04	1ПСН 36.30.40-1П-3		3590	1190	400	820	3040
-05	1ПСН 36.30.40-2П-3						3410
-06	1ПСН 36.30.45-1П-3				450		3730
-07	1ПСН 36.30.45-2П-3						4180
-08	1ПСН 30.30.40-1П-3Л	2	2990	890	400	670	2820
-09	1ПСН 30.30.40-2П-3Л						3150
-10	1ПСН 30.30.45-1П-3Л				450		3460
-11	1ПСН 30.30.45-2П-3Л						3860
-12	1ПСН 36.30.40-1П-3Л		3590	1190	400	820	3040
-13	1ПСН 36.30.40-2П-3Л						3410
-14	1ПСН 36.30.45-1П-3Л				450		3730
-15	1ПСН 36.30.45-2П-3Л						4180

1.132.1-15.1 02.0.0.00 СБ

Нач.отд.	Гуров	
Н.контр.	Ильина	
ГИП	Гуров	
Рук.гр.	Канина	
Ст.инж.	Гиль	

Панель 1ПСН...-3;
1ПСН...-3Л
Сборочный чертеж

Стадия	Масса	Масштаб
Р	см. табл.	1:50
Лист	Листов 1	

ЛенЗНИИЭП

Инв.№ подл. | Подп. и дата | Взам.инв.№

Вид с внутренней стороны

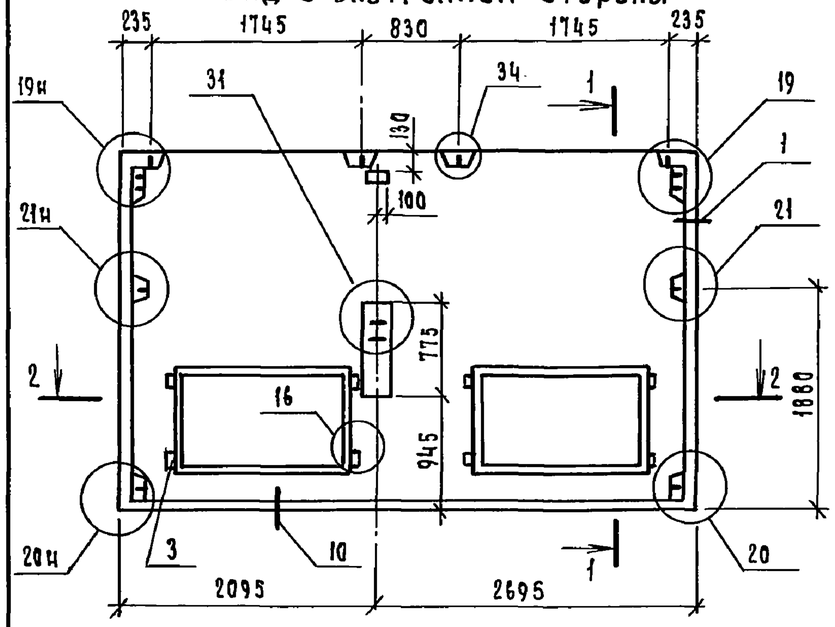

Фасад

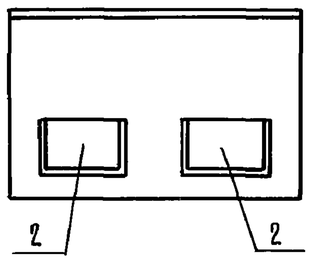

1—1

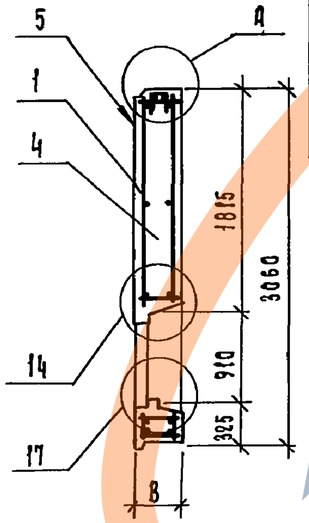

2—2

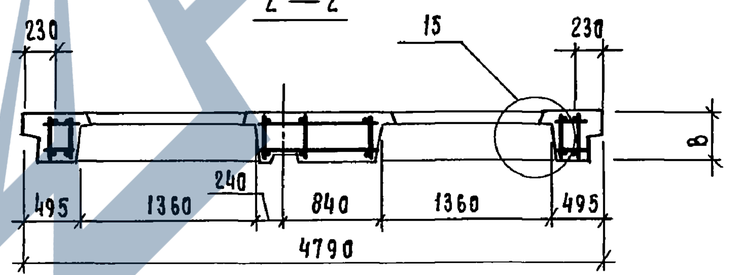

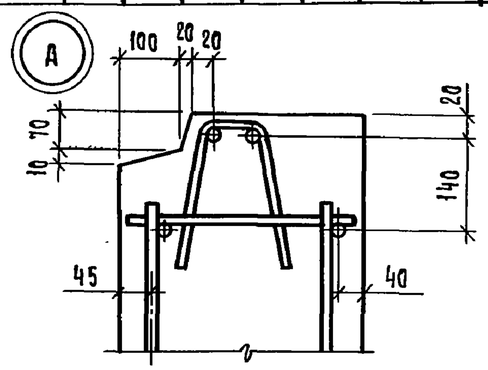

Формат	Зона	Поз.	Обозначение	Наименование	Кол. на испол. 1.132.1-15.1 03.0.0.00- —	-01	-02	-03					Примечание
				Документация									
А3			1.132.1-15.1 ОО.О.О. ООД1	Узлы 1 ... 45	Х	Х	Х	Х					
А3			1.132.1-15.1 ОО.О.О. ООРС	Ведомость расхода стали	Х	Х	Х	Х					
А3			1.132.1-15.1 ОО.О.О. ООТО	Техническое описание	Х	Х	Х	Х					
				Сборочные единицы									
А3		1	1.132.1-15.1 03.1.0.00-08	Каркас пространств. КП21	1	1							
			-09	Каркас пространств. КП22			1	1					
А3		2	1.132.1-15.1 14.1.0.00-01	Заполнение проема ОК2	2	2	2	2					
				Детали									
БЧ		3	1.132.1-15.1 01.0.0.01	Пробка антисептированная сеч. 100×100×50 из древесины по ГОСТ 24454-80Е	4	4	4	4					
				Материалы									
		4		Керамзитобетон марки М50	3,67		4,26						$м^3$
				Керамзитобетон марки М75		3,67		4,26					$м^3$
		5		Раствор марки М100	0,41	0,41	0,41	0,41					$м^3$

Обозначение	Марка	δ, мм	Масса, кг
1.132.1-15.1 03.0.0.00	1ПСН48.30.40-1П-4	400	5100
-01	1ПСН48.30.40-2П-4		5770
-02	1ПСН48.30.45-1П-4	450	5520
-03	1ПСН48.30.45-2П-4		6250

Заполнение проемов условно не показано.

Нач.отд.	Гуров		
Н.контр.	Ильина		
ГИП	Гуров		
Рук.гр.	Канина		
Ст.инж.	Гиль		

1.132.1-15.1 03.0.0.00

Панель 1ПСН...-4

Стадия	Масса	Масштаб
Р	см. табл.	1:50
Лист	Листов 1	

ЛенЗНИИЭП

Инв.N подл. | Подп. и дата | Взам. инв.N

Формат	Зона	Поз.	Обозначение	Наименование	Кол. на исполн. 1.132.1-15.1 04.0.0.00 -												Примечание
					—	01	02	03	04	05	06	07	08	09	10	11	
				Документация													
А3			1.132.1-15.1 04.0.0.00 СБ	Сборочный чертеж	х	х	х	х	х	х	х	х	х	х	х	х	
А3			1.132.1-15.1 00.0.0.00 Д1	Узлы 1... 45	х	х	х	х	х	х	х	х	х	х	х	х	
А3			1.132.1-15.1 00.0.0.00 РС	Ведомость расхода стали	х	х	х	х	х	х	х	х	х	х	х	х	
А3			1.132.1-15.1 00.0.0.00 ТО	Техническое описание	х	х	х	х	х	х	х	х	х	х	х	х	
				Сборочные единицы													
				Каркас пространственный													
А3		1	1.132.1-15.1 01.1.0.00 - 04	КП5	1	1											
			- 05	КП6			1	1									
А3			1.132.1-15.1 03.1.0.00	КП17					1	1							
			- 01	КП18							1	1					
			- 02	КП19									1	1			
			- 03	КП20											1	1	
А3		2	1.132.1-15.1 14.1.0.00 - 03	Заполнение проема ОК4					1	1	1	1	1	1	1	1	
				Детали													
Б4		3	1.132.1-15.1 01.0.0.01	Пробка антисептирован-					4	4	4	4	4	4	4	4	
				ная сеч. 100×100×50 из дре-													
				весины по ГОСТ 24454-80Е													
				Материалы													
		4		Керамзитобетон марки М50	3,03		3,48		2,20		2,53		2,30		2,35		м³
				Керамзитобетон марки М75		3,03		3,48		2,20		2,53		2,30		2,35	м³
		5		Раствор марки М100	0,31	0,31	0,31	0,31	0,23	0,23	0,23	0,23	0,24	0,24	0,24	0,24	м³

Нач.отд.	Гуров	
Н.контр.	Ильина	
ГИП	Гуров	
Рук. гр.	Канина	
Ст. инж.	Гиль	

1.132.1-15.1 04.0.0.00

Панель 2ПБН...-1;
2ПБН...-2

Стадия	Лист	Листов
Р		1

ЛенЗНИИЭП

Инв.№ подл. | Подп. и дата | Взам. инв.№

Формат А3

Рис. 1

Вид с внутренней стороны

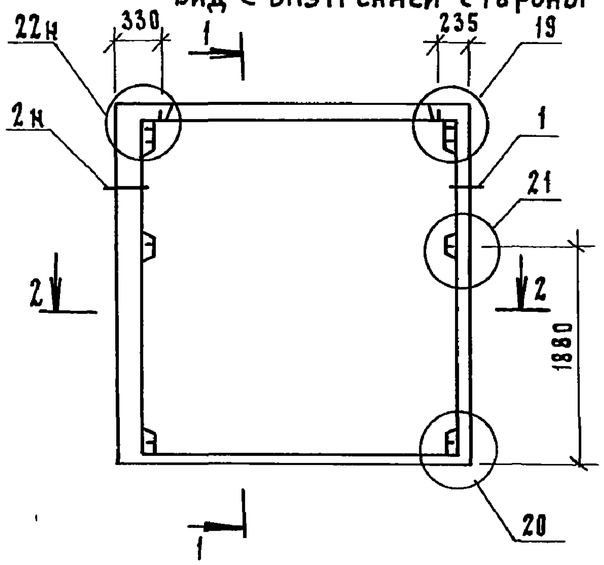

1 – 1

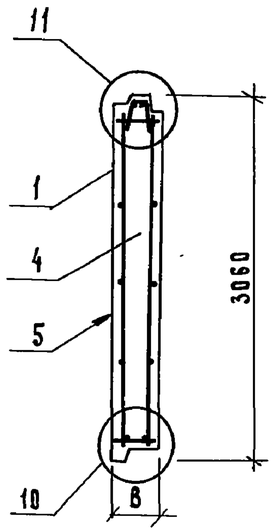

Фасад

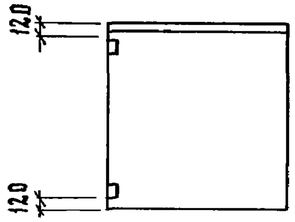

2 – 2

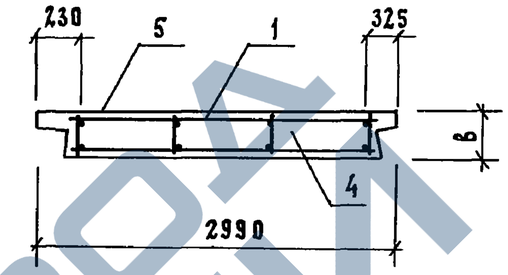

3 – 3

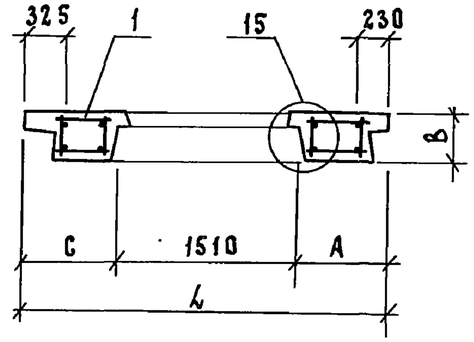

Рис. 2

Остальное - см. рис. 1

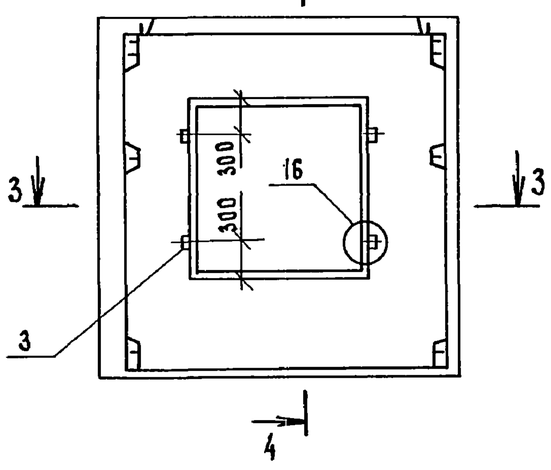

Фасад

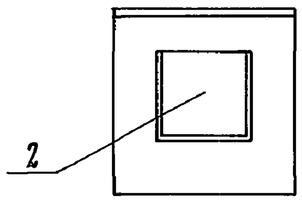

4 – 4

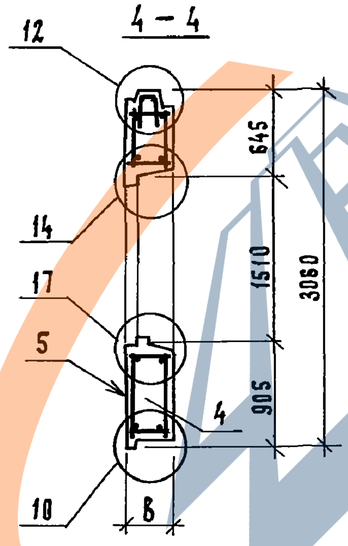

Заполнение проема условно не показано.

Обозначение	Марка	Рис.	Размеры, мм				Масса, кг
			L	A	B	C	
1.132.1-15.1 04. 0. 0.00	2ПСН 30.30.40-1п-1	1	2990	–	400	–	4040
- 01	2ПСН30.30.40-2п-1						4390
- 02	2ПСН 30.30.45-1п-1				450		4550
- 03	2ПСН 30.30.45-2п-1						4950
- 04	2ПСН 30.30.40-1П-2	2		740	400	740	3070
- 05	2ПСН 30.30.40-2П-2						3320
- 06	2ПСН 30.30.45-1П-2				450		3440
- 07	2ПСН 30.30.45-2П-2						3730
- 08	2ПСН 31.30.40-1П-2		3085		400	835	3200
- 09	2ПСН 31.30.40-2П-2						3440
- 10	2ПСН 31.30.45-1П-2				450		3260
- 11	2ПСН 31.30.45-2П-2						3500

Нач.отд.	Гуров	
Н.контр.	Ильина	
ГИП	Гуров	
Рук.гр.	Канина	
Ст.инж.	Гиль	

1.132.1-15.1 04. 0. 0. 00 СБ

Панель 2ПСН... - 1;
2ПСН... - 2
Сборочный чертеж

Стадия	Масса	Масштаб
Р	см. табл.	1:50
Лист	Листов 1	

ПензНИИЭП

Инв. № подл. | Подп. и дата | Взам. инв. №

Формат	Зона	Поз.	Обозначение	Наименование	Кол. на испол. 1.132.1-15.1 05.0.0.00-												Примечание
					-	01	02	03	04	05	06	07	08	09	10	11	
				Документация													
А3			1.132.1-15.1 05.0.0.00 СБ	Сборочный чертеж	×	×	×	×	×	×	×	×	×	×	×	×	
А3			1.132.1-15.1 00.0.0.00 Д1	Узлы 1... 45	×	×	×	×	×	×	×	×	×	×	×	×	
А3			1.132.1-15.1 00.0.0.00 РС	Ведомость расхода стали	×	×	×	×	×	×	×	×	×	×	×	×	
А3			1.132.1-15.1 00.0.0.00 ТО	Техническое описание	×	×	×	×	×	×	×	×	×	×	×	×	
				Сборочные единицы													
				Каркас пространственный													
А3		1	1.132.1-15.1 01.1.0.00-06	КП 5 л	1	1											
			-07	КП 6 л			1	1									
А3			1.132.1-15.1 03.1.0.00-04	КП 17 л					1	1							
			-05	КП 18 л							1	1					
			-06	КП 19 л									1	1			
			-07	КП 20 л											1	1	
А3		2	1.132.1-15.1 14.1.0.00-03	Заполнение проема ОК4					1	1	1	1	1	1	1	1	
				Детали													
БЧ		3	1.132.1-15.1 01.0.0.01	Пробка антисептированная сеч. 100×100×50 из древесины по ГОСТ 24454-80Е					4	4	4	4	4	4	4	4	
				Материалы													
		4		Керамзитобетон марки М50	3,03		3,48		2,20		2,53		2,30		2,35		м³
				Керамзитобетон марки М75		3,03		3,48		2,20		2,53		2,30		2,35	м³
		5		Раствор марки М100	0,31	0,31	0,31	0,31	0,23	0,23	0,23	0,23	0,24	0,24	0,24	0,24	м³

Инв.№ подл. | Подп. и дата | Взам. инв.№

Нач.отд.	Гуров	
Н.контр.	Ильина	
ГИП	Гуров	
Рук.гр.	Канина	
Ст.инж.	Гиль	

1.132.1-15.1 05.0.0.00

Панель 2ПСН...-1л;
2ПСН...-2л

Стадия	Лист	Листов
Р		1

ЛенЗНИИЭП

Формат А3

Рис. 1

Вид с внутренней стороны

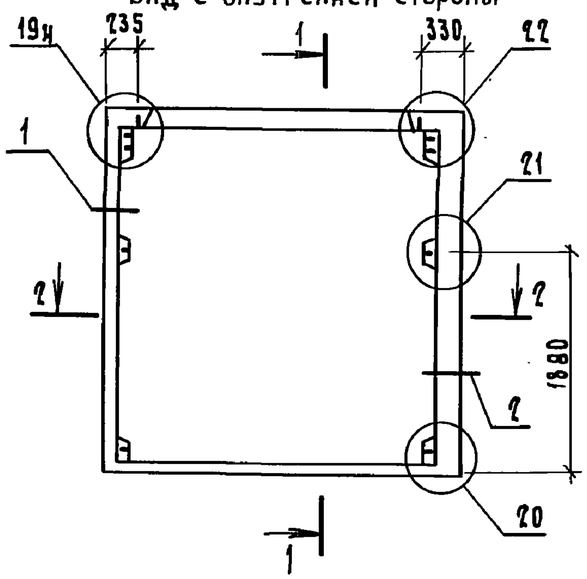

1 — 1

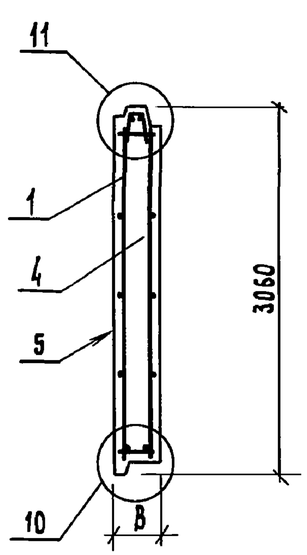

ФАСАД

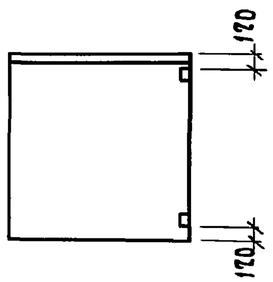

2 — 2

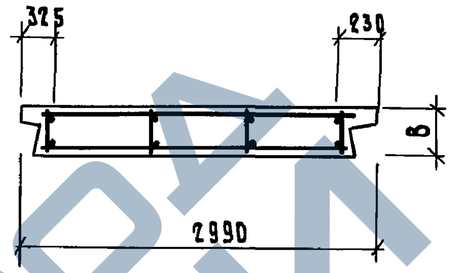

3 — 3

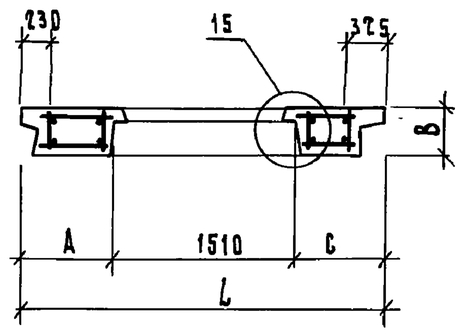

Рис. 2

Остальное - см. рис. 1

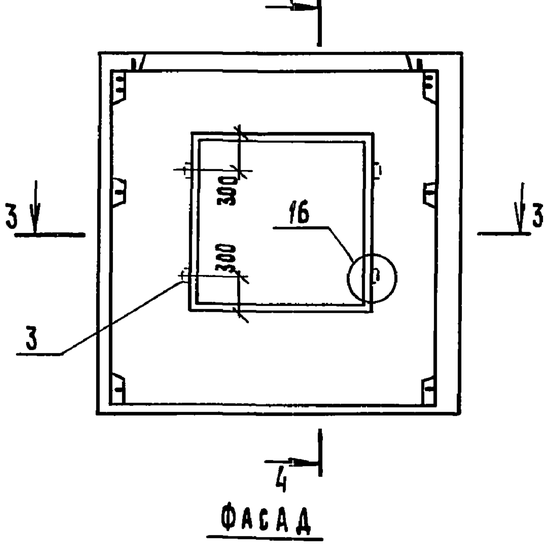

ФАСАД

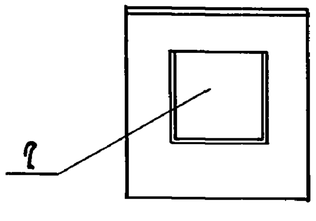

4 — 4

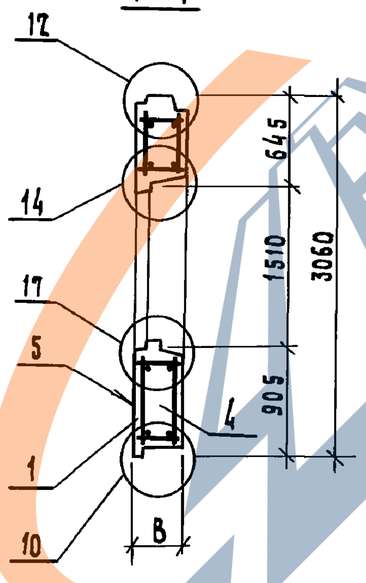

Заполнение проема условно не показано.

Обозначение	Марка	Рис.	Размеры, м				Масса, кг
			L	A	B	C	
1.132.1-15.1 05.0.0.00	2ПБН 30.30.40-1П-1Л	1	2990	—	400	—	4040
-01	2ПСН 30.30.40-2П-1Л						4390
-02	2ПСН 30.30.45-1П-1Л				450		4550
-04	2ПБН 30.30.45-2П-1Л						4950
-05	2ПБН 30.30.40-1П-2Л	2		740	400	740	3070
-06	2ПБН 30.30.40-2П-2Л						3370
-07	2ПБН 30.30.45-1П-2Л				450		3440
-08	2ПСН 30.30.45-2П-2Л						3730
-09	2ПБН 31.30.40-1П-2Л		3085	740	400	835	3200
-10	2ПСН 31.30.40-2П-2Л						3440
-11	2ПСН 31.30.45-1П-2Л				450		3760
-12	2ПБН 31.30.45-2П-2Л						3500

05.0.0.00 СБ

Нач.отд.	Туров	
Н.контр.	Ильина	
ГИП	Туров	
Рук.гр.	Канина	
Ст.инж.	Риль	

Панель 2ПБН...-1Л;
2ПСН...-2Л
Сборочный чертеж

Стадия	Масса	Масштаб
Р	см. табл.	1:50
Лист	Листов 1	

ЛенЗНИИЭП

Инв.№ подл. | Подп. и дата | Взам.инв.№

Формат	Зона	Поз.	Обозначение	Наименование	Кол. на исполн. 1.132.1-15.1 06.0.0.00-								Примечание
					-	01	02	03	04	05	06	07	
				Документация									
А3			1.132.1-15.1 06.0.0.00 СБ	Сборочный чертеж	×	×	×	×	×	×	×	×	
А3			1.132.1-15.1 00.0.0.00 Д1	Узлы 1... 45	×	×	×	×	×	×	×	×	
А3			1.132.1-15.1 00.0.0.00 РС	Ведомость расхода стали	×	×	×	×	×	×	×	×	
А3			1.132.1-15.1 00.0.0.00 ТО	Техническое описание	×	×	×	×	×	×	×	×	
				Сборочные единицы									
				Каркас пространственный									
			1.132.1-15.1 06.1.0.00	КП 23	1	1							
А3		1	- 01	КП 24			1	1					
			- 02	КП 23л					1	1			
			- 03	КП 24л							1	1	
А3		2	1.132.1-15.1 14.1.0.00-05	Заполнение проема ОКБ	1	1	1	1					
			- 06	Заполнение проема ОКБл					1	1	1	1	
				Детали									
БЧ		3	1.132.1-15.1 01.0.0.01	Пробка антисептированная сеч. 100×100×50 из древесины по ГОСТ 24454-80Е	6	6	6	6	6	6	6	6	
				Материалы									
		4		Керамзитобетон марки М50	1,96		2,26		1,96		2,26		$м^3$
				Керамзитобетон марки М75		1,96		2,26		1,96		2,26	$м^3$
		5		Раствор марки М100	0,21	0,21	0,21	0,21	0,21	0,21	0,21	0,21	$м^3$

Нач.отд.	Гуров	
Н.контр.	Ильина	
ГИП	Гуров	
Рук.гр.	Канина	
Ст.инж.	Гиль	

1.132.1-15.1 06.0.0.00

Панель 2ПСН... -3;
2ПСН... -3л

Стадия	Лист	Листов
Р		1

ЛенЗНИИЭП

Инв.№ подл. | Подп. и дата | Взам. инв.№

Рис. 1

Вид с внутренней стороны

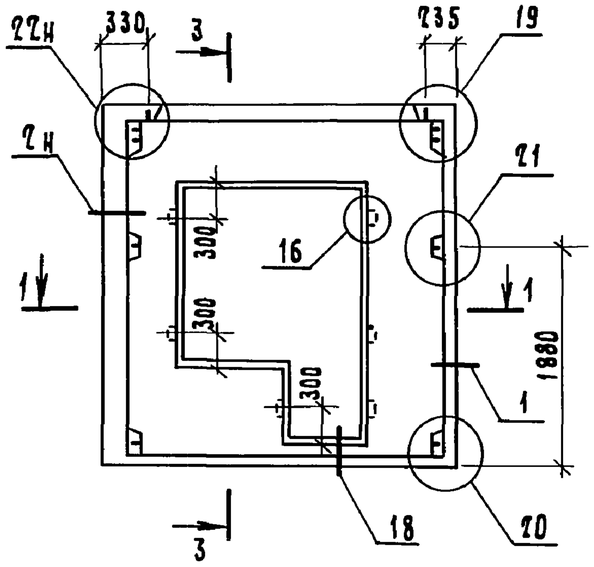

Фасад

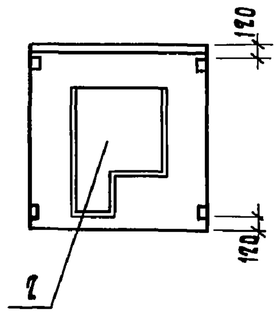

Рис. 2

Остальное см. рис. 1

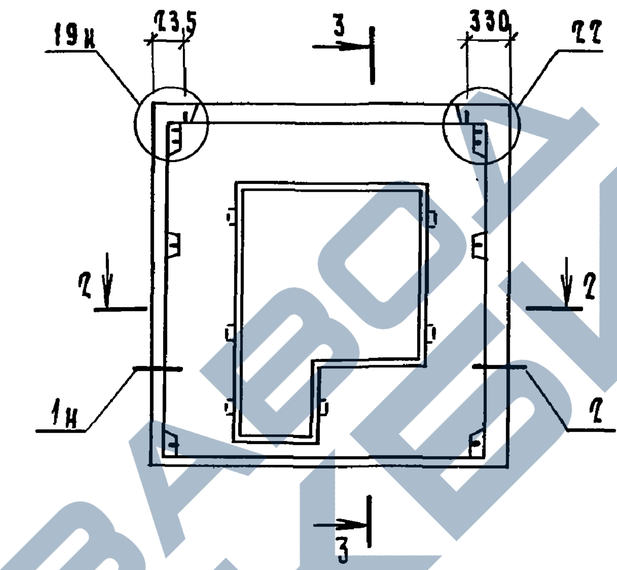

Фасад

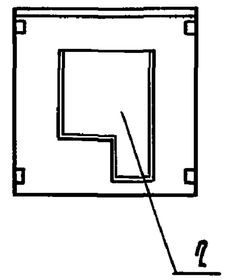

1 — 1

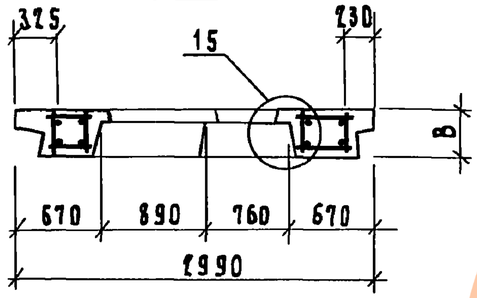

2 — 2

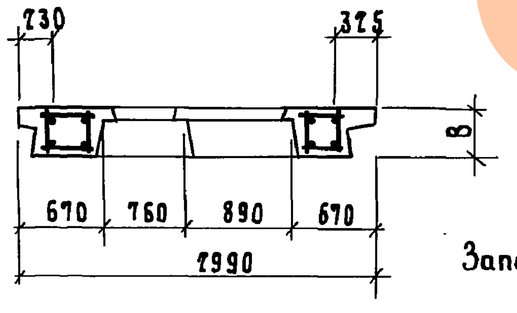

3 — 3

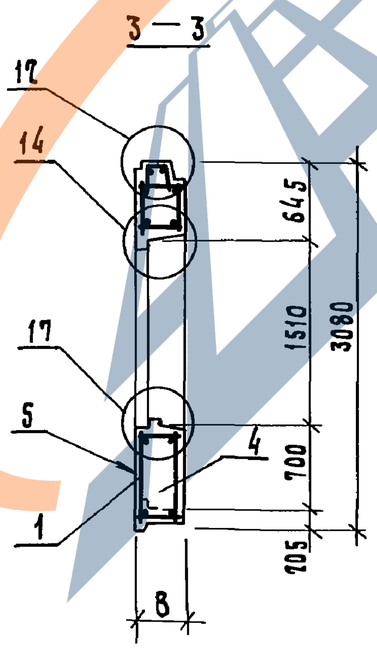

Заполнение проема условно не показано.

Обозначение	Марка	Рис.	В, мм	Масса, кг
1.132.1-15.1 06.0.0.00	2ПСН 30.30.40-1п-3	1	400	2800
-01	2ПСН 30.30.40-2п-3			3140
-02	2ПСН 30.30.45-1п-3		450	3020
-03	2ПСН 30.30.45-2п-3			3390
-04	2ПСН 30.30.40-1п-3л	2	400	2800
-05	2ПСН 30.30.40-2п-3л			3140
-06	2ПСН 30.30.45-1п-3л		450	3020
-07	2ПСН 30.30.45-2п-3л			3390

1.132.1-15.1 06.0.0.00 ГБ

Нач.отд.	Гуров	
Н.контр.	Ильина	
ГИП	Гуров	
Рук.гр.	Канина	
Ст.инж.	Гиль	
Ст.техн.	Васильева	

Панель 2ПСН...-3;
2ПСН...-3л
Сборочный чертеж

Стадия	Масса	Масштаб
Р	см. табл.	1:50
Лист	Листов 1	

ЛенЗНИИЭП

Инв.№ подл. | Подп. и дата | Взам.инв.№

Формат	Зона	Поз.	Обозначение	Наименование	Кол. на испол. 1.132.1-15.1 07.0.0.00- —	01	02	03	04	05	06	07	Примечание
				Документация									
А3			1.132.1-15.1 07.0.0.00 СБ	Сборочный чертеж	×	×	×	×	×	×	×	×	
А3			1.132.1-15.1 00.0.0.00 Д1	Узлы 1... 45	×	×	×	×	×	×	×	×	
А3			1.132.1-15.1 00.0.0.00 ВС	Ведомость расхода стали	×	×	×	×	×	×	×	×	
А3			1.132.1-15.1 00.0.0.00 ТО	Техническое описание	×	×	×	×	×	×	×	×	
				Сборочные единицы									
				Каркас пространственный									
А3		1	1.132.1-15.1 01.2.0.00-04	КП 11	1	1							
			-05	КП 12			1	1					
			1.132.1-15.1 07.1.0.00	КП 25					1	1			
			-01	КП 26							1	1	
А3		2	1.132.1-15.1 14.1.0.00-03	Заполнение проема ОК4	1	1	1	1					
			-05	Заполнение проема ОК6					1	1	1	1	
				Детали									
Б4		3	1.132.1-15.1 01.0.0.01	Пробка антисептированная сеч. 100×100×50 из древесины по ГОСТ 24454-80Е	4	4	4	4	6	6	6	6	
				Материалы									
		4		Керамзитобетон марки М50	2,18		2,50		1,94		2,22		$м^3$
				Керамзитобетон марки М75		2,18		2,50		1,94		2,22	$м^3$
		5		Раствор марки М100	0,22	0,22	0,22	0,22	0,20	0,20	0,20	0,20	$м^3$

Взам. инв. N | Подп. и дата | Инв. N подл.

Нач.отд.	Гуров	
Н.контр.	Ильина	
ГИП	Гуров	
Рук.гр.	Канина	
Ст. инж.	Гиль	

1.132.1-15.1 07.0.0.00

Панель ЗПСН... -2;
ЗПСН... -3

Стадия	Лист	Листов
Р		1

ЛенЗНИИЭП

Формат А3

Рис. 1

Вид с внутренней стороны

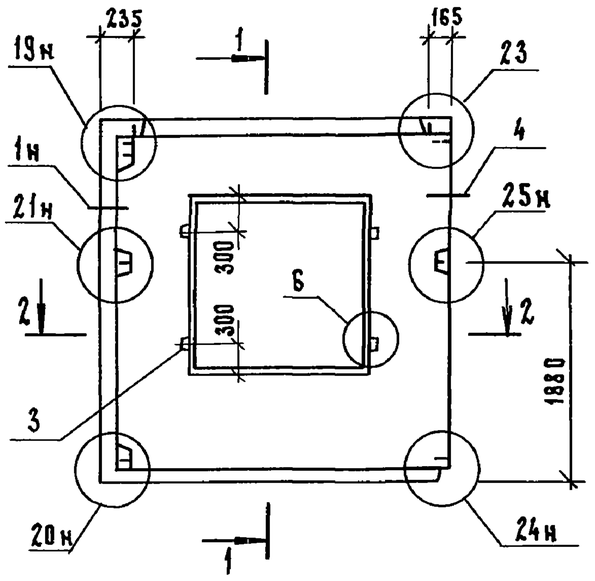

Фасад

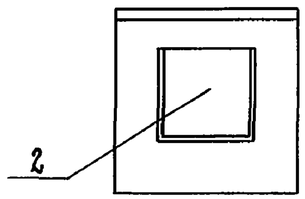

1 – 1

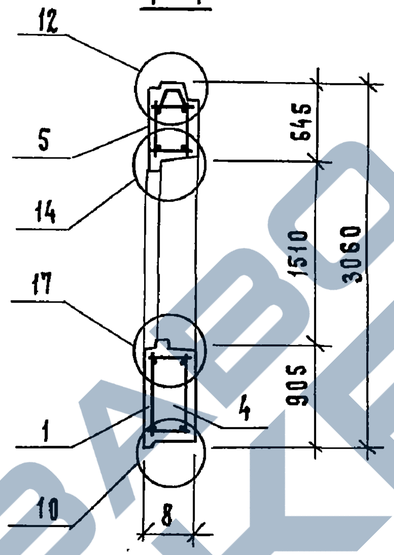

2 – 2

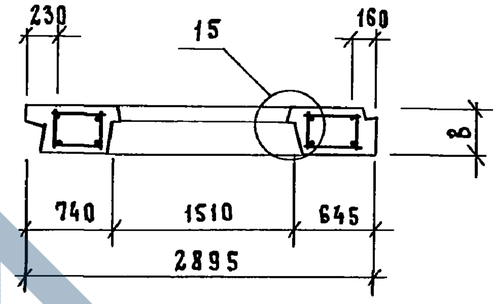

3 – 3

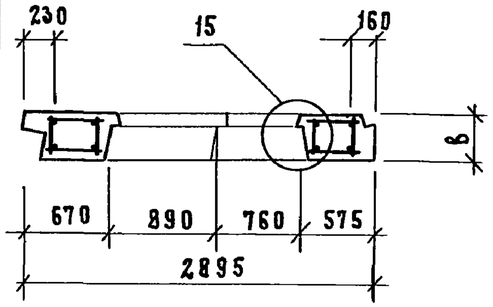

Рис. 2

Остальное - см. рис. 1

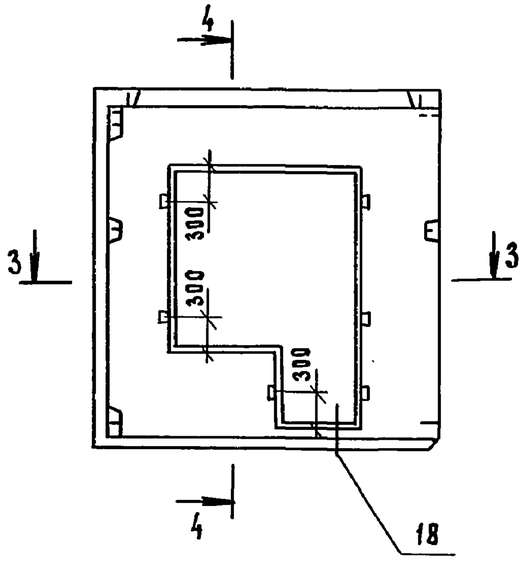

Фасад

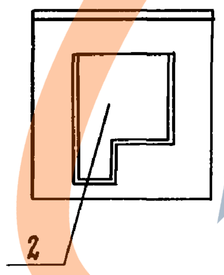

4 – 4

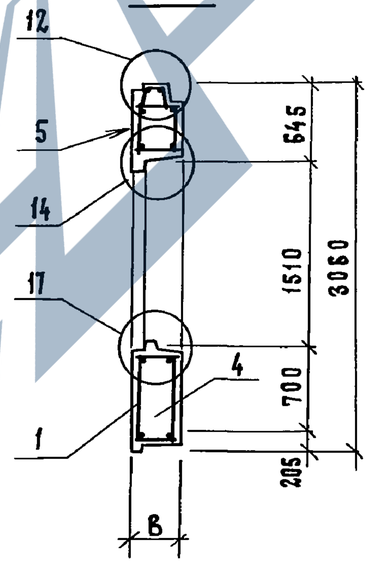

Заполнение проема условно не показано.

Обозначение	Марка	Рис.	В, мм	Масса, кг
1.132.1-15.1 07.0.0.00	3ПСН 29.30.40-1П-2	1	400	3030
-01	3ПСН 29.30.40-2П-2			3270
-02	3ПСН 29.30.45-1П-2		450	3390
-03	3ПСН 29.30.45-2П-2			3670
-04	3ПСН 29.30.40-1П-3	2	400	2760
-05	3ПСН 29.30.40-2П-3			2980
-06	3ПСН 29.30.45-1П-3		450	3070
-07	3ПСН 29.30.45-2П-3			3320

Нач.отд.	Гуров	
Н.контр.	Ильина	
ГИП	Гуров	
Рук.гр.	Канина	
Ст.инж.	Гиль	

07.0.0.00 СБ

Панель 3ПСН... - 2
3ПСН... - 3
Сборочный чертеж

Стадия	Масса	Масштаб
Р	см. табл.	1:50
Лист	Листов 1	

ПенЗНИИЭП

Инв.№ подл. | Подп. и дата | Взам. инв.№

Формат А3

Формат	Зона	Поз.	Обозначение	Наименование	Кол. на испол. 1.132.1-15.1 08.0.0.00- —	01	02	03	04	05	06	07	Примечание
				Документация									
А3			1.132.1-15.1 08.0.0.00СБ	Сборочный чертеж	X	X	X	X	X	X	X	X	
А3			1.132.1-15.1 00.0.0.00Д1	Узлы 1... 45	X	X	X	X	X	X	X	X	
А3			1.132.1-15.1 00.0.0.00РС	Ведомость расхода стали	X	X	X	X	X	X	X	X	
А3			1.132.1-15.1 00.0.0.00ТО	Техническое описание	X	X	X	X	X	X	X	X	
				Сборочные единицы									
				Каркас пространственный									
А3		1	1.132.1-15.1 01.2.0.00-06	КП 11 л	1	1							
			-07	КП 12 л			1	1					
			1.132.1-15.1 07.1.0.00-02	КП 25л					1	1			
			-03	КП 26 л							1	1	
А3		2	1.132.1-15.1 14.1.0.00-03	Заполнение проема ОК4	1	1	1	1					
			-06	Заполнение проема ОК6л					1	1	1	1	
				Детали									
Бч		3	1.132.1-15.1 01.0.0.01	Пробка антисептированная сеч. 100×100×50 из древесины по ГОСТ 24454-80	4	4	4	4	6	6	6	6	
				Материалы									
		4		Керамзитобетон марки М50	2,18		2,50		1,94		2,22		м³
				Керамзитобетон марки М75		2,18		2,50		1,94		2,22	м³
		5		Раствор марки М100	0,22	0,22	0,22	0,22	0,20	0,20	0,20	0,20	м³

Нач.отд.	Гуров	
Н.контр.	Ильина	
ГИП	Гуров	
Рук.гр.	Канина	
Ст.инж	Гиль	

1.132.1-15.1 08.0.0.00

Панель 3ПСН...-2л; 3ПСН...-3л

Стадия	Лист	Листов
Р		1

ЛенЗНИИЭП

Инв.№ подл. | Подп. и дата | Взам.инв.№

https://zavodjbi.com/

Рис. 1

Вид с внутренней стороны

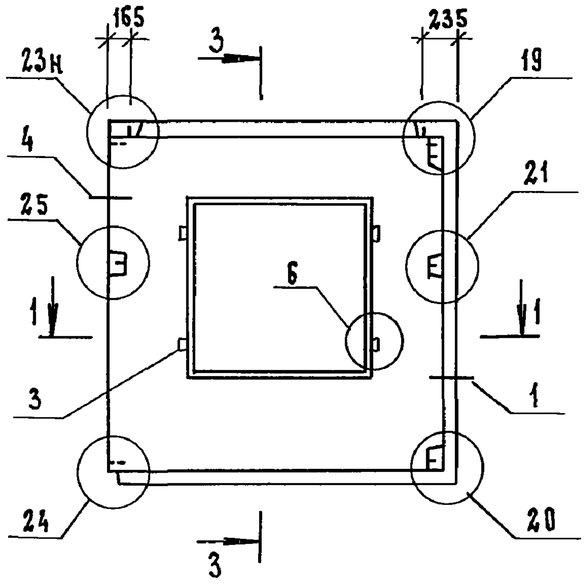

Фасад

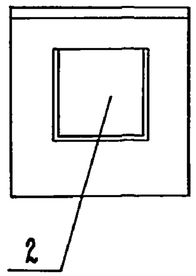

1 – 1

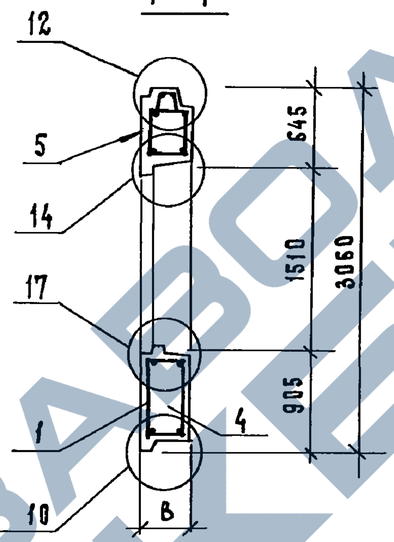

2 – 2

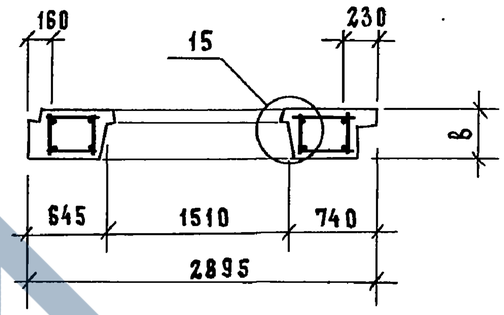

3 – 3

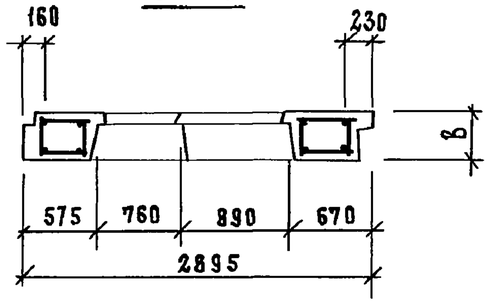

Рис. 2

Остальное – см. рис. 1

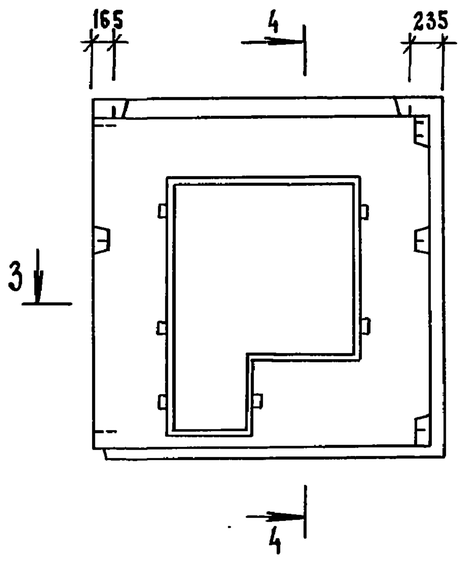

Фасад

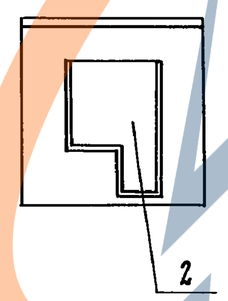

4 – 4

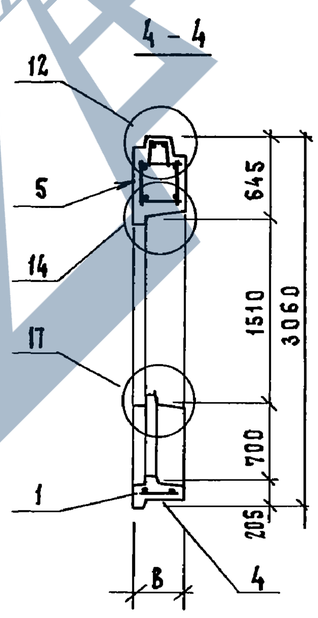

Заполнение проема условно не показано.

Обозначение	Марка	Рис.	в, мм	Масса, кг
1.132.1-15.1 08.0.0.00	3ПСН 29.30.40-1П-2л	1	400	3030
01	3ПСН 29.30.40-2П-2л			3270
02	3ПСН 29.30.45-1П-2л		450	3390
03	3ПСН 29.30.45-2П-2л			3670
04	3ПСН 29.30.40-1П-3л	2	400	2760
05	3ПСН 29.30.40-2П-3л			2980
06	3ПСН 29.30.45-1П-3л		450	2450
07	3ПСН 29.30.45-2П-3л			3320

Нач.отд.	Гуров	
Н.контр.	Ильина	
ГИП	Гуров	
Рук.гр.	Канина	
Ст.инж.	Гиль	

1.132.1-15.1 08.0.0.00 СБ

Панель 3ПСН... -2л
3ПСН... -3л
Сборочный чертеж.

Стадия	Масса	Масштаб
Р	см. табл.	1:50
Лист	Листов 1	

ЛенЗНИИЭП

Инв.№ подл. | Подп. и дата | Взам. инв.№

Вид с внутренней стороны

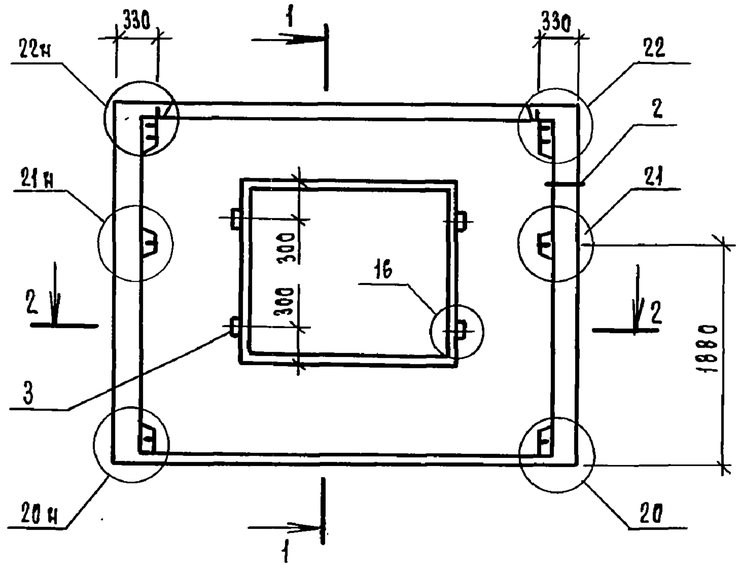

1 — 1

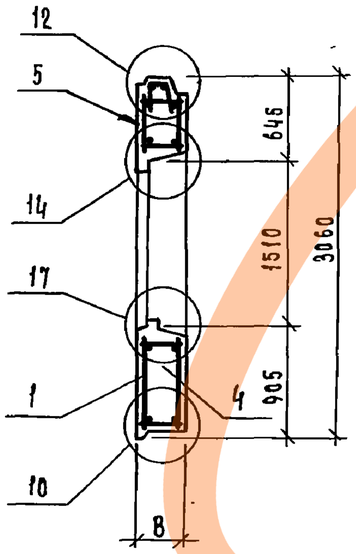

Фасад

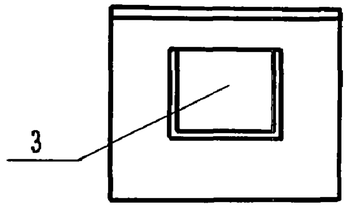

2 — 2

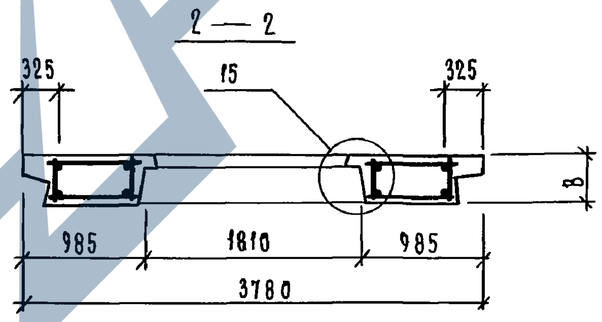

Формат	Зона	Поз.	Обозначение	Наименование	Кол. на исполн. 1.132.1-15.1 09.0.0.00 —	01	02	03					Примечание
				Документация									
А3			1.132.1-15.1 00.0.0.00Д1	Узлы 1 ... 45	X	X	X	X					
А3			1.132.1-15.1 00.0.0.00 ВС	Ведомость расхода стали	X	X	X	X					
А3			1.132.1-15.1 00.0.0.00ТО	Техническое описание	X	X	X	X					
				Сборочные единицы									
А3		1	1.132.1-15.1 01.2.0.00-02	Каркас пространств. КП9	1	1							
			-03	Каркас пространств. КП10			1	1					
		2	1.132.1-15.1 14.1.0.00-04	Заполнение проема ОК5	1	1	1	1					
				Детали									
БЧ		3	1.132.1-15.1 01.0.0.01	Пробка антисептированная сеч. 100×100×50 из древесины по ГОСТ 24454-80Е	4	4	4	4					
				Материалы									
		4		Керамзитобетон марки М50	2,83		3,26						$м^3$
				Керамзитобетон марки М75		2,83		3,26					$м^3$
		5		Раствор марки М100	0,30	0,30	0,30	0,30					$м^3$

Заполнение проема условно не показано.

Обозначение	Марка	δ, мм	Масса, кг
1.132.1-15.1 09.0.0.00	4ПСН 38.30.40-1П-2	400	3850
-01	4ПСН 38.30.40-2П-2		4430
-02	4ПСН 38.30.45-1П-2	450	4270
-03	4ПСН 38.30.45-2П-2		4800

Нач.отд.	Гуров		
Н.контр.	Ильина		
Гип.	Гуров		
Рук.гр.	Канина		
Ст.инж.	Гиль		

1.132.1-15.1 09.0.0.00

Панель 4ПСН... - 2

Стадия	Масса	Масштаб
Р	см. табл.	1:50
Лист	Листов 1	

ЛенЗНИИЭП

Инв.N подл. | Подп. и дата | Взам. инв.N

Формат	Зона	Поз.	Обозначение	Наименование	Кол. на исполн. 1.132.1-15.1 10.0.0.00-																Примечание
					-	01	02	03	04	05	06	07	08	09	10	11	12	13	14	15		
				Документация																	
А3			1.132.1-15.1 10.0.0.00 СБ	Сборочный чертеж	х	х	х	х	х	х	х	х	х	х	х	х	х	х	х	х	
А3			1.132.1-15.1 00.0.0.00 Д1	Узлы	х	х	х	х	х	х	х	х	х	х	х	х	х	х	х	х	
А3			1.132.1-15.1 00.0.0.00 ВС	Ведомость расхода стали	х	х	х	х	х	х	х	х	х	х	х	х	х	х	х	х	
А3			1.132.1-15.1 00.0.0.00 ТО	Техническое описание	х	х	х	х	х	х	х	х	х	х	х	х	х	х	х	х	
				Сборочные единицы																	
				Каркас пространственный																	
А3		1	1.132.1-15.1 10.1.0.00	КП 27	1	1															
			-01	КП 28			1	1													
			-02	КП 29					1	1											
			-03	КП30							1	1									
			1.132.1-15.1 10.2.0.00	КП31									1	1							
			-01	КП32											1	1					
			-02	КП33													1	1			
			-03	КП34															1	1	
А3		2	1.132.1-15.1 14.1.0.00-03	Заполнение проема ОК4					1	1	1	1					1	1	1	1	
				Детали																	
Б4		3	1.132.1-15.1 01.0.0.01	Пробка антисептированная сеч. 100×100×50 из древесины по ГОСТ 24454-80Е					4	4	4	4					4	4	4	4	
				Материалы																	
		4		Керамзитобетон марки М50	3,34		3,89		3,98		4,62		2,51		2,94		3,15		3,68		м³
				Керамзитобетон марки М75		3,34		3,89		3,98		4,62		2,51		2,94		3,15		3,68	м³
		5		Раствор марки М100	0,34	0,34	0,35	0,35	0,41	0,41	0,42	0,42	0,26	0,26	0,26	0,26	0,33	0,33	0,33	0,33	м³

Взам. инв.№ | Подп. и дата | Инв.№ подл.

Нач.отд.	Гуров	
Н.контр.	Ильина	
ГИП	Гуров	
Рук.гр.	Канина	
Ст.инж.	Гиль	

1.132.1-15.1 10.0.0.00

Панель 5 ПСН...-1;
5 ПСН...-2

Стадия	Лист	Листов
Р		1

ЛенЗНИИЭП

Рис. 1

Вид с внутренней стороны

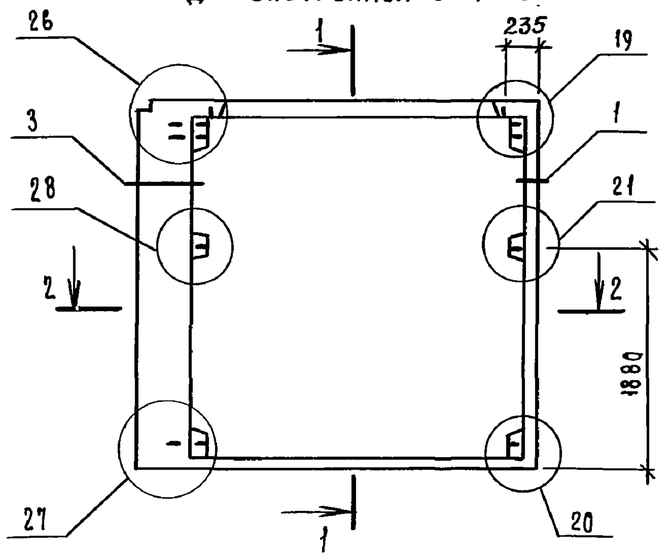

Фасад

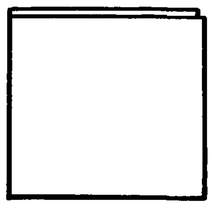

1 — 1

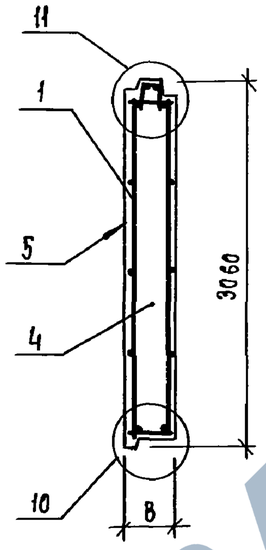

2 — 2

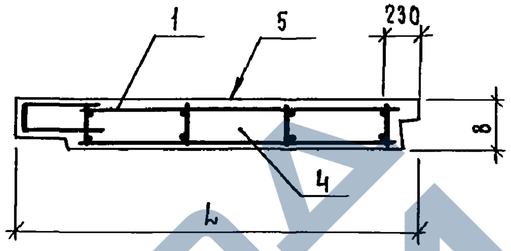

3 — 3

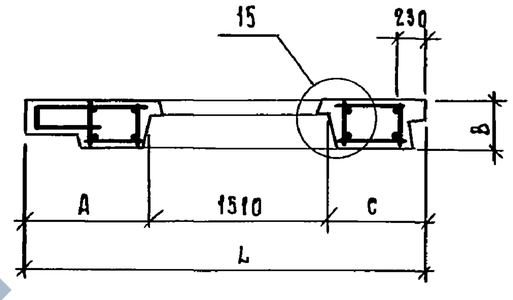

Рис. 2

Остальное — см. рис. 1

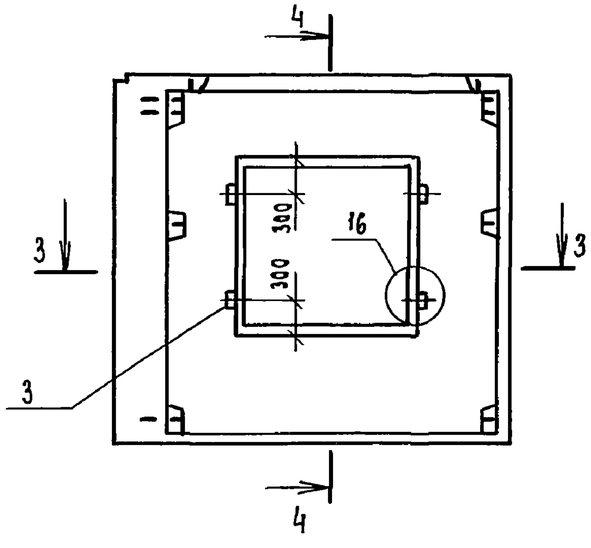

Фасад

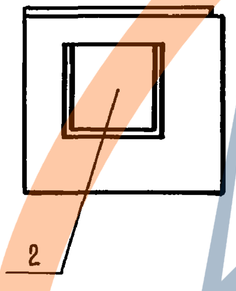

4 — 4

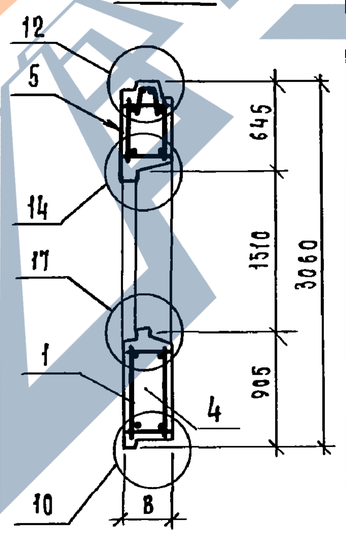

Заполнение проема условно не показано.

Обозначение	Марка	Размеры, мм L	A	B	C	Масса, кг
1.132.1-15.1 10.0.0.00	5ПСН 33.30.40-1П-1	3295	—	400	—	4450
-01	5ПСН 33.30.40-2П-1					4830
-02	5ПСН 33.30.45-1П-1	3345	—	450	—	5090
-03	5ПСН 33.30.45-2П-1					5530
-04	5ПСН 39.30.40-1П-1	3895	—	400	—	5310
-05	5ПСН 39.30.40-2П-1					5770
-06	5ПСН 39.30.45-1П-1	3945	—	450	—	6040
-07	5ПСН 39.30.45-2П-1					6580
-08	5ПСН 33.30.40-1П-2	3295	1045	400	740	3480
-09	5ПСН 33.30.40-2П-2					3760
-10	5ПСН 33.30.45-1П-2	3345	1095	450		3960
-11	5ПСН 33.30.45-2П-2					4300
-12	5ПСН 39.30.40-1П-2	3895	1345	400	1040	4340
-13	5ПСН 39.30.40-2П-2					4700
-14	5ПСН 39.30.45-1П-2	3945	1395	450		4940
-15	5ПСН 39.30.45-2П-2					5360

Нач.отд.	Гуров	
Н.контр.	Ильина	
ГИП	Гуров	
Рук.гр.	Канина	
Ст.инж.	Гиль	

1.132.1-15.1 10.0.0.00 СБ

Панель 5ПСН... -1;
5ПСН... -2
Сборочный чертеж

Стадия	Масса	Масштаб
Р	см. табл.	1:50
Лист	Листов 1	

ЛенЗНИИЭП

Инв.№ подл. | Подп. и дата | Взам. инв.№

Формат А3

Формат	Зона	Поз.	Обозначение	Наименование	Кол. на исполн. 1.132.1-15.1 11.0.0.00-																	Примечание
					-	01	02	03	04	05	06	07	08	09	10	11	12	13	14	15				
				Документация																		
А3			1.132.1-15.1 11.0.0.00 СБ	Сборочный чертеж	Х	Х	Х	Х	Х	Х	Х	Х	Х	Х	Х	Х	Х	Х	Х	Х		
А3			1.132.1-15.1 00.0.0.00 Д1	Узлы 1 ... 45	Х	Х	Х	Х	Х	Х	Х	Х	Х	Х	Х	Х	Х	Х	Х	Х		
А3			1.132.1-15.1 00.0.0.00 РС	Ведомость расхода стали	Х	Х	Х	Х	Х	Х	Х	Х	Х	Х	Х	Х	Х	Х	Х	Х		
А3			1.132.1-15.1 00.0.0.00 ТО	Техническое описание	Х	Х	Х	Х	Х	Х	Х	Х	Х	Х	Х	Х	Х	Х	Х	Х		
				Сборочные единицы																		
				Каркас пространственный																		
А3		1	1.132.1-15.1 10.1.0.00-04	КП 27 л	1	1																
			-05	КП 28 л			1	1														
			-06	КП 29 л					1	1												
			-07	КП 30 л							1	1										
А3			1.132.1-15.1 10.2.0.00-04	КП 31 л									1	1								
			-05	КП 32 л											1	1						
			-06	КП 33 л													1	1				
			-07	КП 34 л															1	1		
А3		2	1.132.1-15.1 14.1.0.00-03	Заполнение проема ОК4					1	1	1	1					1	1	1	1		
				Детали																		
БЧ		3	1.132.1-15.1 01.0.0.01	Пробка антисептированная сеч. 100×100×50 из древесины по ГОСТ 24454-80Е					4	4	4	4					4	4	4	4		
				Материалы																		
		4		Керамзитобетон марки М50	3,34		3,89		3,98		4,62		2,51		2,94		3,15		3,68			м³
				Керамзитобетон марки М75		3,34		3,89		3,98		4,62		2,51		2,94		3,15		3,68		м³
		5		Раствор марки М100	0,34	0,34	0,35	0,35	0,41	0,41	0,42	0,42	0,26	0,26	0,26	0,26	0,33	0,33	0,33	0,33		м³

Взам. инв. №

Подп. и дата

Инв. № подл.

Нач. отд.	Гуров	
Н. контр.	Илина	
ГИП	Гуров	
Рук. гр.	Канина	
Ст. инж.	Гиль	

1.132.1-15.1 11.0.0.00

Панель 5 ПСН... -1 л;
5 ПСН... -2 л

Стадия	Лист	Листов
Р		1

ПенЗНИИЭП

Рис. 1

Вид с внутренней стороны

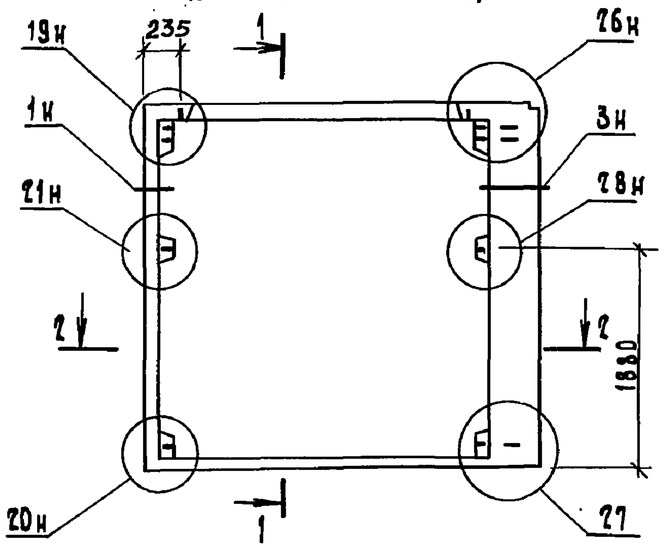

ФАСАД

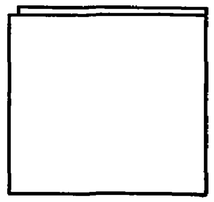

1 – 1

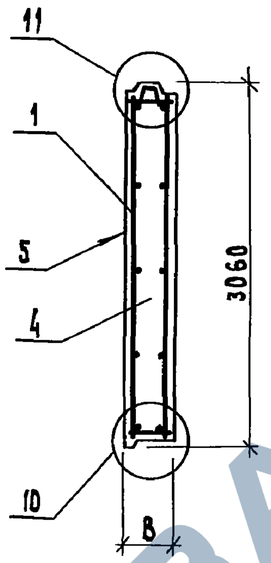

2 – 2

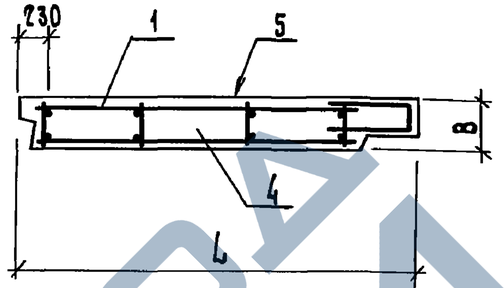

3 – 3

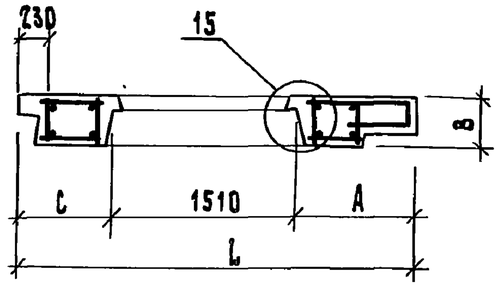

Обозначение	Марка	Размеры, мм				Масса, кг
		L	A	B	C	
1.132.1-15.1 11.0.0.00	5ПСН 33.30.40-1п-1л	3295	–	400		4455
–01	5ПСН 33.30.40-2п-1л					4830
–02	5ПСН 33.30.45-1п-1л	3345		450		5095
–03	5ПСН 33.30.45-2п-1л					5535
–04	5ПСН 39.30.40-1п-1л	3895		400		5310
–05	5ПСН 39.30.40-2п-1л					5770
–06	5ПСН 39.30.45-1п-1л	3945		450		6040
–07	5ПСН 39.30.45-2п-1л					6580
–08	5ПСН 33.30.40-1п-2л	3295	1045	400	740	3460
–09	5ПСН 33.30.40-2п-2л					3765
–10	5ПСН 33.30.45-1п-2л	3345	1095	450		3965
–11	5ПСН 33.30.45-2п-2л					4300
–12	5ПСН 39.30.40-1п-2л	3895	1345	400	1040	4345
–13	5ПСН 39.30.40-2п-2л					4700
–14	5ПСН 39.30.45-1п-2л	3945	1395	450		4940
–15	5ПСН 39.30.45-2п-2л					5360

Рис. 2

Остальное - см. рис. 1

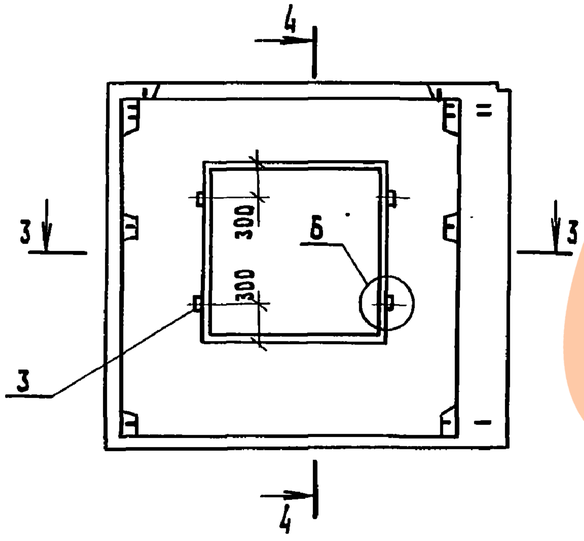

ФАСАД

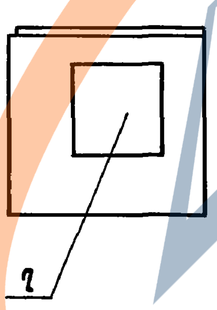

4 – 4

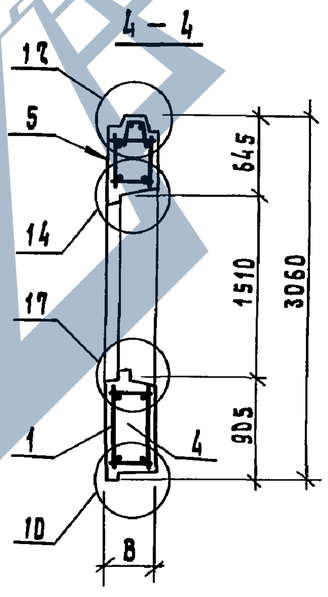

Заполнение проема условно не показано.

Нач.отд.	Гуров	
Н.контр.	Ильина	
ГИП	Гуров	
Рук.гр.	Канина	
Ст.инж.	Гиль	

1.132.1-15.1 11.0.0.00 СБ

Панель 5ПСН... –1л;
5ПСН... –2л

Сборочный чертеж

Стадия	Масса	Масштаб
Р	см. табл.	1:50
Лист	Листов 1	

ЛенЗНИИЭП

Инв.№ подл. | Подп. и дата | Взам. инв.№

Формат	Зона	Поз.	Обозначение	Наименование	Кол. на исполн. 1.132.1-15.1 12.0.0.00- —	01	02	03	04	05	06	07	08	09	10	11	12	13	14	15					Примечание
				Документация																					
А3			1.132.1-15.1 12.0.0.00 СБ	Сборочный чертеж	×	×	×	×	×	×	×	×	×	×	×	×	×	×	×	×					
А3			1.132.1-15.1 00.0.0.00 Д1	Узлы 1 ... 45	×	×	×	×	×	×	×	×	×	×	×	×	×	×	×	×					
А3			1.132.1-15.1 00.0.0.00 ВС	Ведомость расхода стали	×	×	×	×	×	×	×	×	×	×	×	×	×	×	×	×					
А3			1.132.1-15.1 00.0.0.00 ТО	Техническое описание	×	×	×	×	×	×	×	×	×	×	×	×	×	×	×	×					
				Сборочные единицы																					
				Каркас пространственный																					
А3		1	1.132.1-15.1 12.1.0.00	КП35	1	1																			
			-01	КП36			1	1																	
			-02	КП35л					1	1															
			-03	КП36л							1	1													
			-04	КП37									1	1											
			-05	КП38											1	1									
			-06	КП37л													1	1							
			-07	КП38л															1	1					
				Материалы																					
		4		Керамзитобетон марки М50	1,27		1,43		1,27		1,43		1,25		1,42		1,25		1,42						м³
				Керамзитобетон марки М75		1,27		1,43		1,27		1,43		1,25		1,42		1,25		1,42					м³
		5		Раствор марки М100	0,13	0,13	0,13	0,13	0,13	0,13	0,13	0,13	0,13	0,13	0,13	0,13	0,13	0,13	0,13	0,13					м³

Взам. инв. N | Подп. и дата | Инв. N подл.

Нач.отд.	Гуров	
Н.контр.	Ильина	
ГИП	Гуров	
Рук.гр.	Канина	
Ст.инж.	Галь	
Ст.техн.	Васильева	

1.132.1-15.1 12.0.0.00

Панель 6ПСН... - 1
6ПСН... - 1.1л

Стадия	Лист	Листов
Р		1

ЛенЗНИИЭП

Рис. 1

Вид с внутренней стороны

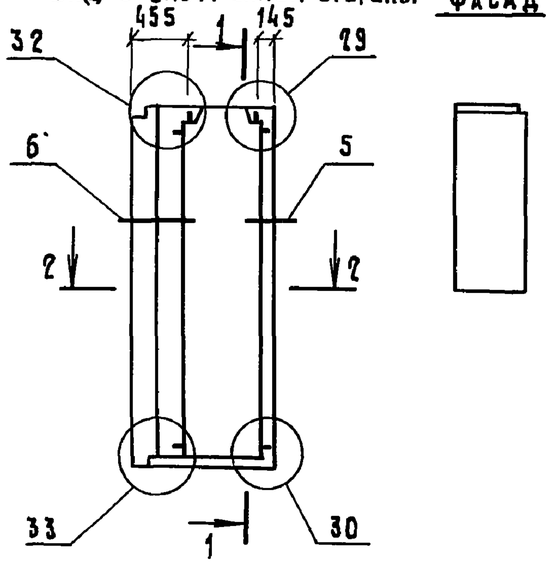

ФАСАД

1–1

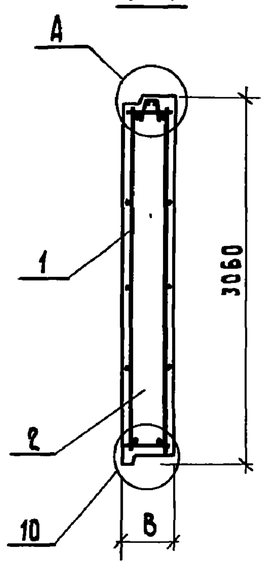

Рис. 2

Вид с внутренней стороны

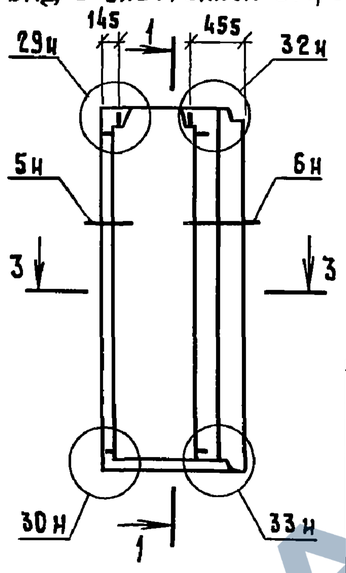

ФАСАД

2–2

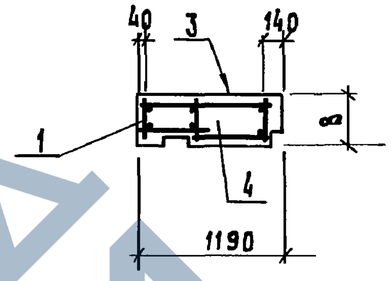

3–3

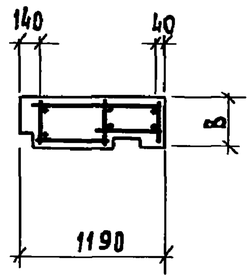

Рис. 3

Вид с внутренней стороны

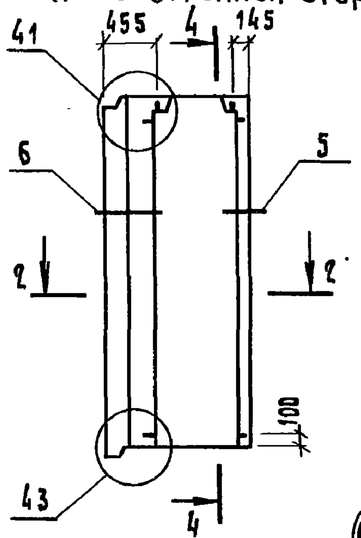

ФАСАД

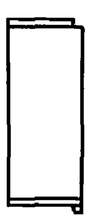

4–4

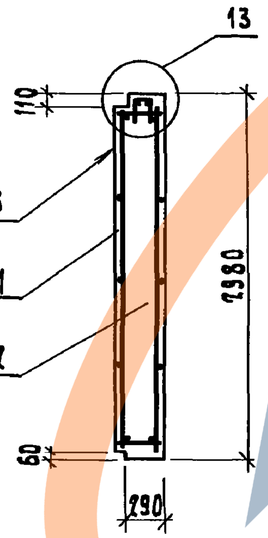

Рис. 4

Вид с внутренней стороны

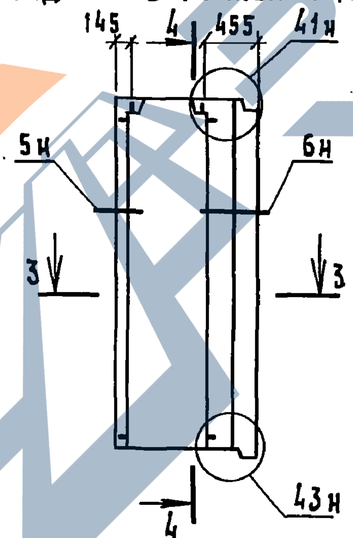

ФАСАД

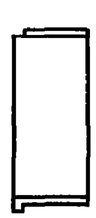

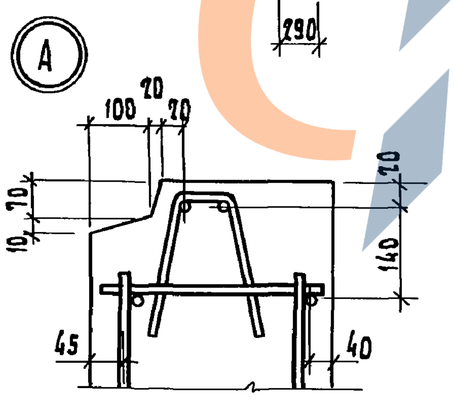

Обозначение	Марка	Рис.	В, мм	Масса кг
1.132.1-15.1 12.0.0.00	БПСН 12.30.40-1п-1	1	400	1690
-01	БПСН 12.30.40-2п-1			1840
-02	БПСН 12.30.45-1п-1		450	1870
-03	БПСН 12.30.45-2п-1			2030
-04	БПСН 12.30.40-1п-1л	2	400	1690
-05	БПСН 12.30.40-2п-1л			1840
-06	БПСН 12.30.45-1п-1л		450	1870
-07	БПСН 12.30.45-2п-1л			2030
-08	БПСН 12.30.40-1п-1.1	3	400	1670
-09	БПСН 12.30.40-2п-1.1			1810
-10	БПСН 12.30.45-1п-1.1		450	1860
-11	БПСН 12.30.45-2п-1.1			2020
-12	БПСН 12.30.40-1п-1.1л	4	400	1670
-13	БПСН 12.30.40-2п-1.1л			1810
-14	БПСН 12.30.45-1п-1.1л		450	1860
-15	БПСН 12.30.45-2п-1.1л			2020

1.132.1-15.1 12.0.0.00 СБ

Панель БПСН... -1
БПСН... -1.1л
Сборочный чертеж

Стадия	Масса	Масштаб
Р	см. табл.	1:50
Лист	Листов 1	

ЛенЗНИИЭП

Нач. отд.	Гуров	
Н. контр.	Ильина	
ГИП	Гуров	
Рук. гр.	Канина	
Ст. инж.	Риль	

Инв. № подл. | Подп. и дата | Взам. инв. №

Формат	Зона	Поз.	Обозначение	Наименование	Кол. на исполн. 1.132.1-15.1 13.0.0.00-								Примечание
					—	01	02	03	04	05	06	07	
				Документация									
А3			1.132.1-15.1 14.0.0.00 СБ	Сборочный чертеж.	X	X	X	X	X	X	X	X	
А3			1.132.1-15.1 00.0.0.00 Д1	Узлы 1... 45	X	X	X	X	X	X	X	X	
А3			1.132.1-15.1 00.0.0.00 РС	Ведомость расхода стали	X	X	X	X	X	X	X	X	
А3			1.132.1-15.1 00.0.0.00 ТО	Техническое описание	X	X	X	X	X	X	X	X	
				Сборочные единицы									
				Каркас пространственный									
А3		1	1.132.1-15.1 13.1.0.00	КП39	1	1							
			—01	КП40			1	1					
			—02	КП39л					1	1			
			—03	КП40л							1	1	
А3		2	1.132.1-15.1 14.1.0.00	Заполнение проема ОК1	1	1	1	1	1	1	1	1	
				Детали									
БЧ		3	1.132.1-15.1 01.0.0.01	Пробка антисептированная сеч. 100×100×50 из древесины по ГОСТ 24454-80	4	4	4	4	4	4	4	4	
				Материалы									
		4		Керамзитобетон марки М50	1,31		1,54		1,31		1,54		$м^3$
				Керамзитобетон марки М75		1,31		1,54		1,31		1,54	$м^3$
		5		Раствор М100	0,14	0,14	0,15	0,15	0,14	0,14	0,15	0,15	$м^3$

Инв.N подл. | Подп. и дата | Взам. инв.N

Нач.отд.	Гуров	
Н.контр.	Ильина	
ГИП	Гуров	
Рук.гр.	Канина	
Ст.инж.	Гиль	

1.132.1-15.1 13.0.0.00

Панель 7ПСН... -2;
7ПСН... -2л

Стадия	Лист	Листов
Р		1

ЛенЗНИИЭП

Формат А3

Рис. 1

Вид с внутренней стороны

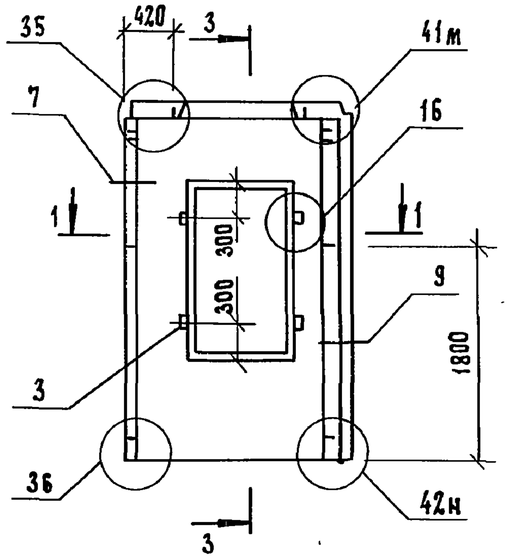

Фасад

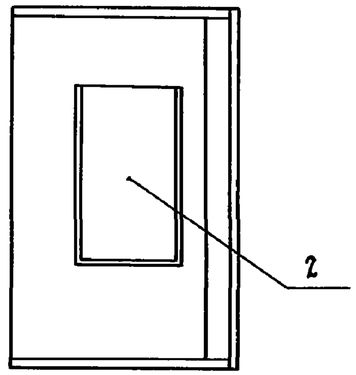

1—1

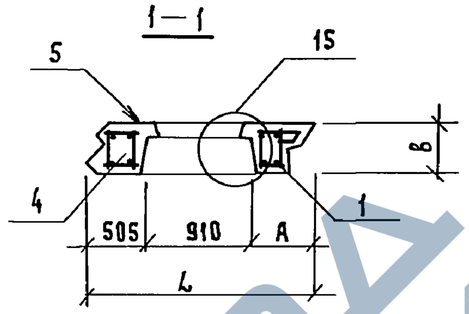

2—2

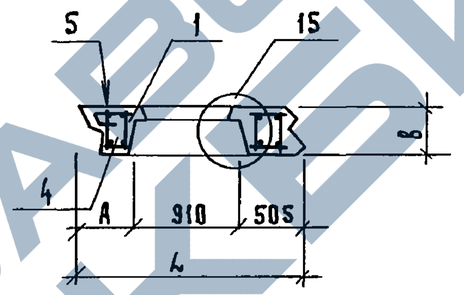

3—3

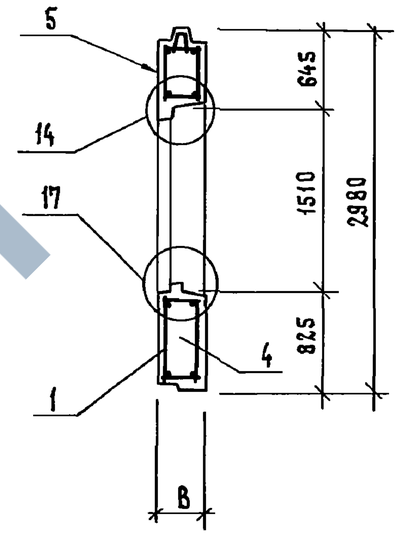

Рис. 2

Вид с внутренней стороны

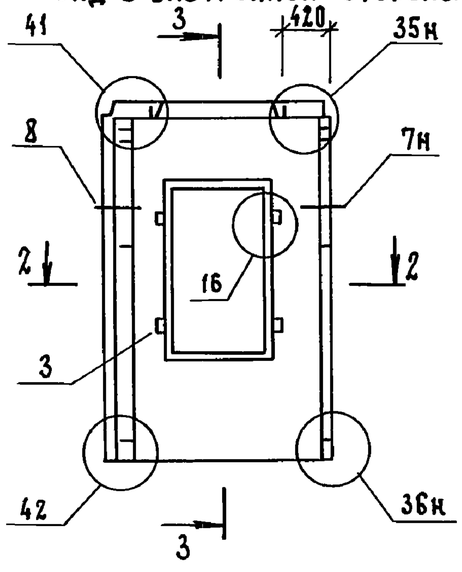

Фасад

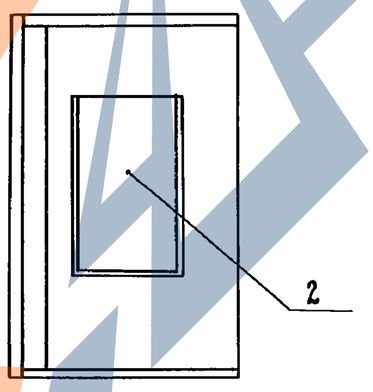

Заполнение проема условно не показано

Обозначение	Марка	Рис.	Размеры мм			Масса, кг
			L	A	B	
1.132.1-15.1 13.0.0.00	7ПСН 19.30.40-1П-2	1	1920	505	400	1830
-01	7ПСН 19.30.40-2П-2					1930
-02	7ПСН 19.30.45-1П-2		1940	525	450	2110
-03	7ПСН 19.30.45-2П-2					2290
-04	7ПСН 19.30.40-1П-2Л	2	1920	505	400	1830
-05	7ПСН 19.30.40-2П-2Л					1980
-06	7ПСН 19.30.45-1П-2Л		1940	525	450	2110
-07	7ПСН 19.30.45-2П-2Л					2290

1.132.1-15.1 13.0.0.00 СБ

Нач.отд.	Гуров	
Н.контр.	Ильина	
ГИП	Гуров	
Рук.гр.	Канина	
Ст.инж.	Гиль	
Ст.тех.	Васильева	

Панель 7ПСН... -2;
7ПСН... -2Л

Сборочный чертеж

Стадия	Масса	Масштаб
Р	см. табл.	1:50
Лист	Листов 1	

ЛенЗНИИЭП

Инв.№ подл. | Подп. и дата | Взам.инв.№

21074-01 40

Формат А3

Формат	Зона	Поз.	Обозначение	Наименование	Кол. на испол. 1.132.1-15.1 14.0.0.00- —	01	02	03	04	05	06	07	08	09	10	11	12	13	14	15					Примечание
				Документация																					
А3			1.132.1-15.1 13.0.0.00 СБ	Сборочный чертеж	×	×	×	×	×	×	×	×	×	×	×	×	×	×	×	×					
А3			1.132.1-15.1 00.0.0.00 Д1	Узлы 1...45	×	×	×	×	×	×	×	×	×	×	×	×	×	×	×	×					
А3			1.132.1-15.1 00.0.0.00 РС	Ведомость расхода стали	×	×	×	×	×	×	×	×	×	×	×	×	×	×	×	×					
А3			1.132.1-15.1 00.0.0.00 ТО	Техническое описание	×	×	×	×	×	×	×	×	×	×	×	×	×	×	×	×					
				Сборочные единицы																					
				Каркас пространственный																					
А3		1	1.132.1-15.1 13.1.0.00-04	КП41	1	1																			
			-05	КП42			1	1																	
			-06	КП43									1	1											
			-07	КП44											1	1									
			-08	КП41л					1	1															
			-09	КП42л							1	1													
			-10	КП43л													1	1							
			-11	КП44л															1	1					
А3		2	1.132.1-15.1 14.1.0.00-02	Заполнение проема ОК3	1	1	1	1	1	1	1	1	1	1	1	1	1	1	1	1					
				Детали																					
Бч		3	1.132.1-15.1 01.0.0.01	Пробка антисептированная сеч. 100×100×50 из древесины по ГОСТ 24454-80	4	4	4	4	4	4	4	4	4	4	4	4	4	4	4	4					
				Материалы																					
		4		Керамзитобетон марки М50	1,73		2,01		1,73		2,01		1,77		2,07		1,77		2,07						м³
				Керамзитобетон марки М75		1,73		2,01		1,73		2,01		1,77		2,07		1,77		2,07					м³
		5		Раствор марки М100	0,18	0,18	0,19	0,19	0,18	0,18	0,19	0,19	0,19	0,19	0,20	0,20	0,19	0,19	0,20	0,20					м³

Инв.№ подл. | Подп. и дата | Взам.инв.№

Нач.отд.	Гуров	
Н.контр.	Ильина	
ГИП	Гуров	
Рук.гр.	Канина	
Ст.инж.	Гиль	

1.132.1-15.1 14.0.0.00

Панель 8ПСН... – 2;
9ПСН... – 2

Стадия	Лист	Листов
Р		1

ЛенЗНИИЭП

Рис. 1

Вид с внутренней стороны

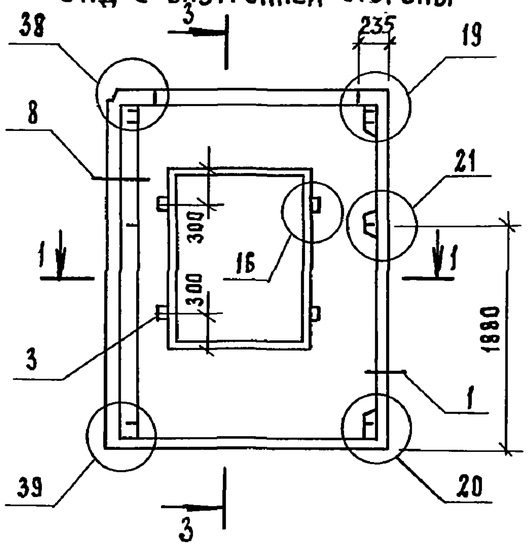

Фасад

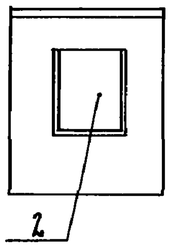

Рис. 2

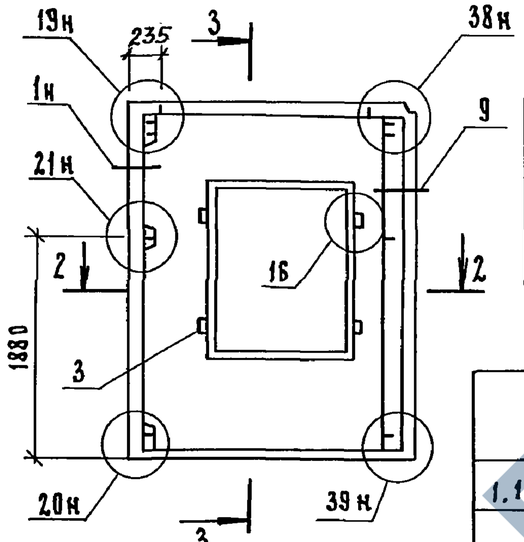

Фасад

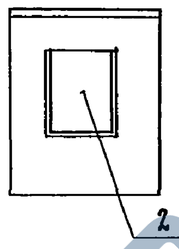

1 — 1

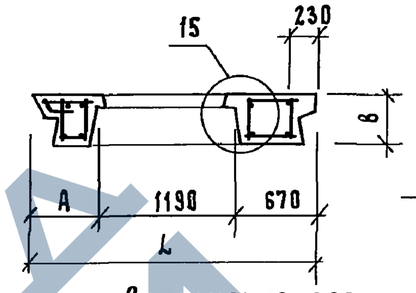

2 — 2

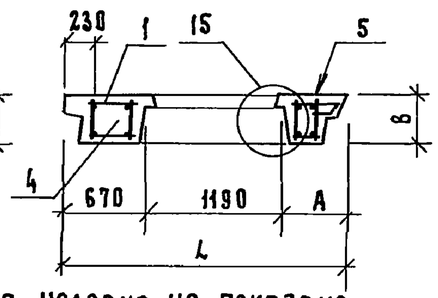

Заполнение проема условно не показано.

Рис. 3

Остальное - см. рис. 1

Рис. 4

Остальное - см. рис. 2

3 — 3

4 — 4

5 — 5

Обозначение	Марка	Рис.	Размеры, мм			Масса, кг
			L	A	B	
1.132.1-15.1 14.0.0.00	8ПСН 24.30.40-1П-2	1	2365	505	400	2410
-01	8ПСН 24.30.40-2П-2					2610
-02	8ПСН 24.30.45-1П-2		2385	525	450	2750
-03	8ПСН 24.30.45-2П-2					2970
-04	8ПСН 24.30.40-1П-2л	2	2365	505	400	2410
-05	8ПСН 24.30.40-2П-2л					2610
-06	8ПСН 24.30.45-1П-2л		2385	525	450	2750
-07	8ПСН 24.30.45-2П-2л					2970
-08	9ПСН 25.30.40-1П-2	3	2460	505	400	2480
-09	9ПСН 25.30.40-2П-2					2700
-10	9ПСН 25.30.45-1П-2		2480	525	450	2820
-11	9ПСН 25.30.45-2П-2					3070
-12	9ПСН 25.30.40-1П-2л	4	2460	505	400	2480
-13	9ПСН 25.30.40-2П-2л					2700
-14	9ПСН 25.30.45-1П-2л		2480	525	450	2820
-15	9ПСН 25.30.45-2П-2л					3070

Нач.отд.	Гуров	
Н.контр.	Ильина	
ГИП	Гуров	
Рук.гр.	Канина	
Ст.инж.	Филь	

1.132.1-15.1 14.0.0.00 СБ

Панель 8ПСН...-2;
9ПСН...-2
Сборочный чертеж

Стадия	Масса	Масштаб
Р	см. табл.	1:50
Лист	Листов 1	

ЛенЗНИИЭП

Взам. инв. № | Подп. и дата | Инв. № подл.

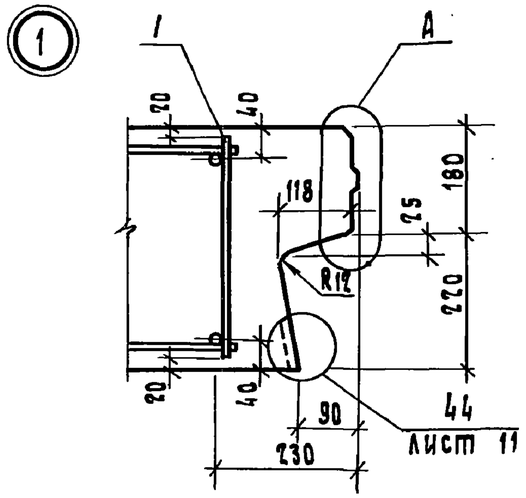

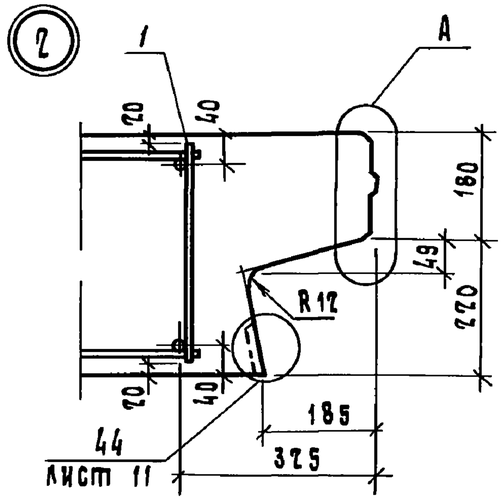

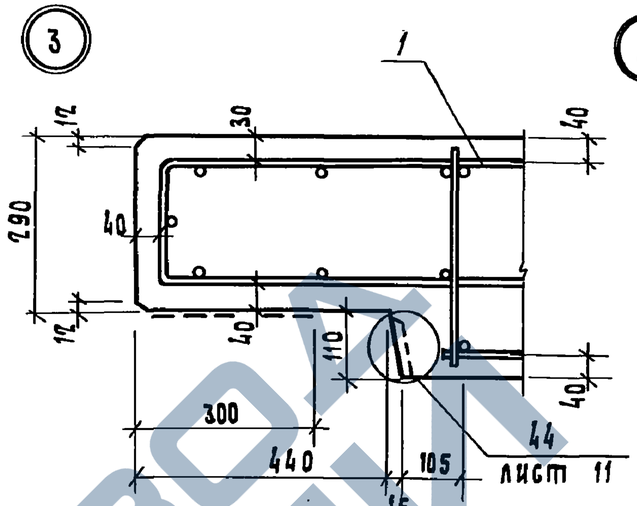

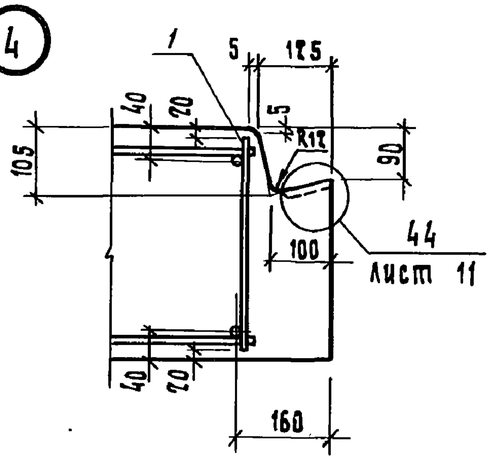

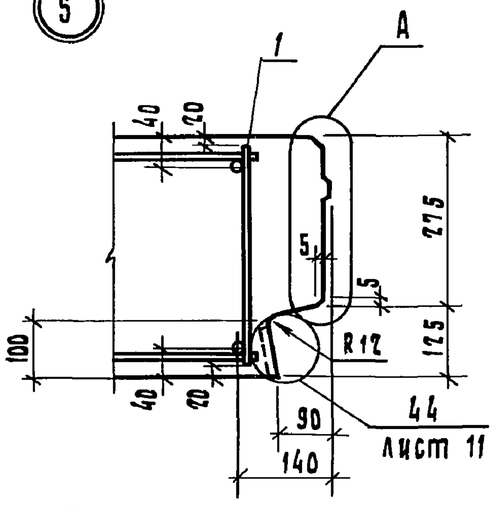

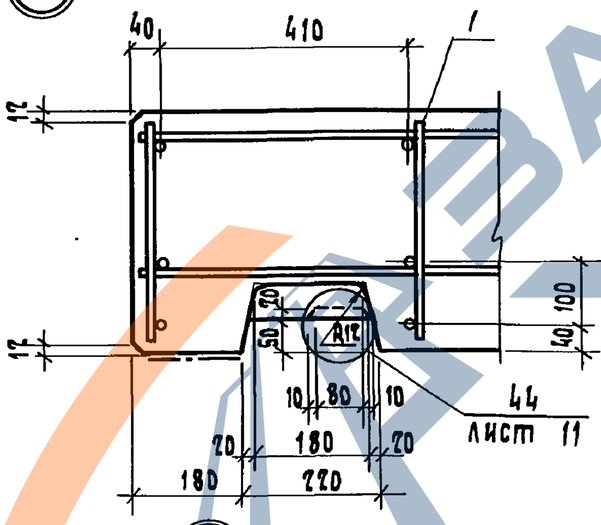

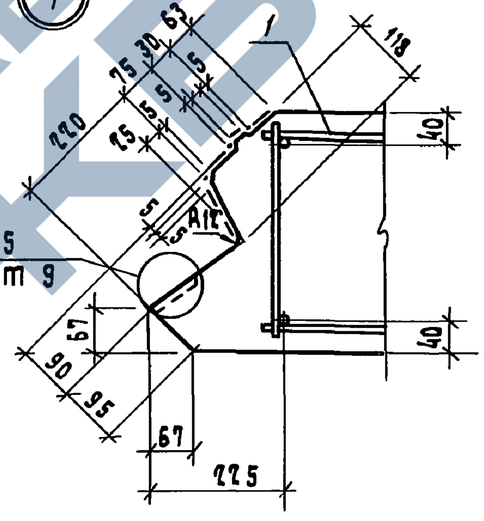

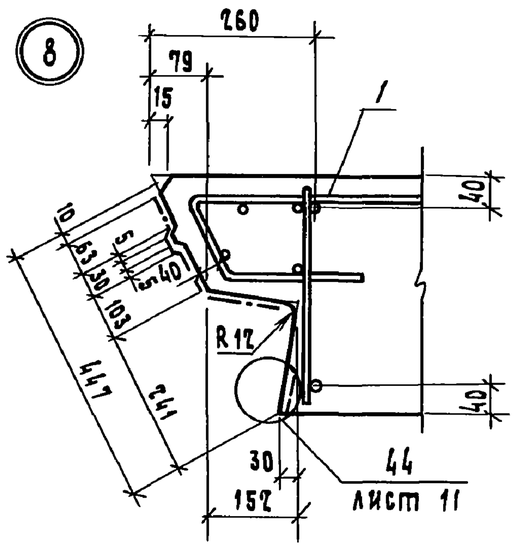

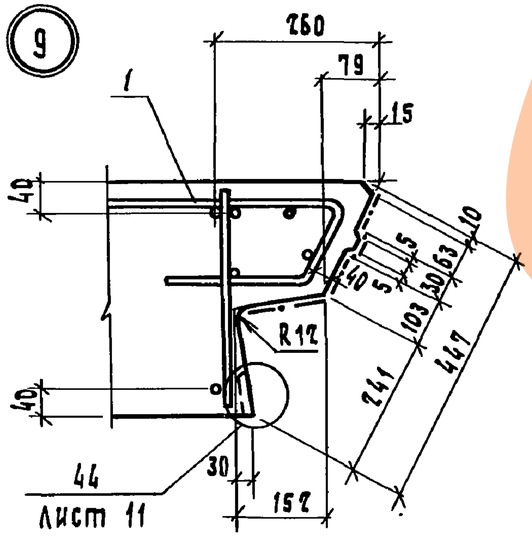

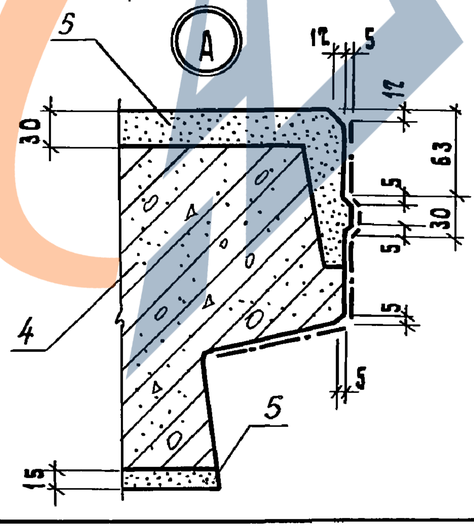

1. Штрихпунктирной линией показаны поверхности, которые необходимо грунтовать (см. техническое описание п.5.6)

2. Размеры в скобках даны только для панелей толщиной 450 мм

				1.132.1-15.1 ОО.О.О.ОО Д1	
Нач.отд.	Гуров			Узлы 1... 45	Стадия: Р; Лист: 1; Листов: 11
Н.контр.	Ильина				
ГИП	Гуров				ЛенЗНИИЭП
Рук. гр.	Канина				
Ст.инж.	Гиль				

Инв.№ подл. | Подп. и дата | Взам.инв.№

10

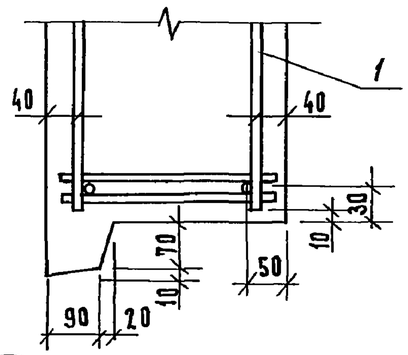

11

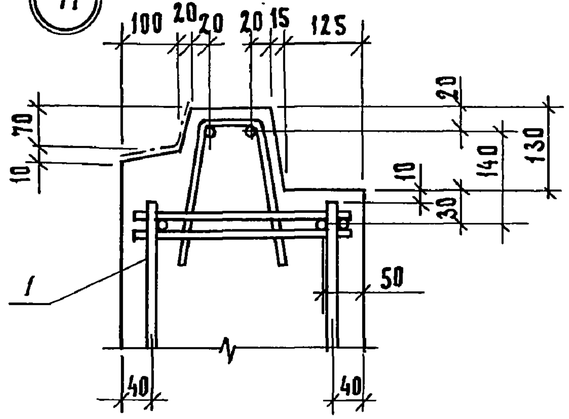

12

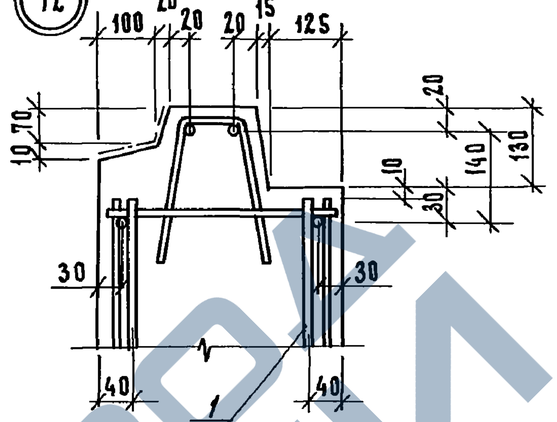

13

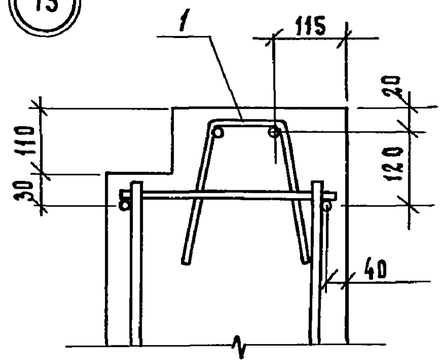

14

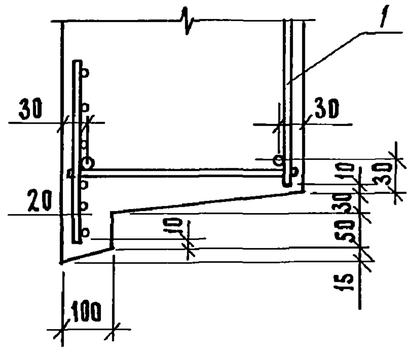

15

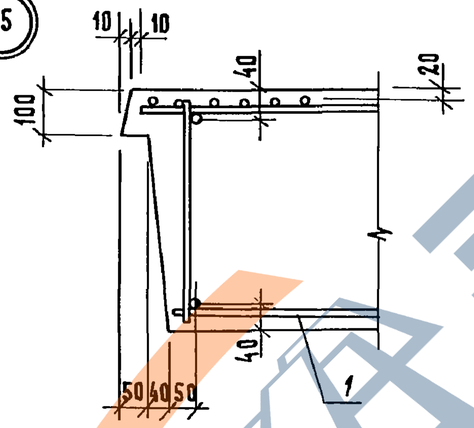

16

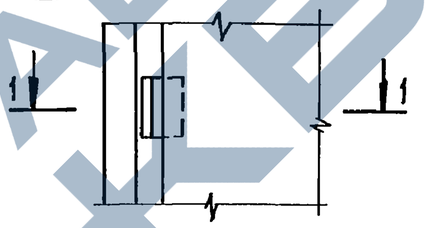

1 – 1

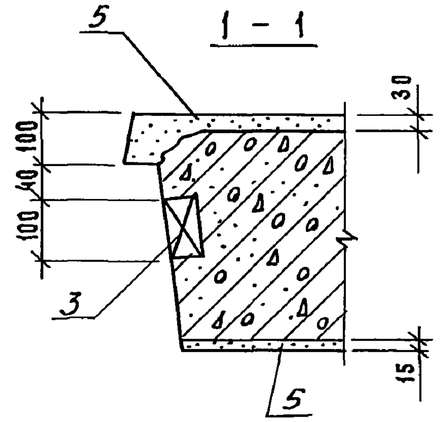

17

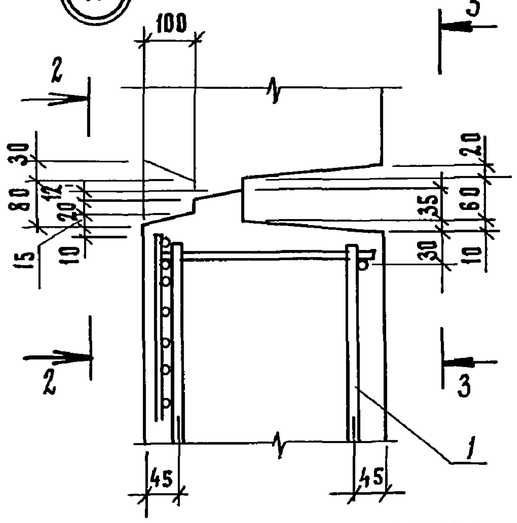

2 – 2

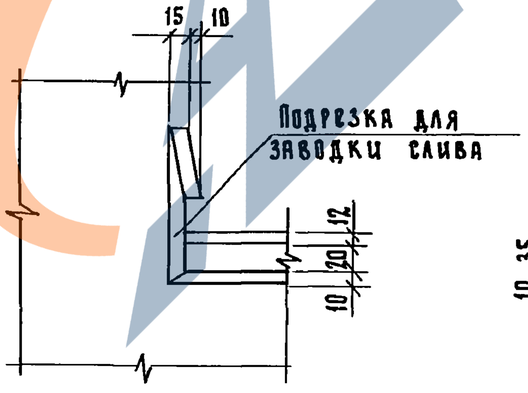

3 – 3

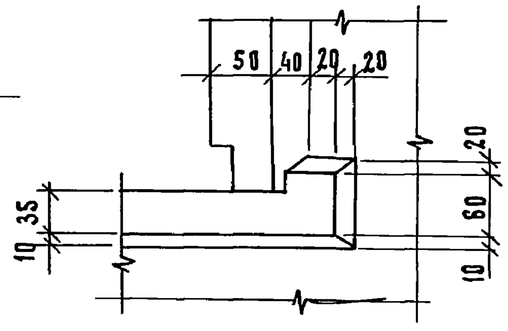

18

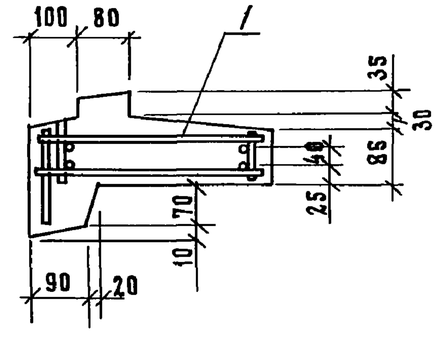

19

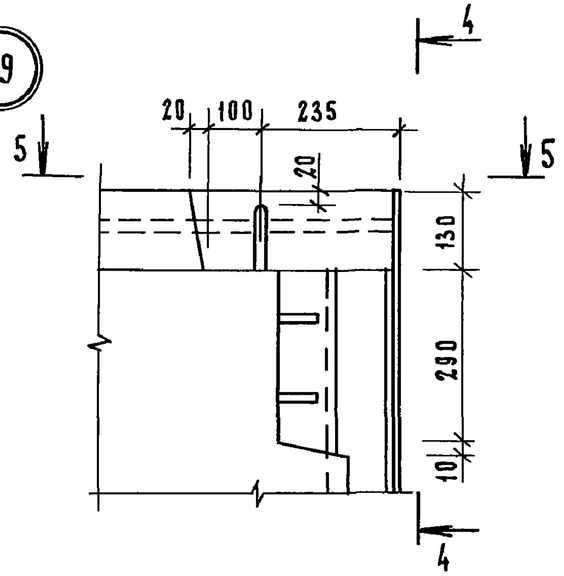

5 — 5

4 — 4

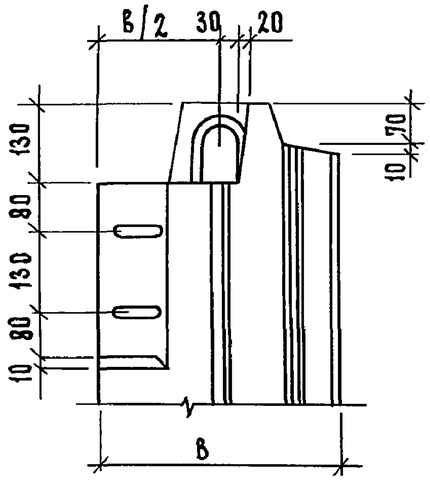

Б — Б

20

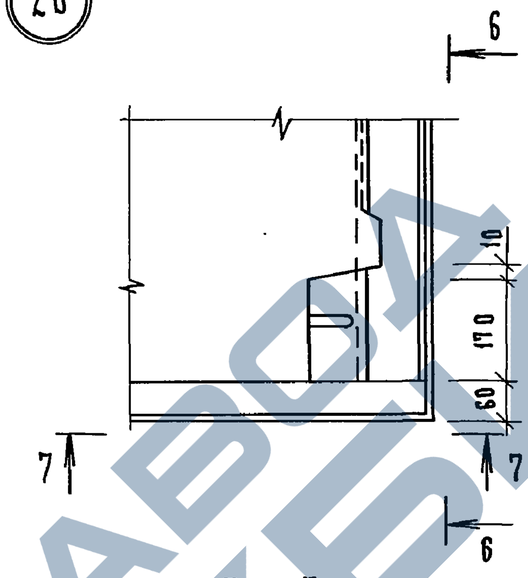

7 — 7

21

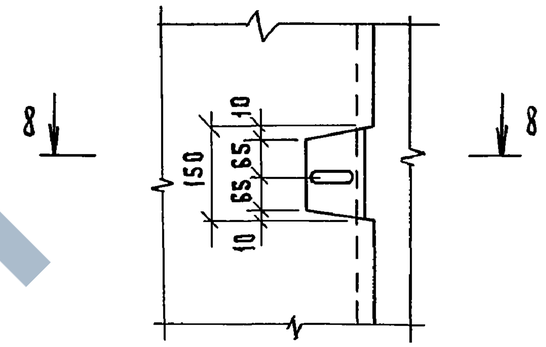

8 — 8

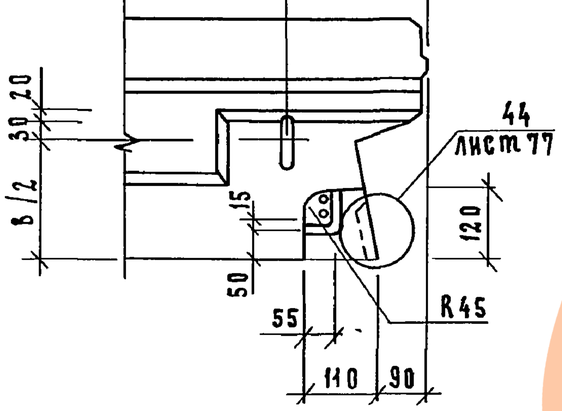

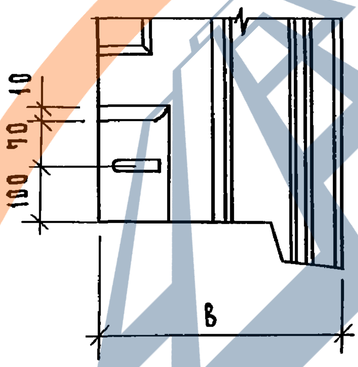

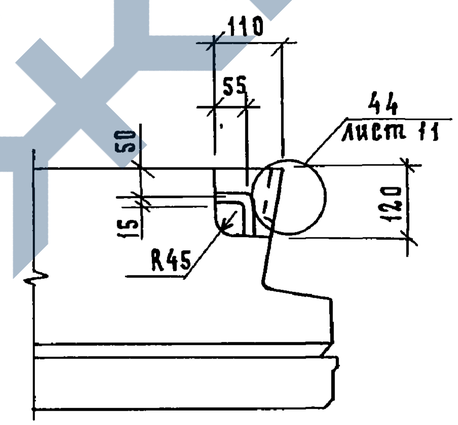

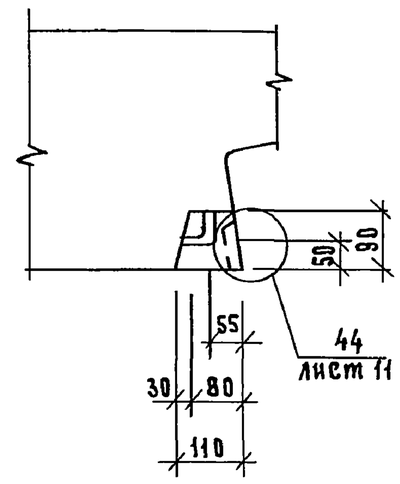

Инв. № подл.	Подп. и дата	Взам. инв. №

1.132.1-15.1 00.0.0.00 Д1

Лист 3

Формат А3

22

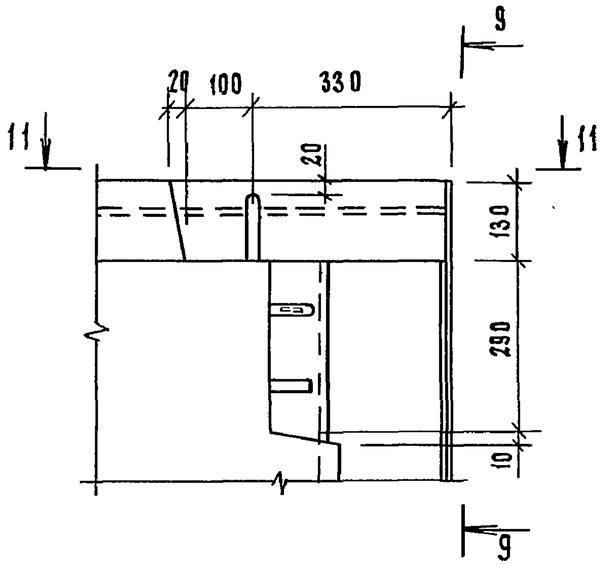

9 — 9

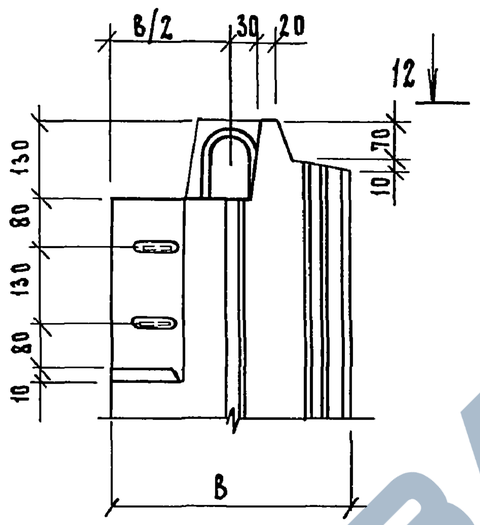

23

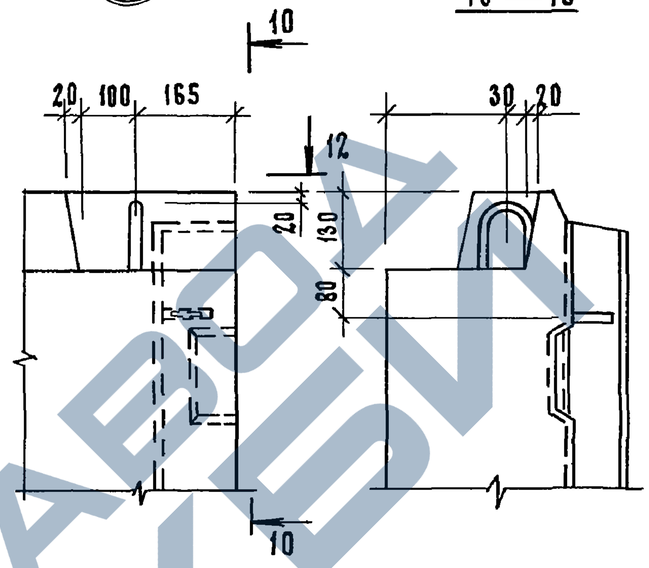

10 — 10

24

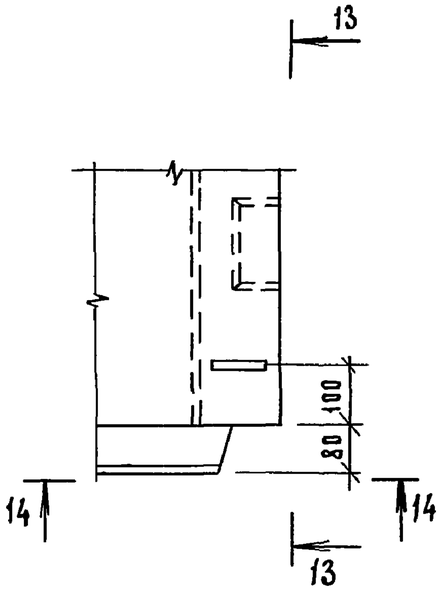

11 — 11

12 — 12

13 — 13

14 — 14

25

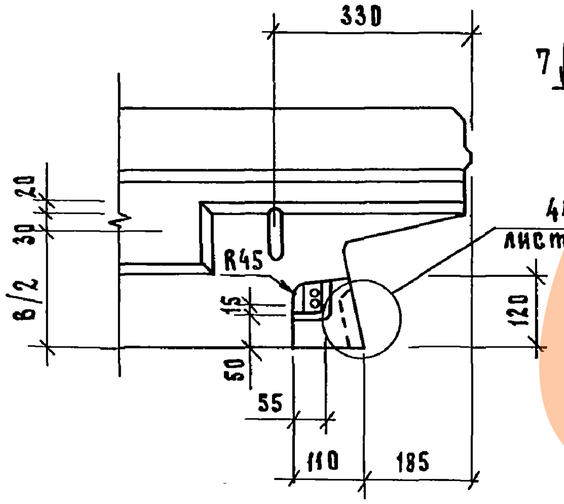

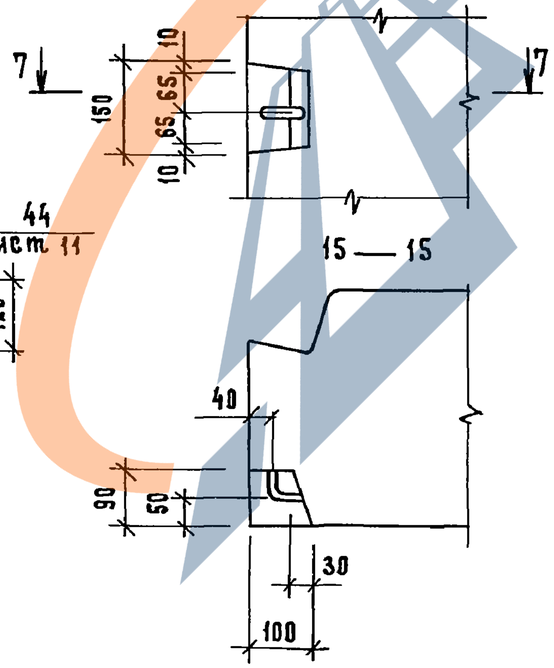

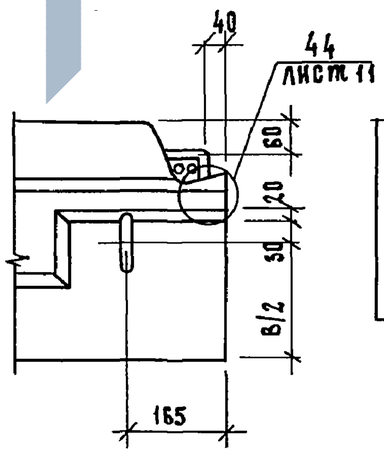

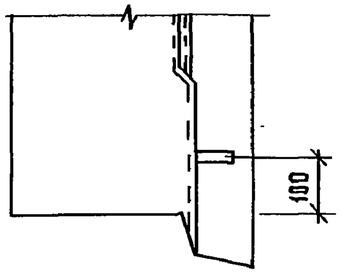

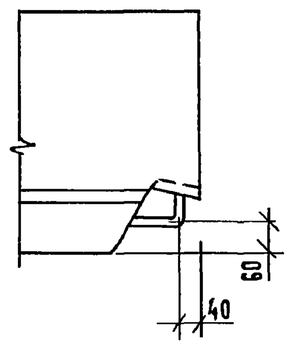

ИНВ.№ ПОДЛ.	ПОДП. И ДАТА	ВЗАМ. ИНВ.№

1.132.1-15.1 00.0.0.00Д1

Лист 4

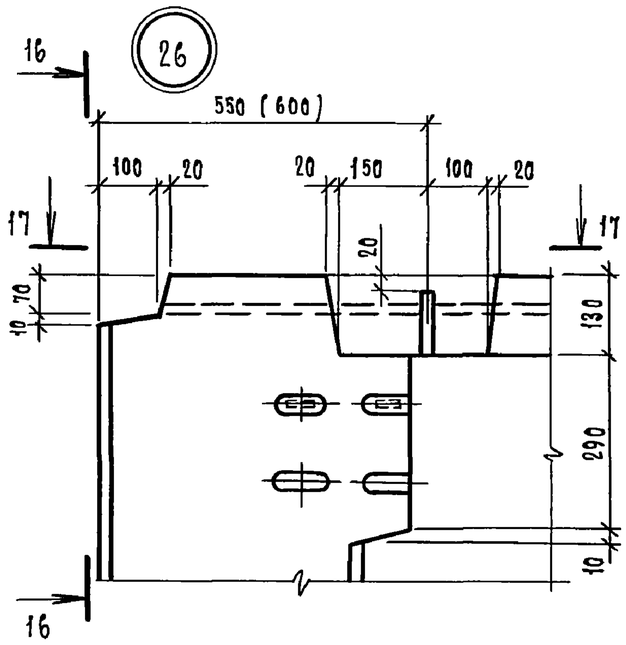

17 — 17

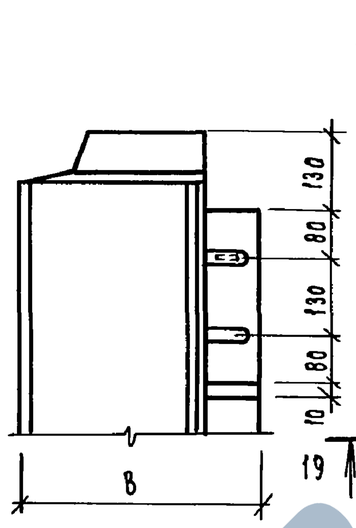

18 — 18

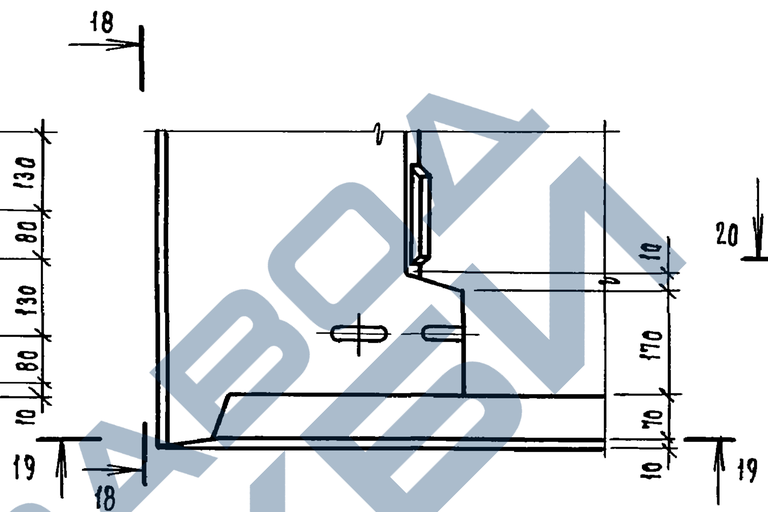

19 — 19

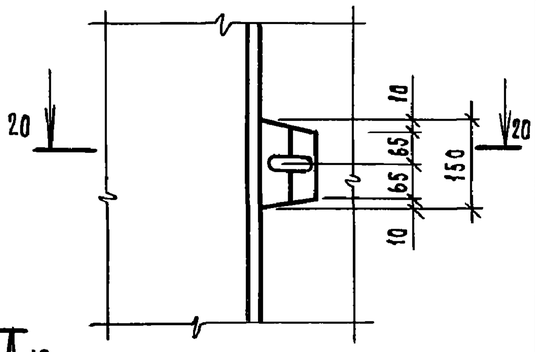

20 — 20

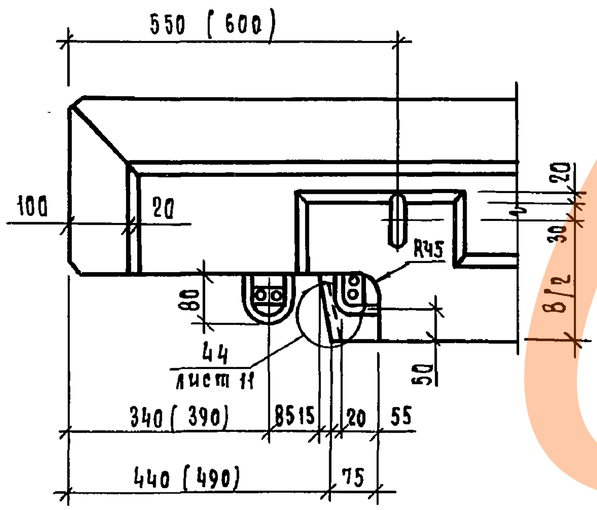

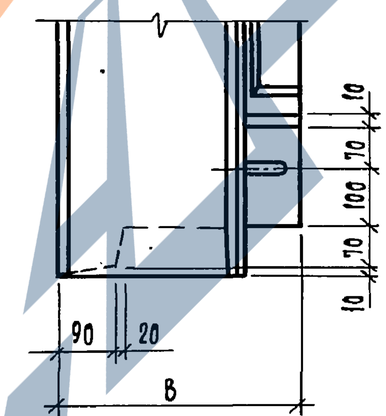

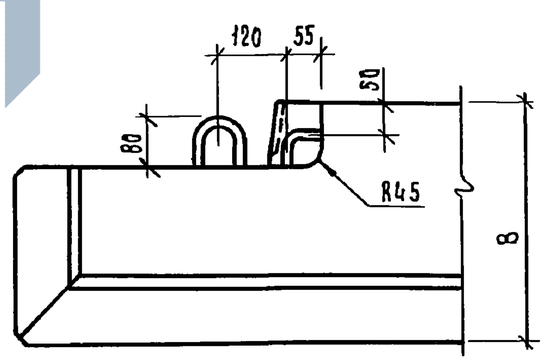

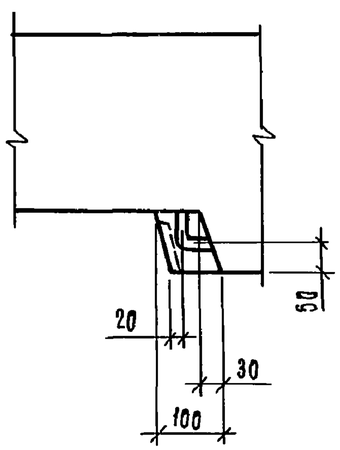

Инв. N подл.	Подп. и дата	Взам. инв. N

1.132.1-15.1 00.0.0.00 Д1	Лист 5

29

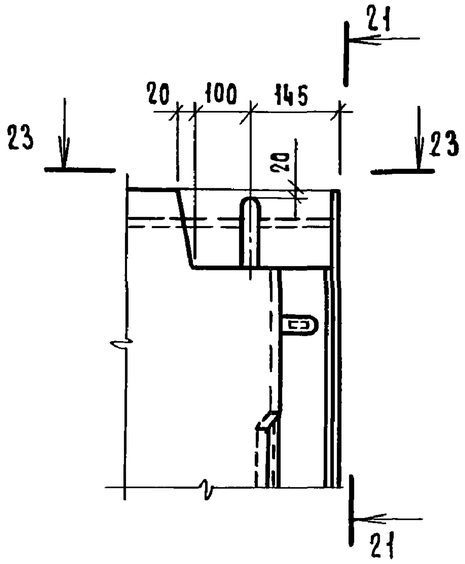

21 — 21

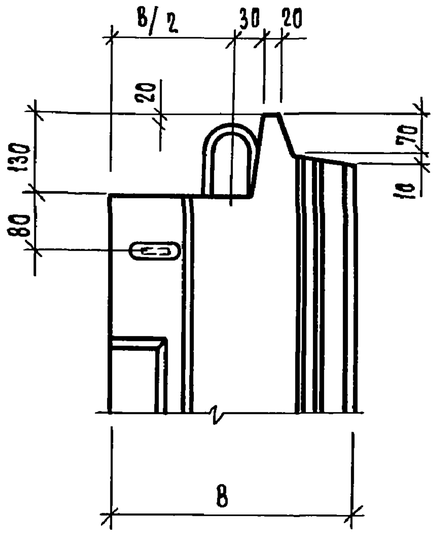

30

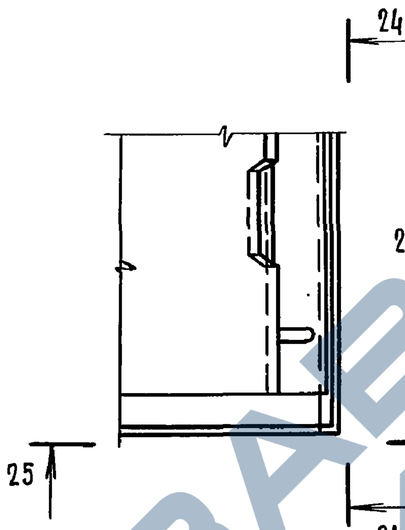

31

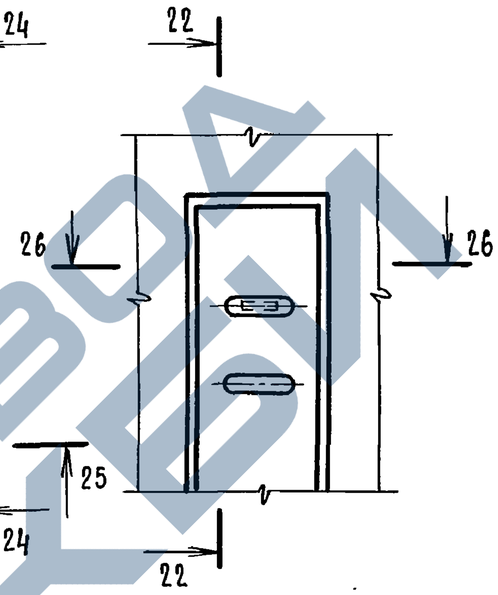

22 — 22

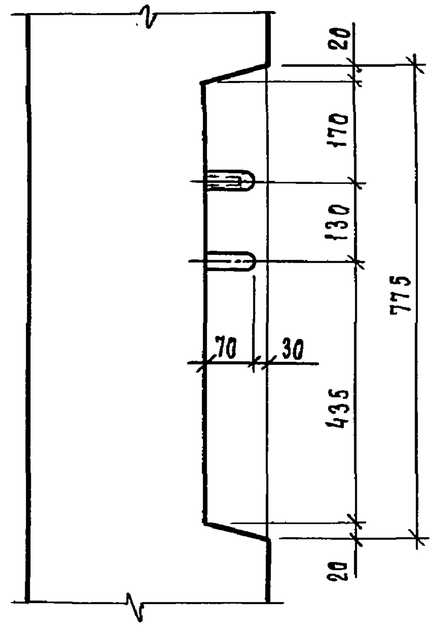

23 — 23

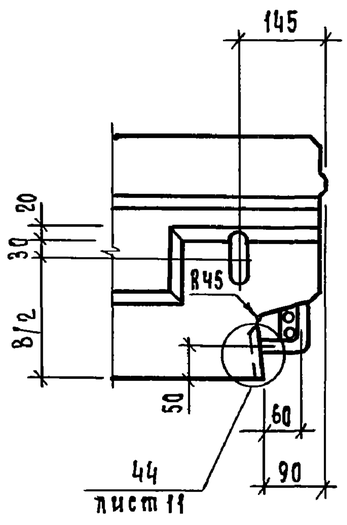

24 — 24

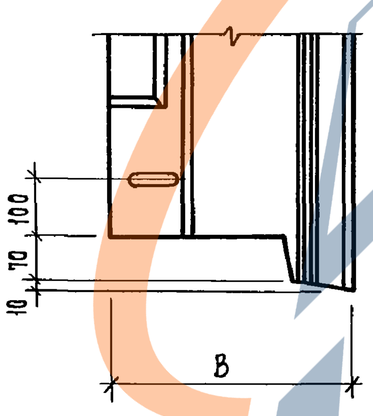

25 — 25

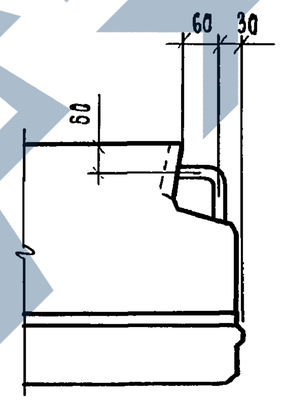

26 — 26

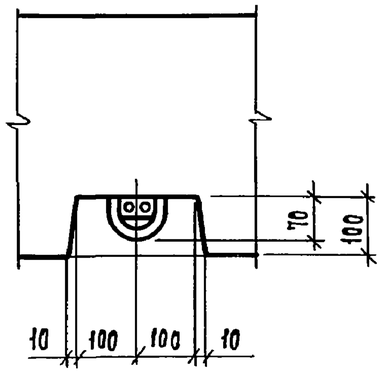

ИНВ.N подл.	Подп. и дата	Взам.инв.N

1.132.1-15.1 00.0.0.00 АТ

Лист 6

Формат А3

32

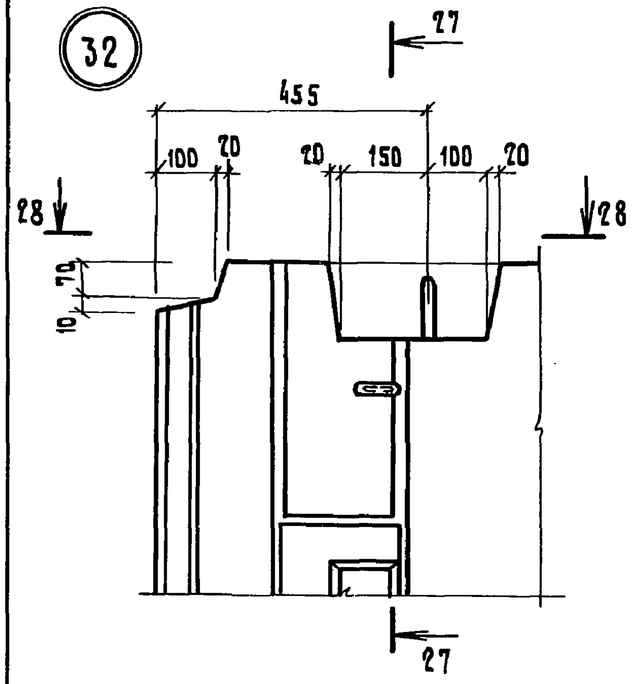

28 — 28

27 — 27

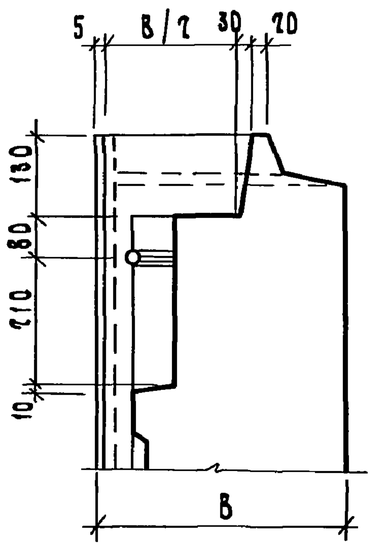

29 — 29

33

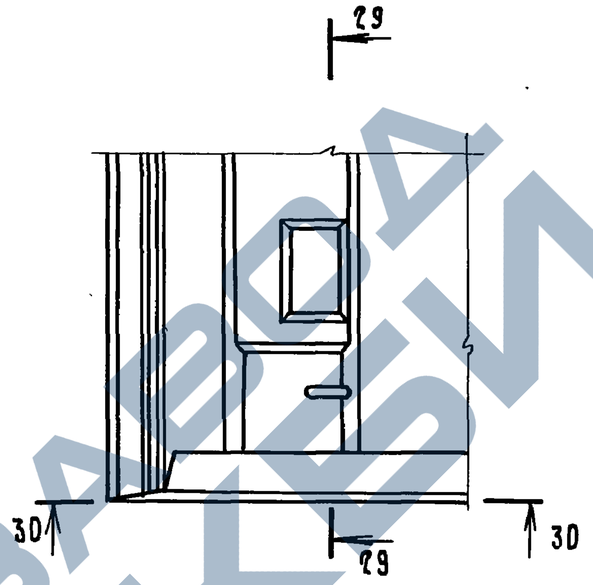

30 — 30

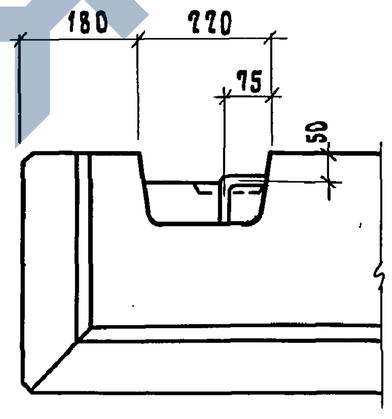

34

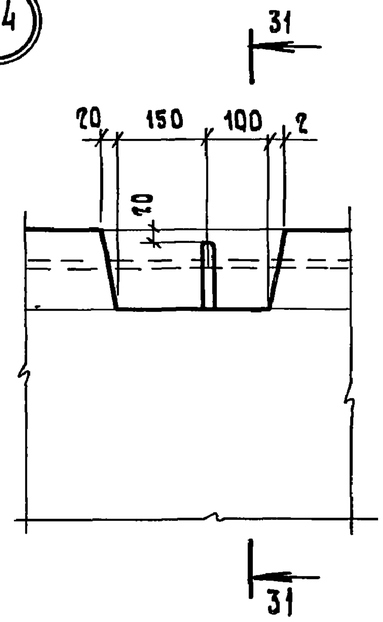

31 — 31

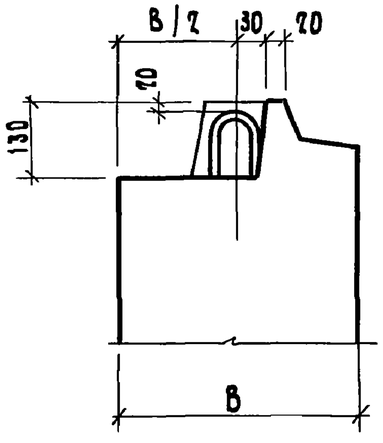

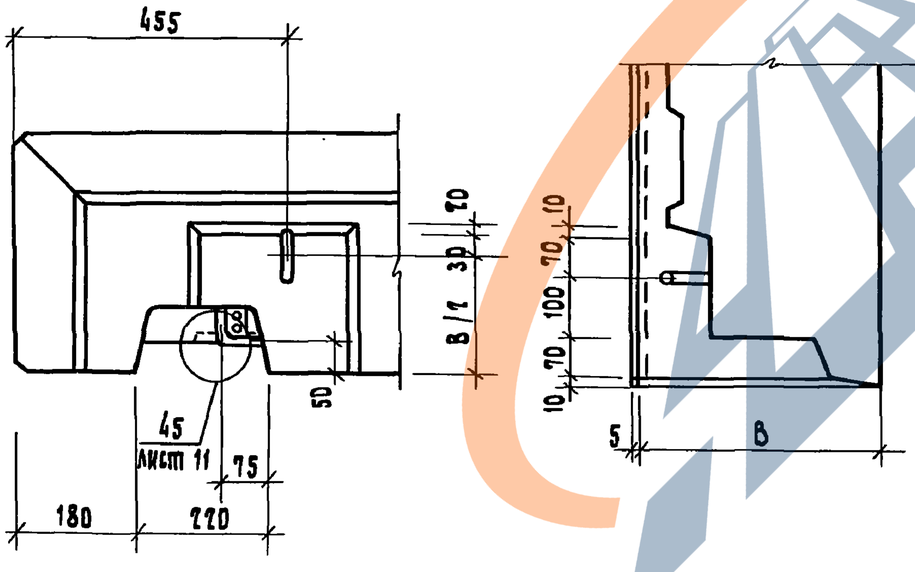

Инв.N подл. | Подп. и дата | Взам. инв.N

1.132.1-15.1 00.0.0.00 Д1

Лист 7

Формат А3

https://zavodjbi.com/

35

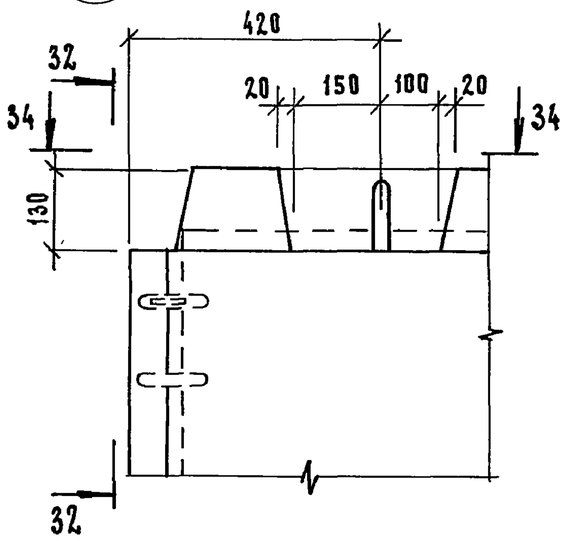

34 — 34

32 — 32

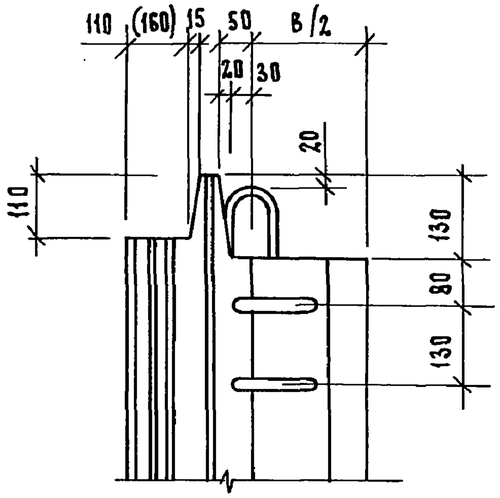

35 — 35

36

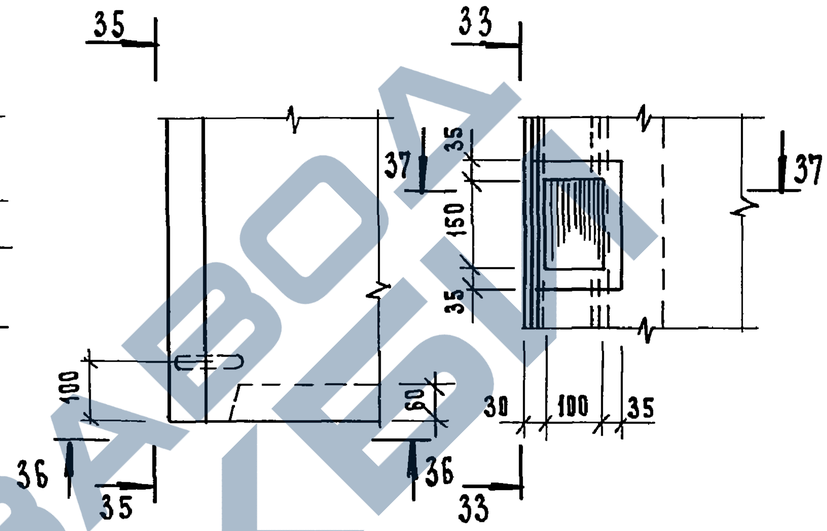

36 — 36

37

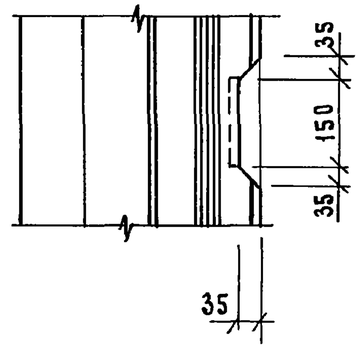

37 — 37

33 — 33

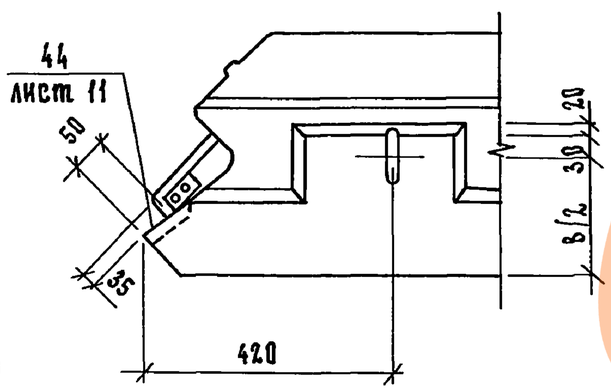

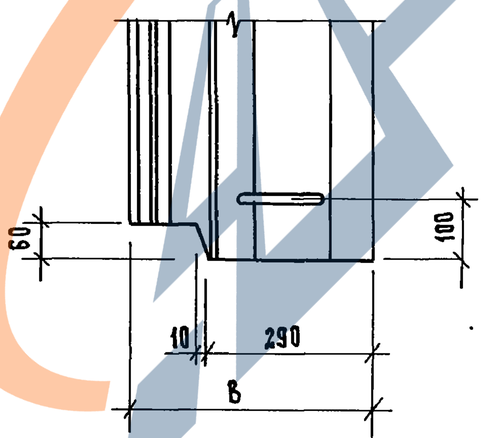

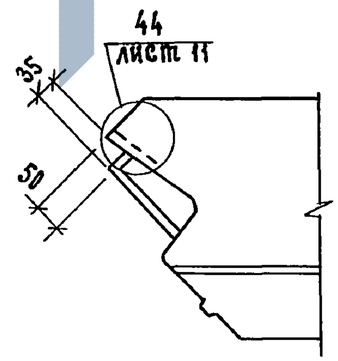

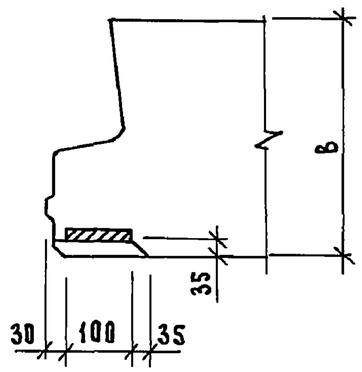

ЗАВОД ЖБИ

ИНВ.№ ПОДЛ.	ПОДП. И ДАТА	ВЗАМ.ИНВ.№

1.132.1-15.1 00.0.0.00 Д1	ЛИСТ 8

21074-01 50 Формат А3

https://zavodjbi.com/

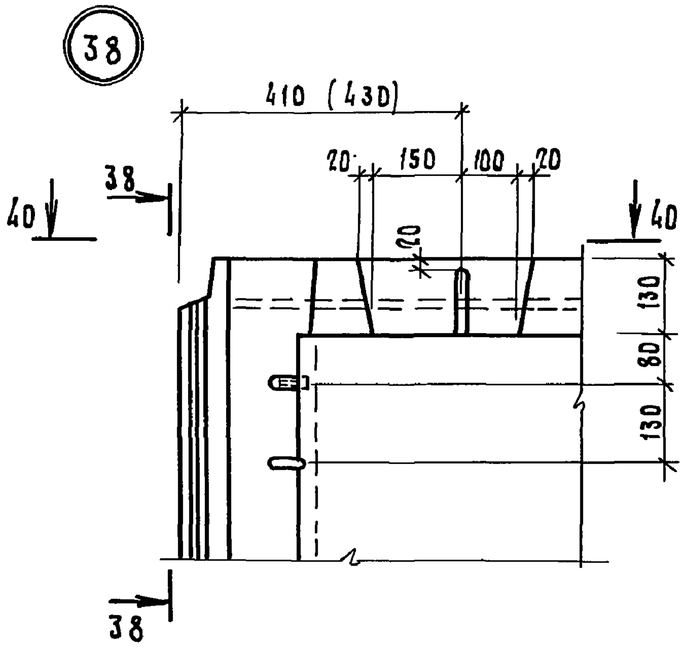

38 — 38

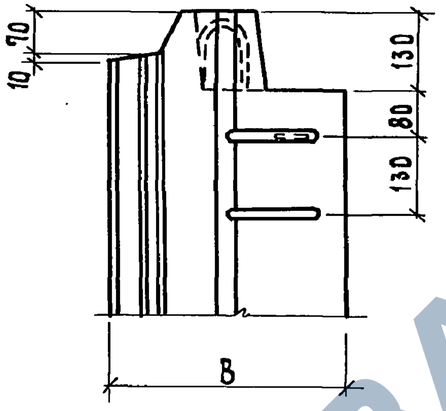

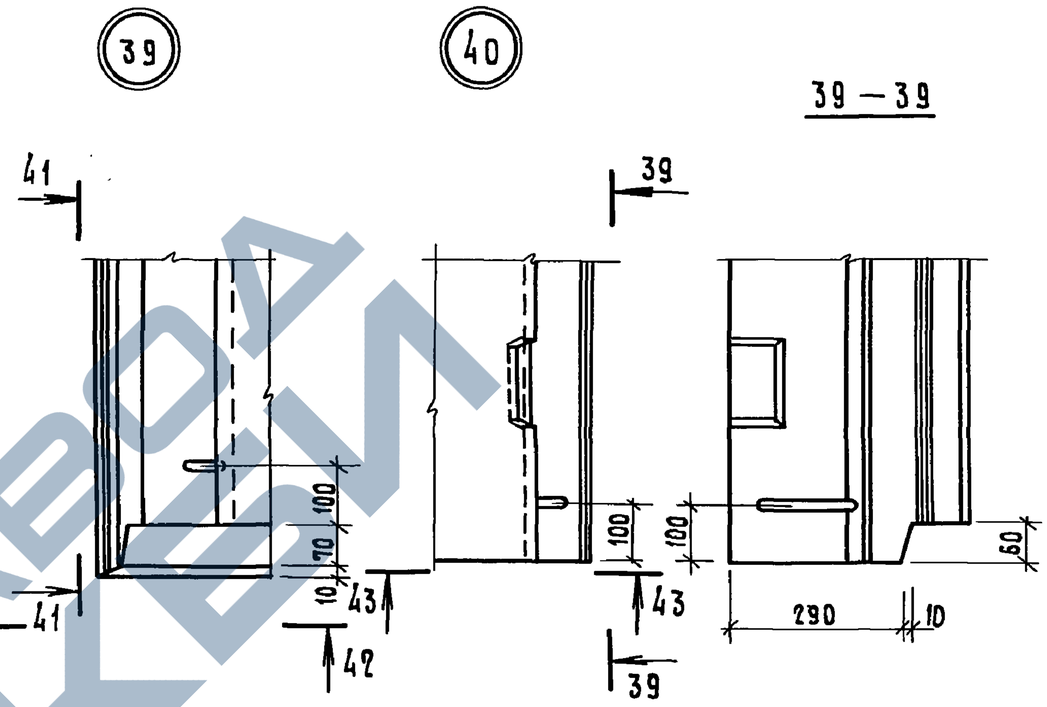

39 — 39

40 — 40

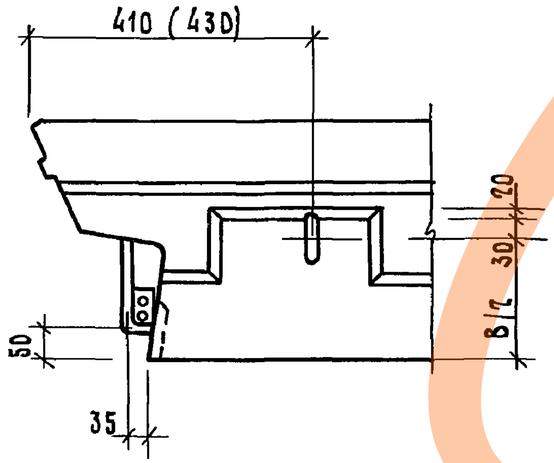

41 — 41

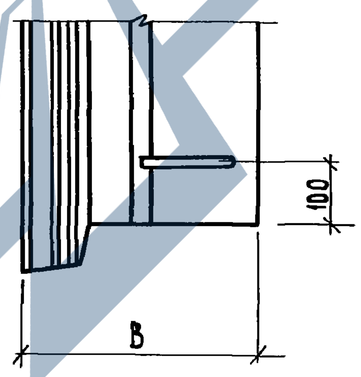

42 — 42

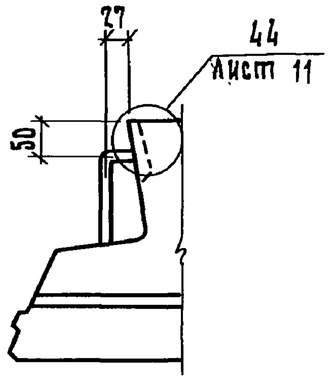

43 — 43

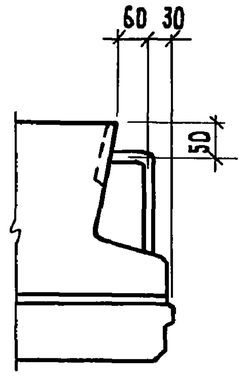

https://zavodjbi.com/

41

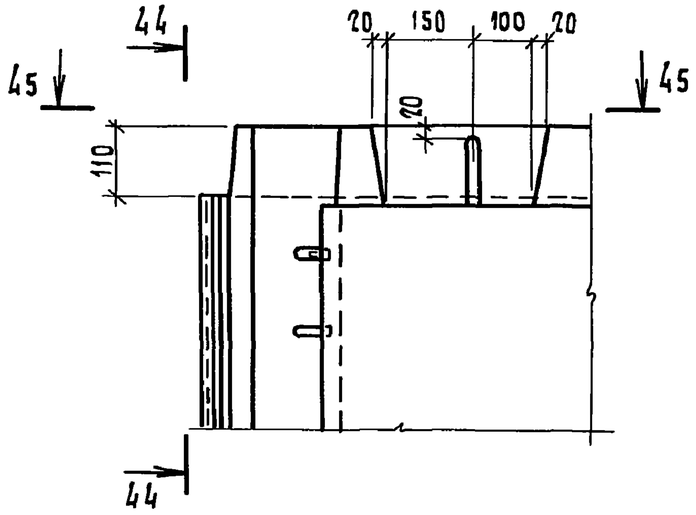

45 — 45

44 — 44

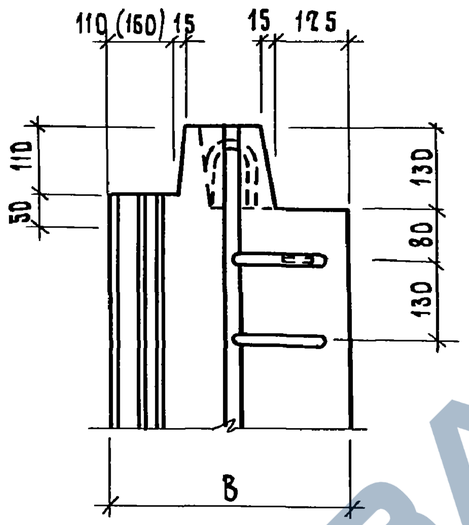

46 — 46

42

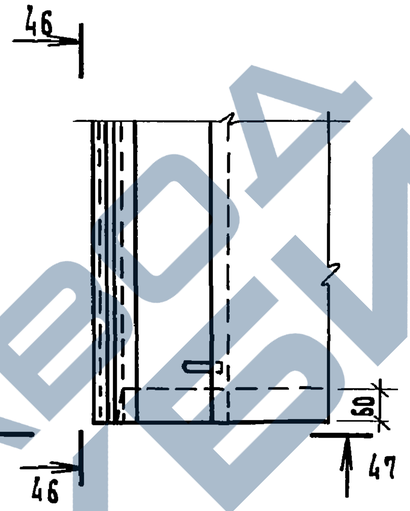

47 — 47

43

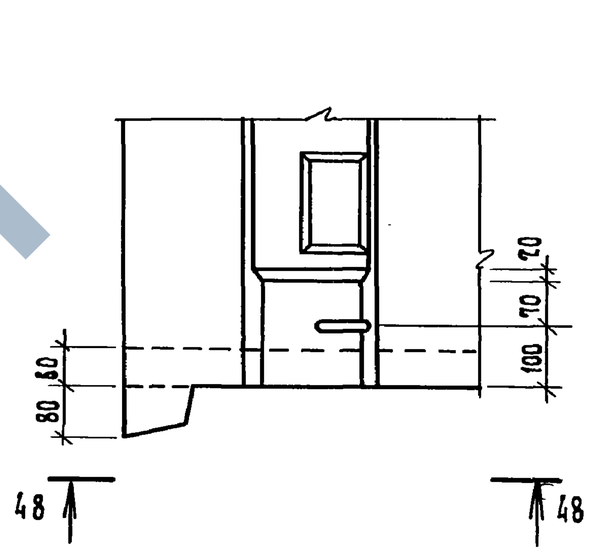

48 — 48

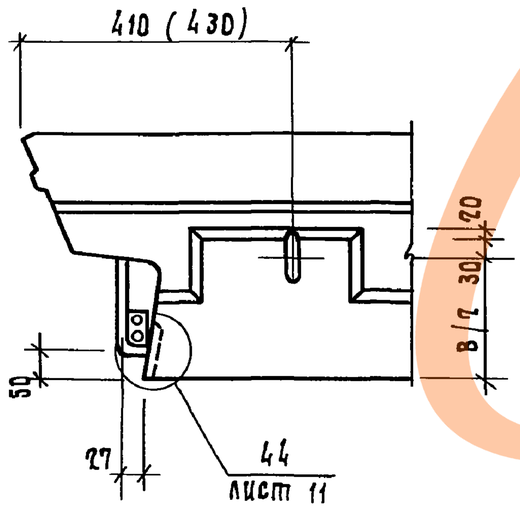

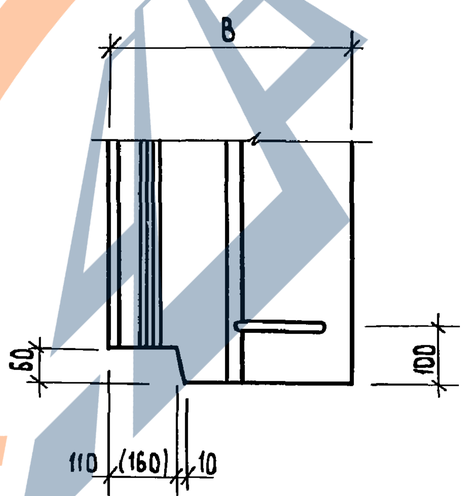

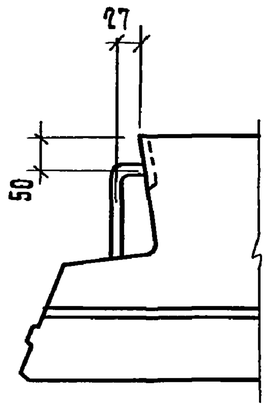

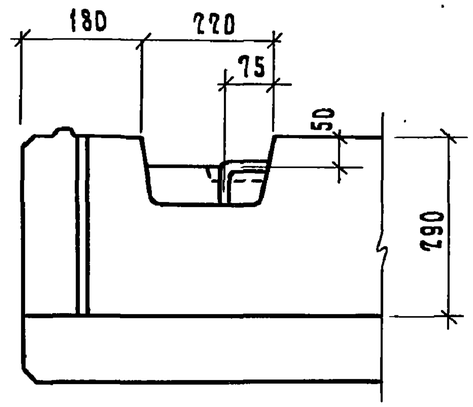

ЗАВОДА ЖБИ

ИНВ.N ПОДЛ. | ПОДП. И ДАТА | ВЗАМ.ИНВ.N

1.132.1-15.1 00.0.0.00 Д1

Лист 10

21074-01 52

Формат А3

https://zavodjbi.com/

44

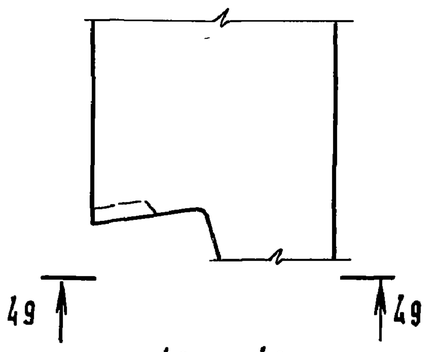

49 — 49

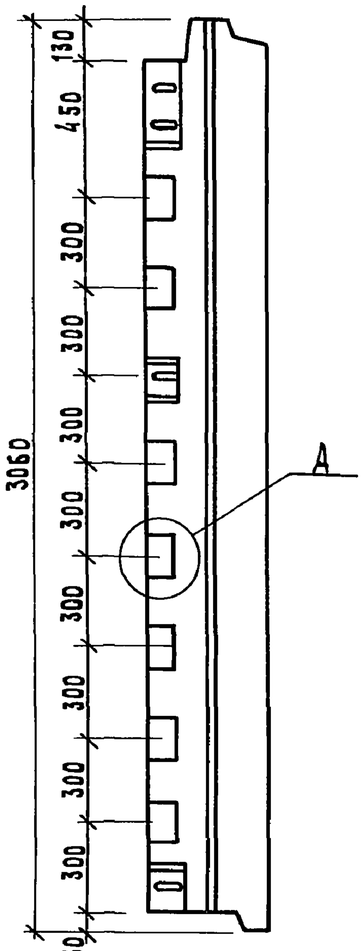

45

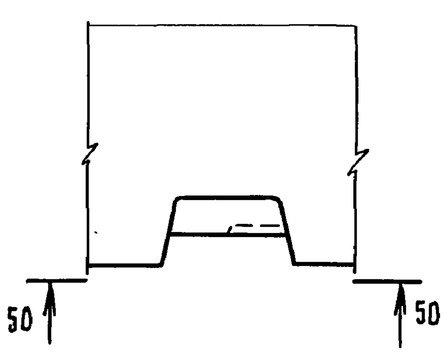

50 — 50

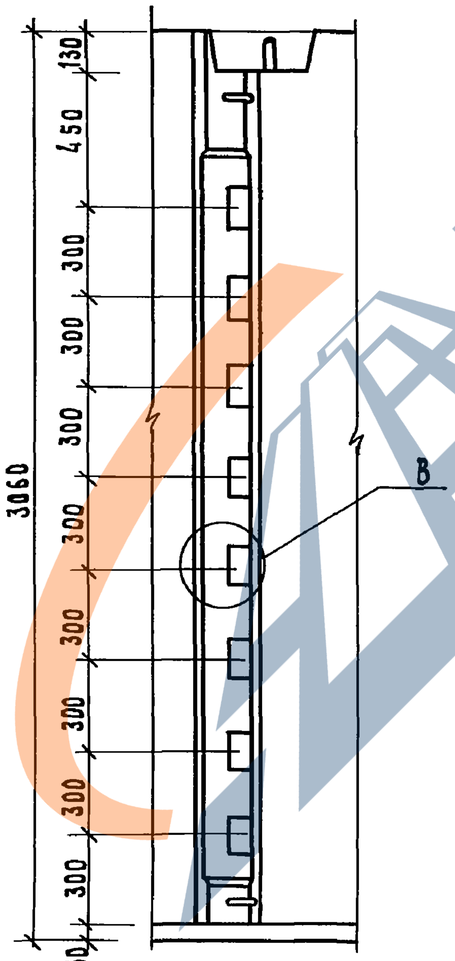

А

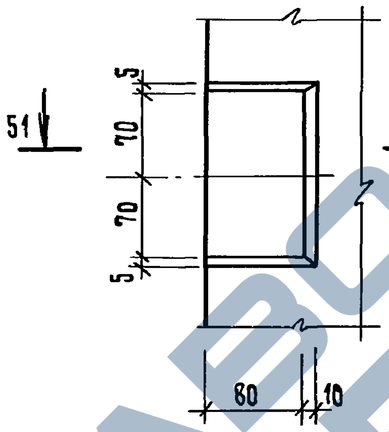

51 — 51

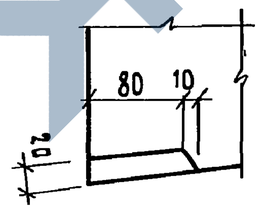

Б

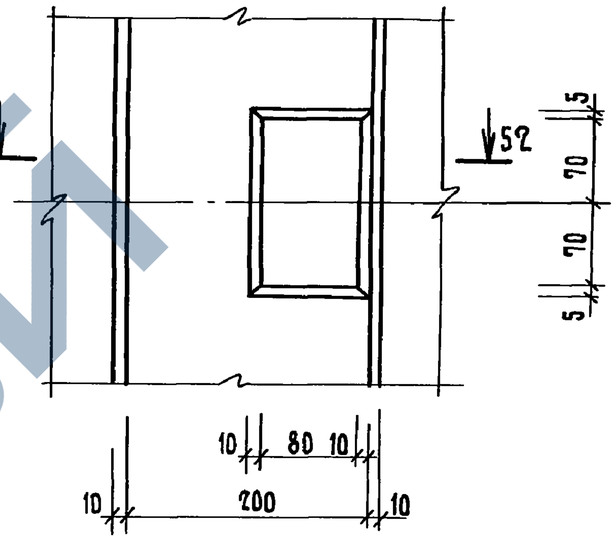

52 — 52

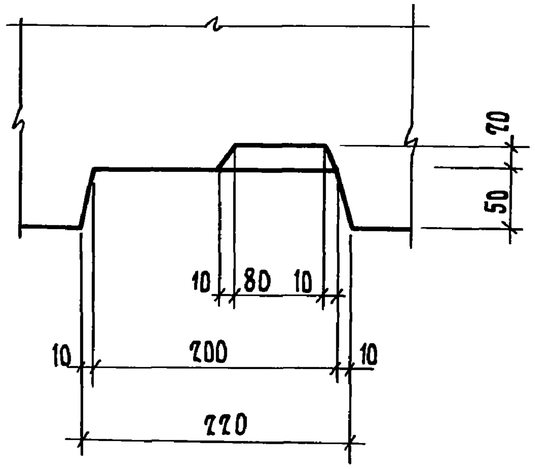

Инв.№ подл. | Подп. и дата | Взам. инв.№

1.132.1-15.1 00.0.0.00 Д1

Лист 11

21074-01 53

Формат А3

https://zavodjbi.com/

Инв. № подл.	Подп. и дата	Взам. инв. №

Формат	Зона	Поз.	Обозначение	Наименование	Кол. на исполн. 1.132.1-15.1 01.1.0.00- —	01	02	03	04	05	06	07			Примечание
				Документация											
А3			1.132.1-15.1 01.1.0.00 СБ	Сборочный чертеж	×	×	×	×	×	×	×	×			
А3			1.132.1-15.1 00.0.0.00 Д2	Узлы	×	×	×	×	×	×	×	×			
А3			1.132.1-15.1 00.0.0.00 ТО	Техническое описание	×	×	×	×	×	×	×	×			
				Сборочные единицы											
				Каркас пространственный											
А3		1	1.132.1-15.1 01.1.1.00 - 06	КР 7	2										
			- 07	КР 8		2									
			- 08	КР 9					2		2				
			- 09	КР 10						2		2			
			- 11	КР 12			2								
			- 12	КР 13				2							
А3		2	1.132.1-15.1 01.1.2.00 - 04	КР 21	3		4		4		4				
			- 06	КР 23		3		4		4		4			

Нач. отд.	Гуров	
Н. контр.	Ильина	
ГИП	Гуров	
Рук. гр.	Канина	
Ст. инж.	Гиль	
Ст. инж.	Тихоненко	

1.132.1-15.1 01.1.0.00

Каркас пространственный КП (КП1 ... КП 6л)

Стадия	Лист	Листов
Р	1	2

ЛенЗНИИЭП

Формат А4

Инв. № подл.	Подп. и дата	Взам. инв. №

Формат	Зона	Поз.	Обозначение	Наименование	Кол. на исполн. 1.132.1-15.1 01.1.0.00- —	01	02	03	04	05	06	07			Примечание
А3		3	1.132.1-15.1 01.1.3.00 - 02	Сетка арматурная С3	2,35		2,95		2,95		2,95				м
			- 03	Сетка арматурная С4		2,35		2,95		2,95		2,95			м
А4		4	1.132.1-15.1 01.1.4.00	Изделие закладное Мн а1	2	2	2	2	2	2	2	2			
		5	1.132.1-15.1 01.1.5.00 - 01	Изделие закладное Мн б			4	4	2	2	2	2			
				Детали											Масса, кг
А3		6	1.132.1-15.1 01.1.6.00	Стержень гнутый Ан а1	4	4	4	4	4	4	4	4			
		7	- 01	Стержень гнутый Ан 1	2	2	2	2	2	2	2	2			
		8	- 07	Стержень гнутый Ан 5	8		8		8		8				
			- 08	Стержень гнутый Ан 6		8		8		8		8			
А3		9	- 10	Петля П2	2	2									
			- 11	Петля П3			2	2	2	2	2	2			
				ф5 Вр I ГОСТ 6727-80											
Б4		10	1.132.1-15.1 01.1.0.01	ℓ=380	2		2		2		2				0,05
			1.132.1-15.1 01.1.0.02	ℓ=430		2		2		2		2			0,06
Б4		11	1.132.1-15.1 01.1.0.03	ℓ=1970	6	6									0,28
			1.132.1-15.1 01.1.0.04	ℓ=2480					6	6	6	6			0,36
			1.132.1-15.1 01.1.0.05	ℓ=2570			6	6							0,37

1.132.1-15.1 01.1.0.00

Лист 2

Формат А4

2074-01 54

52

Рис. 1

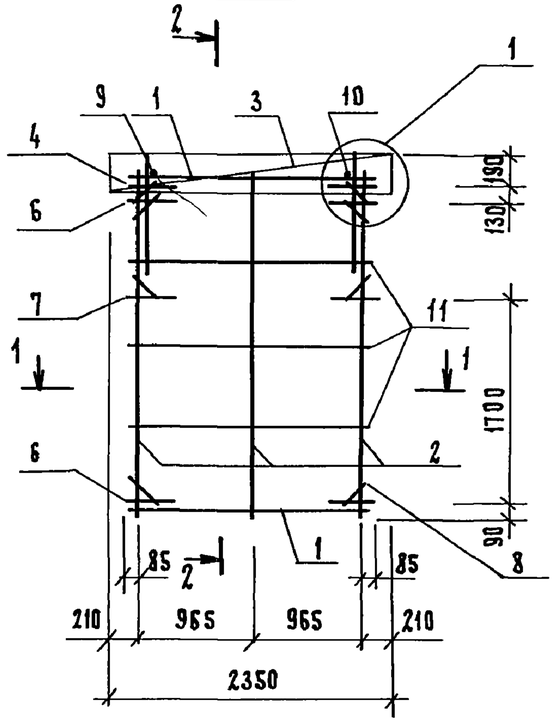

2 — 2

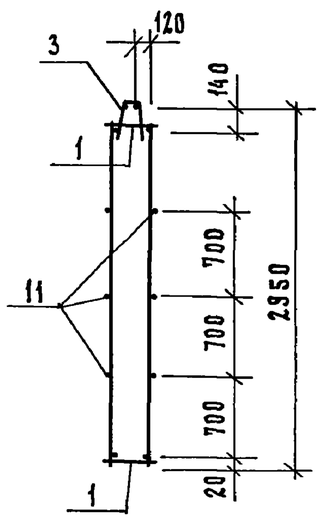

Рис. 2

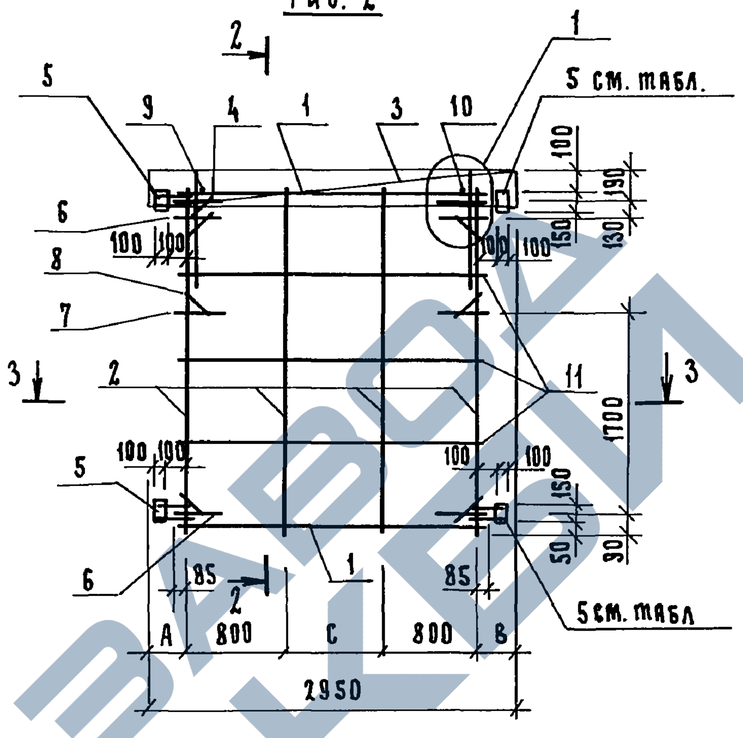

Рис. 3

Остальное - см. рис. 2

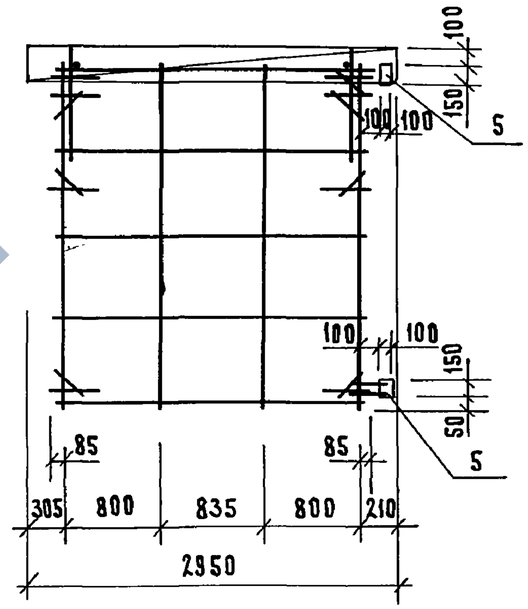

1 — 1

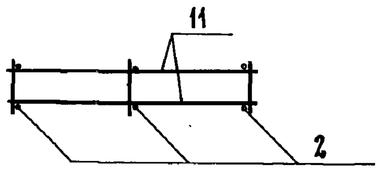

3 — 3

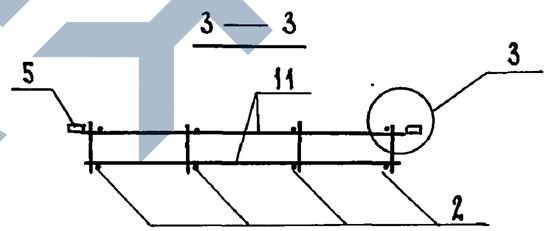

Обозначение	Марка	Рис.	Размеры, мм A	B	C	Наличие поз. 5	Масса, кг
1.132.1-15.1 01.1.0.00	КП 1	1	—	—	—	—	25,45
-01	КП 2						26,15
-02	КП 3	2	210	210	930	есть	36,58
-03	КП 4						37,47
-04	КП 5	2	210	305	835	—	34,22
-05	КП 6						35,11
-06	КП 5л	3	—	—	—	—	34,22
-07	КП 6л						35,11

Нач.отд.	Гуров	
Н.контр.	Ильина	
ГИП	Гуров	
Рук.гр.	Канина	
Ст.инж.	Гиль	
Ст.инж.	Тихоненко	

1.132.1-15.1 01.1.0.00 СБ

Каркас пространственный КП (КП 1... КП 6л) Сборочный чертеж

Стадия	Масса	Масштаб
Р	см. табл.	1:50
Лист	Листов 1	

ЛенЗНИИЭП

Взам.инв.№ | Подп. и дата | Инв.№ подл.

https://zavodjbi.com/

Инв.N подл.	Подп. и дата	Взам.инв.N

Формат	Зона	Поз.	Обозначение	Наименование	Кол. на испол. 1.132.1-15.1 01.2.0.00- —	01	02	03	04	05	06	07			Примечание
				Документация											
			1.132.1-15.1 02.1.0.00 СБ	Сборочный чертеж	×	×	×	×	×	×	×	×			
А3			1.132.1-15.1 00.0.0.00 Д1	Узлы	×	×	×	×	×	×	×	×			
А3			1.132.1-15.1 00.0.0.00 ТО	Техническое описание	×	×	×	×	×	×	×	×			
А3				Сборочные единицы											
				Каркас плоский											
А3		1	1.132.1-15.1 01.1.1.00	КР 1	1		1		1		1				
			-01	КР 2		1		1		1		1			
А3		2	-11	КР 12	1				1		1				
			-12	КР 13		1				1		1			
			1.132.1-15.1 01.1.2.00-07	КР 24			1								
			-08	КР 25				1							
А3		3	1.132.1-15.1 01.1.1.00 -13	КР 14	2	2			2	2	2	2			
			1.132.1-15.1 01.1.2.00 -09	КР 26			2	2							
А3		4	1.132.1-15.1 01.1.2.00 -04	КР 21	4		4		4		4				
			-06	КР 23		4		4		4		4			

Нач.отд.	Гуров	
Н.контр.	Ильина	
ГИП	Гуров	
Рук.гр.	Канина	
Ст.инж.	Гиль	
Ст.инж.	Тихоненко	

1.132.1-15.1 01.2.0.00

Каркас пространственный КП (КП7... КП 12л)

Стадия	Лист	Листов
Р	1	2

ЛенЗНИИЭП

Формат А4

Инв.N подл.	Подп. и дата	Взам.инв.N

Формат	Зона	Поз.	Обозначение	Наименование	Кол. на испол. 1.132.1-15.1 02.1.0.00- —	01	02	03	04	05	06	07			Примечание
А3		5	1.132.1-15.1 01.1.3.00	Сетка арматурная С1	4	4	4	4	4	4	4	4			
А3		6	-02	Сетка арматурная С3	2,95		3,55		2,85		2,85				
			-03	Сетка арматурная С4		2,95		3,55		2,85		2,85			
А4		7	1.132.1-15.1 01.1.4.00	Изделие закладное Мна1	2	2	2	2	1	1	1	1			
А4		8	-01	Изделие закладное Мна2					1	1	1	1			
				Детали											Масса, кг
А3		9	1.132.1-15.1 01.1.6.00	Стержень гнутый Ан1	4	4	4	4	3	3	3	3			
		10	-01	Стержень гнутый Ан1	2	2	2	2	1	1	1	1			
		11	-02	Стержень гнутый Ан2					1	1	1	1			
		12	-07	Стержень гнутый Ан5	8		8		7		7				
			-08	Стержень гнутый Ан6		8		8		7		7			
А3		13	-10	Петля П2	2	2	2		2	2	2	2			
			-11	Петля П3				2							
Б4		14	1.132.1-15.1 01.1.0.01	Ф5ВрI ГОСТ 6727-80, ℓ=380	15		21		15		15				0,05
Б4		15	1.132.1-15.1 01.1.0.02	Ф5ВрI ГОСТ 6727-80, ℓ=430		15		21		17		17			0,06
Б4		16	1.132.1-15.1 01.2.0.01	Ф5ВрI ГОСТ 6727-80, ℓ=460	4	4			2		2				0,07
Б4		17	1.132.1-15.1 01.2.0.02	Ф5ВрI ГОСТ 6727-80, ℓ=610			4	4		2		2			0,09
Б4		18	1.132.1-15.1 01.1.0.05	Ф5ВрI ГОСТ 6727-80, ℓ=2570	2	2			2	2	2	2			0,37
			1.132.1-15.1 01.2.0.03	Ф5ВрI ГОСТ 6727-80, ℓ=3170			2	2							0,46

1.132.1-15.1 01.2.0.00

Лист 2

Формат А4

2014-01 56

54

https://zavodjbi.com/

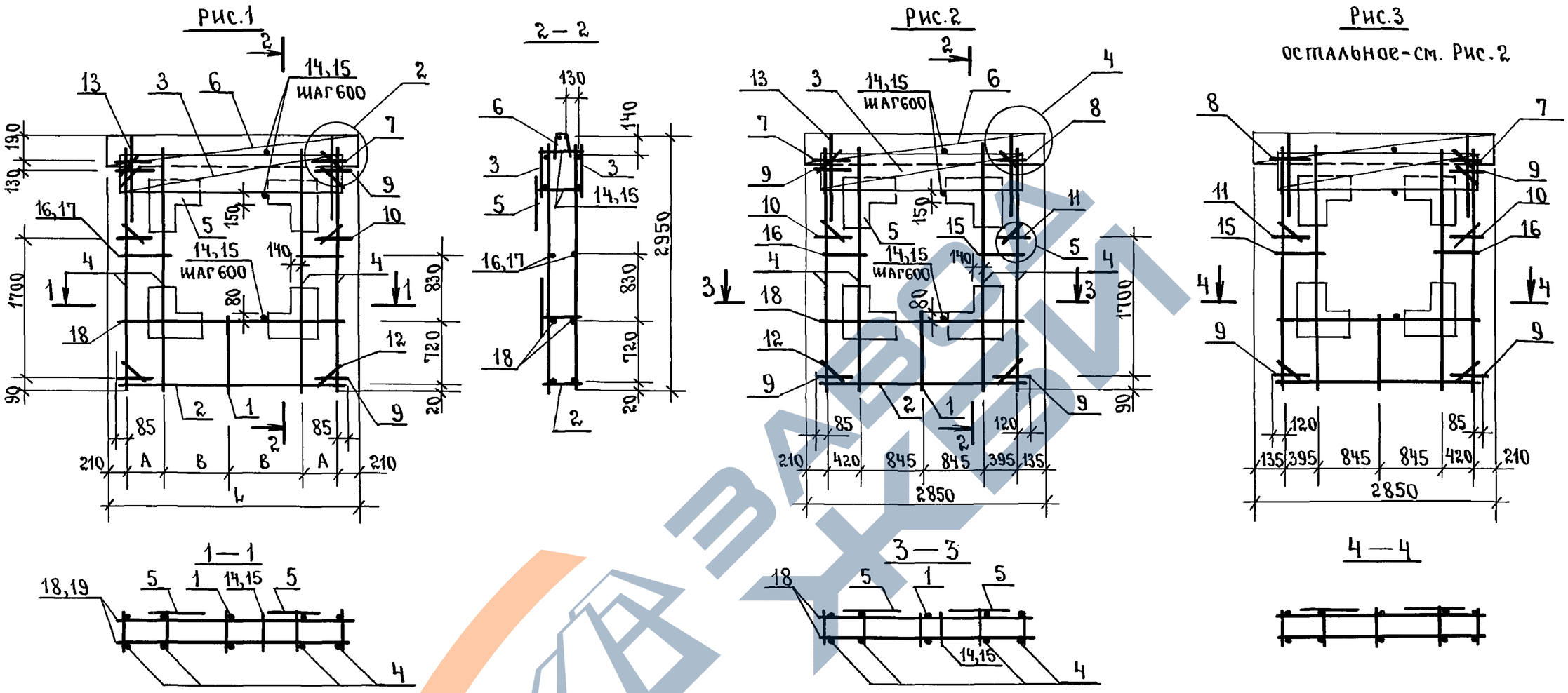

Обозначение.	Марка.	Рис.	Размеры, мм. L	A	B	Масса, кг
1.132.1-15.1 01.2.0.00	КП7	1	2950	420	845	39.33
-01	КП 8					40.29
-02	КП 9	1	3550	570	995	42.57
-03	КП10					45.87
-04	КП 11	2	–	–	–	37.88
-05	КП 12					38.98
-06	КП 11л	3	–	–	–	37.88
-07	КП 12л					38.98

Нач.отд.	Гуров	подп.	
Н.контр.	Ильина	"	
ГИП	Гуров	"	
Рук.гр.	Канина	"	
Ст.инж.	Гиль	"	
Ст.инж.	Тихоненко	"	

1.132.1-15.1 01.2.0.00 СБ

Каркас пространственный КП (КП7... КП12л). Сборочный чертеж.

Стадия	Масса	Масштаб
Р	см. табл.	1:50
Лист	Листов 1	

ЛенЗНИИЭП

Инв.№подл. | Подп.и дата | Взам.инв.№

Пров: Жаля 9.3.89, Кон. Корнеева

21074-01 57

https://zavodjbi.com/

Инв.№ подл.	Подп. и дата	Взам.инв.№

Формат	Зона	Поз.	Обозначение	Наименование	Кол. на исполн. 1.132.1-15.1 02.1.0.00- —	01	02	03	04	05	06	07			Примечание
				Документация											
А3			1.132.1-15.1 03.1.0.00 СБ	Сборочный чертеж	×	×	×	×	×	×	×	×			
А3			1.132.1-15.1 00.0.0.00 Д1	Узлы	×	×	×	×	×	×	×	×			
А3			1.132.1-15.1 00.0.0.00 ТО	Техническое описание	×	×	×	×	×	×	×	×			
				Сборочные единицы											
				Каркас плоский											
А3		1	1.132.1-15.1 01.1.1.00	КР 1	1		1		1		1				
			-01	КР 2		1		1		1		1			
А3		2	-11	КР 12	2				2						
			-12	КР 13		2				2					
			1.132.1-15.1 01.1.2.00-07	КР 24			2				2				
			-08	КР 25				2				2			
А3		3	1.132.1-15.1 01.1.1.00-13	КР 14	2	2			2	2					
			1.132.1-15.1 01.1.2.00-09	КР 26			2	2			2	2			
А3		4	1.132.1-15.1 01.1.2.00-04	КР 21	4		4		4		4				
			-06	КР 23		4		4		4		4			

Нач.отд.	Гуров	
Н.контр.	Ильина	
ГИП	Гуров	
Рук.гр.	Канина	
Ст.инж.	Гиль	
Ст. инж.	Тихоненко	

1.132.1-15.1 02.1.0.00

Каркас пространственный КП (КП 13... КП 16л)

Стадия	Лист	Листов
Р	1	2

ЛенЗНИИЭП

Формат А4

Инв.№ подл.	Подп. и дата	Взам.инв.№

Формат	Зона	Поз.	Обозначение	Наименование	Кол. на исполн. 1.132.1-15.1 02.1.0.00 —	01	02	03	04	05	06	07			Примечание
А3		5	01.1.3.00	Сетка арматурная С1	4	4	4	4	4	4	4	4			
		6	-01	Сетка арматурная С2	1	1	1	1	1	1	1	1			
		7	-02	Сетка арматурная С3	2,95		3,55		2,95		3,55				м
			-03	Сетка арматурная С4		2,95		3,55		2,95		3,55			м
А4		8	01.1.4.00	Изделие закладное Мн а1	2	2	2	2	2	2	2	2			
		9	01.1.5.00	Изделие закладное Мн б	2	2	2	2	2	2	2	2			
				Детали											Масса,кг
А3		10	01.1.6.00	Стержень гнутый Ан а1	4	4	4	4	4	4	4	4			
А3		11	-01	Стержень гнутый Ан 1	2	2	2	2	2	2	2	2			
А3		12	-07	Стержень гнутый Ан 5	8		8		8		8				
			-08	Стержень гнутый Ан 6		8		8		8		8			
А3		13	-09	Петля П1	2				2						
			-10	Петля П2		2	2	2		2	2	2			
Бч		14	01.1.0.01	ф5 Вр I ГОСТ 6727-80, ℓ=380	17	4	17		17	4	17				0,05
Бч		15	01.1.0.02	ф5 Вр I ГОСТ 6727-80, ℓ=430		13		17		13		17			0,06
Бч		16	02.1.0.01	ф5 Вр I ГОСТ 6727-80, ℓ=540			4	4			4	4			0,08
Бч		17	02.1.0.02	ф5 Вр I ГОСТ 6727-80, ℓ=1280	2	2			2	2					0,18
Бч		18	02.1.0.03	ф5 Вр I ГОСТ 6727-80, ℓ=1730			2	2			2	2			0,25

1.132.1-15.1 02.1.0.00

Лист 2

Формат А4

21074-01 ВОВ

https://zavodjbi.com/

Рис. 1

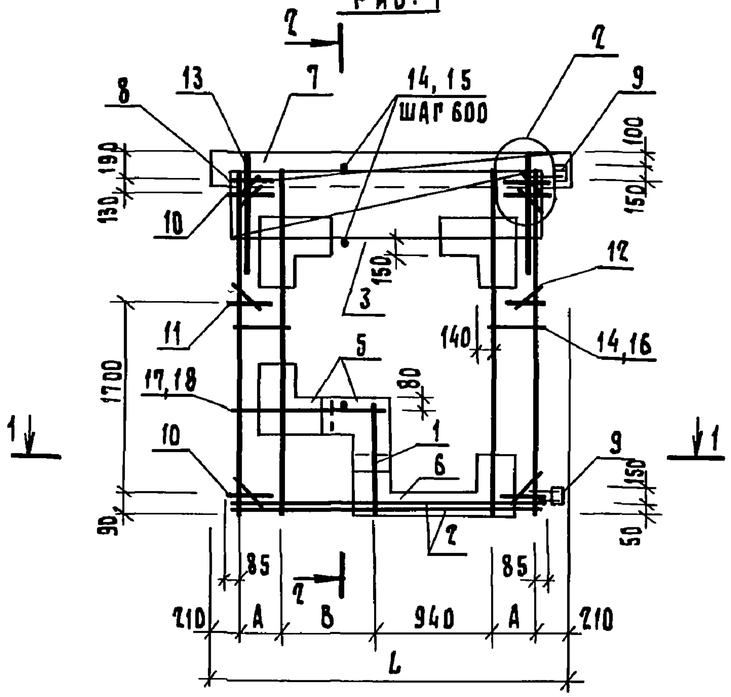

2 — 2

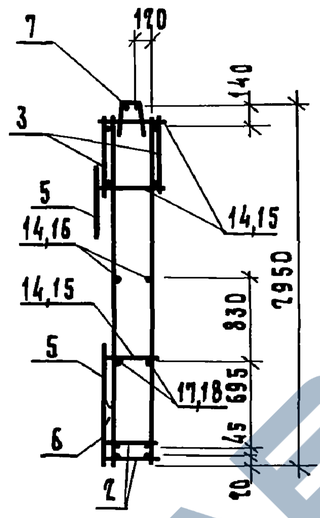

Рис. 2

Остальное - см. Рис. 1

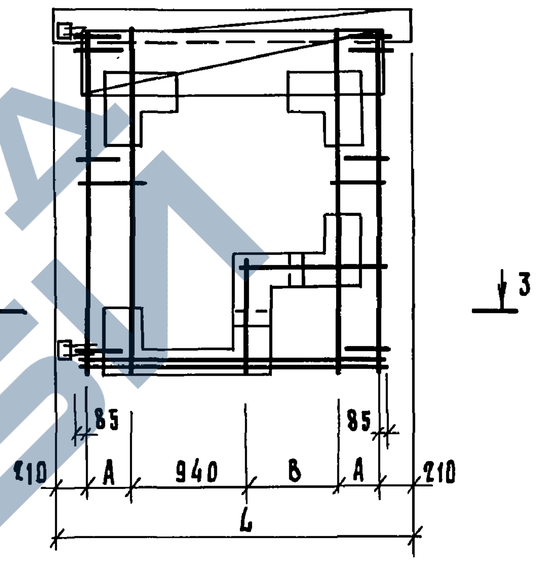

3 — 3

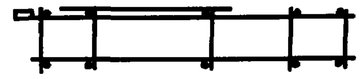

1 — 1

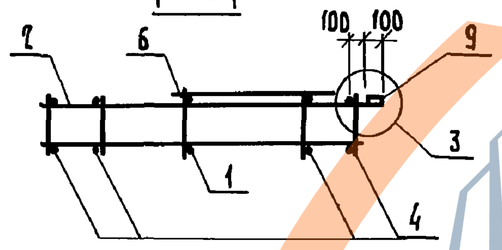

Обозначение	Марка	Рис.	Размеры, мм			Масса, кг
			L	A	B	
1.132.1-15.1 ОТ.1.0.00	КП 13	1	7950	350	890	43,43
-01	КП 14					46,18
-02	КП 15	1	3550	500	1190	46,70
-03	КП 16					47,74
-04	КП 13л	2	7950	350	890	43,43
-05	КП 14л					46,18
-06	КП 15л	2	3550	500	1190	46,70
-07	КП 16л					47,74

Инв.№ подл. | Подп. и дата | Взам.инв.№

Нач.отд	Гуров		
Н.контр.	Ильина		
ГИП	Гуров		
Рук.гр.	Канина		
Ст.инж.	Гиль		
Ст.инж.	Тихоненко		

1.132.1-15.1 ОТ.1.0.00 СБ

Каркас пространственный КП (КП 13... КП 16л) Сборочный чертеж

Стадия	Масса	Масштаб
Р	см. табл.	1:50
Лист	Листов 1	

ПензНИИЭП

https://zavodjbi.com/

Инв. № подл.	Подп. и дата	Взам. инв. №

Формат	Зона	Поз.	Обозначение	Наименование	Кол. на исполн. 1.132.1-15.1 03.1.0.00- —	01	02	03	04	05	06	07			Примечание
				Документация											
А3			1.132.1-15.1 05.1.0.00 СБ	Сборочный чертеж	×	×	×	×	×	×	×	×			
А3			1.132.1-15.1 00.0.0.00 Д1	Узлы	×	×	×	×	×	×	×	×			
А3			1.132.1-15.1 00.0.0.00 ТО	Техническое описание	×	×	×	×	×	×	×	×			
				Сборочные единицы											
				Каркас плоский											
А3		1	1.132.1-15.1 01.1.1.00	КР1	1		1		1		1				
			-01	КР2		1		1		1		1			
А3		2	-08	КР9	1				1						
			-09	КР10		1				1					
			-11	КР12			1				1				
			-12	КР13				1				1			
А3		3	-10	КР11	2	2			2	2					
			-13	КР14			2	2			2	2			
А3		4	1.132.1-15.1 01.1.2.00 -04	КР21	4		4		4		4				
			-06	КР23		4		4		4		4			

Исполн. 08,09 см. на листах 3,4

Нач. отд.	Руров	
Н. контр.	Ильина	
ГИП	Руров	
Рук. гр.	Канина	
Ст. инж.	Риль	
Ст. инж.	Тихоненко	

1.132.1-15.1 03.1.0.00

Каркас пространственный КП (КП 17... КП 22)

Стадия	Лист	Листов
Р	1	4

ЛенЗНИИЭП

Формат А4

Инв. № подл.	Подп. и дата	Взам. инв. №

Формат	Зона	Поз.	Обозначение	Наименование	Кол. на исполн. 1.132.1-15.1 05.1.0.00- —	01	02	03	04	05	06	07			Примечание
А3		5	1.132.1-15.1 01.1.3.00	Сетка арматурная С1	4	4	4	4	4	4	4	4			
А3		6	-02	Сетка арматурная С3	2,95		3,04		2,95		3,04				м
			-03	Сетка арматурная С4		2,95		3,04		2,95		3,04			м
А4		7	1.132.1-15.1 01.1.4.00	Изделие закладное Мна1	2	2	2	2	2	2	2	2			
				Детали											Масса, кг
				Стержень гнутый											
А3		8	1.132.1-15.1 01.1.6.00	АНа	4	4	4	4	4	4	4	4			
А3		9	-01	АН1	2	2	2	2	2	2	2	2			
А3		10	-07	АН5	8		8		8		8				
А3		10	-08	АН6		8		8		8		8			
А3		11		Петля П2	2	2	2	2	2	2	2	2			
Б4		12	1.132.1-15.1 03.1.0.01	ф5 ВрI ГОСТ 6727-80, ℓ=360	2	2			2	2					0,05
Б4		13	1.132.1-15.1 01.1.0.01	ℓ=380	15		15		15		15				0,05
Б4		14	1.132.1-15.1 01.1.0.02	ℓ=430		15		15		15		15			0,06
Б4		15	1.132.1-15.1 01.2.0.01	ℓ=460	2	2	4	4	2	2	4	4			0,07
Б4		16	1.132.1-15.1 01.1.0.05	ℓ=2480	2	2			2	2					0,36
Б4		17	1.132.1-15.1 03.1.0.02	ℓ=3080			2	2			2	2			0,37

09 10-4102

1.132.1-15.1 03.1.0.00

Лист 2

Формат А4

58

https://zavodjbi.com/

Инв. № подл.	Подп. и дата	Взам. инв. №

Формат	Зона	Поз.	Обозначение	Наименование	Кол. на испол. 1.132.1-15.1 03.1.0.00- 08	09									Примечание
				Документация											
А3			1.132.1-15.1 03.1.0.00 СБ	Сборочный чертеж	X	X									
А3			1.132.1-15.1 00.0.0.00 ТО	Техническое описание	X	X									
А3			1.132.1-15.1 00.0.0.00 Д2	Узлы	X	X									
				Сборочные единицы											
				Каркас плоский											
А3		1	1.132.1-15.1 01.1.2.00-03	КР20	4										
			-05	КР22		4									
А3		2	-04	КР21	3										
			-06	КР23		3									
А3		3	-10	КР27	3										
			-11	КР28		3									
				Сетка арматурная											
А3		4	1.132.1-15.1 01.1.3.00	С1	8	8									
А3		5	-02	С3	4,75										м
			-03	С4		4,75									м

	1.132.1-15.1 03.1.0.00	Лист 3

Формат А4

Инв. № подл.	Подп. и дата	Взам. инв. №

Формат	Зона	Поз.	Обозначение	Наименование	Кол. на испол. 1.132.1-15.1 03.1.0.00- 08	09									Примечание
				Изделие закладное											
А4		6	1.132.1-15.1 01.1.4.00	Мн1	2	2									
А4		7	-02	Мн3	1	1									
А4		8	1.132.1-15.1 01.1.5.00	Мн5	1	1									
А4		9	-01	Мн6	4	4									
				Детали											Масса,кг
				Стержень гнутый											
А3		10	1.132.1-15.1 01.1.6.00	Ан1	4	4									
А3		11	-03	Ан3	1	1									
А3		12	-01	Ан1	2	2									
А3		13	-07	Ан5	8										
			-08	Ан6		8									0,05
А3		14	-11	Петля П3	4	4									0,06
															0,83
				Ф5 Вр I ГОСТ 6727-80											
Б4		15	1.132.1-15.1 01.1.0.01	ℓ=380	16										0,05
			1.132.1-15.1 01.1.0.02	ℓ=430		16									0,06
Б4		16	1.132.1-15.1 03.1.0.03	ℓ=4370	4	4									0,63

	1.132.1-15.1 03.1.0.00	Лист 4

Формат А4

19 10-4202

59

https://zavodjbi.com/

Рис. 1

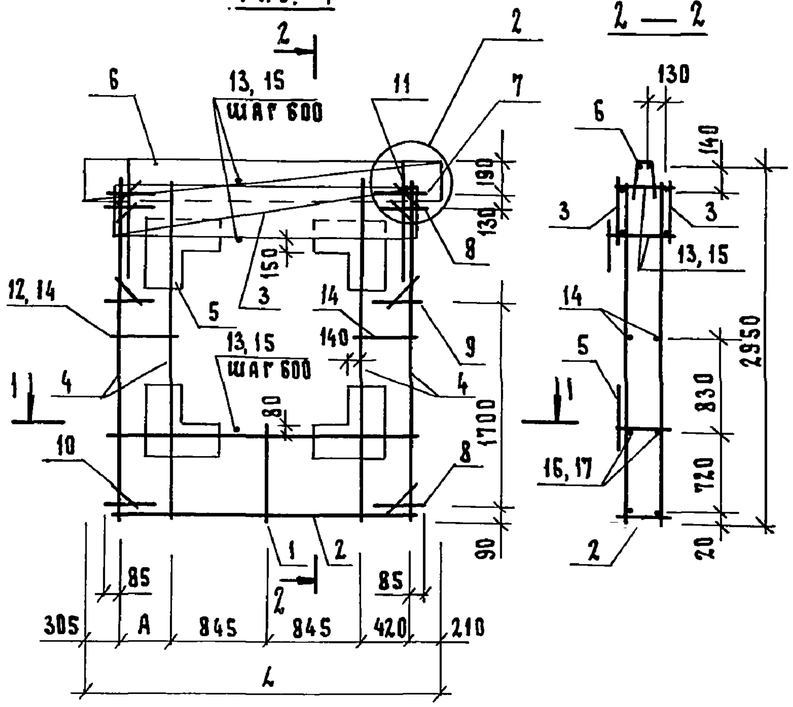

Рис. 2

Остальное - см. рис. 1

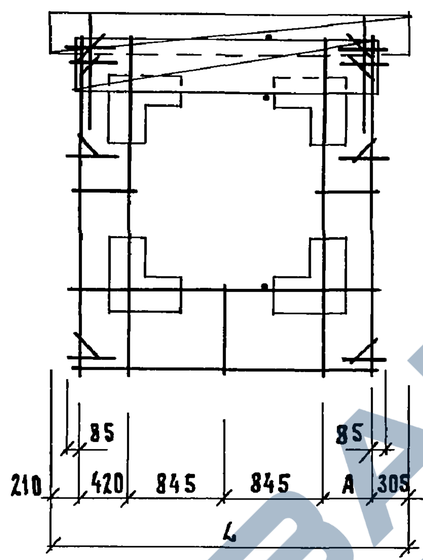

Рис. 3

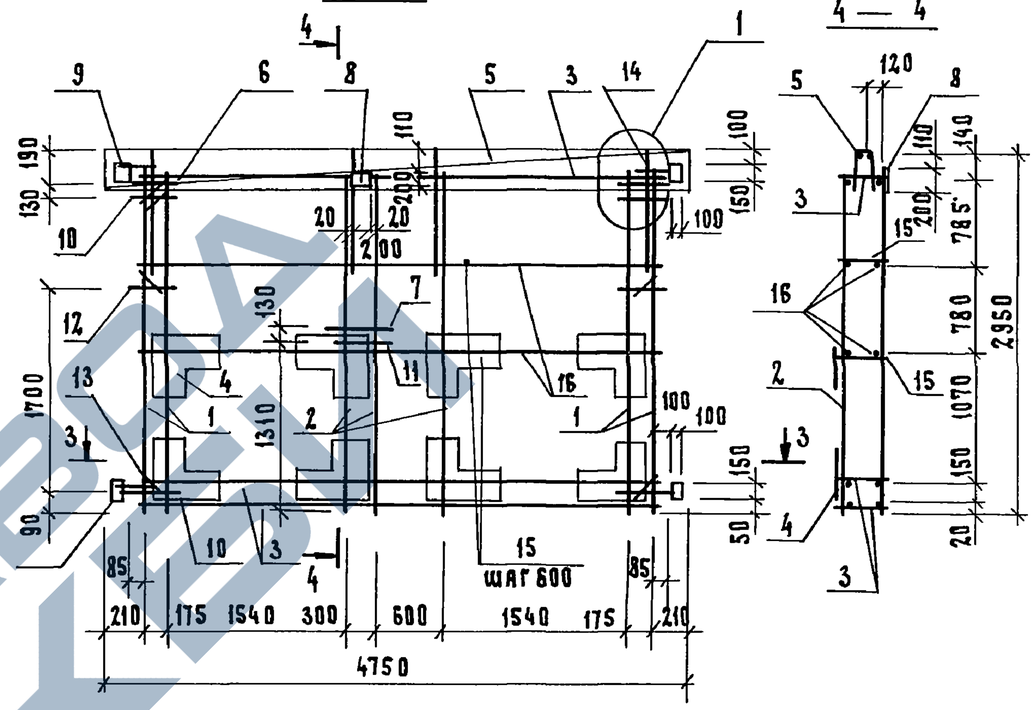

1 — 1

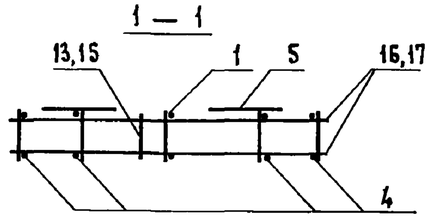

3 — 3

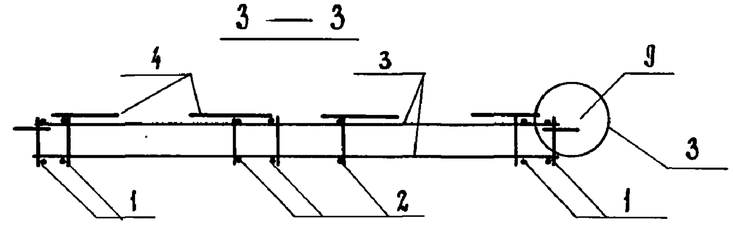

Обозначение	Марка	Рис.	Размеры, мм L	Размеры, мм A	Масса, кг
1.132.1-15.1 03.1.0.00	КП 17	1	2950	325	39,04
-01	КП 18				39,89
-02	КП 19	1	3045	420	39,38
-03	КП 20				40,34
-04	КП 17л	2	2950	325	39,04
-05	КП 18л				39,89
-06	КП 19л	2	3045	420	39,38
-07	КП 20л				40,34
-08	КП 21	3	—	—	84,87
-09	КП 22				86,75

Инв. № подл. | Подп. и дата | Взам. инв. №

Нач. отд.	Гуров	
Н. контр.	Ильина	
ГИП	Гуров	
Рук. гр.	Канина	
Ст. инж.	Гиль	
Ст. инж.	Тихоненко	

1.132.1-15.1 03.1.0.00

Каркас пространственный КП (КП17... КП22) Сборочный чертеж

Стадия	Масса	Масштаб
Р	см. табл.	1:50
Лист	Листов 1	

ЛенЗНИИЭП

https://zavodjbi.com/

Инв. № подл.	Подп. и дата	Взам. инв. №

Формат	Зона	Поз.	Обозначение	Наименование	Кол. на исполн. 1.132.1-15.1 06.1.0.00-										Примечание
					-	01	02	03							
				Документация											
А3			1.132.1-15.1 06.1.0.00 СБ	Сборочный чертеж	Х	Х	Х	Х							
А3			1.132.1-15.1 00.0.0.00 ТО	Техническое описание	Х	Х	Х	Х							
А3			1.132.1-15.1 00.0.0.00 Д2	Узлы	Х	Х	Х	Х							
				Сборочные единицы											
				Каркас плоский											
А3		1	1.132.1-15.1 01.1.1.00	КР 1	1		1								
			-01	КР 2		1		1							
А3		2	-08	КР 9	2		2								
			-09	КР 10		2		2							
А3		3	-10	КР 11	2	2	2	2							
А3		4	1.132.1-15.1 01.1.2.00-04	КР 21	4		4								
			-06	КР 23		4		4							
				Сетка арматурная											
А3		5	1.132.1-15.1 01.1.3.00	С1	4	4	4	4							
		6	-01	С2	1	1	1	1							

Нач.отд.	Гуров	
Н.контр.	Ильина	
ГИП	Гуров	
Рук.гр.	Канина	
Ст.инж.	Гиль	
Ст.инж.	Тихоненко	

1.132.1-15.1 06.1.0.00

Каркас пространственный КП (КП 23 ... КП 24 л)

Стадия	Лист	Листов
Р	1	2

ЛенЗНИИЭП

Формат А4

Инв. № подл.	Подп. и дата	Взам. инв. №

Формат	Зона	Поз.	Обозначение	Наименование	Кол. на исполн. 1.132.1-15.1 06.1.0.00-										Примечание
					-	01	02	03							
А3		7	1.132.1-15.1 01.1.3.00-02	С3	2,95		2,95								м
			-03	С4		2,95		2,95							м
А4		8	1.132.1-15.1 01.1.4.00	Изделие закладное МН а1	2	2	2	2							
А4		9	1.132.1-15.1 01.1.5.00-01	Изделие закладное МН 6	4	4	4	4							
				Детали											
				Стержень гнутый											Масса, кг
А3		10	1.132.1-15.1 01.1.6.00	Ан а1	4	4	4	4							
А3		11	-01	Ан 1	2	2	2	2							
А3		12	-07	Ан 5	8		8								
			-08	Ан 6		8		8							
А3		13		Петля П2	2	2	2	2							
				ф5 Вр I ГОСТ 6727-80											
Б4		14	1.132.1-15.1 06.1.0.01	l=300	2	2	2	2							0,04
Б4		15	1.132.1-15.1 01.1.0.01	l=380	17	2	17	2							0,05
Б4		16	1.132.1-15.1 01.1.0.02	l=430		15		15							0,06
Б4		17	1.132.1-15.1 06.1.0.01	l=1190	2	2	2	2							0,77

1.132.1-15.1 06.1.0.00

Лист 2

Формат А4

Копировал

Формат А3

Рис. 1

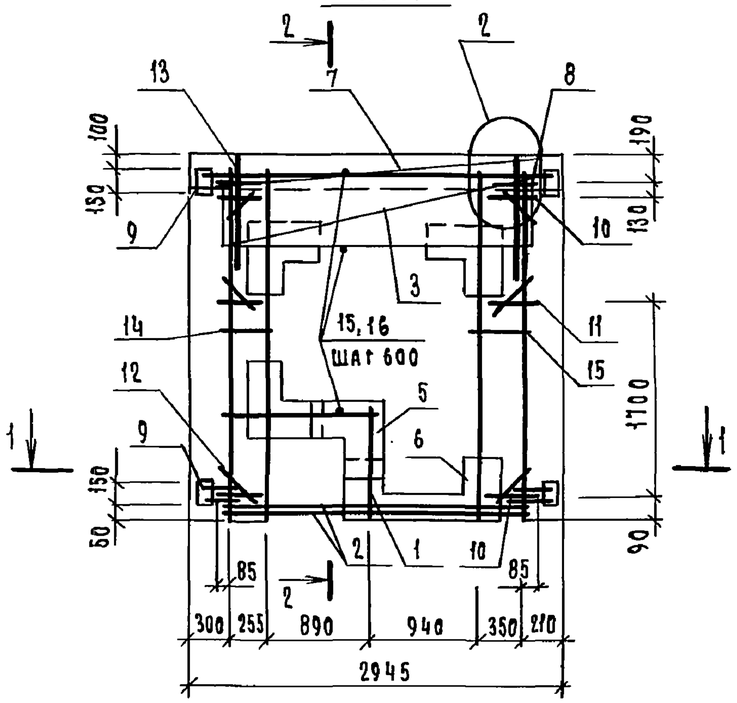

2 — 2

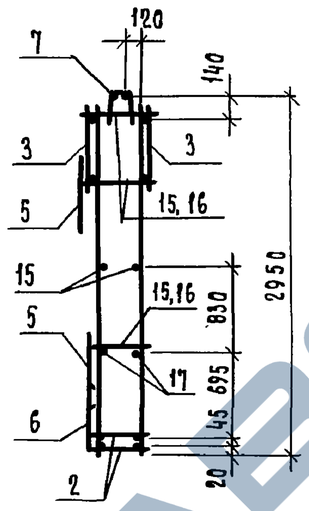

Рис. 2

Остальное см. рис. 1

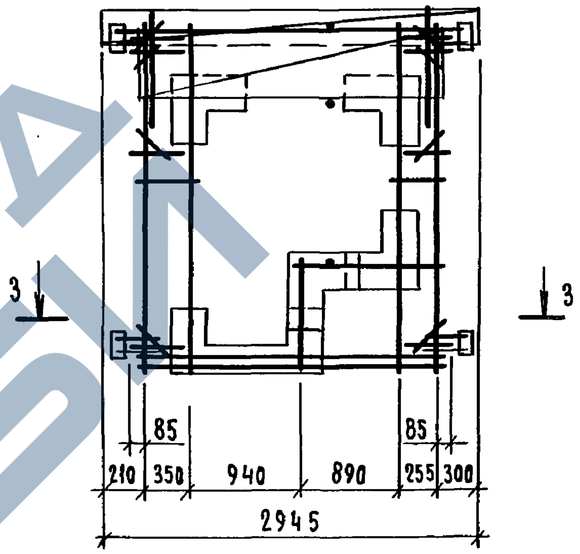

1 — 1

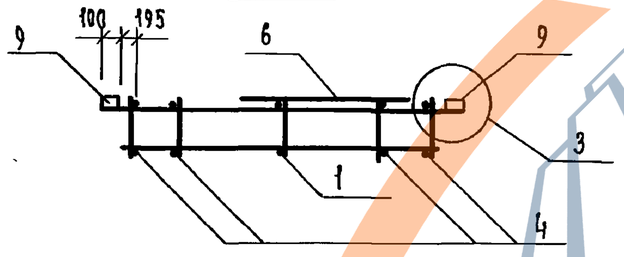

3 — 3

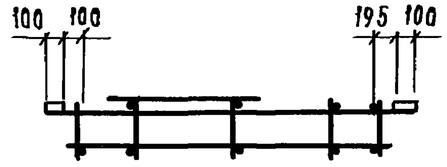

Обозначение	Марка	Рис.	Масса, кг.
1.132.1-15.1 06.1.0.00	КП 23	1	48,29
-01	КП 24		49,34
-02	КП 23л	2	48,29
-03	КП 24л		49,34

Нач.отд.	Гуров		
Н.контр.	Ильина		
ГИП	Гуров		
Рук.гр.	Канина		
Ст.инж.	Гиль		
Ст.инж.	Тихоненко		

1.132.1-15.1 06.1.0.00 СБ

Каркас пространственный КП (КП 23... КП 24л) Сборочный чертеж

Стадия	Масса	Масштаб
Р	см. табл.	1:50
Лист	Листов 1	

ЛенЗНИИЭП

Взам.инв.N | Подп. и дата | Инв.N подл.

21074-01 64

Формат А3

https://zavodpi.com/

https://zavodjbi.com/

Инв. № подл.	Подп. и дата	Взам. инв. №

Формат	Зона	Поз.	Обозначение	Наименование	Кол. на испол. 1.132.1-15.1 07.1.0.00-										Примечание
					–	01	02	03							
				Документация											
А3			1.132.1-15.1 07.1.0.00 СБ	Сборочный чертеж	×	×	×	×							
А3			1.132.1-15.1 00.0.0.00 ТО	Техническое описание	×	×	×	×							
А3			1.132.1-15.1 00.0.0.00 Д2	Узлы	×	×	×	×							
				Сборочные единицы											
				Каркас плоский											
А3		1	1.132.1-15.1 01.1.1.00	КР 1	1		1								
			-01	КР 2		1		1							
А3		2	-11	КР 12	2		2								
			-12	КР 13		2		2							
А3		3	-13	КР 14	2	2	2	2							
А3		4	1.132.1-15.1 01.1.2.00-04	КР 21	4		4								
			-06	КР 23		4		4							
				Сетка арматурная											
А3		5	1.132.1-15.1 01.1.3.00	С1	4	4	4	4							
А3		6	-01	С2	1	1	1	1							

Нач.отд.	Гуров	
Н.контр.	Ильина	
ГИП	Гуров	
Рук. гр.	Канина	
Ст. инж.	Риль	
Ст. инж.	Тихоненко	

1.132.1-15.1 07.1.0.00

Каркас пространственный КП (КП25...КП26л)

Стадия	Лист	Листов
Р	1	2

ЛенЗНИИЭП

Формат А4

Инв. № подл.	Подп. и дата	Взам. инв. №

Формат	Зона	Поз.	Обозначение	Наименование	Кол. на испол. 1.132.1-15.1 07.1.0.00-										Примечание
					–	01	02	03							
А3		7	1.132.1-15.1 01.1.3.00-02	С3	2,85		2,85								м
			-03	С4		2,85		2,85							м
А4		8	1.132.1-15.1 01.1.4.00	Изделие закладное Мна1	1	1	1	1							
А4		9	-01	Изделие закладное Мна2	1	1	1	1							
А4		10	1.132.1-15.1 01.1.5.00-01	Изделие закладное МН5	2	2	2	2							
				Детали											Масса, кг
А3		11	1.132.1-15.1 01.1.6.00	Стержень гнутый Ан1	3	3	3	3							
А3		12	-01	Стержень гнутый Ан1	1	1	1	1							
А3		13	-02	Стержень гнутый Ан2	1	1	1	1							
А3		14	-07	Стержень гнутый Ан5	7		7								
			-08	Стержень гнутый Ан6		7		7							
А3		15	-09	Петля П1	2		2								
			-10	Петля П2		2		2							
				ф5 Вр I ГОСТ 6727-80											
Б4		16	1.132.1-15.1 03.1.0.01	ℓ=360	2	2	2	2							0,05
Б4		17	1.132.1-15.1 01.1.0.01	ℓ=380	17	2	17	2							0,05
Б4		18	1.132.1-15.1 01.1.0.02	ℓ=430		15		15							0,06
Б4		19	1.132.1-15.1 02.1.0.02	ℓ=1280	2	2	2	2							0,18

1.132.1-15.1 07.1.0.00

Лист 2

Формат А4

2079-01 10 65

https://zavodjbi.com/

Рис. 1

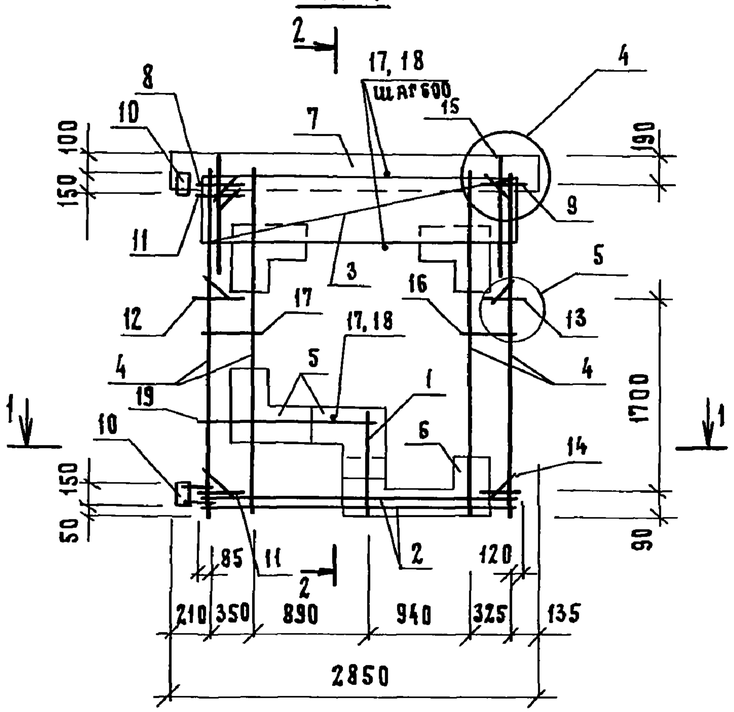

1 — 1

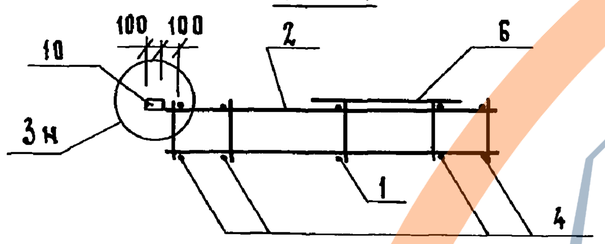

2 — 2

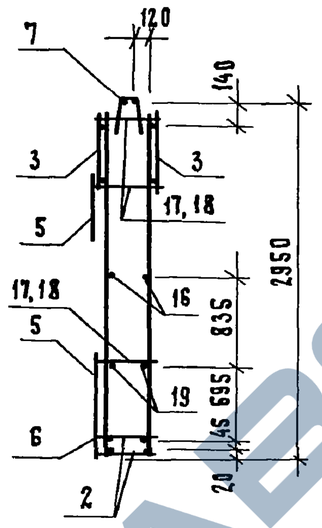

Рис. 2

Остальное - см. Рис. 1

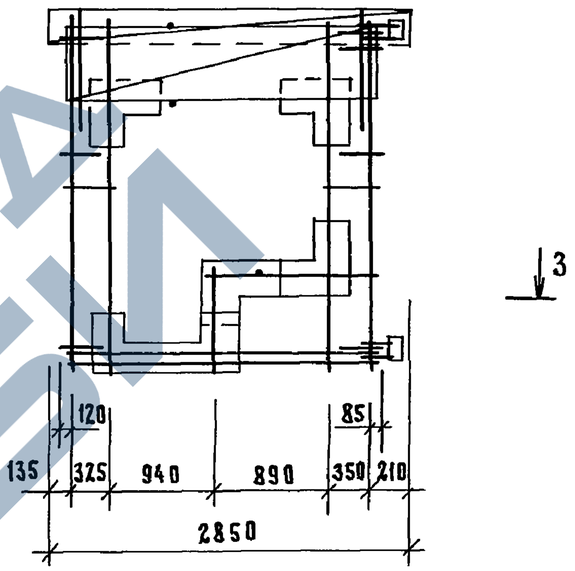

3 — 3

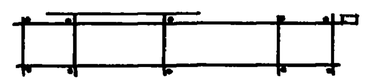

Обозначение	Марка	Рис.	Масса, кг
1.132.1-15.1 07.1.0.00	КП 25	1	42,23
-01	КП 26		44,98
-02	КП 25л	2	42,23
-03	КП 26л		44,98

Нач.отд.	Гуров	
Н.контр.	Ильина	
ГИП	Гуров	
Рук.гр.	Канина	
Ст.инж.	Гиль	
Ст.инж.	Тихоненко	

1.132.1-15.1 07.1.0.00 СБ

Каркас пространственный КП (КП25... КП26л) Сборочный чертеж

Стадия	Масса	Масштаб
Р	См. табл.	1:50
Лист	Листов 1	

ЛенЗНИИЭП

Инв.№ подл. | Подп. и дата | Взам.инв.№

https://zavodjbi.com/

Инв.N подл.	Подп. и дата	Взам.инв.N

Формат	Зона	Поз.	Обозначение	Наименование	Кол. на исполн. 1.132.1-15.1 10.1.0.00- —	01	02	03	04	05	06	07			Примечание
				Документация											
А3			1.132.1-15.1 10.1.0.00СБ	Сборочный чертеж	×	×	×	×	×	×	×	×			
А3			1.132.1-15.1 00.0.0.00ТО	Техническое описание	×	×	×	×	×	×	×	×			
А3			1.132.1-15.1 00.0.0.00Д2	Узлы	×	×	×	×	×	×	×	×			
				Сборочные единицы											
				Каркас плоский											
А3		1	1.132.1-15.1 01.1.1.00-11	Кр 12	2				2						
			-12	Кр 13		2				2					
А3			1.132.1-15.1 01.1.2.00-07	Кр 24			2				2				
			-08	Кр 25				2				2			
А3		2	-04	Кр 21	4		4		4		4				
			-06	Кр 23		4		4		4		4			
А3		3	1.132.1-15.1 01.1.3.00-02	Сетка арматурная С3	3,13		3,73		3,13		3,73	3,78			м
			-03	Сетка арматурная С4		3,18		3,78		3,18					м
		4	-04	Сетка арматурная С5	1		1		1		1				
			-05	Сетка арматурная С6		1		1		1		1			

Нач.отд.	Гуров	
Н.контр.	Ильина	
Гип.	Гуров	
Рук.гр.	Канина	
Ст.инж.	Гиль	
Ст.инж.	Тихоненко	

1.132.1-15.1 10.1.0.00

Каркас пространственный КП (КП 27..КП 30 л)

Стадия	Лист	Листов
Р	1	2

ЛенЗНИИЭП

Формат А4

Инв.N подл.	Подп. и дата	Взам.инв.N

Формат	Зона	Поз.	Обозначение	Наименование	Кол. на исполн. 1.132.1-15.1 10.1.0.00- —	01	02	03	04	05	06	07			Примечание
А4		5	1.132.1-15.1 01.1.4.00	Изделие закладное МНа1	2	2	2	2	2	2	2	2			
А4		6	-02	Изделие закладное МНа3	1	1	1	1	1	1	1	1			
				Детали											
				Стержень гнутый											Масса, кг
А3		7	1.132.1-15.1 01.1.6.00	АНа1	4	4	4	4	4	4	4	4			
А3		8	-03	АНа3	2	2	2	2	2	2	2	2			
А3		9	-01	Ан1	2	2	2	2	2	2	2	2			
А3		10	-07	Ан5	8		8		8		8				
			-08	Ан6		8		8		8		8			
А3		11	-11	Петля П3	2				2						
			-12	Петля П4		2	2			2	2				
			-13	Петля П5				2				2			
				Проволока Вр I ГОСТ 6727-80											
Б4		12	1.132.1-15.1 01.1.0.01	ℓ= 380	2		2		2		2				0,05
			1.132.1-15.1 01.1.0.02	ℓ= 430		2		2		2		2			0,06
Б4		13	1.132.1-15.1 01.1.0.05	ℓ= 2560	6	6			6	6					0,37
			1.132.1-15.1 10.1.0.01	ℓ= 3160			6	6			6	6			0,46

1.132.1-15.1 10.1.0.00

Лист 2

Формат А4

Инв.N подл. 10174-01 67

https://zavodjbi.com/

Рис. 1

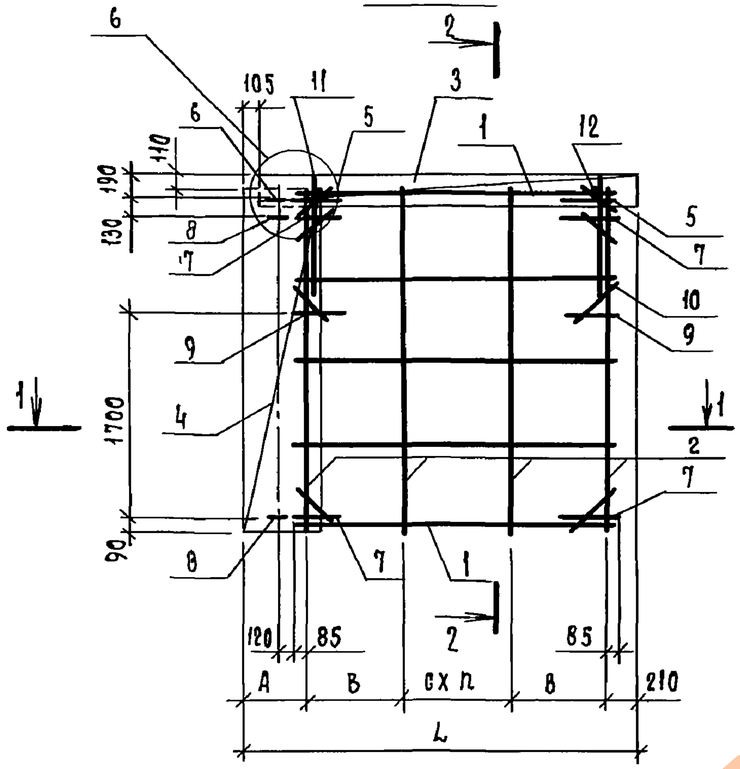

2 — 2

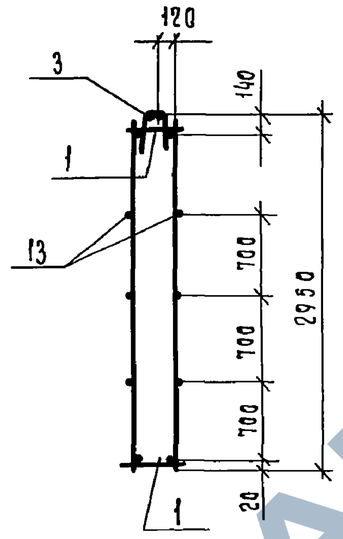

Рис. 2

Остальное - см. рис. 1

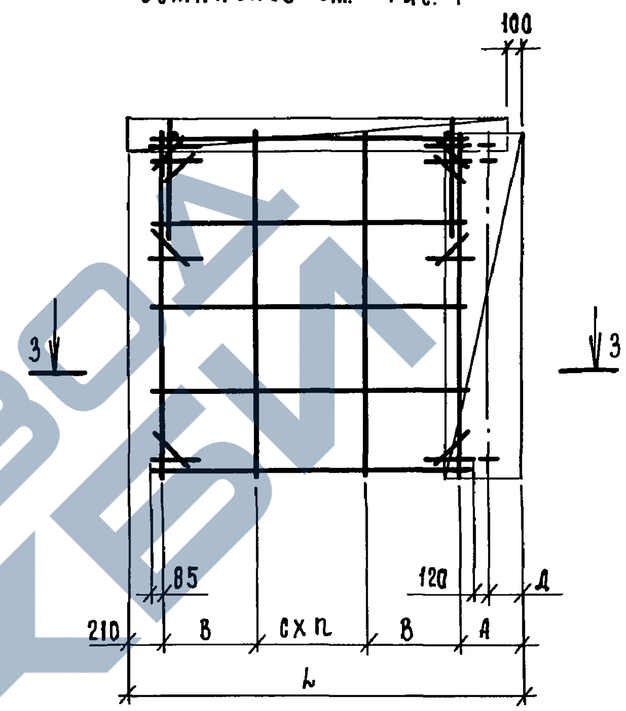

1 — 1

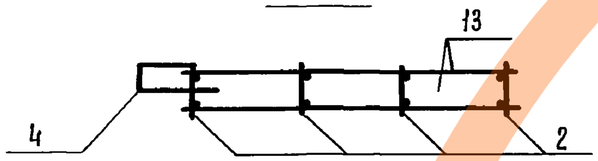

3 — 3

Обозначение	Марка	Рис.	Размеры, мм						Масса, кг
			L	A	B	C		П	
1.132.1-15.1 10.1.0.00	КП 27	1	3235	505	840	840		1	38,35
-01	КП 28		3285	555	840	840		1	42,69
-02	КП 29		3835	505	760	800		2	42,93
-03	КП 30		3885	555	760	800		2	48,01
-04	КП 27л	2	3235	505	840	840		1	38,35
-05	КП 28л		3285	555	840	840		1	42,69
-06	КП 29л		3835	505	760	860		2	42,93
-07	КП 30л		3885	555	760	860		2	48,01

Взам. инв. N | Подп. и дата | Инв. N подл.

Нач. отд.	Гуров	
Н. контр.	Цыцина	
Гип	Гуров	
Рук. гр.	Канина	
Ст. инж.	Гиль	
Ст. инж.	Тихоненко	

1.132.1-15.1 10.1.0.00 СБ

Каркас пространственный КП (КП27... КП30л) Сборочный чертеж

Стадия	Масса	Масштаб
Р	см. табл.	1:50
Лист	Листов 1	

ЛенЗНИИЭП

Формат А3

https://zavodjbi.com/

Инв.N подл.	Подп. и дата	Взам. инв.N

Формат	Зона	Поз.	Обозначение	Наименование	Кол. на исполн. 1.132.1-15.1 10.2.0.00- —	01	02	03	04	05	06	07			Примечание
				Документация											
А3			1.132.1-15.1 10.2.0.00 СБ	Сборочный чертеж	X	X	X	X	X	X	X	X			
А3			1.132.1-15.1 00.0.0.00 ТО	Техническое описание	X	X	X	X	X	X	X	X			
А3			1.132.1-15.1 00.0.0.00 Д2	Узлы	X	X	X	X	X	X	X	X			
				Сборочные единицы											
А3		1	1.132.1-15.1 01.1.1.00	Каркас плоский, КР1	1		1		1		1				
			-01	Каркас плоский КР2		1		1		1		1			
А3		2	-11	Каркас плоский КР12	1				1						
			-12	Каркас плоский КР13		1				1					
			1.132.1-15.1 01.1.2.00-07	Каркас плоский КР24			1				1				
			-08	Каркас плоский КР25				1				1			
А3		3	1.132.1-15.1 01.1.1.00-13	Каркас плоский КР14	2	2			2	2					
			1.132.1-15.1 01.1.2.00-09	Каркас плоский КР26			2	2			2	2			
А3		4	-04	Каркас плоский КР21	4		4		4		4				
			-06	Каркас плоский КР23		4		4		4		4			
А3		5	1.132.1-15.1 01.1.3.00	Сетка арматурная С1	4	4	4	4	4	4	4	4			

Нач.отд.	Гуров	
Н.контр.	Ильина	
ГИП	Гуров	
Рук.гр.	Канина	
Ст.инж.	Гиль	
Ст.инж.	Тихоненко	

1.132.1-15.1 10.2.0.00

Каркас пространственный КП (КП31...КП34л)

Стадия	Лист	Листов
Р	1	2

ЛенЗНИИЭП

Формат А4

Инв.N подл.	Подп. и дата	Взам.инв.N

Формат	Зона	Поз.	Обозначение	Наименование	Кол. на исполн.1.132.1-15.1 10.2.0.00- —	01	02	03	04	05	06	07			Примечание
А3		6	1.132.1-15.1 01.1.3.00-02	Сетка арматурная С3	3,13		3,73		3,13		3,73				М
			-03	Сетка арматурная С4		3,18		3,78		3,18		3,78			М
А3		7	-04	Сетка арматурная С5	1		1		1		1				
			-05	Сетка арматурная С6		1		1		1		1			
А4		8	1.132.1-15.1 01.1.4.00	Изделие закладное МН1	2	2	2	2	2	2	2	2			
А4		9	-02	Изделие закладное МН3	1	1	1	1	1	1	1	1			
				Детали											Масса, кг
А3		10	1.132.1-15.1 01.1.6.00	Стержень гнутый АН1	4	4	4	4	4	4	4	4			
А3		11	-03	Стержень гнутый АН3	2	2	2	2	2	2	2	2			
А3		12	-01	Стержень гнутый АН1	2	2	2	2	2	2	2	2			
А3		13	-07	Стержень гнутый АН5	8		8		8		8				
			-08	Стержень гнутый АН6		8		8		8		8			
А3		14	-10	Петля П2	2				2						
			-11	Петля П3		2	2	2		2	2	2			
Б4		15	1.132.1-15.1 01.1.0.01	Ф5 ВрI ГОСТ 6727-80, ℓ=380	15		18		15		18				0,05
			1.132.1-15.1 01.1.0.02	Ф5 ВрI ГОСТ 6727-80, ℓ=430		15		18		15		18			0,06
Б4		16	1.132.1-15.1 01.2.0.01	Ф5 ВрI ГОСТ 6727-80, ℓ=460	4	4			4	4					0,07
			1.132.1-15.1 10.2.0.01	Ф5 ВрI ГОСТ 6727-80, ℓ=760			4	4			4	4			0,11
Б4		17	1.132.1-15.1 10.2.0.02	Ф5 ВрI ГОСТ 6727-80, ℓ=2560	2	2			2	2					0,37
			1.132.1-15.1 10.1.0.01	Ф5 ВрI ГОСТ 6727-80, ℓ=3160			2	2			2	2			0,46

1.132.1-15.1 10.2.0.00

Лист 2

Формат А4

https://zavodjbi.com/

Рис. 1

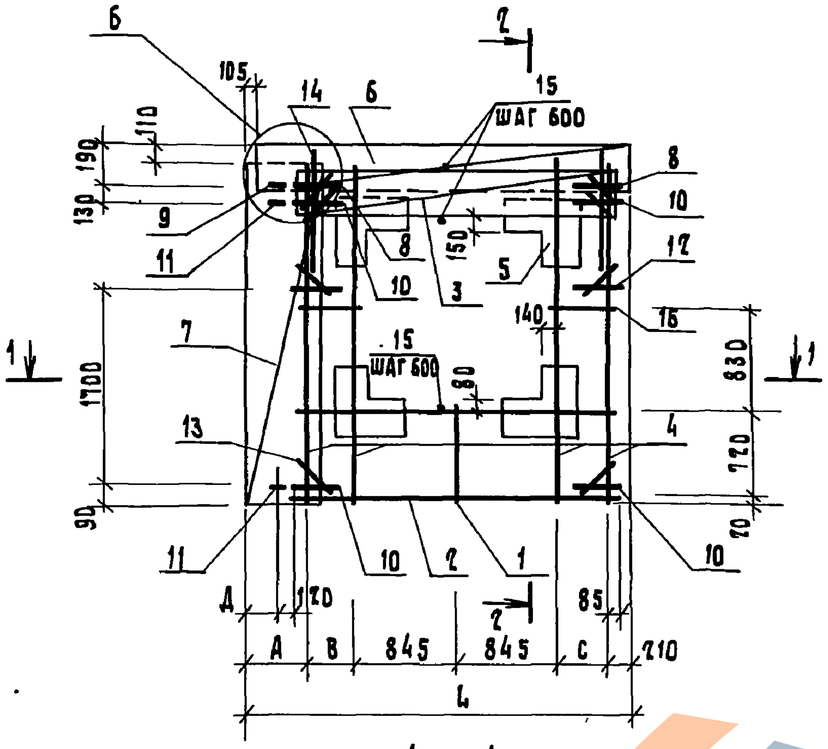

1 — 1

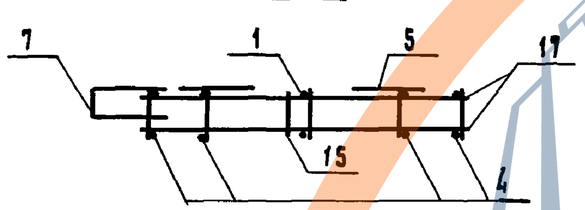

2 — 2

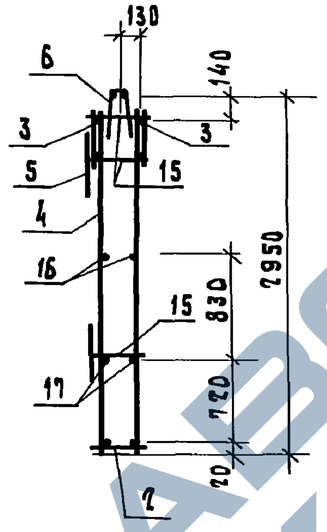

Рис. 2

Остальное - см. рис. 1

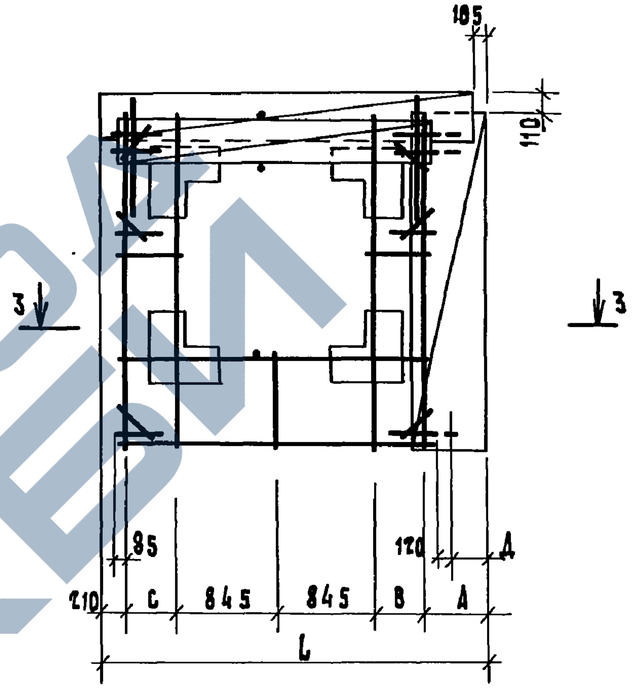

3 — 3

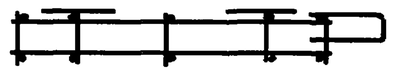

Обозначение	Марка	Рис.	Размеры, мм					Масса, кг
			L	A	B	Б	Д	
1.132.1-15.1 10.2.0.00	КП 31	1	3735	505	410	420	300	46,68
-01	КП 32		3785	555	410	420	350	50,39
-02	КП 33		3835	505	710	720	300	54,02
-03	КП 34		3885	555	710	720	350	55,63
-04	КП 31л	2	3735	505	410	420	300	46,68
-05	КП 32л		3785	555	410	420	350	50,39
-06	КП 33л		3835	505	710	720	300	54,02
-07	КП 34л		3885	555	710	720	350	55,63

Нач. отд.	Гуров	
Н. контр.	Ильина	
ГИП	Гуров	
Рук. гр.	Канина	
Ст. инж.	Гиль	
Ст. инж.	Тихоненко	

1.132.1-15.1 10.2.0.00 СБ

Каркас пространственный КП (КП31,.. КП34л) Сборочный чертеж

Стадия	Масса	Масштаб
Р	см. табл.	1:50
Лист	Листов 1	

ЛенЗНИИЭП

Инв. № подл. | Подп. и дата | Взам. инв. №

https://zavodjbi.com/

Инв.N подл.	Подп. и дата	Взам. инв.N

Формат	Зона	Поз.	Обозначение	Наименование	Кол. на исполн. 1.132.1-15.1 12.1.0.00- —	01	02	03	04	05	06	07			Примечание
				Документация											
А3			1.132.1-15.1 12.1.0.00 СБ	Сборочный чертеж	×	×	×	×	×	×	×	×			
А3			1.132.1-15.1 00.0.0.00 ТО	Техническое описание	×	×	×	×	×	×	×	×			
А3			00.0.0.00 Д2	Узлы	×	×	×	×	×	×	×	×			
				Сборочные единицы											
				Каркас плоский											
А3		1	1.132.1-15.1 01.1.1.00-15	КР 16					3		3				
			1.132.1-15.1 01.1.2.00-01	КР 18						3		3			
			-04	КР 21	3		3								
			-06	КР 23		3		3							
А3		2	-02	КР 19	1	1	1	1	1	1	1	1			
А3		3	-13	КР 30	2		2		2		2				
			-14	КР 31		2		2		2		2			
				Сетка арматурная											
А3		4	1.132.1-15.1 01.1.3.00-02	С3	1,03		1,03		1,03		1,03				
			-03	С4		1,03		1,03		1,03		1,03			

Нач. отд.	Гуров	
Н. контр.	Ильина	
ГИП	Гуров	
Рук. гр.	Канина	
Ст. инж.	Гиль	
Ст. инж.	Тихоненко	

1.132.1-15.1 12.1.0.00

Каркас пространственный КП (КП35.. КП38л)

Стадия	Лист	Листов
Р	1	2

ЛенЗНИИЭП

Формат А4

Инв.N подл.	Подп. и дата	Взам. инв.N

Формат	Зона	Поз.	Обозначение	Наименование	Кол. на исполн. 1.132.1-15.1 12.1.0.00- —	01	02	03	04	05	06	07			Примечание
А4		5	1.132.1-15.1 01.1.4.00	Изделие закладное МН 1	2	2	2	2	2	2	2	2			
				Детали											
				Стержень гнутый											Масса, кг
А3		6	1.132.1-15.1 01.1.6.00	АН 1	2	2	2	2	2	2	2	2			
А3		7	-07	АН 5	4		4		4		4				
			-08	АН 6		4		4		4		4			
А3		8	-10	Петля П1	2	2	2	2	2	2	2	2			
				Ф5 Вр I ГОСТ 6727-80											
Б4		9	1.132.1-15.1 01.1.0.01	ℓ = 380	2		2		2		2				0,05
			1.132.1-15.1 01.1.0.02	ℓ = 430		2		2		2		2			0,06
Б4		10	1.132.1-15.1 12.1.0.01	ℓ = 640	3	3	3	3	3	3	3	3			0,09
Б4		11	1.132.1-15.1 12.1.0.02	ℓ = 1050	3	3	3	3	3	3	3	3			0,15

1.132.1-15.1 12.1.0.00

Лист 2

Формат А4

2074-01 11

https://zavodjbi.com/

Рис. 1

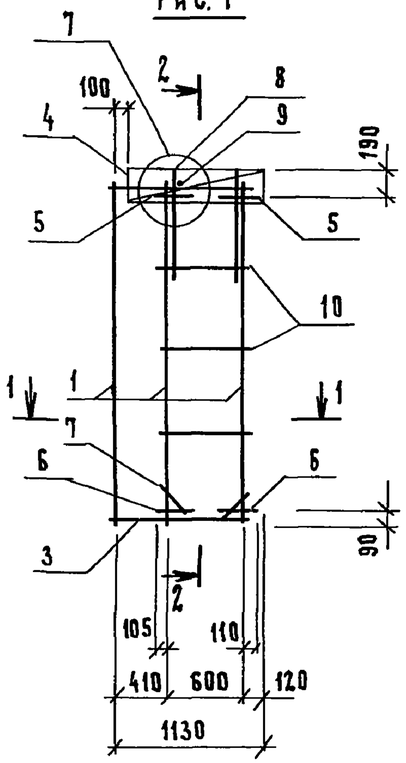

2 — 2

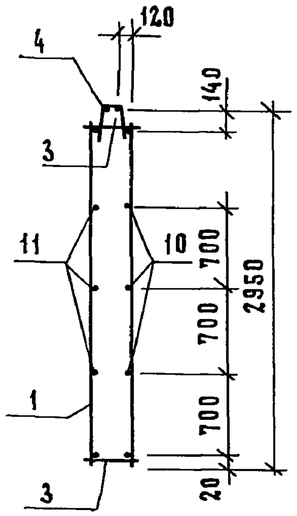

Рис. 2

Остальное - см. Рис. 1

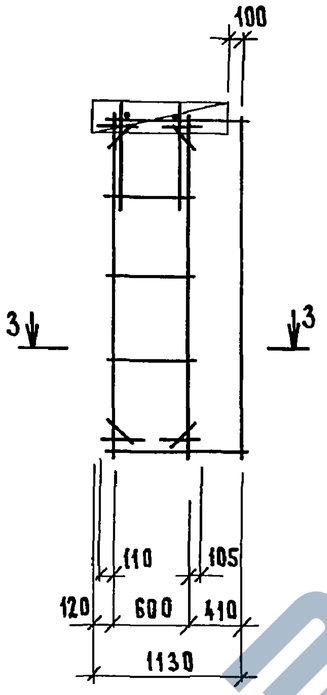

Рис. 3

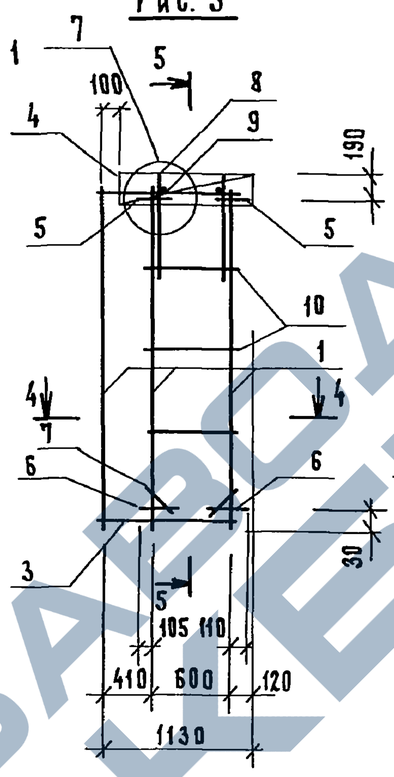

5 — 5

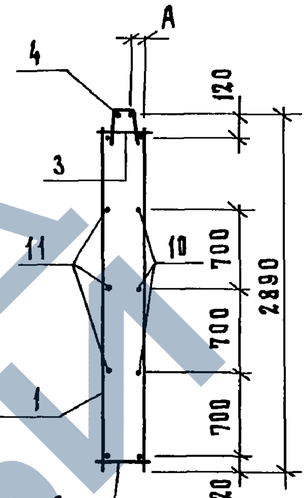

Рис. 4

Остальное - см. Рис. 3

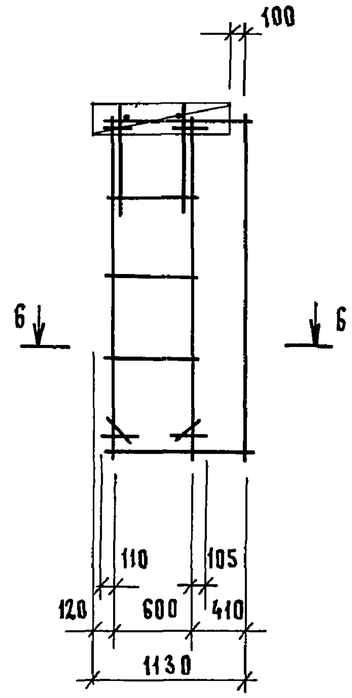

1 — 1

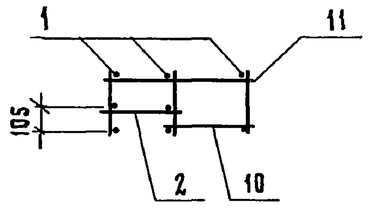

3 — 3

4 — 4

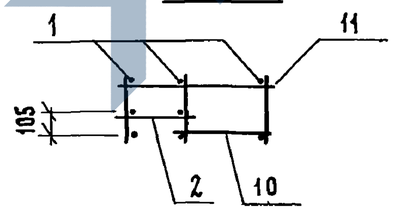

6 — 6

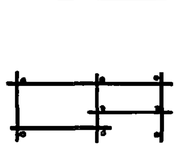

Обозначение	Марка	Рис.	А мм	Масса, кг
1.132.1-15.1 12.1.0.00	КП 35	1	—	17,93
-01	КП 36		—	18,44
-02	КП 35А	2	—	17,93
-03	КП 36А		—	18,44
-04	КП 37	3	75	17,87
-05	КП 38		50	18,38
-06	КП 37А	4	75	17,87
-07	КП 38А		50	18,38

Нач.отд.	Гуров	
Н.контр.	Ильина	
ГИП	Гуров	
Рук.гр.	Канина	
Ст.инж.	Гиль	
Ст.инж.	Тихоненко	

1.132.1-15.1 12.1.0.00 СБ

Каркас пространственный КП (КП35...КП38А) Сборочный чертеж

Стадия	Масса	Масштаб
Р	см. табл.	1:50
Лист	Листов 1	

ЛенЗНИИЭП

Инв.№ подл. | Подп. и дата | Взам.инв.№

21074-01 12

Формат А3

https://zavodpi.com/

Инв. № подл.	Подп. и дата	Взам. инв. №

Формат	Зона	Поз.	Обозначение	Наименование	Кол. на исполн. 1.132.1-15.1 13.1.0.00-										Примечание
					–	01	02	03							
				Документация											
А3			1.132.1-15.1 13.1.0.00 СБ	Сборочный чертеж	X	X	X	X							
А3			1.132.1-15.1 00.0.0.00 ТО	Техническое описание	X	X	X	X							
А3			1.132.1-15.1 00.0.0.00 Д2	Узлы	X	X	X	X							
				Сборочные единицы											
А3		1	1.132.1-15.1 01.1.1.00	Каркас плоский КР 1	1		1								
			-01	Каркас плоский КР 2		1		1							
А3		2	-02	Каркас плоский КР 3		1		1							
			-04	Каркас плоский КР 5	1		1								
А3		3	-03	Каркас плоский КР 4		2		2							
			-05	Каркас плоский КР 6	2		2								
А3		4	-14	Каркас плоский КР 15	4		4								
			1.132.1-15.1 01.1.2.00	Каркас плоский КР 17		4		4							
А3		5	1.132.1-15.1 01.1.3.00	Сетка арматурная С1	4	4	4	4							
		6	-02	Сетка арматурная С3	1,50		1,50								
			-03	Сетка арматурная С4		1,50		1,50							

Исполн. 04...11 см. на листах 3,4

Нач.отд	Гуров	
Н.контр.	Ильина	
ГИП	Гуров	
Рук.гр.	Канина	
Ст.инж.	Гиль	
Ст.инж	Тихоненко	

1.132.1-15.1 13.1.0.00

Каркас пространственный КП (КП 39... КП 44л)

Стадия	Лист	Листов
Р	1	4

ЛенЗНИИЭП

Формат А4

Инв. № подл.	Подп. и дата	Взам. инв. №

Формат	Зона	Поз.	Обозначение	Наименование	Кол. на исполн. 1.132.1-15.1 13.1.0.00-										Примечание
					–	01	02	03							
А3		7	-06	Сетка арматурная С7	1		1								
			-07	Сетка арматурная С8		1		1							
А4		8	1.132.1-15.1 01.1.4.00	Изделие закладное Мна1	1	1	1	1							
		9	-03	Изделие закладное Мна 4	1	1	1	1							
				Детали											Масса, кг
А3		10	1.132.1-15.1 01.1.6.00	Стержень гнутый Ана1	2	2	2	2							
А3		11	-06	Стержень гнутый Ана 1	2	2	2	2							
А3		12	-01	Стержень гнутый Ан1	1	1	1	1							
А3		13	-05	Стержень гнутый Ан 4	1	1	1	1							
А3		14	-07	Стержень гнутый Ан5	8		8								
			-08	Стержень гнутый Ан6		8		8							
А3		15	-09	Петля П1	2	2	2	2							
				ф5 Вр I ГОСТ 6727-80											
Б4		16	1.132.1-15.1 13.1.0.01	ℓ=190	16	32	16	32							0,03
Б4		17	1.132.1-15.1 13.1.0.02	ℓ=230	16		16								0,03
Б4		18	1.132.1-15.1 01.1.0.01	ℓ=380	12		12								0,05
			1.132.1-15.1 01.1.0.02	ℓ=430		12		12							0,06
Б4		19	1.132.1-15.1 13.1.0.03	ℓ=1430	2		2								0,21
			1.132.1-15.1 13.1.0.04	ℓ=1480		2		2							0,21

1.132.1-15.1 13.1.0.00

Лист 2

Формат А4

21074-01 73

ЗАВОД ЖБИ

https://zavodjbi.com/

Инв. № подл.	Подп. и дата	Взам. инв. №

Формат	Зона	Поз.	Обозначение	Наименование	Кол. на исполн. 1.132.1-15.1 13.1.0.00- 04	05	06	07	08	09	10	11			Примечание
				Документация											
А3			1.132.1-15.1 13.1.0.00 СБ	Сборочный чертеж	Х	Х	Х	Х	Х	Х	Х	Х			
А3			1.132.1-15.1 00.0.0.00 ТО	Техническое описание	Х	Х	Х	Х	Х	Х	Х	Х			
А3			1.132.1-15.1 00.0.0.00 Д2	Узлы	Х	Х	Х	Х	Х	Х	Х	Х			
				Сборочные единицы											
А3		1	1.132.1-15.1 01.1.1.00	Каркас плоский КР1	1		1		1		1				
			-01	Каркас плоский КР2		1		1		1		1			
А3		2	-06	Каркас плоский КР7	1		1		1		1				
			-07	Каркас плоский КР8		1		1		1		1			
А3		3	1.132.1-15.1 01.1.2.00-03	Каркас плоский КР20	4		4		4		4				
			-05	Каркас плоский КР22		4		4		4		4			
А3		4	-14	Каркас плоский КР29	2	2	2	2	2	2	2	2			
А3		5	1.132.1-15.1 01.1.3.00	Сетка арматурная С1	4	4	4	4	4	4	4	4			
А3		6	-02	Сетка арматурная С3	2,10		2,19		2,10		2,19				м
			-03	Сетка арматурная С4		2,10		2,19		2,10		2,19			м
А3		7	-06	Сетка арматурная С7	1		1		1		1				
			-07	Сетка арматурная С8		1		1		1		1			

1.132.1-15.1 13.1.0.00 — Лист 3

Формат А4

Инв. № подл.	Подп. и дата	Взам. инв. №

Формат	Зона	Поз.	Обозначение	Наименование	Кол. на исполн. 1.132.1-15.1 13.1.0.00- 04	05	06	07	08	09	10	11			Примечание
А4		8	1.132.1-15.1 01.1.4.00	Изделие закладное Мн.а1	1	1	1	1	1	1	1	1			
А4		9	-03	Изделие закладное Мн.а4	1	1	1	1	1	1	1	1			
				Детали											Масса, кг
А3		10	1.132.1-15.1 01.1.6.00	Стержень гнутый Ан.а1	2	2	2	2	2	2	2	2			
		11	-06	Стержень гнутый Ан.а4	2	2	2	2	2	2	2	2			
		12	-01	Стержень гнутый Ан.а1	1	1	1	1	1	1	1	1			
		13	-05	Стержень гнутый Ан4	1	1	1	1	1	1	1	1			
		14	-07	Стержень гнутый Ан5	8		8		8		8				
			-08	Стержень гнутый Ан6		8		8		8		8			
А3		15	-09	Петля П1	2	2	2	2	2	2	2	2			
				ф5 Вр I ГОСТ 6727-80											
Б4		16	1.132.1-15.1 13.1.0.01	ℓ=190	16	16	16	16	16	16	16	16			0,03
Б4		17	1.132.1-15.1 01.1.0.01	ℓ=380	28	16	28	16	28	16	28	16			0,05
Б4		18	1.132.1-15.1 01.1.0.02	ℓ=430		12		12		12		12			0,06
Б4		19	1.132.1-15.1 13.1.0.05	ℓ=1920	2	2	2	2	2	2	2	2			0,28

2109-01 74

1.132.1-15.1 13.1.0.00 — Лист 4

72

Формат А4

https://zavodjbi.com/

Рис. 1

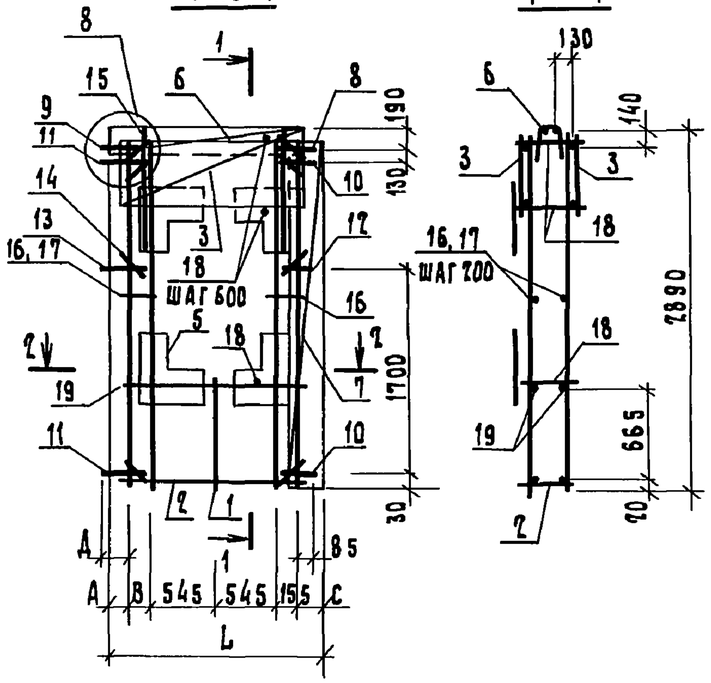

1 — 1

Рис. 2

Остальное - см. Рис. 1

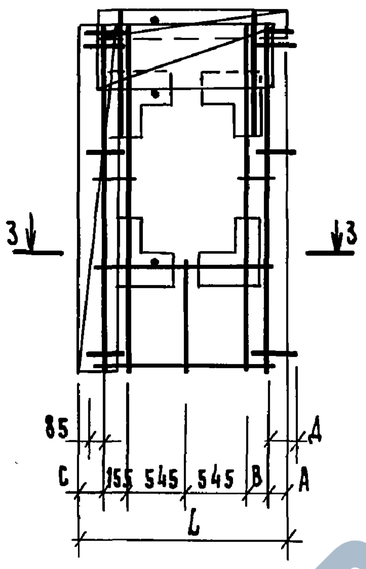

Рис. 3

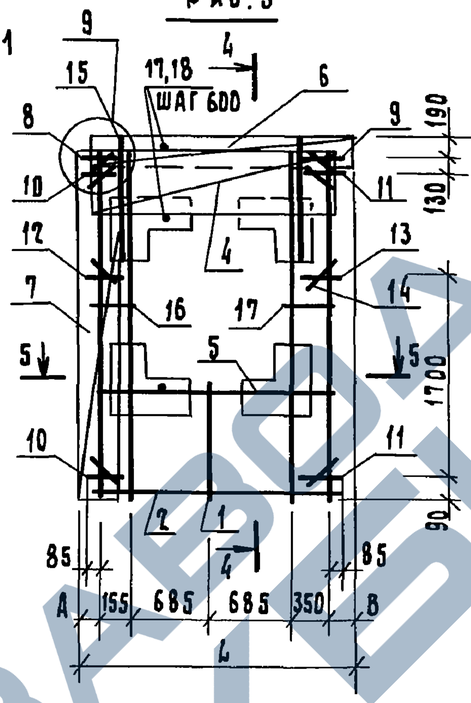

4 — 4

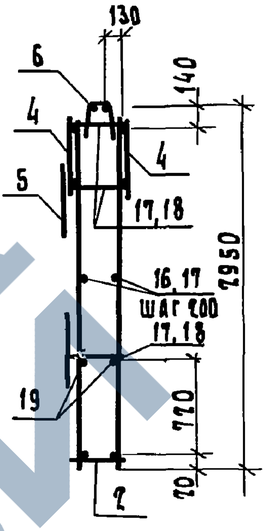

Рис. 4

Остальное - см. Рис. 3

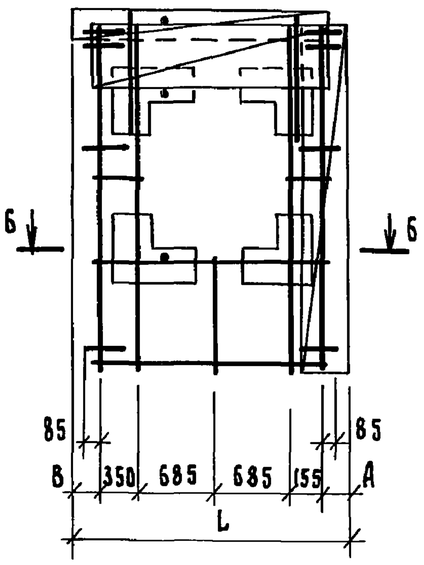

2 — 2

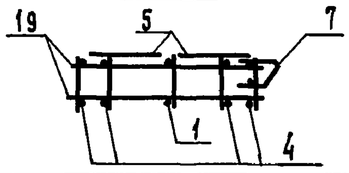

3 — 3

5 — 5

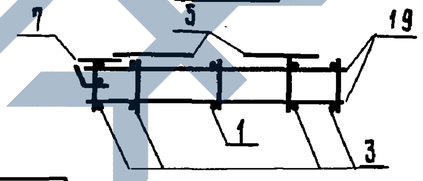

6 — 6

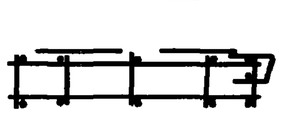

Обозначение	Марка	Рис.	Размеры, мм						Масса, кг
			L	A	B	C	Д		
1.132.1-15.1 13.1.0.00	КП 39	1	1680	45	190	200	210		50,30
-01	КП 40		1700	95	140	220	260		51,25
-02	КП 39 л	2	1680	45	190	200	210		50,30
-03	КП 40 л		1700	95	140	220	260		51,25
-04	КП 41	3	2285	200	210	—	—		72,12
-05	КП 42		2305	220	210	—	—		73,71
-06	КП 43		2375	200	300	—	—		72,79
-07	КП 44		2395	220	300	—	—		73,78
-08	КП 41 л	4	2285	200	210	—	—		72,12
-09	КП 42 л		2305	220	210	—	—		71,71
-10	КП 43 л		2375	200	300	—	—		72,19
-11	КП 44 л		2395	220	300	—	—		73,78

Взам. инв. №

Подп. и дата

Инв. № подл.

Нач. отд	Гуров		
Н. контр.	Ильина		
ГИП	Гуров		
Рук. гр.	Канина		
Ст. инж.	Гиль		
Ст. инж.	Тихоненко		

1.132.1-15.1 13.1.0.00 СБ

Каркас пространственный КП (КП 39... КП 44 л) Сборочный чертеж

Стадия	Масса	Масштаб
Р	см. табл.	1:50
Лист	Листов 1	

ЛенЗНИИЭП

Формат А3

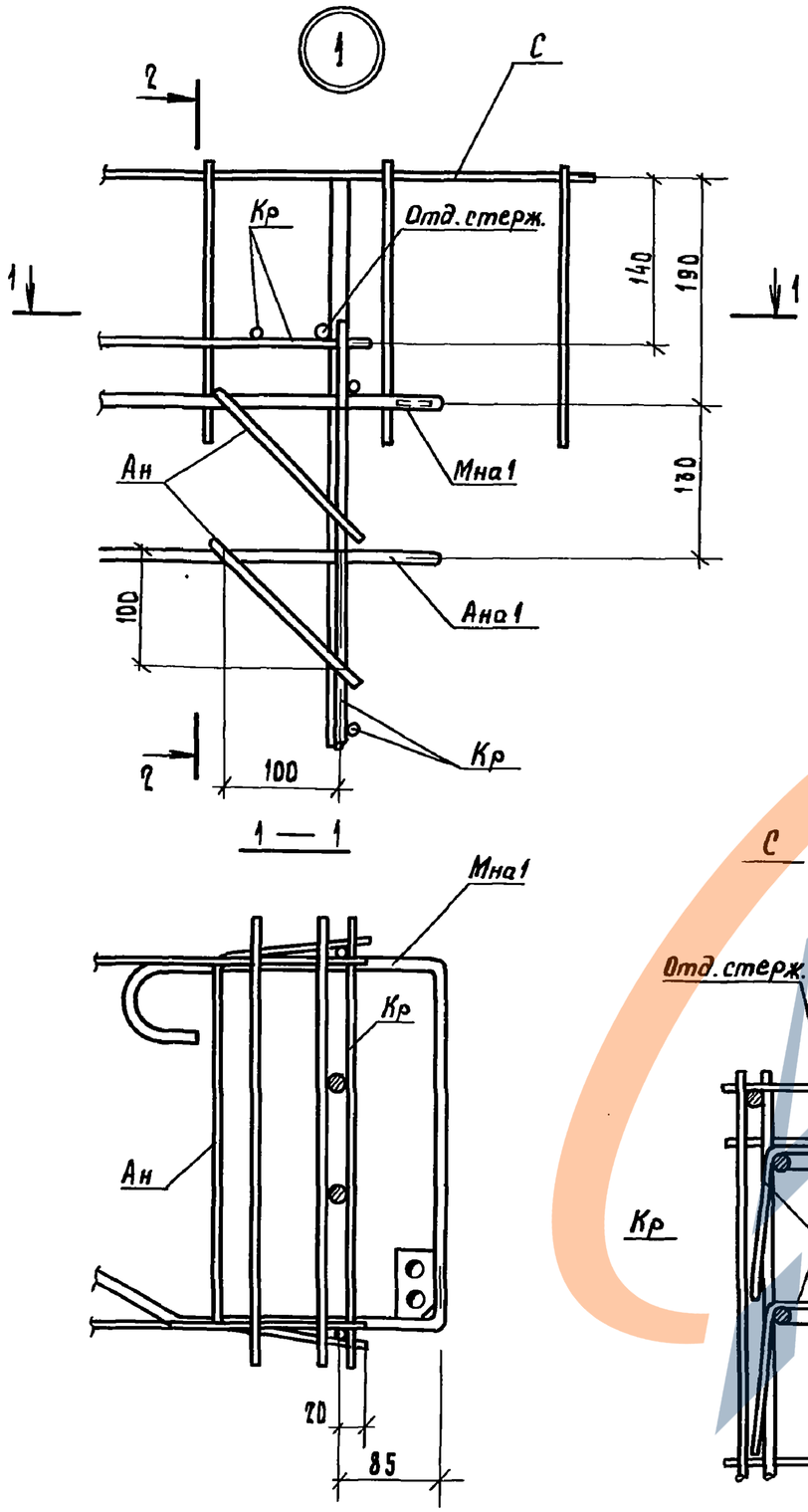

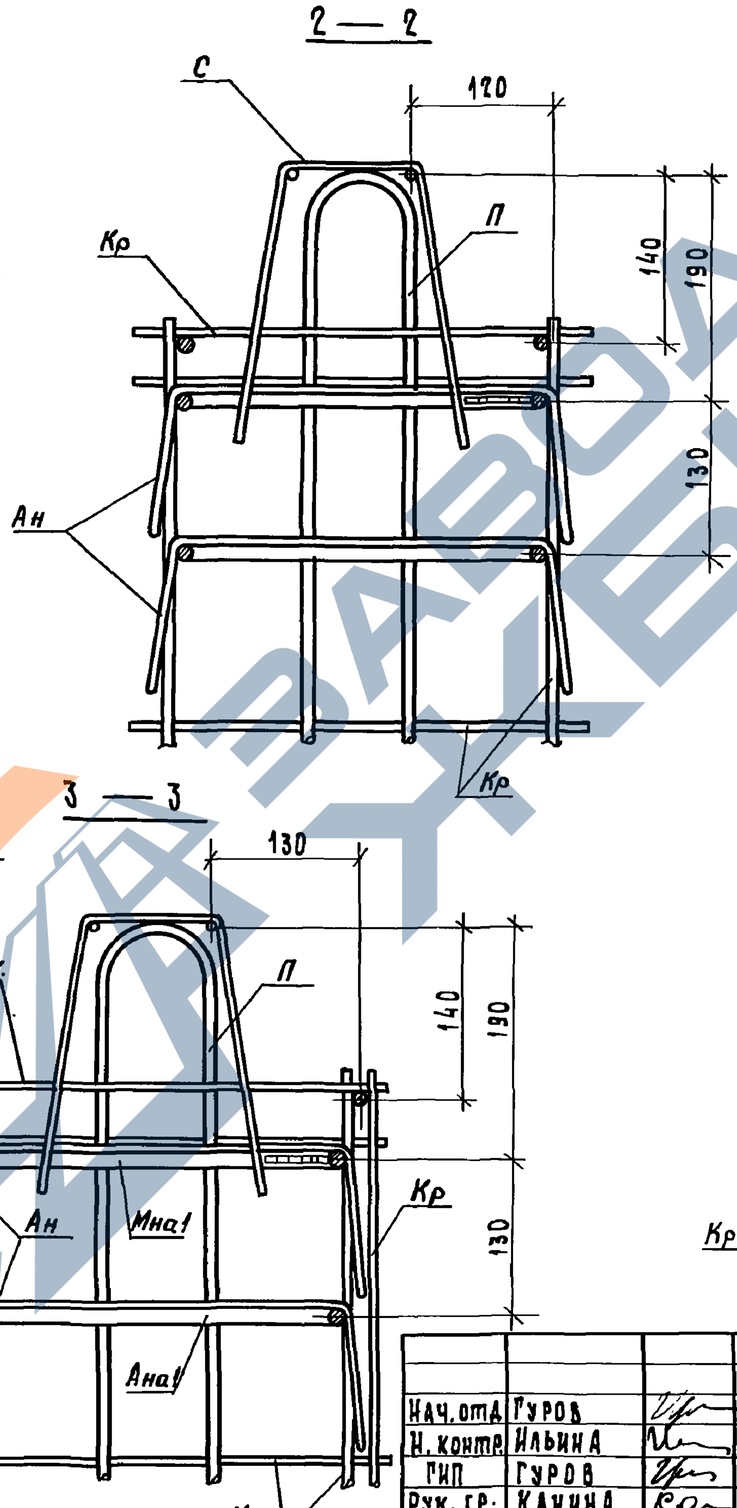

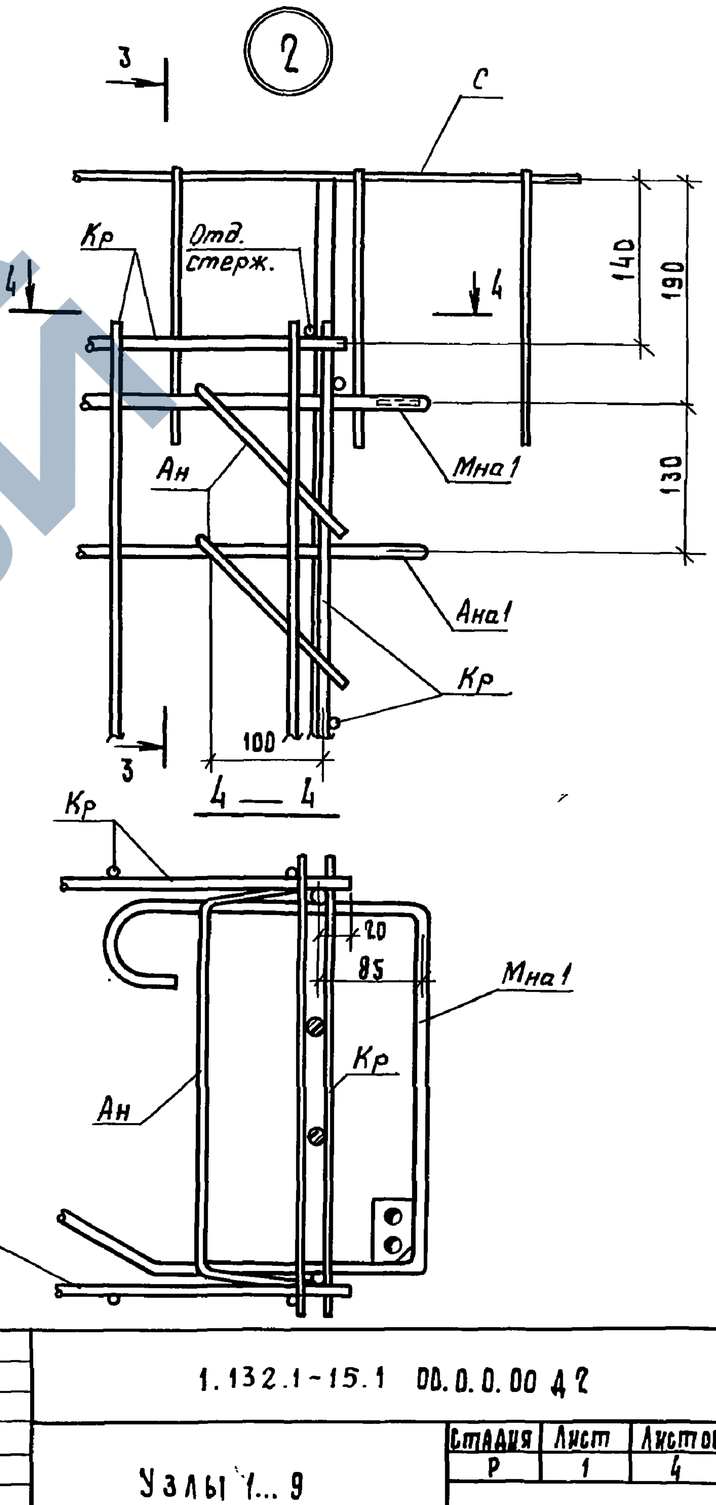

Нач. отд.	Гуров		
Н. контр.	Ильина		
ГИП	Гуров		
Рук. гр.	Канина		
Ст. инж.	Гиль		
Ст. инж.	Тихоненко		

1.132.1-15.1 ОВ.О.О.ОО Д2

Узлы 1... 9

Стадия	Лист	Листов
Р	1	4

ЛенЗНИИЭП

Инв.№ подл. | Подп. и дата | Взам. инв.№

3

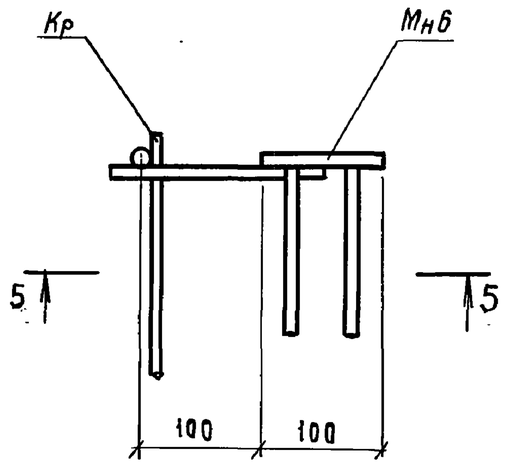

5 — 5

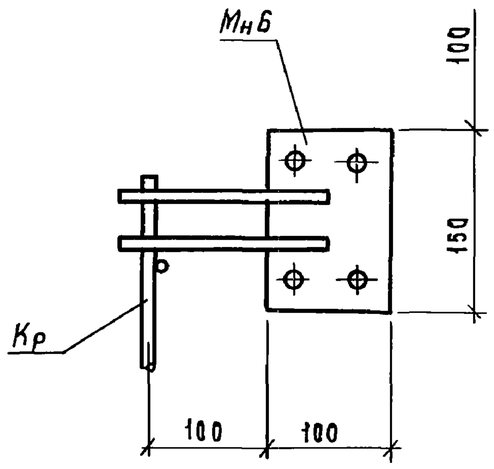

4

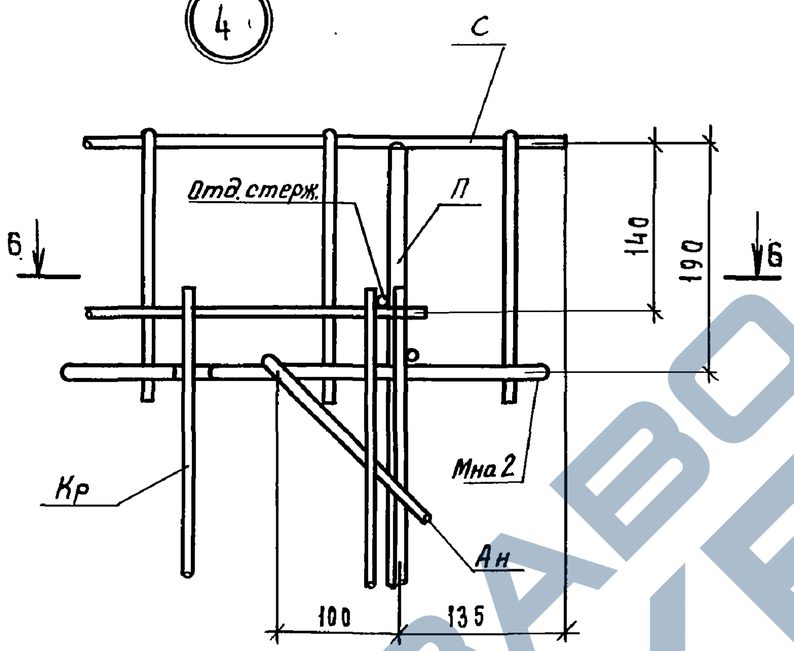

6 — 6

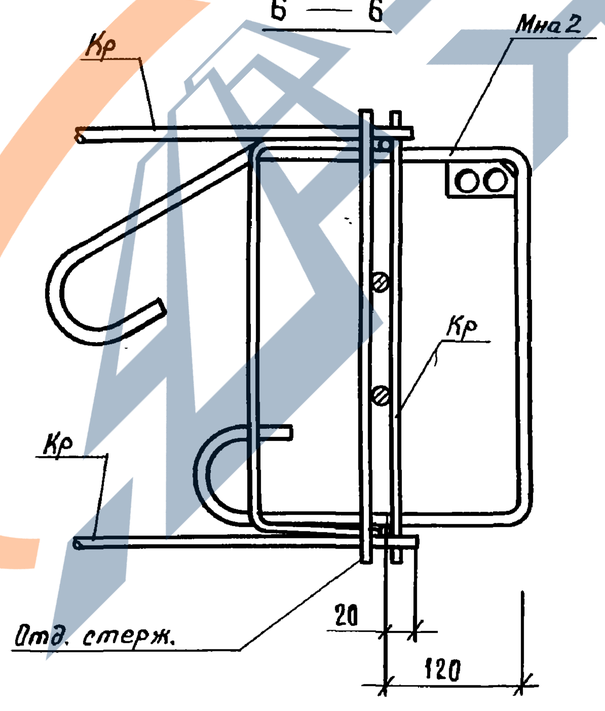

5

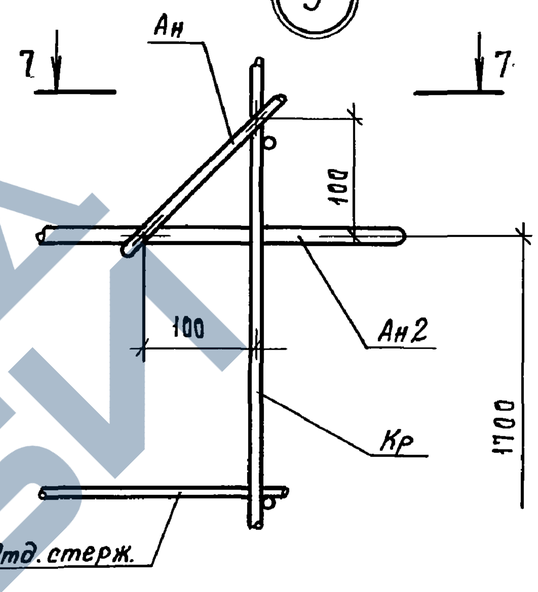

7 — 7

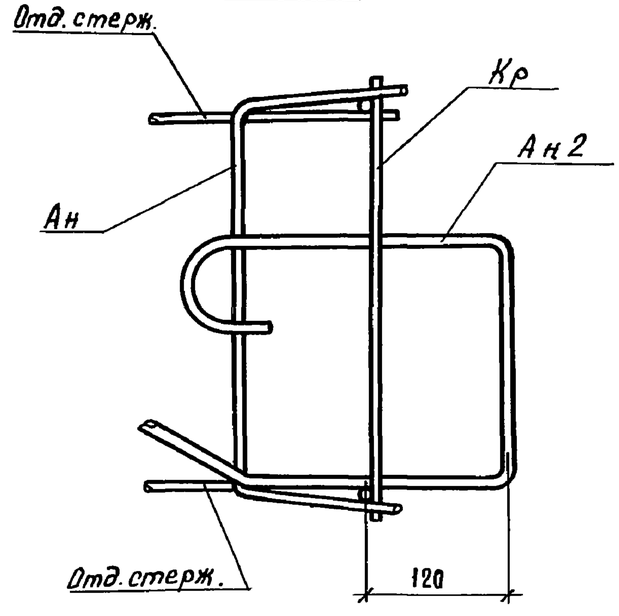

Инв. N подл. | Подп. и дата | Взам. инв. N

1.132.1-15.1 00.0.0.00 Д2

Лист 2

21074-01 77

Формат А3

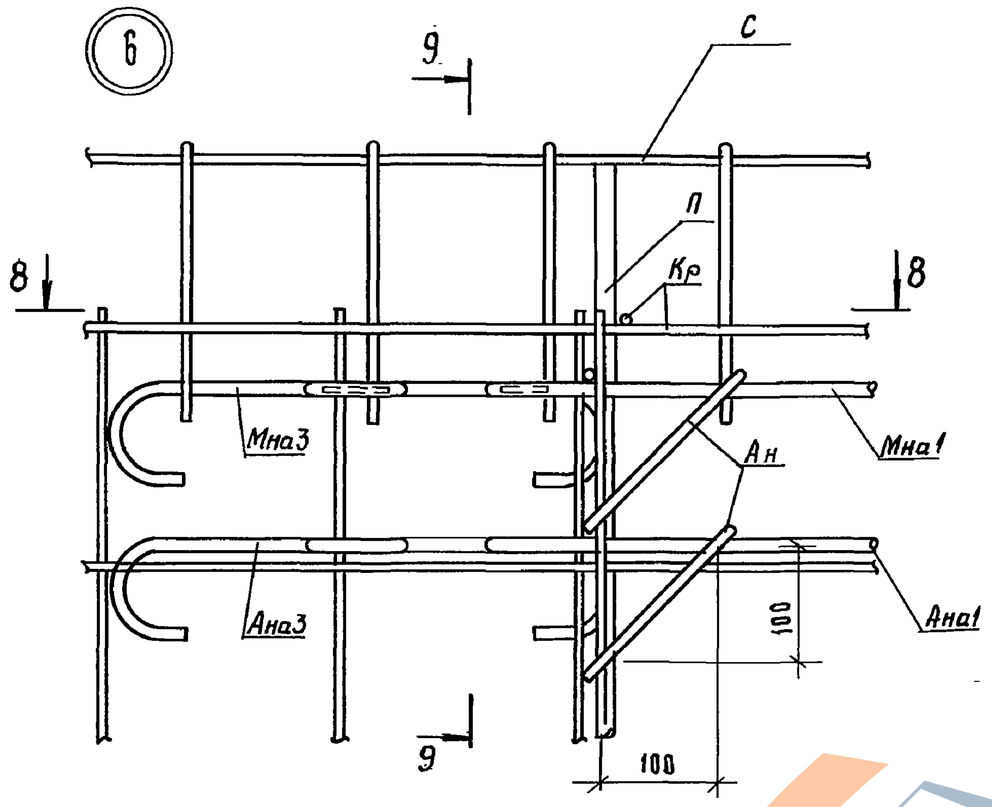

8 — 8

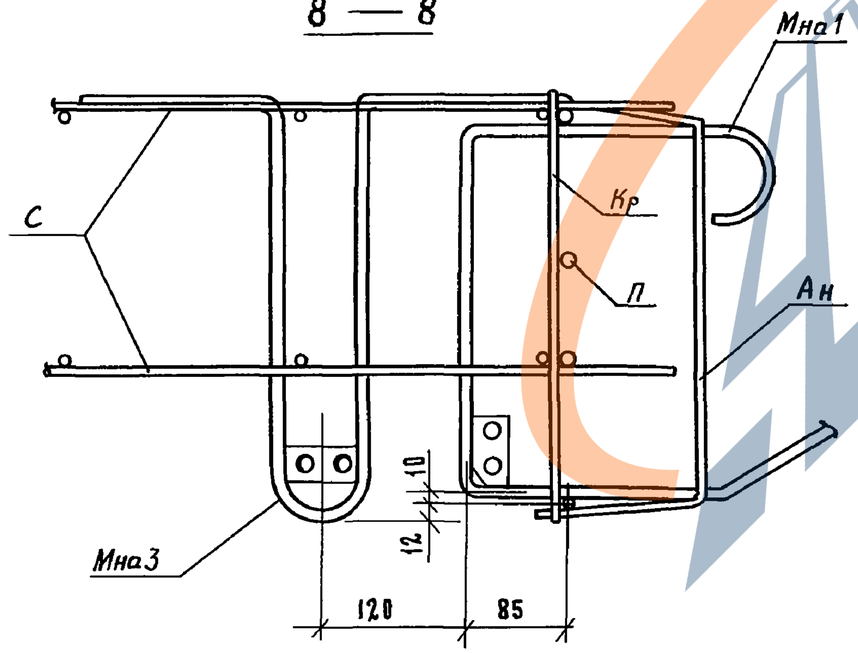

9 — 9

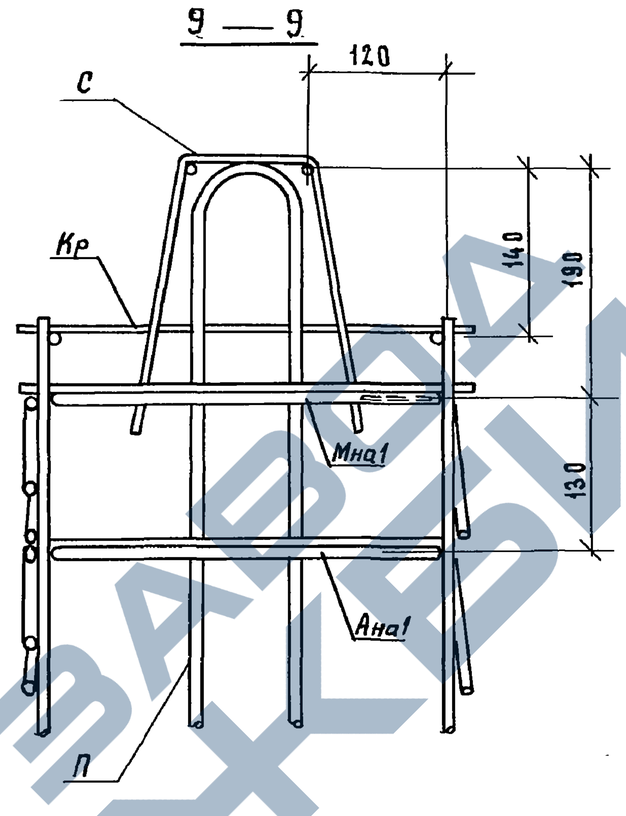

10 — 10

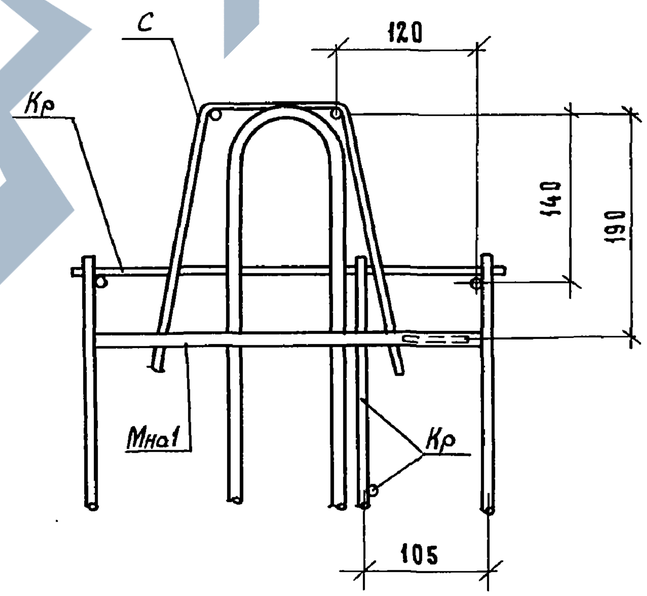

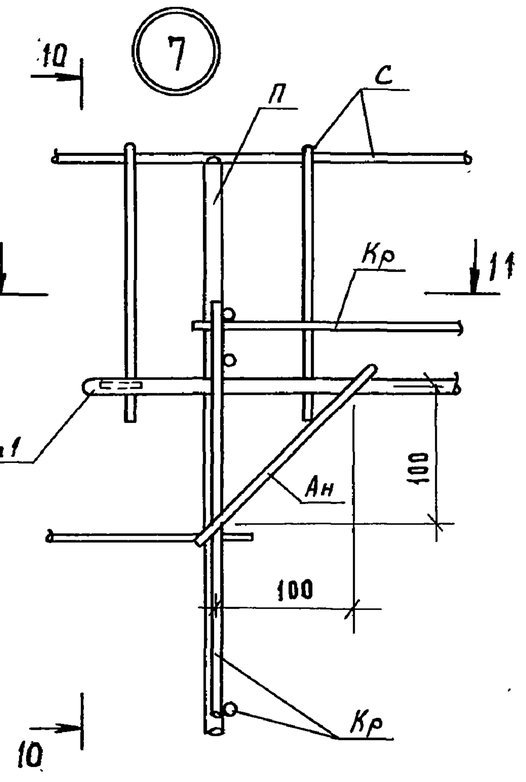

11 — 11

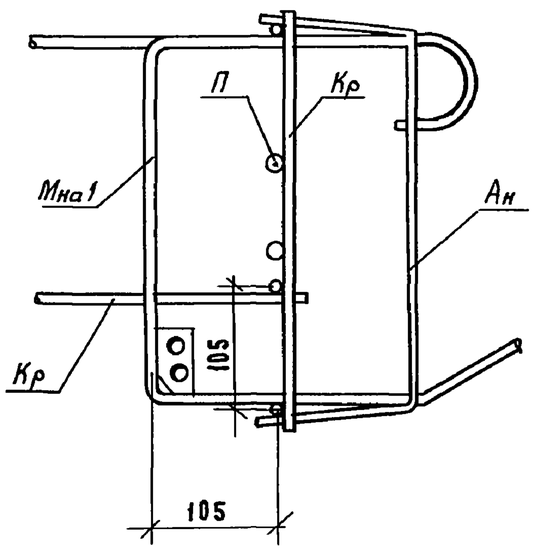

Инв. № подл.	Подп. и дата	Взам. инв. №

1.132.1-15.1 00.0.0.00 Д2	Лист 3

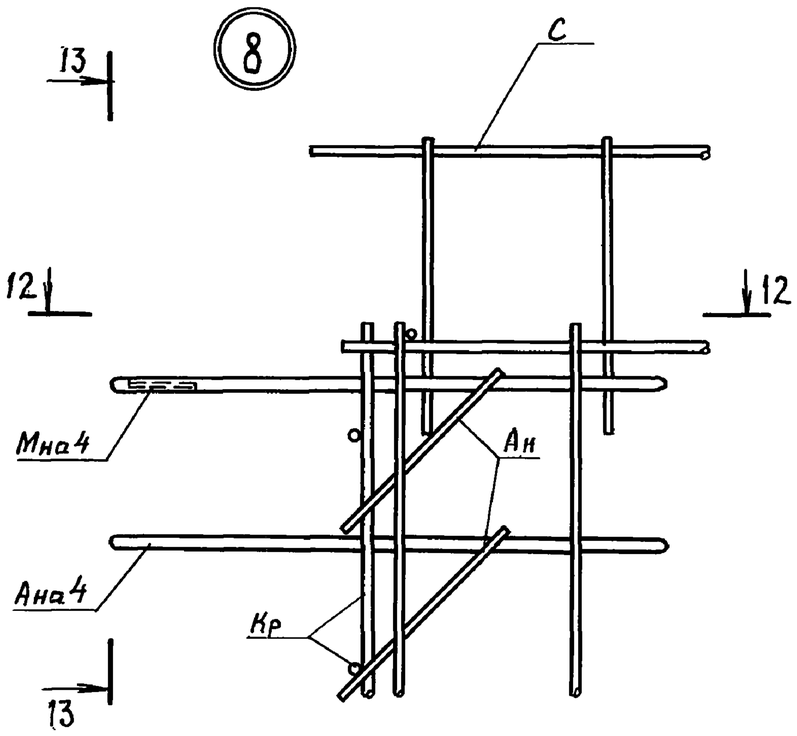

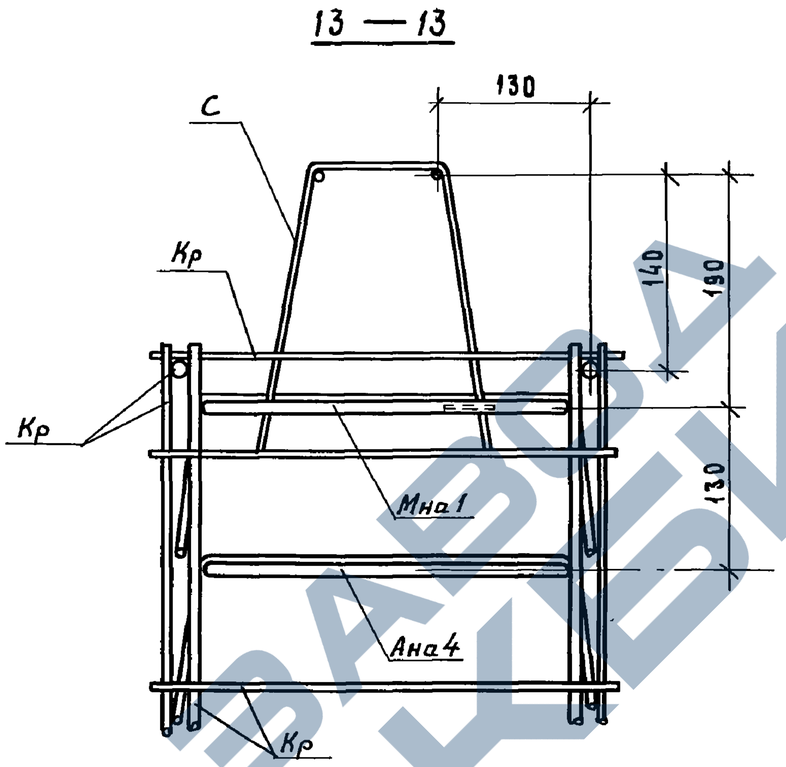

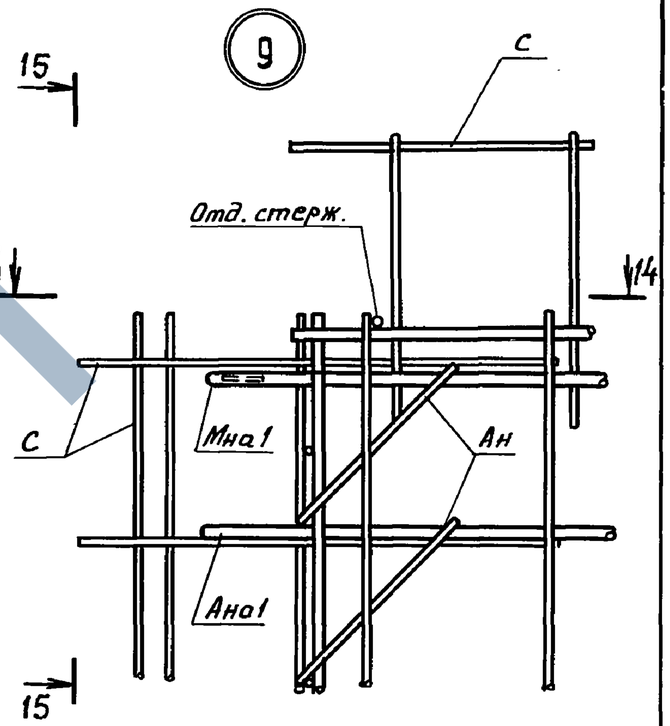

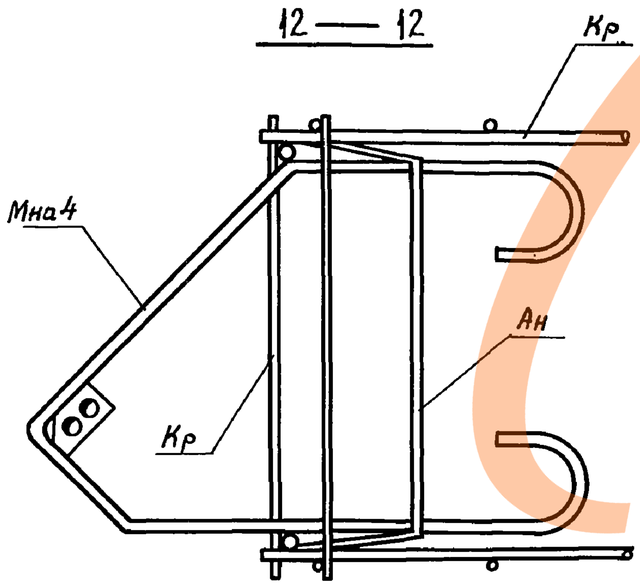

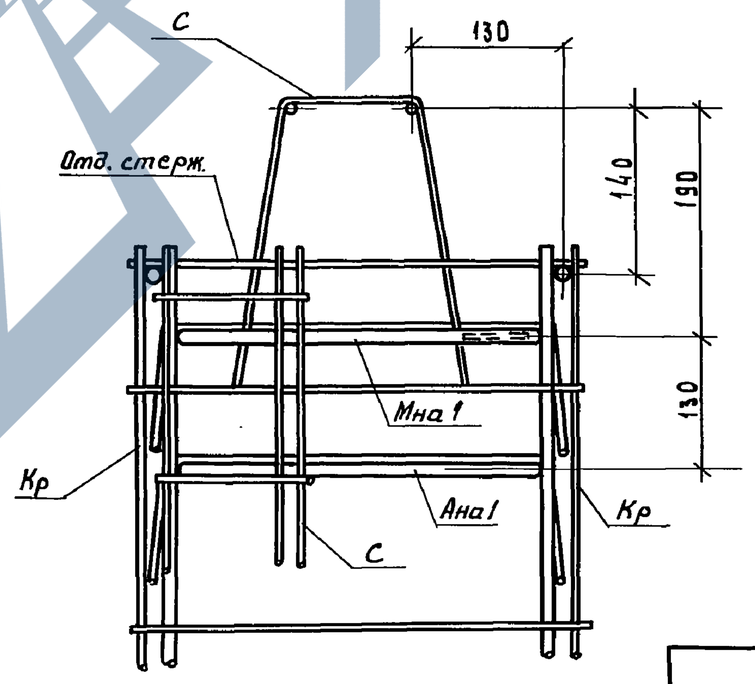

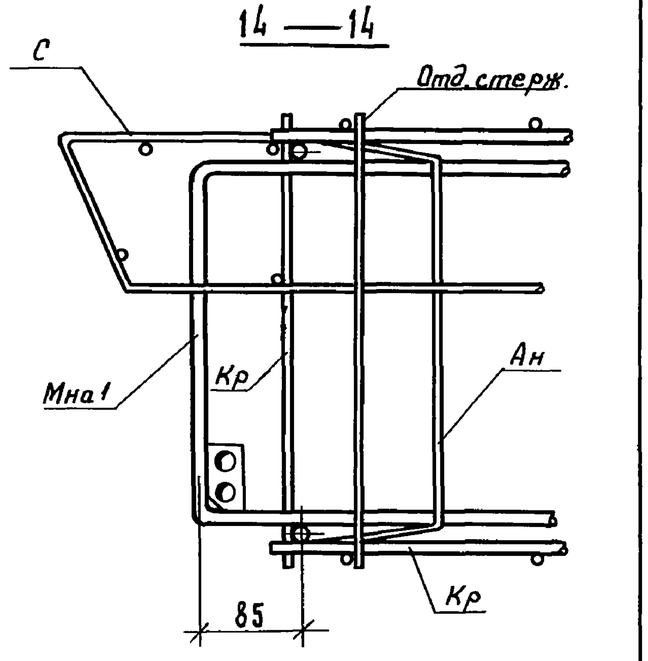

Инв.N подл. | Подп. и дата | Взам.инв.N

1.132.1-15.1 00.0.0.00 ДЧ

Лист 4

Формат А3

Формат	Зона	Поз.	Обозначение	Наименование	Кол. на испол. 1.132.1-15.1 14.1.0.00- —	01	02	03	04	05	06	07	08	Примечание
				Документация										
А3			1.132.1-15.1 14.1.0.00 СБ	Сборочный чертеж	×	×	×	×	×	×	×	×	×	
				Сборочные единицы										
				Блок оконный										
А3		1	1.136.5-17.02.00.000-05	ОРС 15-9	1						1			
				ОРС 15-9л						1				
А3			1.136.5-17.03.00.000-02	ОРС 9-13.5		1								
А3			1.136.5-17 04.00.000-04	ОРС 15-12			1						1	
				ОРС 15-12л								1		
А3			1.136.5-17 04.00.000-07	ОРС 15-15				1						
А3			1.136.5-17.05.00.000	ОРС 15-18					1					
				Дверь балконная										
А3		2	1.136.5-17.06.00.000	БРС 22-7.5						1		1		
				БРС 22-7.5л							1		1	
				Стандартные изделия										
				Наличник ГОСТ 8242-75,	ОК1	ОК2	ОК3	ОК4	ОК5	ОК6	ОК6л	ОК7	ОК7л	

Взам. инв. №

Подп. и дата

Инв. № подл.

Нач.отд.	Гуров	
Н.контр.	Ильина	
ГИП	Гуров	
Рук.гр.	Канина	
Ст.инж.	Гиль	

1.132.1-15.1 14.1.0.00

Заполнение проемов (ОК1 ... ОК7л)

Стадия	Лист	Листов
Р	1	2

ПенЗНИИЭП

Формат	Зона	Поз.	Обозначение	Наименование	Кол. на исполн. 1.132.1-15.1 14.1.0.00-									Примечание
					—	01	02	03	04	05	06	07	08	
		3		тип 1 сеч. 44 х 13						0,8	0,8	0,8	0,8	
		4		тип 1 сеч. 54 х 13	3,9	3,2	4,2	4,5	4,8	7,2	7,2	7,5	7,5	
		5		тип 1 сеч. 74 х 13		1,4				2,4	2,4	2,7	2,7	
				Доска подоконная										
				ГОСТ 17 280-79										
		6		ПД 10-25	1					1	1			
				ПД 13-25			1							
				ПД 16-25				1				1	1	
				ПД 19-25					1					
				Гвозди ГОСТ 4028-63*										
		7		2х40	24	24	28	31	33	40	40	44	44	
		8		4х100	4	4	4	4	4	12	12	12	12	
				Материалы										
		9		Сталь оцинкованная	0,2	0,29	0,26	0,32	0,38	0,2	0,2	0,24	0,24	м2
				ГОСТ 7118-78										
				Древесина хвойных										
				пород ГОСТ 24454-80Е										
		10		брусок 40х50	3,9	3,2	4,2	4,5	4,8	5,4	5,4	5,7	5,7	м
		11		бобышка 70х70х30	2	2	2	3	3	4	4	5	5	
		12		Мастика герметизиру-	0,98	0,8	1,05	1,13	1,2	1,35	1,35	1,43	1,43	кг
				ющая, нетвердеющая стр										
				ительная ГОСТ 14791-79										
		13		Пороизол ГОСТ 19177-73	1,8	1,4	2,4	3,0	3,6	4,1	4,1	4,7	4,7	м
		14		Пакля, смоченная цемен-	0,025	0,022	0,026	0,029	0,032	0,036	0,036	0,038	0,038	
				тным раствором										м3
		15		Раствор цементный М100	0,001	0,001	0,001	0,001	0,001	0,001	0,001	0,001	0,001	

Инв.№ подл. | Подп. и дата | Взам. инв.№

Рис. 1

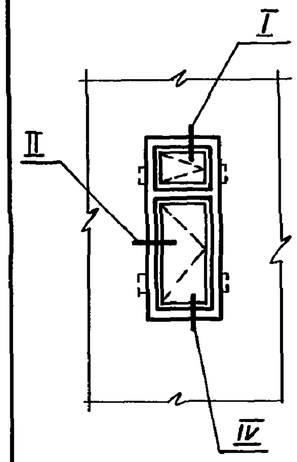

Рис. 2

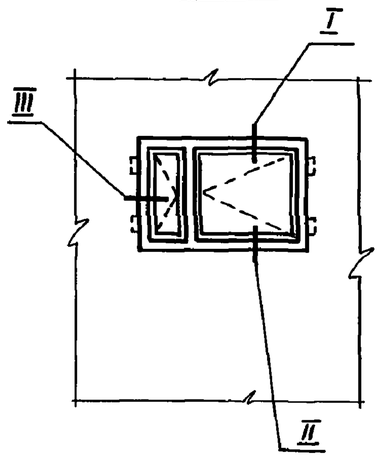

Рис. 3

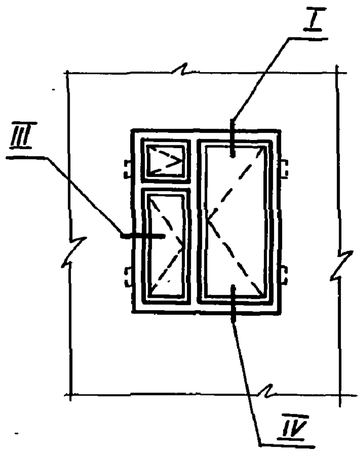

Рис. 4

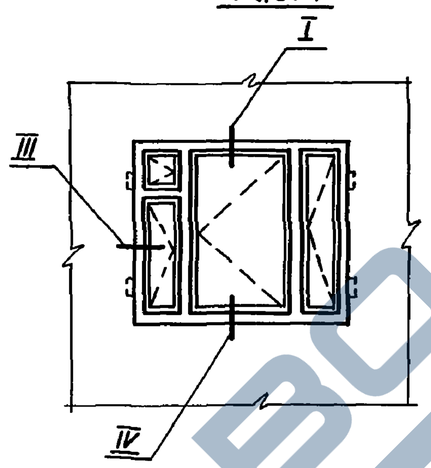

Рис. 5

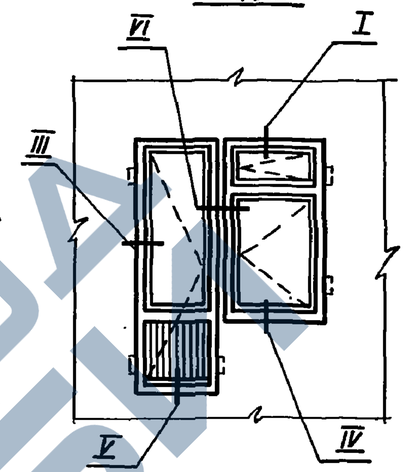

Рис. 6

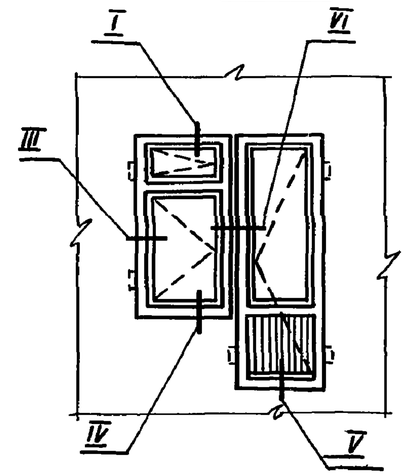

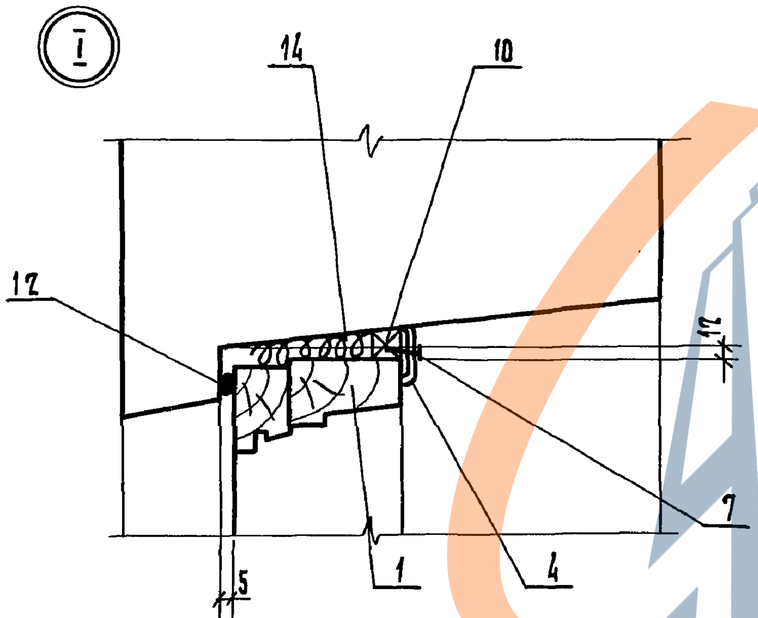

Обозначение	Марка	Рис.	Объем, м³ древесины в чистоте
1.132.1-15.1 14.1.0.00	ОК1	1	0,103
-01	ОК2	2	0,082
-02	ОК3	3	0,141
-03	ОК4	3	0,157
-04	ОК5	4	0,203
-05	ОК6	5	0,216
-06	ОК6л	6	0,216
-07	ОК7	5	0,254
-08	ОК7л	6	0,224

Заполнение проемов показано с фасадной стороны панелей.

Переплеты со стеклами на сечениях условно не показаны.

Нач.отд.	Гуров	
Н.контр.	Ильина	
ГИП	Гуров	
Рук.гр.	Канина	
Ст.инж.	Гиль	

1.132.1-15.1 14.1.0.00 СБ

Заполнение проемов (ОК1... ОК7л) Сборочный чертеж

Стадия	Масса	Масштаб
Р	См. табл.	—
Лист 1	Листов 2	

ЛенЗНИИЭП

Инв.№ подл. | Подп. и дата | Взам.инв.№

II

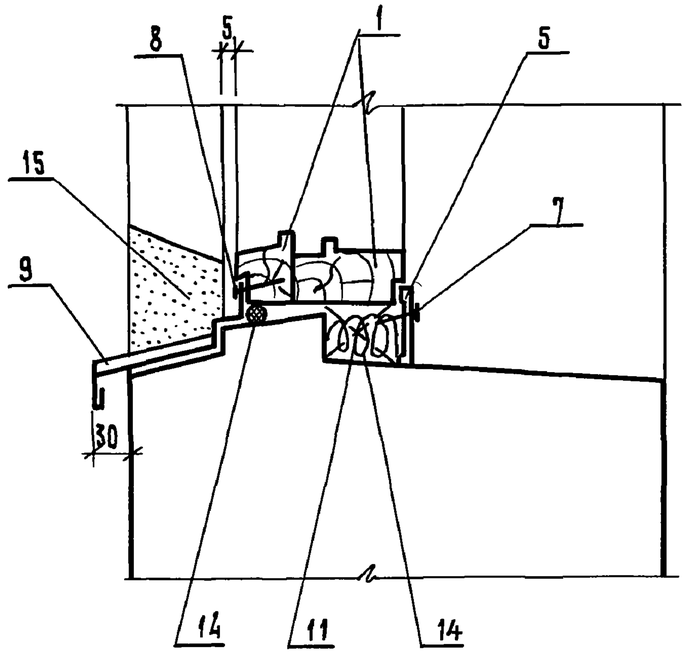

III

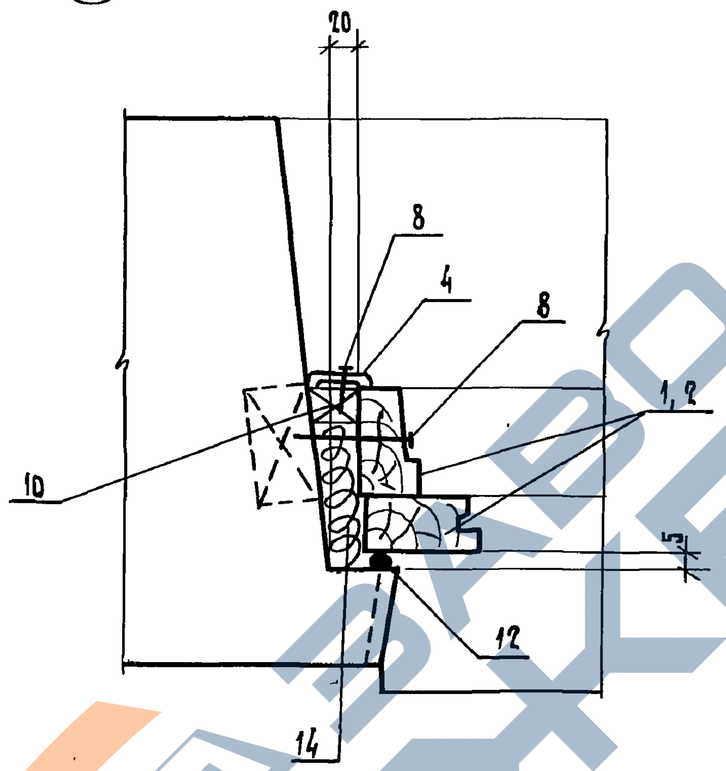

IV

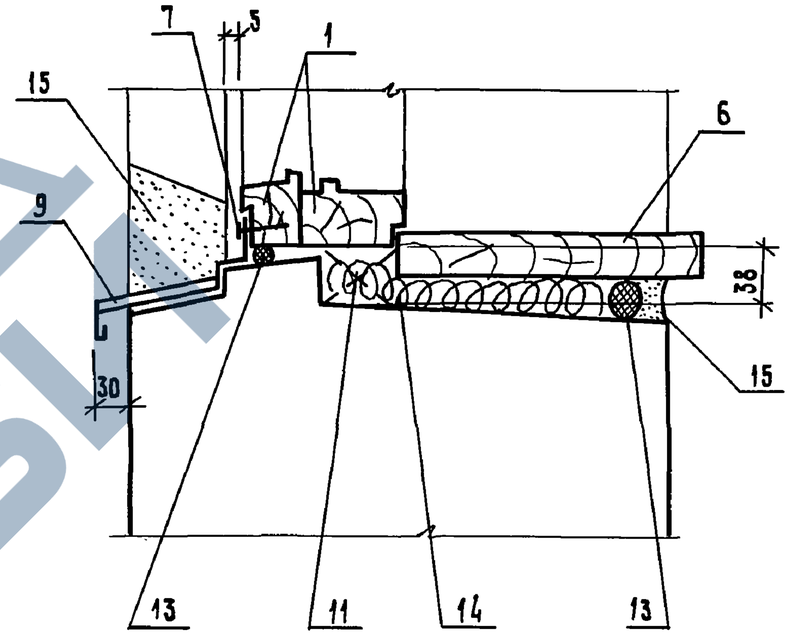

V

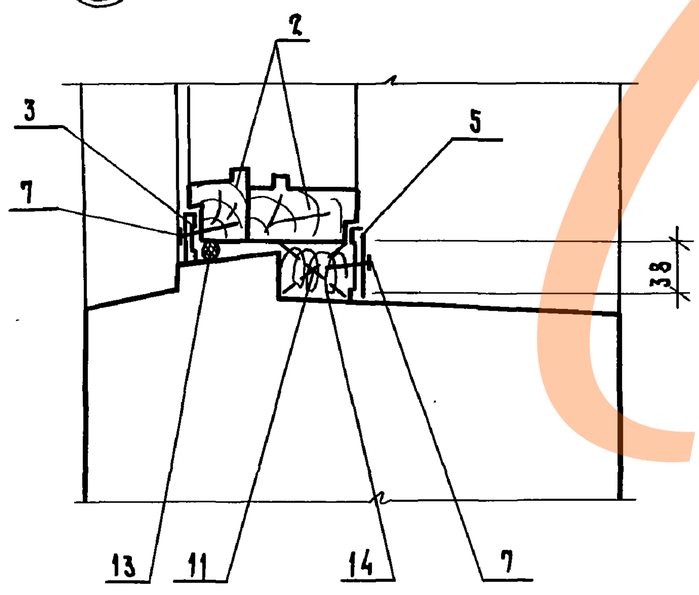

VI

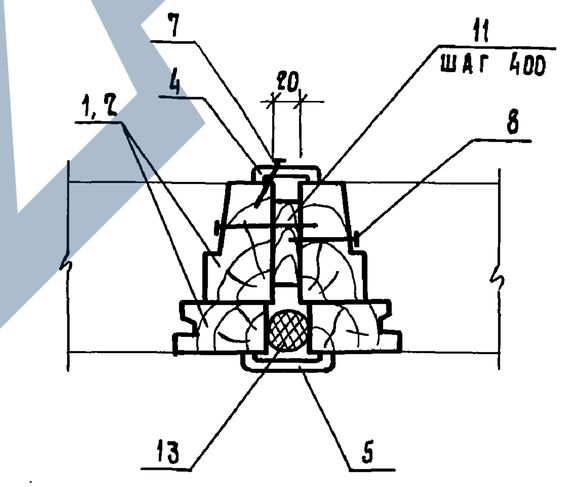

Инв.№ подл.	Подп. и дата	Взам.инв.№

1.132.1-15.1 14.1.0.00 СБ

Лист 2

21074-01 83

Формат А3

Формат	Зона	Поз.	Обозначение	Наименование	Кол.	Примечание
				Документация		
А4			1.132.1-15.1 01.1.1.00 СБ	Сборочный чертеж		
А3			1.132.1-15.1 00.0.0.00 ТО	Техническое описание		
			Переменные данные для исполнений:			
				1.132.1-15.1 01.1.1.00		КР1
				Детали		
БЧ		1	1.132.1-15.1 01.1.1.01	Ф5ВрI ГОСТ 6727-80, ℓ=360	3	0,05кг
БЧ		2	1.132.1-15.1 01.1.1.02	Ф6АIII ГОСТ 5781-82, ℓ=770	2	0,17кг
				1.132.1-15.1 01.1.1.00-01		КР2
				Детали		
БЧ		1	1.132.1-15.1 01.1.1.03	Ф5ВрI ГОСТ 6727-80, ℓ=410	3	0,06кг
БЧ		2	1.132.1-15.1 01.1.1.02	Ф6АIII ГОСТ 5781-82, ℓ=770	2	0,17кг
				1.132.1-15.1 01.1.1.00-02		КР3
				Детали		
БЧ		1	1.132.1-15.1 01.1.1.03	Ф5ВрI ГОСТ 6727-80, ℓ=410	5	0,06кг
БЧ		2	1.132.1-15.1 01.1.1.04	Ф6АIII ГОСТ 5781-82, ℓ=1430	2	0,32кг
				1.132.1-15.1 01.1.1.00-03		КР4
				Детали		
БЧ		1	1.132.1-15.1 01.1.1.05	Ф5ВрI ГОСТ 6727-80, ℓ=440	10	0,06кг
БЧ		2	1.132.1-15.1 01.1.1.06	Ф10АIII ГОСТ 5781-82, ℓ=1430	2	0,88кг

Взам. инв.N | Подп. и дата | Инв.N подл.

Нач.отд.	Гуров		
Н.контр.	Дьячина		
ГИП	Гуров		
Рук.гр.	Канина		
Ст.инж.	Гиль		

1.132.1-15.1 01.1.1.00

Каркас плоский КР (КР1 ... КР16)

Стадия	Лист	Листов
Р	1	3

ЛенЗНИИЭП

Формат А4

Формат	Зона	Поз.	Обозначение	Наименование	Кол.	Примечание
				1.132.1-15.1 01.1.1.00-04		КР5
				Детали		
БЧ		1	1.132.1-15.1 01.1.1.01	Ф5ВрI ГОСТ 6727-80, ℓ=360	5	0,05кг
БЧ		2	1.132.1-15.1 01.1.1.07	Ф6АIII ГОСТ 5781-82, ℓ=1480	2	0,33кг
				1.132.1-15.1 01.1.1.00-05		КР6
				Детали		
БЧ		1	1.132.1-15.1 01.1.1.05	Ф5ВрI ГОСТ 6727-80, ℓ=440	10	0,06кг
БЧ		2	1.132.1-15.1 01.1.1.07	Ф10АIII ГОСТ 5781-82, ℓ=1480	2	0,91кг
				1.132.1-15.1 01.1.1.00-06		КР7
				Детали		
БЧ		1	1.132.1-15.1 01.1.1.01	Ф5ВрI ГОСТ 6727-80, ℓ=360	7	0,05кг
БЧ		2	1.132.1-15.1 01.1.1.08	Ф6АIII ГОСТ 5781-82, ℓ=1970	2	0,44кг
				1.132.1-15.1 01.1.1.00-07		КР8
				Детали		
БЧ		1	1.132.1-15.1 01.1.1.03	Ф5ВрI ГОСТ 6727-80, ℓ=410	7	0,06кг
БЧ		2	1.132.1-15.1 01.1.1.08	Ф6АIII ГОСТ 5781-82, ℓ=1970	2	0,44кг
				1.132.1-15.1 01.1.1.00-08		КР9
				Детали		
БЧ		1	1.132.1-15.1 01.1.1.01	Ф5ВрI ГОСТ 6727-80, ℓ=360	9	0,05кг
БЧ		2	1.132.1-15.1 01.1.1.09	Ф6АIII ГОСТ 5781-82, ℓ=2480	2	0,55кг
				1.132.1-15.1 01.1.1.00-09		КР10
				Детали		
БЧ		1	1.132.1-15.1 01.1.1.03	Ф5ВрI ГОСТ 6727-80, ℓ=410	9	0,06кг
БЧ		2	1.132.1-15.1 01.1.1.09	Ф6АIII ГОСТ 5781-82, ℓ=2480	2	0,55кг

Взам. инв.N | Подп. и дата | Инв.N подл.

1.132.1-15.1 01.1.1.00

Лист 2

Формат А4

Формат	Зона	Поз.	Обозначение	Наименование	Кол.	Примечание
				1.132.1-15.1 01.1.1.00-10		КР11
				Детали		
БЧ		1	1.132.1-15.1 01.1.1.05	ф5 Вр I ГОСТ 6727-80, ℓ=440	17	0,06 кг
БЧ		2	1.132.1-15.1 01.1.1.10	ф10 А III ГОСТ 5781-82, ℓ=2480	2	1,53 кг
				1.132.1-15.1 01.1.1.00-11		КР12
				Детали		
БЧ		1	1.132.1-15.1 01.1.1.01	ф5 Вр I ГОСТ 6727-80, ℓ=360	9	0,05 кг
БЧ		2	1.132.1-15.1 01.1.1.10	ф6 А III ГОСТ 5781-82, ℓ=2570	2	0,57 кг
				1.132.1-15.1 01.1.1.00-12		КР13
				Детали		
БЧ		1	1.132.1-15.1 01.1.1.03	ф5 Вр I ГОСТ 6727-80, ℓ=410	9	0,06 кг
БЧ		2	1.132.1-15.1 01.1.1.11	ф6 А III ГОСТ 5781-82, ℓ=2570	2	0,57 кг
				1.132.1-15.1 01.1.1.00-13		КР14
				Детали		
БЧ		1	1.132.1-15.1 01.1.1.05	ф5 Вр I ГОСТ 6727-80, ℓ=440	17	0,06 кг
БЧ		2	1.132.1-15.1 01.1.1.12	ф10 А III ГОСТ 5781-82, ℓ=2570	2	1,58 кг
				1.132.1-15.1 01.1.1.00-14		КР15
				Детали		
БЧ		1	1.132.1-15.1 01.1.1.01	ф5 Вр I ГОСТ 6727-80, ℓ=360	14	0,05 кг
БЧ		2	1.132.1-15.1 01.1.1.12	ф12 А III ГОСТ 5781-82, ℓ=2790	2	2,48 кг
				1.132.1-15.1 01.1.1.00-15		КР16
				Детали		
БЧ		1	1.132.1-15.1 01.1.1.01	ф5 Вр I ГОСТ 6727-80, ℓ=360	10	0,05 кг
БЧ		2	1.132.1-15.1 01.1.1.12	ф6 А III ГОСТ 5781-82, ℓ=2790	2	0,62 кг

Инв. № подл. | Подп. и дата | Взам. инв. №

1.132.1-15.1 01.1.1.00 — Лист 3

Формат 11

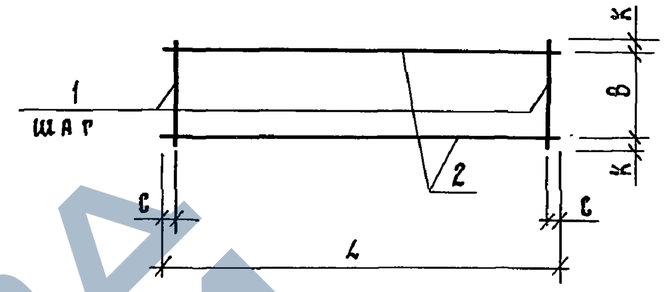

Обозначение	Марка	Размеры, мм L	B	a	c	K	Масса, кг
1.132.1-15.1 01.1.1.00	КР1	770	320	300	85	20	0,49
-01	КР2		370				0,52
-02	КР3	1430	350	300	115	35	0,94
-03	КР4		400	150	40	20	2,36
-04	КР5	1480	300	300	140	30	0,91
-05	КР6		400	150	65	20	2,42
-06	КР7	1970	300	300	85	30	1,23
-07	КР8		350				1,30
-08	КР9	2480	300	300	40	30	1,55
-09	КР10		350				1,64
-10	КР11		400	150		20	4,08
-11	КР12	2570	300	300	85	30	1,59
-12	КР13		350				1,68
-13	КР14		400	150		20	4,18
-14	КР15	2790	300	200	95	20	5,66
-15	КР16			300	45		1,74

Взам. инв. № | Подп. и дата | Инв. № подл.

1.132.1-15.1 01.1.1.00 СБ

Нач.отд.	Гуров	
Н.контр.	Ильина	
ГИП	Гуров	
Рук.гр.	Канина	
Ст.инж.	Гиль	

Каркас плоский КР (КР1 ... КР16)

Сборочный чертеж

Стадия	Масса	Масштаб
Р	см. табл.	-
Лист	Листов 1	

ЛенЗНИИЭП

21074-01 85

Формат 11

Формат	Зона	Поз.	Обозначение	Наименование	Кол.	Примечание
				Документация		
А4			1.132.1-15.1 01.1.2.00 СБ	Сборочный чертеж		
А3			1.132.1-15.1 00.0.0.00 ТО	Техническое описание		
			Переменные данные	для исполнений:		
				1.132.1-15.1 01.1.2.00		КР17
				Детали		
БЧ	1	1	1.132.1-15.1 01.1.1.03	ф5 Вр I ГОСТ 6727-80, ℓ=410	14	0,06 кг
БЧ		2	1.132.1-15.1 01.1.1.12	ф12А III ГОСТ 5781-82, ℓ=2790	2	2,48 кг
				1.132.1-15.1 01.1.2.00-01		КР18
				Детали		
БЧ		1	1.132.1-15.1 01.1.1.03	ф5 Вр I ГОСТ 6727-80, ℓ=410	10	0,06 кг
БЧ		2	1.132.1-15.1 01.1.2.01	ф6А III ГОСТ 5781-82, ℓ=2790	2	0,62 кг
				1.132.1-15.1 01.1.2.00-02		КР19
				Детали		
БЧ		1	1.132.1-15.1 01.1.1.05	ф5 Вр I ГОСТ 6727-80, ℓ=440	5	0,06 кг
БЧ		2	1.132.1-15.1 01.1.2.01	ф6А III ГОСТ 5781-82, ℓ=2790	2	0,62 кг
				1.132.1-15.1 01.1.2.00-03		КР20
				Детали		
БЧ		1	1.132.1-15.1 01.1.1.01	ф5 Вр I ГОСТ 6727-80, ℓ=360	14	0,05 кг
БЧ		2	1.132.1-15.1 01.1.2.02	ф12А III ГОСТ 5781-82, ℓ=2830	2	2,51 кг

Инв.№ подл. | Подп. и дата | Взам. инв.№

Нач.отд.	Гуров	1.132.1-15.1 01.1.2.00	
Н.контр.	Ильина	Каркас плоский КР (КР17 ... КР31)	Стадия: Р; Лист: 1; Листов: 3
ГИП	Гуров		ЛенЗНИИЭП
Рук.гр.	Канина		
Ст.инж.	Гиль		

Формат А4

Формат	Зона	Поз.	Обозначение	Наименование	Кол.	Примечание
			1.132.1-15.1 01.1.2.00-04			КР21
				Детали		
БЧ		1	1.132.1-15.1 01.1.1.01	ф5 Вр I ГОСТ 6727-80, ℓ=360	10	0,05 кг
БЧ		2	1.132.1-15.1 01.1.2.03	ф6А III ГОСТ 5781-82, ℓ=2830	2	0,63 кг
			1.132.1-15.1 01.1.2.00-05			КР22
				Детали		
БЧ		1	1.132.1-15.1 01.1.1.03	ф5 Вр I ГОСТ 6727-80, ℓ=410	14	0,06 кг
БЧ		2	1.132.1-15.1 01.1.2.02	ф12А III ГОСТ 5781-82, ℓ=2830	2	2,51 кг
			1.132.1-15.1 01.1.2.00-06			КР23
				Детали		
БЧ		1	1.132.1-15.1 01.1.1.03	ф5 Вр I ГОСТ 6727-80, ℓ=410	10	0,06 кг
БЧ		2	1.132.1-15.1 01.1.2.03	ф6А III ГОСТ 5781-82, ℓ=2830	2	0,63 кг
			1.132.1-15.1 01.1.2.00-07			КР24
				Детали		
БЧ		1	1.132.1-15.1 01.1.1.01	ф5 Вр I ГОСТ 6727-80, ℓ=360	11	0,05 кг
БЧ		2	1.132.1-15.1 01.1.2.04	ф6А III ГОСТ 5781-82, ℓ=3170	2	0,70 кг
			1.132.1-15.1 01.1.2.00-08			КР25
				Детали		
БЧ		1	1.132.1-15.1 01.1.1.03	ф5 Вр I ГОСТ 6727-80, ℓ=410	11	0,06 кг
БЧ		2	1.132.1-15.1 01.1.2.04	ф6А III ГОСТ 5781-82, ℓ=3170	2	0,70 кг
			1.132.1-15.1 01.1.2.00-09			КР26
				Детали		
БЧ		1	1.132.1-15.1 01.1.1.05	ф5 Вр I ГОСТ 6727-80, ℓ=440	21	0,06 кг
БЧ		2	1.132.1-15.1 01.1.2.05	ф10А III ГОСТ 5781-82, ℓ=3170	2	1,96 кг

Инв.№ подл. | Подп. и дата | Взам. инв.№

1.132.1-15.1 01.1.2.00	Лист 2

Формат А4

Формат	Зона	Поз.	Обозначение	Наименование	Кол.	Примечание
				1.132.1-15.1 01.1.2.00-10		КР27
				Детали		
БЧ		1	1.132.1-15.1 01.1.1.01	Ф5ВрI ГОСТ 6727-80, ℓ=360	15	0,05 кг
БЧ		2	1.132.1-15.1 01.1.2.06	Ф6АIII ГОСТ 5781-82, ℓ=4370	2	0,97 кг
				1.132.1-15.1 01.1.2.00-11		КР28
				Детали		
БЧ		1	1.132.1-15.1 01.1.1.03	Ф5ВрI ГОСТ 6727-80, ℓ=410	15	0,06 кг
БЧ		2	1.132.1-15.1 01.1.2.06	Ф6АIII ГОСТ 5781-82, ℓ=4370	2	0,97 кг
				1.132.1-15.1 01.1.2.00-12		КР29
				Детали		
БЧ		1	1.132.1-15.1 01.1.1.05	Ф5ВрI ГОСТ 6727-80, ℓ=440	13	0,06 кг
БЧ		2	1.132.1-15.1 01.1.2.07	Ф10АIII ГОСТ 5781-82, ℓ=1920	2	1,18 кг
				1.132.1-15.1 01.1.2.00-13		КР30
				Детали		
БЧ		1	1.132.1-15.1 01.1.1.01	Ф5ВрI ГОСТ 6727-80, ℓ=360	4	0,05 кг
БЧ		2	1.132.1-15.1 01.1.2.08	Ф5ВрI ГОСТ 6727-80, ℓ=260	2	0,04 кг
БЧ		3	1.132.1-15.1 01.1.2.09	Ф6АIII ГОСТ 5781-82, ℓ=640	2	0,14 кг
БЧ		4	1.132.1-15.1 01.1.2.10	Ф6АIII ГОСТ 5781-82, ℓ=1050	1	0,23 кг
				1.132.1-15.1 01.1.2.00-14		КР31
				Детали		
БЧ		1	1.132.1-15.1 01.1.1.03	Ф5ВрI ГОСТ 6727-80, ℓ=410	4	0,06 кг
БЧ		2	1.132.1-15.1 01.1.2.11	Ф8рI ГОСТ 6727-80, ℓ=310	2	0,04 кг
БЧ		3	1.132.1-15.1 01.1.2.09	Ф6АIII ГОСТ 5781-82, ℓ=640	2	0,14 кг
БЧ		4	1.132.1-15.1 01.1.2.10	Ф6АIII ГОСТ 5781-82, ℓ=1050	1	0,23 кг

Взам. инв. N | Подп. и дата | Инв. N подл.

1.132.1-15.1 01.1.2.00 — Лист 3

Формат А4

Рис. 1

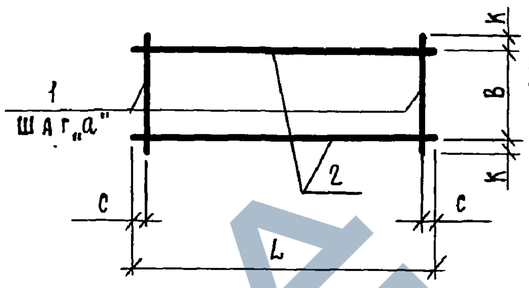

Рис. 2

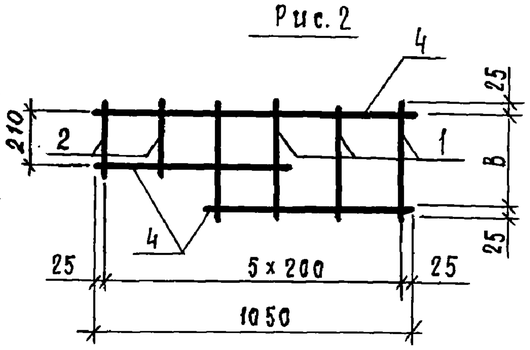

Обозначение	Марка	Рис.	Размеры, мм L	B	a	c	K	Масса, кг
1.132.1-15.1 01.1.2.00	КР17	1	2790	370	200	95	20	5,80
-01	КР18				300	45		1,84
-02	КР19			400	600	195		1,54
-03	КР20		2830	320	200	115	20	5,72
-04	КР21				300	65		1,76
-05	КР22			370	200	115		5,86
-06	КР23				300	65		1,86
-07	КР24		3170	300	300	85	30	1,95
-08	КР25			350				2,06
-09	КР26			400	150		20	5,18
-10	КР27		4370	300	300	85	30	2,69
-11	КР28			350				2,84
-12	КР29		1920	400	150	60	20	3,14
-13	КР30	2	—	310	—	—	—	0,79
-14	КР31			360				0,83

Взам. инв. N | Подп. и дата | Инв. N подл.

1.132.1-15.1 01.1.2.00 СБ

Нач.отд.	Гуров	
Н.контр.	Ильина	
Рук.гр.	Канина	
Ст.инж.	Канина	
Ст.инж.	Гиль	

Каркас плоский КР (КР17 ... КР31)
Сборочный чертеж

Стадия	Масса	Масштаб
Р	см. табл.	—
Лист	Листов 1	

ЛенЗНИИЭП

Формат А4

Формат	Зона	Поз.	Обозначение	Наименование	Кол.	Примечание
				Документация		
А3			1.132.1-15.1 01.1.3.00 СБ	Сборочный чертеж		
А3			1.132.1-15.1 00.0.0.00 ТО	Техническое описание		
			Переменные данные	для исполнений		
				1.132.1-15.1 01.1.3.00		С1
				Детали		
				ф4 Вр-I ГОСТ 6727-80		
БЧ		1	1.132.1-15.1 01.1.3.01	ℓ = 300	12	0,03кг
БЧ		2	1.132.1-15.1 01.1.3.02	ℓ = 600	12	0,05кг
				1.132.1-15.1 01.1.3.00-01		С2
				Детали		
				ф4 Вр-I ГОСТ 6727-80		
БЧ		1	1.132.1-15.1 01.1.3.01	ℓ = 300	12	0,03кг
БЧ		2	1.132.1-15.1 01.1.3.03	ℓ = 170	13	0,02кг
БЧ		3	1.132.1-15.1 01.1.3.04	ℓ = 470	12	0,04кг
БЧ		4	1.132.1-15.1 01.1.3.05	ℓ = 1260	3	0,11кг
				1.132.1-15.1 01.1.3.00-02		С3
				Детали		
				ф4 Вр-I ГОСТ 6727-80		
БЧ		1	1.132.1-15.1 01.1.3.02	ℓ = 600	7	0,05кг
БЧ		2	1.132.1-15.1 01.1.3.06	ℓ = 1000	2	0,09кг

Инв.№ подл. | Подп. и дата | Взам. инв.№

Нач.отд	Гуров	1.132.1-15.1 01.1.3.00	
Н.контр.	Ильина	Сетка арматурная С (С1... С8)	Стадия: Р; Лист: 1; Листов: 2
ГИП	Гуров		ЛенЗНИИЭП
Рук.гр.	Канина		
Ст.инж.	Гиль		

Формат

Формат	Зона	Поз.	Обозначение	Наименование		Примечание
				1.132.1-15.1 01.1.3.00-03		С4
				Детали		
				ф4 Вр-I ГОСТ 6727-80		
БЧ		1	1.132.1-15.1 01.1.3.07	ℓ = 650	7	0,06кг
БЧ		2	1.132.1-15.1 01.1.3.06	ℓ = 1000	2	0,09кг
				1.132.1-15.1 01.1.3.00-04		С5
				Детали		
				ф4 Вр-I ГОСТ 6727-80		
БЧ		1	1.132.1-15.1 01.1.3.08	ℓ = 1420	15	0,13кг
БЧ		2	1.132.1-15.1 01.1.3.09	ℓ = 2830	7	0,26кг
				1.132.1-15.1 01.1.3.00-05		С6
				Детали		
				ф4 Вр-I ГОСТ 6727-80		
БЧ		1	1.132.1-15.1 01.1.3.10	ℓ = 1570	15	0,14кг
БЧ		2	1.132.1-15.1 01.1.3.09	ℓ = 2830	8	0,26кг
				1.132.1-15.1 01.1.3.00-06		С7
				Детали		
				ф4 Вр-I ГОСТ 6727-80		
БЧ		1	1.132.1-15.1 01.1.3.11	ℓ = 890	15	0,08кг
БЧ		2	1.132.1-15.1 01.1.3.09	ℓ = 2830	4	0,26кг
				1.132.1-15.1 01.1.3.00-07		С8
				Детали		
				ф4 Вр-I ГОСТ 6727-80		
БЧ		1	1.132.1-15.1 01.1.3.12	ℓ = 960	15	0,09кг
БЧ		2	1.132.1-15.1 01.1.3.09	ℓ = 2830	4	0,26кг

Инв.№ подл. | Подп. и дата | Взам. инв.№

1.132.1-15.1 01.1.3.00 Лист 2

Формат

Рис. 1

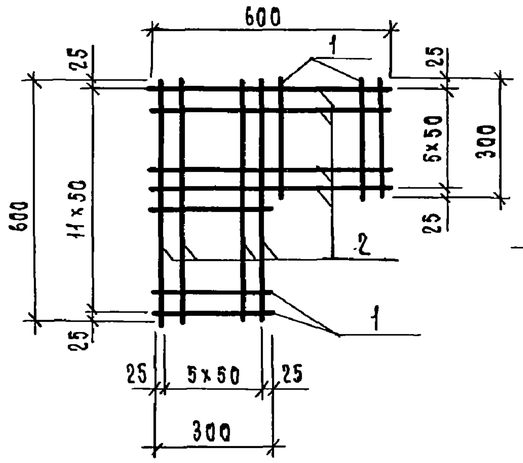

Рис. 2

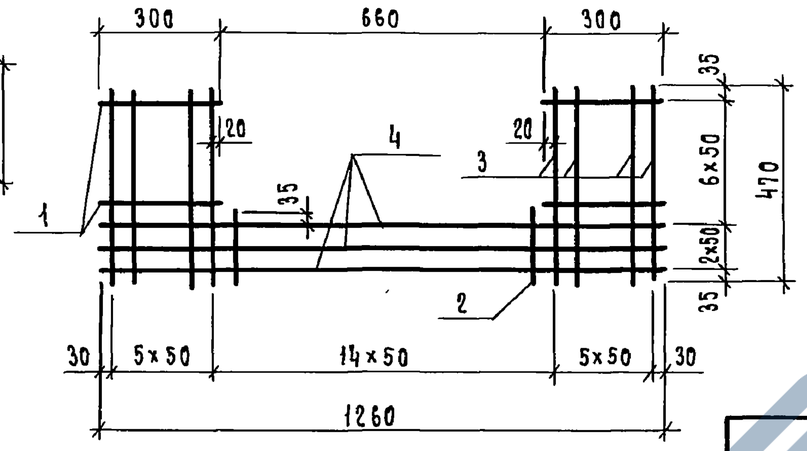

Рис. 3

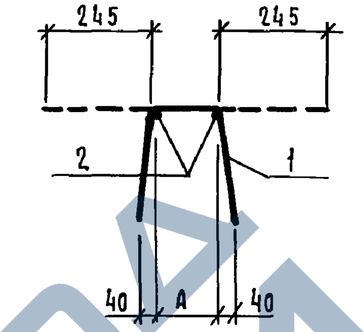

Развертка 1 погонного метра

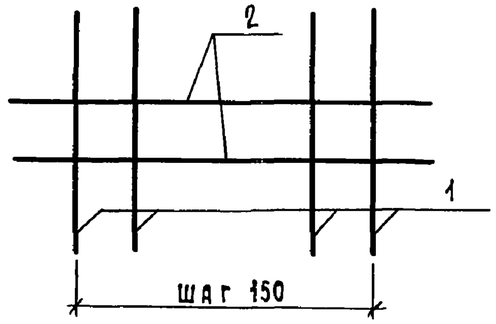

Рис. 4

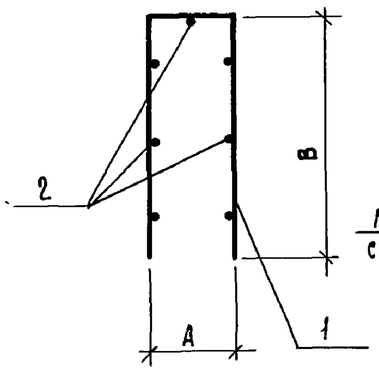

Развертка

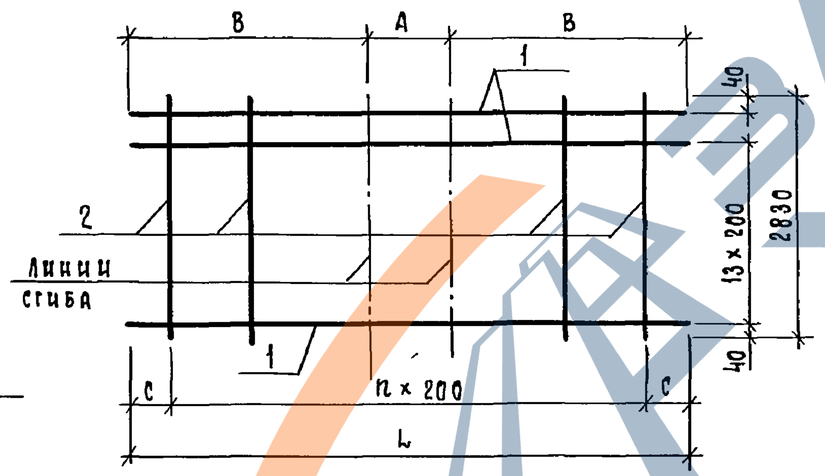

Рис. 5

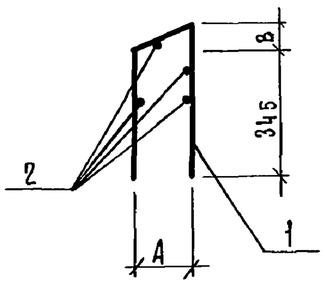

Развертка

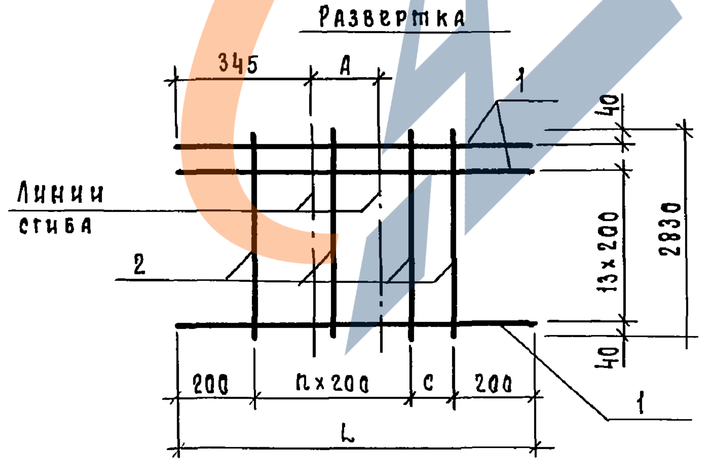

Обозначение	Марка	Рис.	Размеры, мм				n	Масса, кг.
			L	A	B	C		
1.132.1-15.1 01.1.3.00	С1	1	—	—	—	—	—	0,96
–01	С2	2	—	—	—	—	—	1,43
–02	С3	3	—	100	—	—	—	0,53
–03	С4			150				0,60
–04	С5	4	1420	220	600	110	6	3,77
–05	С6		1570	270	650	85	7	4,18
–06	С7	5	890	130	55	90	2	2,24
–07	С8		960	180	75	160		2,39

Нач.отд.	Гуров	
Н.контр.	Цыбина	
Гип	Гуров	
Рук.гр.	Канина	
Ст.инж.	Гиль	
Ст.инж.	Галахова	

1.132.1-15.1 01.1.3.00 СБ

Сетка арматурная С (С1... С8) Сборочный чертеж

Стадия	Масса	Масштаб
Р	см. табл.	
Лист	Листов 1	

ЛенЗНИИЭП

Взам. инв. N | Подп. и дата | Инв. N подл.

21074-01 89

Формат А3

Инв. № подл.	Подп. и дата	Взам. инв. №

Формат	Зона	Поз.	Обозначение	Наименование	Кол. на исполн. 1.132.1-15.1 01.1.4.00 –										Примечание
					–	01	02	03							
				Документация											
А4			1.132.1-15.1 01.1.4.00 СБ	Сборочный чертеж	Х	Х	Х	Х							
А3			1.132.1-15.1 00.0.0.00 ТО	Техническое описание	Х	Х	Х	Х							
				Детали											
Б4		1	1.132.1-15.1 01.1.4.01	ф12 А I ГОСТ 5781-82, ℓ=980				1							1,00 кг
			1.132.1-15.1 01.1.4.02	ℓ=1240	1	1									1,10 кг
			1.132.1-15.1 01.1.4.03	ℓ=1280			1								1,14 кг
				Полоса 6×30 ГОСТ 103-76 / Ст.3пс6 ГОСТ 380-71*											
Б4		2	1.132.1-15.1 01.1.4.04	ℓ=40			1								0,06 кг
			1.132.1-15.1 01.1.4.05	ℓ=55	1	1		1							0,08 кг
				Марка	Мна1	Мна2	Мна3	Мна4							

Нач.отд.	Гуров	
Н.контр.	Ильина	
ГИП	Гуров	
Рук.гр.	Канина	
Ст.инж.	Гиль	
Ст.инж.	Галахова	

1.132.1-15.1 01.1.4.00

Изделие закладное Мна (Мна1... Мна4)

Стадия	Лист	Листов
Р		1

ЛенЗНИИЭП

Рис. 1

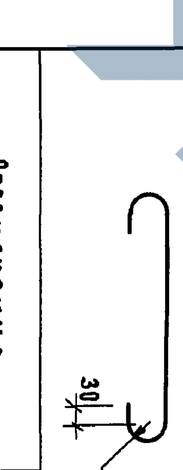

Поз. 2

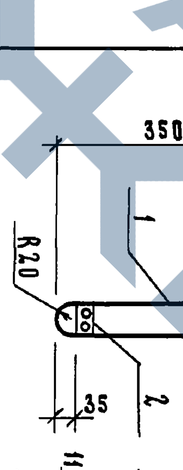

Рис. 2
Остальное - см. рис. 1

Рис. 3

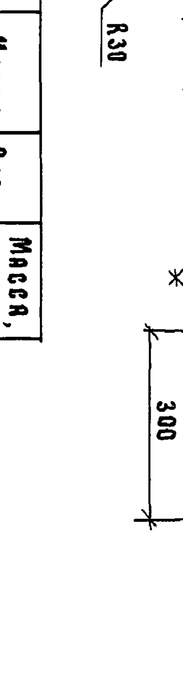

Поз. 2

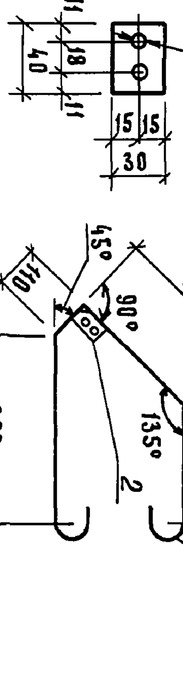

Рис. 4
Остальное - см. рис. 1

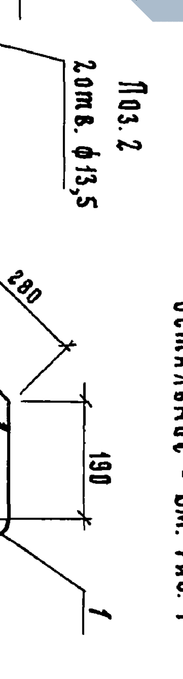

Инв. № подл.	Подп. и дата	Взам. инв. №

Обозначение	Марка	Рис.	Масса, кг
1.132.1-15.1 01.1.4.00	Мна1	1	1,18
-01	Мна2	2	1,18
-02	Мна3	3	1,20
-03	Мна4	4	1,08

Нач.отд.	Гуров	
Н.контр.	Ильина	
ГИП	Гуров	
Рук.гр.	Канина	
Ст.инж.	Гиль	
Ст.инж.	Галахова	

1.132.1-15.1 01.1.4.00 СБ

Изделие закладное Мна (Мна1... Мна4)
Сборочный чертеж

Стадия	Масса	Масштаб
Р	См. табл.	–
Лист	Листов 1	

ЛенЗНИИЭП

Рис. 1

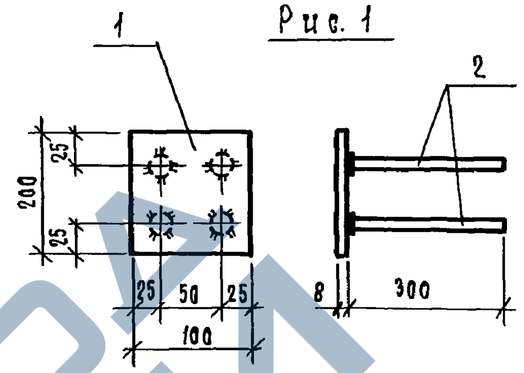

Рис. 2

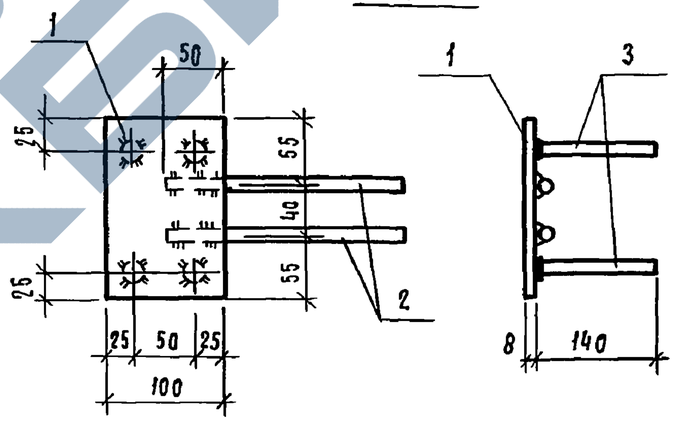

Обозначение	Марка	Рис.	Масса, кг
1.132.1-15.1 01.1.5.00	Мн5	1	2,02
-01	Мн6	2	1,68

1.132.1-15.1 01.1.5.00 СБ

Изделие закладное Мн (Мн5, Мн6)
Сборочный чертеж

Стадия	Масса	Масштаб
Р	см. табл.	—
Лист	Листов 1	

ЛенЗНИИЭП

Нач. отд.	Гуров	
Н. контр.	Ильина	
ГИП	Гуров	
Рук. гр.	Канина	
Ст. инж.	Галахова	

Инв. N подл. | Подп. и дата | Взам. инв. N

Формат А4

Наименование	Кол. на испол. 1.132.1-15.1 01.1.5.00						Масса, кг	Примечание
	—	01						
Документация								
Сборочный чертеж		X						
Техническое описание		X						
Детали								
Полоса 8х100 ГОСТ 103-76 ВСт3пс6 ГОСТ 380-71*								
в=150		1					0,94	
в=200			1				1,26	
ФЮАП ГОСТ 5781-82, в=300	4			2			0,19	
ФЮАП ГОСТ 5781-82, в=140				4			0,09	

Обозначение	Формат	Зона	Поз.
1.132.1-15.1 01.1.5.00 СБ	А4		
1.132.1-15.1 00.0.0.00 ТО	А3		
1.132.1-15.1 01.1.5.01	Б4		1
1.132.1-15.1 01.1.5.02			
1.132.1-15.1 01.1.5.03	Б4		2
1.132.1-15.1 01.1.5.04	Б4		3

1.132.1-15.1 01.1.5.00

Изделие закладное Мн (Мн5, Мн6)

Стадия	Лист	Листов
Р		1

ЛенЗНИИЭП

Нач. отд.	Гуров	
Н. контр.	Ильина	
ГИП	Гуров	
Рук. гр.	Канина	
Ст. инж.	Галь	

Марка | Мн5 | Мн6

Инв. N подл. | Подп. и дата | Взам. инв. N

Формат А4

https://zavodjbi.com/

Рис. 1

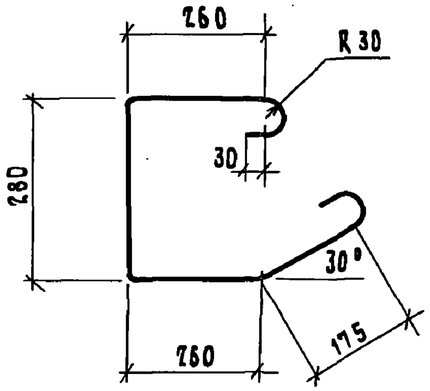

Рис. 2

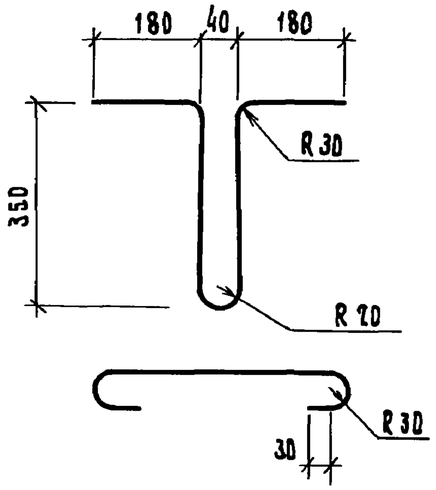

Рис. 3

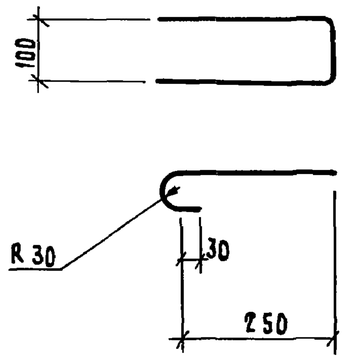

Рис. 4

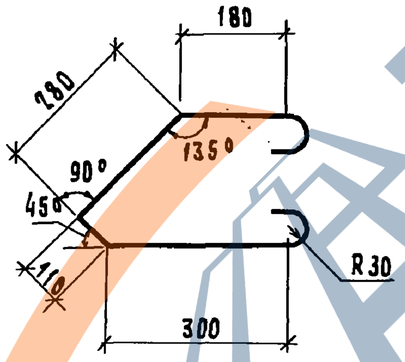

Рис. 5

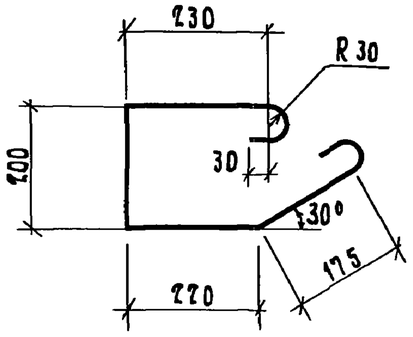

Рис. 6

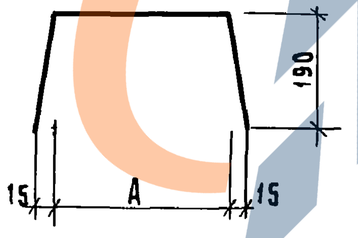

Рис. 7

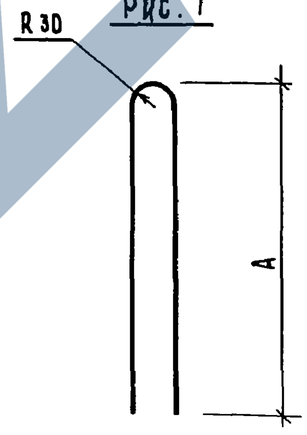

Таблица 1

Обозначение	Марка	Рис.	А, мм	Материал	ℓ, мм	Масса, кг
1.132.1-15.1 01.1.6.00	Ан а 1	1	—	ф12 А I ГОСТ 5781-82	1240	1,10
-01	Ан 1					
-02	Ан 2	5	—	ф12 А I ГОСТ 5781-82	1170	1,04
-03	Ан а 3	2	—	ф12 А I ГОСТ 5781-82	1280	1,14
-04	Ан 3	3	—	ф12 А I ГОСТ 5781-82	850	0,76
-05	Ан 4	4	—	ф12 А I ГОСТ 5781-82	1130	1,00
-06	Ан а 4					
-07	Ан 5	6	300	Проволока 5 Вр I ГОСТ 6727-80	680	0,10
-08	Ан 6		350	Проволока 5 Вр I ГОСТ 6727-80	730	0,11
-09	П1	7	870	ф12 Ас II ГОСТ 5781-82, 10 ГТ	1800	1,60
-10	П2		990	ф14 Ас II ГОСТ 5781-82, 10 ГТ	2040	2,46
-11	П3		1100	ф16 Ас-II ГОСТ 5781-82, 10 ГТ	2260	3,57
-12	П4		1240	ф18 Ас II ГОСТ 5781-82, 10 ГТ	2540	5,07
-13	П5		1370	ф20 Ас II ГОСТ 5781-82, 10 ГТ	2800	6,90

Таблица 2

Обозначение	Покрытие
1.132.1-15.1 01.1.6.00, -03, -06	Цинковое толщиной 120 мкм

1.132.1-15.1 01.1.6.00

Стержень гнутый Ан (Ан1...Ан6); петля П (П1...П5)

Стадия	Масса	Масштаб
Р	см. табл.	—
Лист	Листов 1	

ЛенЗНИИЭП

Нач. отд	Гуров	
Н. контр.	Ильина	
ГИП	Гуров	
Рук. гр.	Канина	
Ст. инж.	Гиль	
Ст. инж.	Галахова	

Инв. № подл. | Подп. и дата | Взам. инв. №

Марка элемента	Изделия арматурные								Изделия закладные																				Общий расход, кг
	Арматура класса							Всего, кг.	Арматура класса															Прокат марки				Всего, кг.	
	А-III			Вр 1					А-I			А-II			Ас-II						Вр 1			ВСт3пс6 ГОСТ 380-71*					
	ГОСТ 5781-82			ГОСТ 6727-80					ГОСТ 5781-82			ГОСТ 5781-82			ГОСТ 5781-82						ГОСТ 6727-80			ГОСТ 103-76					
	Ф6	Ф10	Итого	Ф4	Ф5		Итого		Ф12		Итого	Ф10		Итого	Ф12	Ф14	Ф16			Итого	Ф5		Итого	-6×30	-8×100		Итого		
1псн 24.30.40-1п-1 1псн 24.30.40-2п-1	5,54		5,54	1,25	3,98		5,23	10,77	8,80		8,80					4,92				4,92	0,80		0,80	0,16			0,16	14,68	25,45
1псн 24.30.45-1п-1 1псн 24.30.45-2п-1	5,54		5,54	1,41	4,44		5,85	11,39	8,80		8,80					4,92				4,92	0,88		0,88	0,16			0,16	14,76	26,15
1псн 30.30.40-1п-1 1псн 30.30.40-2п-1	6,18		6,18	1,56	5,22		6,78	12,96	8,80		8,80	2,96		2,96			7,14			7,14	0,80		0,80	0,16	3,76		3,92	23,62	36,58
1псн 30.30.45-1п-1 1псн 30.30.45-2п-1	6,18		6,18	1,77	5,82		7,59	13,77	8,80		8,80	2,96		2,96			7,14			7,14	0,88		0,88	0,16	3,76		3,92	23,70	37,47
1псн 30.30.40-1п-2 1псн 30.30.40-2п-2	6,52	6,32	12,84	5,40	6,41		11,81	24,65	8,80		8,80					4,92				4,92	0,80		0,80	0,16			0,16	14,68	39,33
1псн 30.30.45-1п-2 1псн 30.30.45-2п-2	6,52	6,32	12,84	5,61	7,08		12,69	25,53	8,80		8,80					4,92				4,92	0,88		0,88	0,16			0,16	14,76	40,29
1псн 36.30.40-1п-2 1псн 36.30.40-2п-2	6,78	7,84	14,62	5,72	7,55		13,27	27,88	8,80		8,80					4,92				4,92	0,80		0,80	0,16			0,16	14,68	42,57
1псн 36.30.45-1п-2 1псн 36.30.45-2п-2	6,78	7,84	14,62	5,97	8,30		14,27	28,89	8,80		8,80						7,14			7,14	0,88		0,88	0,16			0,16	16,98	45,87
1псн 30.30.40-1п-3 1псн 30.30.40-2п-3 1псн 30.30.40-1п-3л 1псн 30.30.40-2п-3л	7,66	6,32	13,98	6,83	6,30		13,13	27,11	8,80		8,80	1,48		1,48	3,20					3,20	0,80		0,80	0,16	1,88		2,04	16,32	43,43
1псн 30.30.45-1п-3 1псн 30.30.45-2п-3 1псн 30.30.45-1п-3л 1псн 30.30.45-2п-3л	7,66	6,32	13,98	7,04	7,04		14,08	28,06	8,80		8,80	1,48		1,48		4,92				4,92	0,88		0,88	0,16	1,88		2,04	18,12	46,18

Нач.отд.	Гуров	
Н.контр.	Ильина	
ГИП	Гуров	
Рук.гр.	Канина	
Ст.инж.	Гиль	

1.132.1-15.1 00.0.0.00 РС

Ведомость расхода стали

Стадия	Лист	Листов
Р	1	7

ЛенЗНИИЭП

Инв.N подл. | Подп. и дата | Взам.инв.N

21074-01 93

Формат А3

| Марка элемента | Изделия арматурные | | | | | | | | Изделия закладные | | | | | | | |

Марка элемента	Изделия арматурные								Изделия закладные																				Общий расход, кг
	Арматура класса							Всего, кг	Арматура класса															Прокат марки				Всего, кг	
	А-III			Вр-1					А-I			А-II			Ас-II						Вр-1			ВСт3пс6 ГОСТ 380-71*					
	ГОСТ 5781-82			ГОСТ 6727-80					ГОСТ 5781-82			ГОСТ 5781-82			ГОСТ 5781-82						ГОСТ 6727-80			ГОСТ 103-76					
	Ф6	Ф10	Итого	Ф4	Ф5		Итого		Ф12		Итого	Ф10		Итого	Ф12	Ф14				Итого	Ф5		Итого	-6х30	-8х100		Итого		
2ПСН 30.30.45-1П-2	6,48	6,12	12,60	5,61	6,92		12,53	25,13	8,80		8,80					4,92				4,92	0,88		0,88	0,16			0,16	14,76	39,89
2ПСН 30.30.45-2П-2																													
2ПСН 30.30.45-1П-2Л																													
2ПСН 30.30.45-2П-2Л																													
2ПСН 31.30.40-1П-2	6,52	6,32	12,84	5,45	6,41		11,86	24,70	8,80		8,80					4,92				4,92	0,80		0,80	0,16			0,16	14,68	39,38
2ПСН 31.30.40-2П-2																													
2ПСН 31.30.40-1П-2Л																													
2ПСН 31.30.40-2П-2Л																													
2ПСН 31.30.45-1П-2	6,52	6,32	12,84	5,66	7,08		12,74	25,58	8,80		8,80					4,92				4,92	0,88		0,88	0,16			0,16	14,76	40,34
2ПСН 31.30.45-2П-2																													
2ПСН 31.30.45-1П-2Л																													
2ПСН 31.30.45-2П-2Л																													
2ПСН 30.30.40-1П-3	7,58	6,12	13,70	6,83	6,36		13,19	26,89	8,80		8,80	2,96		2,96		4,92				4,92	0,80		0,80	0,16	3,76		3,92	21,40	48,29
2ПСН 30.30.40-2П-3																													
2ПСН 30.30.40-1П-3Л																													
2ПСН 30.30.40-2П-3Л																													
2ПСН 30.30.45-1П-3	7,58	6,12	13,70	7,04	7,12		14,16	27,86	8,80		8,80	2,96		2,96		4,92				4,92	0,88		0,88	0,16	3,76		3,92	21,48	49,34
2ПСН 30.30.45-2П-3																													
2ПСН 30.30.45-1П-3Л																													
2ПСН 30.30.45-2П-3Л																													
3ПСН 29.30.40-1П-3	7,66	6,32	13,98	6,79	6,40		13,19	27,17	7,64		7,64	1,48		1,48	3,20					3,20	0,70		0,70	0,16	1,88		2,04	15,06	42,23
3ПСН 29.30.40-2П-3																													
3ПСН 29.30.40-1П-3Л																													
3ПСН 29.30.40-2П-3Л																													

Взам. инв. N | Подп. и дата | Инв. N подл.

1.132.1-15.1 ОО.О.О.ОО РС

Лист 3

Марка элемента	Изделия арматурные								Изделия закладные																				Общий расход, кг.
	Арматура класса							Всего кг	Арматура класса															Прокат марки				Всего, кг.	
	А-III			Вр-I					А-I			А-II			Ас-II						Вр I			ВСт3пс6 ГОСТ 380-71*					
	ГОСТ 5781-82			ГОСТ 6727-80					ГОСТ 5781-82			ГОСТ 5781-82			ГОСТ 5781-82						ГОСТ 6727-80			ГОСТ 103-76					
	Ф6	Ф10	Итого	Ф4	Ф5		Итого		Ф12		Итого	Ф10		Итого	Ф12	Ф14	Ф16	Ф18		Итого	Ф5		Итого	-6×30	-8×100		Итого		
3пси 29.30.45-1п-3	7,66	6,32	13,98	6,99	7,16		14,15	28,13	7,64		7,64	1,48		1,48		4,92				4,92	0,77		0,77	0,16	1,88		2,04	16,85	44,98
3пси 29.30.45-2п-3																													
3пси 29.30.45-1п-3л																													
3пси 29.30.45-2п-3л																													
3пси 29.30.40-1п-2	6,52	6,32	12,84	5,35	6,27		11,62	24,46	7,64		7,64					4,92				4,92	0,70		0,70	0,16			0,16	13,42	37,88
3пси 29.30.40-2п-2																													
3пси 29.30.40-1п-2л																													
3пси 29.30.40-2п-2л																													
3пси 29.30.45-1п-2	6,52	6,32	12,84	5,55	7,10		12,65	25,49	7,64		7,64					4,92				4,92	0,77		0,77	0,16			0,16	13,49	38,98
3пси 29.30.45-2п-2																													
3пси 29.30.45-1п-2л																													
3пси 29.30.45-2п-2л																													
4пси 38.30.40-1п-2	6,78	7,84	14,62	5,72	7,55		13,27	27,88	8,80		8,80					4,92				4,92	0,80		0,80	0,16			0,16	14,68	42,57
4пси 38.30.40-2п-2																													
4пси 38.30.45-1п-2	6,78	7,84	14,62	5,97	8,30		14,27	28,89	8,80		8,80					4,92				4,92	0,88		0,88	0,16			0,16	14,76	45,87
4пси 38.30.45-2п-2																													
5пси 33.30.40-1п-1	7,32		7,32	5,43	5,22		10,65	17,97	12,22		12,22						7,14			7,14	0,80		0,80	0,22			0,22	20,38	38,35
5пси 33.30.40-2п-1																													
5пси 33.30.40-1п-1л																													
5пси 33.30.40-2п-1л																													
5пси 33.30.45-1п-1	7,32		7,32	6,09	5,82		11,91	19,23	12,22		12,22							10,14		10,14	0,88		0,88	0,22			0,22	23,46	42,69
5пси 33.30.45-2п-1																													
5пси 33.30.45-1п-1л																													
5пси 33.30.45-2п-1л																													

Взам. инв. N | Подп. и дата | Инв. N подл.

1.132.1-15.1 00.0.0.00 РС

Лист 4

Марка элемента	Изделия арматурные							Всего, кг	Изделия закладные																		Всего, кг.	Общий расход, кг
	Арматура класса								Арматура класса														Прокат марки					
	А-III			Вр-I					А-I			А-II			Ас-II						Вр-I			ВСт3пс6 ГОСТ 380-71*					
	ГОСТ 5781-82			ГОСТ 6727-80					ГОСТ 5781-82			ГОСТ 5781-82			ГОСТ 5781-82						ГОСТ 6727-80			ГОСТ 103-76					
	Ф6	Ф10	Итого	Ф4	Ф5		Итого		Ф12		Итого	Ф10		Итого	Ф14	Ф16	Ф18	Ф20		Итого	Ф5		Итого	-6х30	-8х100		Итого		
5пси 39.30.40-1п-1	7,84		7,84	5,75	5,96		11,71	19,55	12,22		12,22						10,14			10,14	0,80		0,80	0,22			0,22	23,38	42,93
5пси 39.30.40-2п-1																												
5пси 39.30.40-1п-1л																												
5пси 39.30.40-2п-1л																												
6пси 39.30.45-1п-1	7,84		7,84	6,45	6,60		13,05	20,89	12,22		12,22							13,80		13,80	0,88		0,88	0,22			0,22	27,12	48,01
5пси 39.30.45-2п-1																												
5пси 39.30.45-1п-1л																												
5пси 39.30.45-2п-1л																												
5пси 33.30.40-1п-2	6,52	6,32	12,84	9,27	6,41		15,68	28,52	12,22		12,22				4,92					4,92	0,80		0,80	0,22			0,22	18,16	46,68
5пси 33.30.40-2п-2																												
5пси 33.30.40-1п-2л																												
5пси 33.30.40-2п-2л																												
5пси 33.30.45-1п-2	6,52	6,32	12,84	10,01	7,08		17,09	29,93	12,22		12,22						7,14			7,14	0,88		0,88	0,22			0,22	20,46	50,39
5пси 33.30.45-2п-2																												
5пси 33.30.45-1п-2л																												
5пси 33.30.45-2п-2л																												
5пси 39.30.40-1п-2	8,18	7,84	16,02	9,59	8,03		17,62	33,64	12,22		12,22						7,14			7,14	0,80		0,80	0,22			0,22	20,38	54,02
5пси 39.30.40-2п-2																												
5пси 39.30.40-1п-2л																												
5пси 39.30.40-2п-2л																												
5пси 39.30.45-1п-2	8,18	7,84	16,02	10,29	8,86		19,15	35,17	12,22		12,22						7,14			7,14	0,88		0,88	0,22			0,22	20,46	55,63
5пси 39.30.45-2п-2																												
5пси 39.30.45-1п-2л																												
5пси 39.30.45-2п-2л																												

Инв.N подл. | Подп. и дата | Взам.инв.N

1.132.1-15.1 ОО.О.О.ОО РС

Лист 5

Марка элемента	Изделия арматурные								Изделия закладные																								Общий расход, кг
	Арматура класса							Всего, кг	Арматура класса																		Прокат марки				Всего кг			
	А-III ГОСТ 5781-82				Вр1 ГОСТ 6727-80				А-I ГОСТ 5781-82			А-II ГОСТ 5781-82			Ас-II ГОСТ 5781-82						Вр1 ГОСТ 6727-80			ВСт3пс6 ГОСТ 380-71* ГОСТ 103-76											
	Ф6	Ф10	Ф12	Итого	Ф4	Ф5	Итого		Ф12		Итого	Ф10		Итого	Ф12	Ф14	Ф16	Ф18		Итого	Ф5		Итого	-6х30	-8х100		Итого						
6ПСН 12.30.40-1П-1	6,04			6,04	0,55	3,18	3,73	9,77	4,40		4,40				3,20					3,20	0,40		0,40	0,16			0,16	2,16	17,93				
6ПСН 12.30.40-2П-1																																	
6ПСН 12.30.40-1П-1Л																																	
6ПСН 12.30.40-2П-1Л																																	
6ПСН 12.30.45-1П-1	6,04			6,04	0,62	3,58	4,20	10,24	4,40		4,40				3,20					3,20	0,44		0,44	0,16			0,16	8,20	18,44				
6ПСН 12.30.45-2П-1																																	
6ПСН 12.30.45-1П-1Л																																	
6ПСН 12.30.45-2П-1Л																																	
6ПСН 12.30.40-1П-1.1	5,98			5,98	0,55	3,18	3,73	9,71	4,40		4,40				3,20					3,20	0,40		0,40	0,16			0,16	8,16	17,87				
6ПСН 12.30.40-2П-1.1																																	
6ПСН 12.30.40-1П-1.1Л																																	
6ПСН 12.30.40-2П-1.1Л																																	
6ПСН 12.30.45-1П-1.1	5,98			5,98	0,62	3,58	4,20	10,18	4,40		4,40				3,20					3,20	0,44		0,44	0,16			0,16	8,20	18,38				
6ПСН 12.30.45-2П-1.1																																	
6ПСН 12.30.45-1П-1.1Л																																	
6ПСН 12.30.45-2П-1.1Л																																	
7ПСН 19.30.40-1П-2	1,00	3,64	19,84	24,48	6,88	6,38	13,26	37,74	8,40		8,40				3,20					3,20	0,80		0,80	0,16			0,16	12,56	50,30				
7ПСН 19.30.40-2П-2																																	
7ПСН 19.30.40-1П-2Л																																	
7ПСН 19.30.40-2П-2Л																																	
7ПСН 19.30.45-1П-2	0,98	3,52	19,84	24,34	7,13	7,14	14,27	38,61	8,40		8,40				3,20					3,20	0,88		0,88	0,16			0,16	12,64	51,25				
7ПСН 19.30.45-2П-2																																	
7ПСН 19.30.45-1П-2Л																																	
7ПСН 19.30.45-2П-2Л																																	

Взам. инв. N | Подп. и дата | Инв. N подл.

1.132.1-15.1 ОО.О.О.ОО РС

Лист 6

Марка элемента	Изделия арматурные							Всего, кг	Изделия закладные																		Всего, кг.	Общий расход, кг.
	Арматура класса								Арматура класса														Прокат марки					
	А-III				Вр-I				А-I			А-II			Ас-II						Вр-I			ВСт3пс6 ГОСТ 380-71*					
	ГОСТ 5781-82				ГОСТ 6727-80				ГОСТ 5781-82			ГОСТ 5781-82			ГОСТ 5781-82						ГОСТ 6727-80			ГОСТ 103-76					
	Ф6	Ф10	Ф12	Итого	Ф4	Ф5	Итого		Ф12		Итого	Ф10		Итого	Ф12	Ф14	Ф16	Ф18		Итого	Ф5		Итого	-6х30	-8х100		Итого		
8пси 24.30.40-1п-2	1,22	4,72	20,08	26,02	7,19	7,30	14,49	40,51	8,40		8,40				3,20					3,20	0,80		0,80	0,16			0,16	12,56	53,07
8пси 24.30.40-2п-2																												
8пси 24.30.40-1п-2л																												
8пси 24.30.40-2п-2л																												
8пси 24.30.45-1п-2	1,22	4,72	20,08	26,02	7,49	8,08	15,57	41,59	8,40		8,40				3,20					3,20	0,88		0,88	0,16			0,16	12,64	54,23
8пси 24.30.45-2п-2																												
8пси 24.30.45-1п-2л																												
8пси 24.30.45-2п-2л																												
9пси 25.30.40-1п-2	1,22	4,72	20,08	26,02	7,24	7,30	14,54	40,56	8,40		8,40				3,20					3,20	0,80		0,80	0,16			0,16	12,56	53,12
9пси 25.30.40-2п-2																												
9пси 25.30.40-1п-2л																												
9пси 25.30.40-2п-2л																												
9пси 25.30.45-1п-2	1,22	4,72	20,08	26,02	7,54	8,08	15,62	41,64	8,40		8,40				3,20					3,20	0,88		0,88	0,16			0,16	12,64	54,28
9пси 25.30.45-2п-2																												
9пси 25.30.45-1п-2л																												
9пси 25.30.45-2п-2л																												

Внесены изменения
Рук. гр. Ильина 24.12.86г.

Инв.N подл. | Подп. и дата | Взам. инв.N

1.132.1-15.1 00.0.0.00 РС

Лист 7

21074-01 99

Формат А3

№строки	Наименование материала и единица измерения	Код материала	Код ед. изм.	На марку: 1ПСН24.30.40-1П-1	1ПСН24.30.40-2П-1	1ПСН24.30.45-1П-1	1ПСН24.30.45-2П-1	1ПСН30.30.40-1П-1	1ПСН30.30.40-2П-1	1ПСН30.30.45-1П-1	1ПСН30.30.45-2П-1	1ПСН30.30.40-1П-2	1ПСН30.30.40-2П-2	1ПСН30.30.45-1П-2	1ПСН30.30.45-2П-2	1ПСН36.30.40-1П-2	1ПСН36.30.40-2П-2	1ПСН36.30.45-1П-2	1ПСН36.30.45-2П-2	
1	Сортовой прокат обыкновен-																			
2	ного качества	093000																		
3	Сталь арматурная класса А-I, кг		116	8,89	8,89	8,89	8,89	8,89	8,89	8,89	8,89	8,89	8,89	8,89	8,89	8,89	8,89	8,89	8,89	
4	Сталь арматурная класса А-II, кг	093009	116					2,99	2,99	2,99	2,99									
5	Сталь арматурная класса Ас-II, кг	093009	116	4,97	4,97	4,97	4,97	7,21	7,21	7,21	7,21	4,97	4,97	4,97	4,97	4,97	4,97	7,21	7,21	
6	Сталь арматурная класса А-III, кг	093004	116	5,60	5,60	5,60	5,60	6,24	6,24	6,24	6,24	12,97	12,97	12,97	12,97	14,77	14,77	14,77	14,77	
7	Итого сортового проката																			
8	обыкновенного качества, кг		116	19,46	19,46	19,46	19,46	25,33	25,33	25,33	25,33	26,83	26,83	26,83	26,83	28,63	28,63	30,87	30,87	
9	Сталь сортовая, кг	095000	116	0,16	0,16	0,16	0,16	3,96	3,96	3,96	3,96	0,16	0,16	0,16	0,16	0,16	0,16	0,16	0,16	
10	Итого стали в натуральной																			
11	массе, кг		116	19,62	19,62	19,62	19,62	29,29	29,29	29,29	29,29	26,98	26,98	26,98	26,98	28,79	28,79	31,03	31,03	
12	В том числе по укрупненному																			
13	сортаменту:																			
14	Сталь крупносортная, кг	093100																		
15		095100	116					3,80	3,80	3,80	3,80									
16	Сталь среднесортная, кг	093200																		
17		095200	116																	
18	Сталь мелкосортная, кг	093300																		
19		095300	116	14,02	14,02	14,02	14,02	19,25	19,25	19,25	19,25	20,40	20,40	20,40	20,40	21,94	21,94	24,18	24,18	
20	Катанка, кг	093400	116	5,60	5,60	5,60	5,60	6,24	6,24	6,24	6,24	6,58	6,58	6,58	6,58	6,85	6,85	6,85	6,85	
21	Металлоизделия промышлен-																			
22	ного назначения (метизы)																			
23	Проволока стальная низко-																			

Взам. инв. №

Подп. и дата

Инв. № подл.

Нач. отд.	Гуров	
Н. контр.	Ильина	
ГИП	Гуров	
Рук. гр.	Канина	
Ст. инж.	Артюшенко	
Ст. инж.	Тихоненко	
Ст. инж.	Галахова	
Ст. инж.	Лоскутова	

1.132.1-15.1 ОО.О.О.ОО РМ

Ведомость расхода материалов

Стадия	Лист	Листов
Р	1	20

ЛенЗНИИЭП

21074-01 100

Формат А3

N строки	Наименование материала и единица измерения	Код материала	Код ед. изм.	Кол. на марку: 1пси 24-30.40-1п-1	1пси 24-30.40-2п-1	1пси 24-30.45-1п-1	1пси 24-30.45-2п-1	1пси 30-30.40-1п-1	1пси 30-30.40-2п-1	1пси 30-30.45-1п-1	1пси 30-30.45-2п-1	1пси 30-30.40-1п-2	1пси 30-30.40-2п-2	1пси 30-30.45-1п-2	1пси 30-30.45-2п-2	1пси 36-30.40-1п-2	1пси 36-30.40-2п-2	1пси 36-30.45-1п-2	1пси 36-30.45-2п-2	
1	Углеродистая периодического																			
2	профиля Вр-I, кг	121400	116	6,15	6,15	6,86	6,86	7,74	7,74	8,64	8,64	12,87	12,87	13,84	13,84	14,36	14,36	15,46	15,46	
3	Итого металлоизделий промыш-																			
4	ленного назначения, кг		116	6,15	6,15	6,86	6,86	7,74	7,74	8,64	8,64	12,87	12,87	13,84	13,84	14,36	14,36	15,46	15,46	
5	Всего стали в натуральном																			
6	исчислении, кг		116	25,77	25,77	26,48	26,48	37,03	37,03	37,93	37,93	39,85	39,85	40,82	40,82	43,15	43,15	46,49	46,49	
7	Итого стали, приведенной к																			
8	стали класса А-I, кг		116	31,95	31,95	32,99	32,99	41,53	41,53	42,85	42,85	52,37	52,37	53,79	53,79	57,13	57,13	61,46	61,46	
9	То же, к стали марки Вст3, кг		116	0,16	0,16	0,16	0,16	3,96	3,96	3,96	3,96	0,16	0,16	0,16	0,16	0,16	0,16	0,16	0,16	
10	Всего стали, приведенной к																			
11	классам А-I, Вст3, кг		116	32,11	32,11	33,15	33,15	45,49	45,49	46,81	46,81	52,53	52,53	53,95	53,95	57,29	57,29	61,62	61,62	
12	Цемент	573000																		
13	Портландцемент	573110																		
14	М400	573112	168	0,68	0,71	0,72	0,76	0,81	0,85	0,91	0,96	0,59	0,62	0,66	0,70	0,72	0,76	0,81	0,85	
15	Цемент, приведенный к марке																			
16	М400, всего		168	0,68	0,71	0,72	0,76	0,81	0,85	0,91	0,96	0,59	0,62	0,66	0,70	0,72	0,76	0,81	0,85	
17																				
18																				
19																				
20																				
21																				
22																				
23																				
24																				

Инв. N подл. | Подп. и дата | Взам. инв. N

N строки	Наименование материала и единица измерения	Код материала	Код ед. изм.	Код на марку: 1ПСН30.30.40-1П-3	1ПСН30.30.40-2П-3	1ПСН30.30.40-1П-3А	1ПСН30.30.40-2П-3А	1ПСН30.30.45-1П-3	1ПСН30.30.45-2П-3	1ПСН30.30.45-1П-3А	1ПСН30.30.45-2П-3А	1ПСН36.30.40-1П-3	1ПСН36.30.40-2П-3	1ПСН36.30.40-1П-3А	1ПСН36.30.40-2П-3А	1ПСН36.30.45-1П-3	1ПСН36.30.45-2П-3	1ПСН36.30.45-1П-3А	1ПСН36.30.45-2П-3А	
1	Сортовой прокат обыкновен-																			
2	ного качества	093000																		
3	Сталь арматурная класса А-I, кг		116	8,89	8,89	8,89	8,89	8,89	8,89	8,89	8,89	8,89	8,89	8,89	8,89	8,89	8,89	8,89	8,89	
4	Сталь арматурная класса А-II, кг	093009	116	1,49	1,49	1,49	1,49	1,49	1,49	1,49	1,49	1,49	1,49	1,49	1,49	1,49	1,49	1,49	1,49	
5	Сталь арматурная класса Ас-II, кг	093009	116	3,23	3,23	3,23	3,23	4,97	4,97	4,97	4,97	4,97	4,97	4,97	4,97	4,97	4,97	4,97	4,97	
6	Сталь арматурная класса А-III, кг	093004	116	14,12	14,12	14,12	14,12	14,12	14,12	14,12	14,12	14,77	14,77	14,77	14,77	14,77	14,77	14,77	14,77	
7	Итого сортового проката																			
8	обыкновенного качества, кг		116	27,73	27,73	27,73	27,73	29,47	29,47	29,47	29,47	30,12	30,12	30,12	30,12	30,12	30,12	30,12	30,12	
9	Сталь сортовая, кг	095000	116	2,06	2,06	2,06	2,06	2,06	2,06	2,06	2,06	2,06	2,06	2,06	2,06	2,06	2,06	2,06	2,06	
10	Итого стали в натуральной																			
11	массе, кг		116	29,79	29,79	29,79	29,79	31,53	31,53	31,53	31,53	32,18	32,18	32,18	32,18	32,18	32,18	32,18	32,18	
12	В том числе по укрупненному																			
13	сортаменту:																			
14	Сталь крупносортная, кг	093100																		
15		095100	116	1,90	1,90	1,90	1,90	1,90	1,90	1,90	1,90	1,90	1,90	1,90	1,90	1,90	1,90	1,90	1,90	
16	Сталь среднесортная, кг	093200																		
17		095200	116																	
18	Сталь мелкосортная, кг	093300																		
19		095300	116	20,15	20,15	20,15	20,15	23,79	23,79	23,79	23,79	23,43	23,43	23,43	23,43	23,43	23,43	23,43	23,43	
20	Каканка, кг	093400	116	7,74	7,74	7,74	7,74	7,74	7,74	7,74	7,74	6,85	6,85	6,85	6,85	6,85	6,85	6,85	6,85	
21	Металлоизделия промышлен-																			
22	ного назначения (метизы)																			
23	Проволока стальная низко-																			

Взам. инв. №

Подп. и дата

Инв. № подл.

1.132.1-15.1 00.0.00 РМ

Лист 3

21074-01 102

Формат А3

N строки	Наименование материала и единица измерения	Код материала	Код ед. изм.	Кол. на марку: 1ПСН30.30.40-1П-3	1ПСН30.30.40-2П-3	1ПСН30.30.40-1П-3А	1ПСН30.30.40-2П-3А	1ПСН30.30.45-1П-3	1ПСН30.30.45-2П-3	1ПСН30.30.45-1П-3А	1ПСН30.30.45-2П-3А	1ПСН36.30.40-1П-3	1ПСН36.30.40-2П-3	1ПСН36.30.40-1П-3А	1ПСН36.30.40-2П-3А	1ПСН36.30.45-1П-3	1ПСН36.30.45-2П-3	1ПСН36.30.45-1П-3А	1ПСН36.30.45-2П-3А	
1	Углеродистая периодического																			
2	профиля Вр-I, кг	121400	116	14,21	14,21	14,21	14,21	15,26	15,26	15,26	15,26	15,14	15,14	15,14	15,14	16,20	16,20	16,20	16,20	
3	Итого металлизделий промыш-																			
4	ленного назначения, кг		116	14,21	14,21	14,21	14,21	15,26	15,26	15,26	15,26	15,14	15,14	15,14	15,14	16,20	16,20	16,20	16,20	
5	Всего стали в натуральном																			
6	исчислении, кг		116	44,00	44,00	44,00	44,00	46,79	46,79	46,79	46,79	47,32	47,32	47,32	47,32	48,38	48,38	48,38	48,38	
7	Итого стали, приведенной к																			
8	стали класса А-I, кг		116	55,68	55,68	55,68	55,68	59,33	59,33	59,33	59,33	60,09	60,09	60,09	60,09	61,64	61,64	61,64	61,64	
9	То же, к стали марки Вст3, кг		116	2,06	2,06	2,06	2,06	2,06	2,06	2,06	2,06	2,06	2,06	2,06	2,06	2,06	2,06	2,06	2,06	
10	Всего стали, приведенной к																			
11	классам А-I, Вст3, кг		116	57,74	57,74	57,74	57,74	61,39	61,39	61,39	61,39	62,15	62,15	62,15	62,15	63,70	63,70	63,70	63,70	
12	Цемент	573000																		
13	Портландцемент	573110																		
14	М400	573112	168	0,53	0,56	0,59	0,63	0,64	0,68	0,72	0,76	0,53	0,56	0,59	0,62	0,64	0,68	0,72	0,76	
15	Цемент, приведенный к																			
16	марке М400, всего		168	0,53	0,56	0,59	0,63	0,64	0,68	0,72	0,76	0,53	0,56	0,59	0,62	0,64	0,68	0,72	0,76	
17																				
18																				
19																				
20																				
21																				
22																				
23																				
24																				

Взам. инв. N

Подп. и дата

Инв. N подл.

N строки	Наименование материала и единица измерения	Код материала	Код ед. изм.	Кол. на марку 1ПСН 48.30.40-1П-4	1ПСН 48.30.40-2П-4	1ПСН 48.30.45-1П-4	1ПСН 48.30.45-2П-4	2ПСН 30.30.40-1П-1	2ПСН 30.30.40-2П-1	2ПСН 30.30.40-1П-1А	2ПСН 30.30.40-2П-1А	2ПСН 30.30.45-1П-1	2ПСН 30.30.45-2П-1	2ПСН 30.30.45-1П-1А	2ПСН 30.30.45-2П-1А	2ПСН 30.30.40-1П-2	2ПСН 30.30.40-2П-2	2ПСН-30.30.40-1П-2А	2ПСН 30.30.40-2П-2А	
1	Сортовой прокат обыкновенного																			
2	качества	093000																		
3	Сталь арматурная класса А-I, кг		116	11,19	11,19	11,19	11,19	8,89	8,89	8,89	8,89	8,89	8,89	8,89	8,89	8,89	8,89	8,89	8,89	
4	Сталь арматурная класса А-II, кг	093009	116	3,76	3,76	3,76	3,76	1,50	1,50	1,50	1,50	1,50	1,50	1,50	1,50					
5	Сталь арматурная класса Ас-II, кг	093009	116	14,42	14,42	14,42	14,42	7,21	7,21	7,21	7,21	7,21	7,21	7,21	7,21	4,97	4,97	4,97	4,97	
6	Сталь арматурная класса А-III, кг	093004	116	29,98	29,98	29,98	29,98	7,31	7,31	7,31	7,31	7,31	7,31	7,31	7,31	12,73	12,73	12,73	12,73	
7	Итого сортового проката																			
8	обыкновенного качества, кг		116	59,35	59,35	59,35	59,35	24,91	24,91	24,91	24,91	24,91	24,91	24,91	24,91	26,59	26,59	26,59	26,59	
9	Сталь сортовая, кг	095000	116	5,24	5,24	5,24	5,24	2,04	2,04	2,04	2,04	2,04	2,04	2,04	2,04	0,16	0,16	0,16	0,16	
10	Итого стали в натуральной																			
11	массе, кг		116	64,59	64,59	64,59	64,59	26,95	26,95	26,95	26,95	26,95	26,95	26,95	26,95	26,75	26,75	26,75	26,75	
12	В том числе по укрупненному																			
13	сортаменту:																			
14	Сталь крупносортная, кг	093100,																		
15		095100	116	5,02	5,02	5,02	5,02	1,88	1,88	1,88	1,88	1,88	1,88	1,88	1,88					
16	Сталь среднесортная, кг	093200,																		
17		095200	116																	
18	Сталь мелкосортная, кг	093300,																		
19		095300	116	49,87	49,87	49,87	49,87	17,76	17,76	17,76	17,76	17,76	17,76	17,76	17,76	20,20	20,20	20,20	20,20	
20	Катанка, кг	093400	116	9,70	9,70	9,70	9,70	7,31	7,31	7,31	7,31	7,31	7,31	7,31	7,31	6,55	6,55	6,55	6,55	
21	Металлоизделия промышлен-																			
22	ного назначения (метизы)																			
23	Проволока стальная низкоуглероди-																			
24	стая периодического профиля Вр-I, кг	121400	116	21,29	21,29	23,21	23,21	7,67	7,67	7,67	7,67	8,58	8,58	8,58	8,58	12,81	12,81	12,81	12,81	

Взам. инв. N | Подп. и дата | Инв. N подл.

N строки	Наименование материала и единица измерения	Код материала	Код ед. изм.	Кол. на марку 1пси 48.30.40-1п-4	1пси 48.30.40-2п-4	1пси 48.30.45-1п-4	1пси 48.30.45-2п-4	2пси 30.30.40-1п-1	2пси 30.30.40-2п-1	2пси 30.30.40-1п-1А	2пси 30.30.40-2п-1А	2пси 30.30.45-1п-1	2пси 30.30.45-2п-1	2пси 30.30.45-1п-1А	2пси 30.30.45-2п-1А	2пси 30.30.40-1п-2	2пси 30.30.40-2п-2	2пси 30.30.40-1п-2А	2пси 30.30.40-2п-2А	
1	Итого металлоизделий промыш-																			
2	ленного назначения, кг		116	21,29	21,29	23,21	23,21	7,67	7,67	7,67	7,67	8,58	8,58	8,58	8,58	12,81	12,81	12,81	12,81	
3	Всего стали в натуральном																			
4	исчислении, кг		116	85,88	85,88	87,80	87,80	34,62	34,62	34,62	34,62	35,53	35,53	35,53	35,53	39,56	39,56	39,56	39,56	
5	Итого стали, приведенной к																			
6	стали класса А-I, кг		116	107,36	107,36	110,18	110,18	34,63	34,63	34,63	34,63	35,97	35,97	35,97	35,97	51,93	51,93	51,93	51,93	
7	То же, к стали марки Вст3, кг		116	5,29	5,29	5,29	5,29	2,06	2,06	2,06	2,06	2,06	2,06	2,06	2,06	0,16	0,16	0,16	0,16	
8	Всего стали, приведенной																			
9	к стали класса А-I и марки																			
10	Вст 3, кг		116	112,65	112,65	115,47	115,47	36,69	36,69	36,69	36,69	38,03	38,03	38,03	38,03	52,09	52,09	52,09	52,09	
11	Цемент	573 000																		
12	Портландцемент	573 110																		
13	М 400, Т	573 112	168	0,98	1,03	1,11	1,18	0,79	0,84	0,79	0,84	0,89	0,95	0,89	0,95	0,58	0,61	0,58	0,61	
14	Цемент, приведенный к марке																			
15	М 400 (всего), Т		168	0,98	1,03	1,11	1,18	0,79	0,84	0,79	0,84	0,89	0,95	0,89	0,95	0,58	0,61	0,58	0,61	
16																				
17																				
18																				
19																				
20																				
21																				
22																				
23																				
24																				

Взам. инв. N | Подп. и дата | Инв. N подл.

1.132.1-15.1 00.0.0.00 РМ

Лист 6

Формат А3

N строки	Наименование материала и единица измерения	Код материала	Код ед. изм.	Кол. на марку 2ПСН38.30.45-1П-2	2ПСН30.30.45-2П-2	2ПСН30.30.45-1П-2Л	2ПСН30.30.45-2П-2Л	2ПСН31.30.40-1П-2	2ПСН31.30.40-2П-2	2ПСН31.30.40-1П-2Л	2ПСН31.30.40-2П-2Л	2ПСН31.30.45-1П-2	2ПСН31.30.45-2П-2	2ПСН31.30.45-1П-2Л	2ПСН31.30.45-2П-2Л	2ПСН30.30.40-1П-3	2ПСН30.30.40-2П-3	2ПСН30.30.40-1П-3Л	2ПСН30.30.40-2П-3Л	
1	Сортовой прокат обыкновенного																			
2	качества	093000																		
3	Сталь арматурная класса А-I, кг		116	8,89	8,89	8,89	8,89	8,89	8,89	8,89	8,89	8,89	8,89	8,89	8,89	8,89	8,89	8,89	8,89	
4	Сталь арматурная класса А-II, кг	093009	116													2,99	2,99	2,99	2,99	
5	Сталь арматурная класса Ас-II, кг	093009	116	4,97	4,97	4,97	4,97	4,97	4,97	4,97	4,97	4,97	4,97	4,97	4,97	4,97	4,97	4,97	4,97	
6	Сталь арматурная класса А-III, кг	093004	116	12,73	12,73	12,73	12,73	12,97	12,97	12,97	12,97	12,97	12,97	12,97	12,97	13,84	13,84	13,84	13,84	
7	Итого сортового проката																			
8	обыкновенного качества, кг		116	26,59	26,59	26,59	26,59	26,83	26,83	26,83	26,83	26,83	26,83	26,83	26,83	30,69	30,69	30,69	30,69	
9	Сталь сортовая, кг	095000	116	0,16	0,16	0,16	0,16	0,16	0,16	0,16	0,16	0,16	0,16	0,16	0,16	3,92	3,92	3,92	3,92	
10	Итого стали в натуральной																			
11	массе, кг		116	26,75	26,75	26,75	26,75	26,99	26,99	26,99	26,99	26,99	26,99	26,99	26,99	34,61	34,61	34,61	34,61	
12	в том числе по укрупненному																			
13	сортаменту:																			
14	Сталь крупносортная, кг	093100,																		
15		095100	116													3,76	3,76	3,76	3,76	
16	Сталь среднесортная, кг	093200,																		
17		095200	116																	
18	Сталь мелкосортная, кг	093300,																		
19		095300	116	20,20	20,20	20,20	20,20	20,40	20,40	20,40	20,40	20,40	20,40	20,40	20,40	23,19	23,19	23,19	23,19	
20	Катанка, кг	093400	116	6,55	6,55	6,55	6,55	6,59	6,59	6,59	6,59	6,59	6,59	6,59	6,59	7,66	7,66	7,66	7,66	
21	Металлоизделия промышленного																			
22	назначения (метизы)																			
23	Проволока стальная низкоуглеродистая																			
24	периодического профиля Вр-I, кг	121400	116	13,68	13,68	13,68	13,68	12,91	12,91	12,91	12,91	13,89	13,89	13,89	13,89	15,34	15,34	15,34	15,34	

Взам. инв. N | Подп. и дата | Инв. N подл.

N строки	Наименование материала и единица измерения	Код материала	Код ед. изм.	Кол. на марку 2ПСН30.30.45-1П-2	2ПСН30.30.45-2П-2	2ПСН30.30.45-1П-2Л	2ПСН30.30.45-2П-2Л	2ПСН31.30.40-1П-2	2ПСН31.30.40-2П-2	2ПСН31.30.40-1П-2Л	2ПСН31.30.40-2П-2Л	2ПСН 31.30.45-1П-2	2ПСН31.30.45-2П-2	2ПСН31.30.45-1П-2Л	2ПСН31.30.45-2П-2Л	2ПСН 30.30.40-1П-3	2ПСН30.30.40-2П-3	2ПСН30.30.40-1П-3Л	2ПСН30.30.40-2П-3Л	
1	Итого металлоизделий промыш-																			
2	ленного назначения, кг		116	13,68	13,68	13,68	13,68	12,91	12,91	12,91	12,91	13,89	13,89	13,89	13,89	15,34	15,34	15,34	15,34	
3	Всего стали в натуральном																			
4	исчислении, кг		116	40,43	40,43	40,43	40,43	39,90	39,90	39,90	39,90	40,88	40,88	40,88	40,88	49,95	49,95	49,95	49,95	
5	Итого стали, приведенной к																			
6	стали класса А-I, кг		116	53,21	53,21	53,21	53,21	52,43	52,43	52,43	52,43	53,87	53,87	53,87	53,87	60,86	60,86	60,86	60,86	
7	То же, к стали марки Вст 3, кг		116	0,16	0,16	0,16	0,16	0,16	0,16	0,16	0,16	0,16	0,16	0,16	0,16	3,96	3,96	3,96	3,96	
8	Всего стали, приведенной к																			
9	стали класса А-I и марки																			
10	Вст 3, кг		116	53,37	53,37	53,37	53,37	52,59	52,59	52,59	52,59	54,03	54,03	54,03	54,03	64,82	64,82	64,82	64,82	
11	Цемент	573000																		
12	портландцемент	573110																		
13	М400, т	573112	168	0,65	0,69	0,65	0,69	0,61	0,64	0,61	0,64	0,62	0,65	0,62	0,65	0,52	0,55	0,52	0,55	
14	Цемент приведенный к марке																			
15	М400, (всего) т.		168	0,65	0,69	0,65	0,69	0,61	0,64	0,61	0,64	0,62	0,65	0,62	0,65	0,52	0,55	0,52	0,55	
16																				
17																				
18																				
19																				
20																				
21																				
22																				

Взам. инв. N

Подп. и дата

Инв. N подл.

N строки	Наименование материала и единица измерения	Код материала	Код ед. изм.	Кол. на марку 2ПСН30.30.45-1П-3	2ПСН30.30.45-2П-3	2ПСН30.30.45-1П-3Л	2ПСН30.30.45-2П-3Л	3ПСН29.30.40-1П-3	3ПСН29.30.40-2П-3	3ПСН29.30.40-1П-3Л	3ПСН29.30.40-2П-3Л	3ПСН29.30.45-1П-3	3ПСН29.30.45-2П-3	3ПСН29.30.45-1П-3Л	3ПСН29.30.45-2П-3Л	3ПСН29.30.40-1П-2	3ПСН29.30.40-2П-2	3ПСН29.30.40-1П-2Л	3ПСН29.30.40-2П-2Л	
1	Сортовой прокат обыкновен-																			
2	ного качества	093000																		
3	Сталь арматурная класса А-I, кг		116	8,88	8,88	8,88	8,88	7,72	7,72	7,72	7,72	7,72	7,72	7,72	7,72	7,72	7,72	7,72	7,72	
4	Сталь арматурная класса А-II, кг	093009	116	2,98	2,98	2,98	2,98	1,49	1,49	1,49	1,49	1,49	1,49	1,49	1,49					
5	Сталь арматурная класса Ас-II, кг	093009	116	4,96	4,96	4,96	4,96	3,23	3,23	3,23	3,23	4,97	4,97	4,97	4,97	4,97	4,97	4,97	4,97	
6	Сталь арматурная класса А-III, кг	093004	116	13,83	13,83	13,83	13,83	14,12	14,12	14,12	14,12	14,12	14,12	14,12	14,12	12,96	12,96	12,96	12,96	
7	Итого сортового проката обык-																			
8	новенного качества, кг		116	30,65	30,65	30,65	30,65	26,56	26,56	26,56	26,66	28,30	28,30	28,30	28,30	25,65	25,65	25,65	25,65	
9	Сталь сортовая, кг	095000	116	3,96	3,96	3,96	3,96	2,04	2,04	2,04	2,04	2,04	2,04	2,04	2,04	0,16	0,16	0,16	0,16	
10	Итого стали в натуральной																			
11	массе, кг		116	34,61	34,61	34,61	34,61	28,60	28,60	28,60	28,60	30,34	30,34	30,34	30,34	25,81	25,81	25,81	25,81	
12	В том числе по укрупненно-																			
13	му сортаменту:																			
14	Сталь крупносортная, кг	093100																		
15		095100	116	3,80	3,80	3,80	3,80	1,88	1,88	1,88	1,88	1,88	1,88	1,88	1,88					
16	Сталь среднесортная, кг	093200																		
17		095200	116																	
18	Сталь мелкосортная, кг	093300																		
19		095300	116	23,18	23,18	23,18	23,18	18,98	18,98	18,98	18,98	20,72	20,72	20,72	20,72	19,22	19,22	19,22	19,22	
20	Катанка, кг	093400	116	7,63	7,63	7,63	7,63	7,74	7,74	7,74	7,74	7,74	7,74	7,74	7,74	6,59	6,59	6,59	6,59	
21	Металлоизделия промышлен-																			
22	ного назначения (метизы)																			
23																				
24																				

Инв. N подл. | Подп. и дата | Взам. инв. N

N строки	Наименование материала и единица измерения	Код материала	Код ед. изм.	Кол. на марку 2 ПСН 30.30.45-1П-3	2ПСН 30.30.45-2П-3	2ПСН 30.30.45-1П-3Л	2ПСН 30.30.45-2П-3Л	2ПСН 29.30.40-1П-3	3ПСН 29.30.40-2П-3	3ПСН 29.30.40-1П-3Л	3ПСН 29.30.40-2П-3Л	3ПСН 29.30.45-1П-3	3ПСН 29.30.45-2П-3	3ПСН 29.30.45-1П-3Л	3ПСН 29.30.45-2П-3Л	3ПСН 29.30.40-1П-2	3ПСН 29.30.40-2П-2	3ПСН 29.30.40-1П-2Л	3ПСН 29.30.40-2П-2Л	
1	Проволока стальная низко-																			
2	углеродистая периодического																			
3	профиля Вр-I, кг	121400	116	15,34	15,34	15,34	15,34	14,03	14,03	14,03	14,03	15,07	15,07	15,07	15,07	12,56	12,56	12,56	12,56	
4	Итого металлоизделий про-																			
5	мышленного назначения, кг		116	15,34	15,34	15,34	15,34	14,03	14,03	14,03	14,03	15,07	15,07	15,07	15,07	12,56	12,56	12,56	12,56	
6	Всего стали в натуральном																			
7	исчислении, кг		116	49,95	49,95	49,95	49,95	42,63	42,63	42,63	42,63	45,41	45,41	45,41	45,41	38,37	38,37	38,37	38,37	
8	Итого стали, приведенной к																			
9	стали класса А-I, кг		116	60,78	60,78	60,78	60,78	53,86	53,86	53,86	53,86	57,79	57,79	57,79	57,79	50,75	50,75	50,75	50,75	
10	То же, к стали марки Вст3, кг		116	3,96	3,96	3,96	3,96	2,06	2,06	2,06	2,06	2,06	2,06	2,06	2,06	0,16	0,16	0,16	0,16	
11	Всего стали, приведенной к																			
12	классам А-I, Вст3, кг		116	64,74	64,74	64,74	64,74	55,92	55,92	55,92	55,92	59,85	59,85	59,85	59,85	50,91	50,91	50,91	50,91	
13	Цемент	573000																		
14	Портландцемент	573110																		
15	М400	573112	168	0,59	0,62	0,59	0,62	0,51	0,54	0,51	0,54	0,57	0,60	0,57	0,60	0,57	0,60	0,57	0,60	
16	Цемент, приведенный к																			
17	марке М400, всего		168	0,69	0,62	0,59	0,62	0,51	0,54	0,51	0,54	0,57	0,60	0,57	0,60	0,57	0,60	0,57	0,60	
18																				
19																				
20																				
21																				
22																				
23																				
24																				

Инв. N подл. | Подп. и дата | Взам. инв. N

№строки	Наименование материала и единица измерения	Код материала	Код ед. изм.	Кол. на марку 3пси29.30.45-1п-2	3пси29.30.45-2п-2	3пси29.30.45-1п-2л	3пси29.30.45-2п-2л	4пси38.30.40-1п-2	4пси38.30.40-2п-2	4пси38.30.45-1п-2	4пси38.30.45-2п-2	5пси33.30.40-1п-1	5пси33.30.40-2п-1	5пси33.30.40-1п-1л	5пси33.30.40-2п-1л	5пси33.30.45-1п-1	5пси33.30.45-2п-1	5пси33.30.45-1п-1л	5пси33.30.45-2п-1л	
1	Сортовой прокат обыкновен-																			
2	ного качества	093000																		
3	Сталь арматурная класса А-I, кг		116	7,72	7,72	7,72	7,72	8,89	8,89	8,89	8,89	12,34	12,34	12,34	12,34	12,34	12,34	12,34	12,34	
4	Сталь арматурная класса А-II, кг	093009	116																	
5	Сталь арматурная класса Ас-II, кг	093009	116	4,97	4,97	4,97	4,97	4,97	4,97	4,97	4,97	7,21	7,21	7,21	7,21	10,24	10,24	10,24	10,24	
6	Сталь арматурная класса А-III, кг	093004	116	12,96	12,96	12,96	12,96	14,76	14,76	14,76	14,76	7,39	7,39	7,39	7,39	7,39	7,39	7,39	7,39	
7	Итого сортового проката																			
8	обыкновенного качества, кг		116	25,65	25,65	25,65	25,65	28,62	28,62	28,62	28,62	26,94	26,94	26,94	26,94	29,97	29,97	29,97	29,97	
9	Сталь сортовая, кг	095000	116	0,16	0,16	0,16	0,16	0,16	0,16	0,16	0,16	0,22	0,22	0,22	0,22	0,22	0,22	0,22	0,22	
10	Итого стали в натуральной																			
11	массе, кг		116	25,81	25,81	25,81	25,81	28,78	28,78	28,78	28,78	27,16	27,16	27,16	27,16	30,19	30,19	30,19	30,19	
12	В том числе по укрупнен-																			
13	ному сортаменту:																			
14	Сталь крупносортная, кг	093100																		
15		095100	116																	
16	Сталь среднесортная, кг	093200																		
17		095200	116																	
18	Сталь мелкосортная, кг	093300																		
19		095300	116	19,23	19,23	19,23	19,23	21,94	21,94	21,94	21,94	19,77	19,77	19,77	19,77	20,80	20,80	20,80	20,80	
20	Катанка, кг	093400	116	6,58	6,58	6,58	6,58	6,84	6,84	6,84	6,84	7,39	7,39	7,39	7,39	7,39	7,39	7,39	7,39	
21	Металлоизделия промышлен-																			
22	ного назначения (метизы)																			
23																				
24																				

Взам. инв. № | Подп. и дата | Инв. № подл.

N строки	Наименование материала и единица измерения	Код материала	Код ед. изм.	Кол. на марку 3ПСН29.30.45-1П-2	3ПСН29.30.45-2П-2	3ПСН29.30.45-1П-2Л	3ПСН29.30.45-2П-2Л	4ПСН38.30.40-1П-2	4ПСН38.30.40-2П-2	4ПСН38.30.45-1П-2	4ПСН38.30.45-2П-2	5ПСН33.30.40-1П-1	5ПСН33.30.40-2П-1	5ПСН33.30.40-1П-1Л	5ПСН33.30.40-2П-1Л	5ПСН33.30.45-1П-1	5ПСН33.30.45-2П-1	5ПСН33.30.45-1П-1Л	5ПСН33.30.45-2П-1Л	
1	Проволока стальная низко-																			
2	углеродистая периодического																			
3	профиля Вр-I, кг	121400	116	13,68	13,68	13,68	13,68	14,35	14,35	15,45	15,45	11,67	11,67	11,67	11,67	13,03	13,03	13,03	13,03	
4	Итого металлоизделий про-																			
5	мышленного назначения, кг		116	13,68	13,68	13,68	13,68	14,35	14,35	15,45	15,45	11,67	11,67	11,67	11,67	13,03	13,03	13,03	13,03	
6	Всего стали в натуральном																			
7	исчислении, кг		116	39,49	39,49	39,49	39,49	43,13	43,13	44,23	44,23	38,83	38,83	38,83	38,83	43,22	43,22	43,22	43,22	
8	Итого стали, приведенной к																			
9	стали класса А-I, кг		116	52,40	52,40	52,40	52,40	57,19	57,19	58,72	58,72	48,77	48,77	48,77	48,77	54,49	54,49	54,49	54,49	
10	То же, к стали марки ВСт3, кг		116	0,16	0,16	0,16	0,16	0,16	0,16	0,16	0,16	0,22	0,22	0,22	0,22	0,22	0,22	0,22	0,22	
11	Всего стали, приведенной к																			
12	классам А-I, ВСт3, кг		116	52,56	52,56	52,56	52,56	57,35	57,35	58,88	58,88	48,99	48,99	48,99	48,99	54,71	54,71	54,71	54,71	
13	Цемент	573000																		
14	Портландцемент	573110																		
15	М400, Т	573112	168	0,64	0,68	0,64	0,68	0,74	0,78	0,83	0,88	0,85	0,90	0,85	0,90	0,98	1,03	0,98	1,03	
16	Цемент, приведенный к																			
17	марке М400, всего, т.		168	0,64	0,68	0,64	0,68	0,74	0,78	0,83	0,88	0,85	0,90	0,85	0,90	0,98	1,03	0,98	1,03	
18																				
19																				
20																				
21																				
22																				
23																				
24																				

Взам. инв. N | Подп. и дата | Инв. N подл.

№ строки	Наименование материала и единица измерения	Код материала	Код ед. изм.	Кол. на марку 5ПСН 39.30.40-1П-1	5ПСН39.30.40-2П-1	5ПСН39.30.40-1П-1А	5ПСН39.30.40-2П-1А	5ПСН39.30.45-1П-1	5ПСН39.30.45-2П-1	5ПСН 39.30.45-1П-1А	5ПСН39.30.45-2П-1А	5ПСН33.30.40-1П-2	5ПСН33.30.40-2П-2	5ПСН33.30.40-1П-2А	5ПСН33.30.40-2П-2А	5ПСН33.30.45-1П-2	5ПСН33.30.45-2П-2	5ПСН33.30.45-1П-2А	5ПСН33.30.45-2П-2А	
1	Сортовой прокат обыкновенного	093000																		
2	качества																			
3	Сталь арматурная класса А-I, кг		116	12,34	12,34	12,34	12,34	12,34	12,34	12,34	12,34	12,34	12,34	12,34	12,34	12,34	12,34	12,34	12,34	
4	Сталь арматурная класса Ас-II, кг		116	10,24	10,24	10,24	10,24	13,94	13,94	13,94	13,94	4,97	4,97	4,97	4,97	7,21	7,21	7,21	7,21	
5	Сталь арматурная класса А-III, кг	093004	116	7,94	7,94	7,94	7,94	7,94	7,94	7,94	7,94	12,95	12,95	12,95	12,95	12,95	12,95	12,95	12,95	
6	Итого сортового проката обык-																			
7	новенного качества, кг		116	30,52	30,52	30,52	30,52	34,22	34,22	34,22	34,22	30,26	30,26	30,26	30,26	32,50	32,50	32,50	32,50	
8	Сталь сортовая, кг	095000	116	0,22	0,22	0,22	0,22	0,22	0,22	0,22	0,22	0,22	0,22	0,22	0,22	0,22	0,22	0,22	0,22	
9	Итого стали в натураль-																			
10	ной массе, кг		116	30,74	30,74	30,74	30,74	34,44	34,44	34,44	34,44	30,48	30,48	30,48	30,48	32,72	32,72	32,72	32,72	
11	В том числе по укрупнен-																			
12	ному сортаменту:																			
13	Сталь крупносортная, кг	093100																		
14		095100	116																	
15	Сталь среднесортная, кг	093200																		
16		095200	116					13,94	13,94	13,94	13,94									
17	Сталь мелкосортная, кг	093300																		
18		095300	116	22,81	22,81	22,81	22,81	12,56	12,56	12,56	12,56	23,87	23,87	23,87	23,87	26,16	26,16	26,16	26,16	
19	Катанка, кг	093400	116	7,92	7,92	7,92	7,92	7,92	7,92	7,92	7,92	6,59	6,59	6,59	6,59	6,59	6,59	6,59	6,59	
20	Металлоизделия промышлен-																			
21	ного назначения (метизы)																			
22	Проволока стальная низко-																			
23	углеродистая периодического																			
24	профиля Вр-I, кг	121400	116	12,64	12,64	12,64	12,64	14,07	14,07	14,07	14,07	16,65	16,65	16,65	16,65	18,15	18,15	18,15	18,15	

Инв.№ подл. | Подп. и дата | Взам. инв.№

N строки	Наименование материала и единица измерения	Код материала	Код ед. изм.	Кол. на марку 5ПСН39.30.40-1П-1	5ПСН 39.30.40-2П-1	5ПСН39.30.40-1П-1А	5ПСН39.30.40-2П-1А	5ПСН39.30.45-1П-1	5ПСН39.30.45-2П-1	5ПСН 39.30.45-1П-1А	5ПСН39.30.45-2П-1А	5ПСН 33.30.40-1П-2	5ПСН33.30.40-2П-2	5ПСН33.30.40-1П-2А	5ПСН 33.30.40-2П-2А	5ПСН33.30.45-1П-2	5ПСН33.30.45-2П-2	5ПСН33.30.45-1П-2А	5ПСН33.30.45-2П-2А	
1	Итого металлоизделий про-																			
2	мышленного назначения, кг		116	12,64	12,64	12,64	12,64	14,07	14,07	14,07	14,07	16,65	16,65	16,65	16,65	18,15	18,15	18,15	18,15	
3	Всего стали в натуральном																			
4	исчислении, кг		116	43,38	43,38	43,38	43,38	48,51	48,51	48,51	48,51	47,13	47,13	47,13	47,13	50,87	50,87	50,87	50,87	
5	Итого стали, приведенной																			
6	к стали класса А-I, кг		116	54,66	54,66	54,66	54,66	61,23	61,23	61,23	61,23	61,36	61,36	61,36	61,36	66,26	66,26	66,26	66,26	
7	То же, к стали марки																			
8	ВСт3, кг		116	0,22	0,22	0,22	0,22	0,22	0,22	0,22	0,22	0,22	0,22	0,22	0,22	0,22	0,22	0,22	0,22	
9	Всего стали, приведенной																			
10	к классу А-I и ВСт3, кг		116	54,88	54,88	54,88	54,88	61,45	61,45	61,45	61,45	61,58	61,58	61,58	61,58	66,48	66,48	66,48	66,48	
11	Цемент	573 000																		
12	Портландцемент	573 110																		
13	М400, Т	573 112	168	1,05	1,11	1,05	1,11	1,19	1,26	1,19	1,26	0,65	0,69	0,65	0,69	0,75	0,80	0,75	0,80	
14	Цемент, приведенный																			
15	к марке М400, всего, Т		168	1,05	1,11	1,05	1,11	1,19	1,26	1,19	1,26	0,65	0,69	0,65	0,69	0,75	0,80	0,75	0,80	
16																				
17																				
18																				
19																				
20																				
21																				
22																				
23																				
24																				

Инв.N подл. | Подп. и дата | Взам. инв.N

N строки	Наименование материала и единица измерения	Код материала	Код ед. изм.	Кол. на марку 5ПСН 39.30.40-1П-2	5ПСН 39.30.40-2П-2	5ПСН 39.30.40-1П-2Л	5ПСН 39.30.40-2П-2Л	5ПСН 39.30.45-1П-2	5ПСН 39.30.45-2П-2	5ПСН 39.30.45.1П-2Л	5ПСН 39.30.45-2П-2Л	6ПСН 12.30.40-1П-1	6ПСН-12.30.40-2П-1	6ПСН 12.30.40-1П-1Л	6ПСН 12.30.40-2П-1Л	6ПСН 12.30.45-1П-1	6ПСН 12.30.45-2П-1	6ПСН 12.30.45-1П-1Л	6ПСН 12.30.45-2П-1Л	
1	Сортовой прокат обыкновен-																			
2	ного качества	093000																		
3	Сталь арматурная класса А-I, кг		116	12,34	12,34	12,34	12,34	12,34	12,34	12,34	12,34	4,44	4,44	4,44	4,44	4,44	4,44	4,44	4,44	
4	Сталь арматурная класса А-II, кг		116	7,21	7,21	7,21	7,21	7,21	7,21	7,21	7,21	3,23	3,23	3,23	3,23	3,23	3,23	3,23	3,23	
5	Сталь арматурная класса А-III, кг	093004	116	16,18	16,18	16,18	16,18	16,18	16,18	16,18	16,18	6,10	6,10	6,10	6,10	6,10	6,10	6,10	6,10	
6	Итого сортового проката обык-																			
7	новенного качества, кг			35,73	35,73	35,73	35,73	35,73	35,73	35,73	35,73	13,77	13,77	13,77	13,77	13,77	13,77	13,77	13,77	
8	Сталь сортовая, кг	095000	116	0,22	0,22	0,22	0,22	0,22	0,22	0,22	0,22	0,16	0,16	0,16	0,16	0,16	0,16	0,16	0,16	
9	Итого стали в натуральной																			
10	массе, кг		116	35,95	35,95	35,95	35,95	35,95	35,95	35,95	35,95	13,93	13,93	13,93	13,93	13,93	13,93	13,93	13,93	
11	В том числе по укрупнен-																			
12	ному сортаменту:																			
13	сталь крупносортная, кг	093100																		
14		095100	116																	
15	Сталь среднесортная, кг	093200																		
16		095200	116																	
17	Сталь мелкосортная, кг	093300																		
18		095300	116	27,69	27,69	27,69	27,69	27,69	27,69	27,69	27,69	7,84	7,84	7,84	7,84	7,84	7,84	7,84	7,84	
19	Катанка, кг	093400	116	8,26	8,26	8,26	8,26	8,26	8,26	8,26	8,26	6,10	6,10	6,10	6,10	6,10	6,10	6,10	6,10	
20	Металлоизделия промышлен-																			
21	ного назначения (метизы)																			
22	Проволока стальная низко-																			
23	углеродистая периодического																			
24	профиля Вр-1, кг	121400	116	18,60	18,60	18,60	18,60	20,23	20,23	20,23	20,23	4,17	4,17	4,17	4,17	4,69	4,69	4,69	4,69	

Взам. инв. N | Подп. и дата | Инв. N подл.

№ строки	Наименование материала и единица измерения	Код материала		Кол. на марку																
				5ПСН39.30.40-1П-2	5ПСН39.30.40-2П-2	5ПСН39.30.40-1П-2Л	5ПСН39.30.40-2П-2Л	5ПСН39.30.45-1П-2	5ПСН39.30.45-2П-2	5ПСН39.30.45-1П-2Л	5ПСН39.30.45-2П-2Л	6ПСН12.30.40-1П-1	6ПСН12.30.40-2П-1	6ПСН12.30.40-1П-1Л	6ПСН12.30.40-2П-1Л	6ПСН12.30.45-1П-1	6ПСН12.30.45-2П-1	6ПСН12.30.45-1П-1Л	6ПСН12.30.45-1П-1Л	
1	Итого металлоизделий про-																			
2	мышленного назначения, кг		116	18,60	18,60	18,60	18,60	20,23	20,23	20,23	20,23	4,17	4,17	4,17	4,17	4,69	4,69	4,69	4,69	
3	Всего стали в натуральном																			
4	исчислении, кг		116	54,55	54,55	54,55	54,55	56,18	56,18	56,18	56,18	18,10	18,10	18,10	18,10	18,62	18,62	18,62	18,62	
5	Итого стали, приведенной																			
6	к стали класса А-I, кг		116	71,53	71,53	71,53	71,53	73,92	73,92	73,92	73,92	23,20	23,20	23,20	23,20	26,90	26,90	26,90	26,90	
7	То же, к стали марки																			
8	Вст3, кг		116	0,22	0,22	0,22	0,22	0,22	0,22	0,22	0,22	0,16	0,16	0,16	0,16	0,16	0,16	0,16	0,16	
9	Всего стали, приведенной																			
10	к классу А-I и Вст3, кг		116	71,75	71,75	71,75	71,75	74,14	74,14	74,14	74,14	23,36	23,36	23,36	23,36	27,06	27,06	27,06	27,06	
11	Цемент	573 000																		
12	портландцемент	573 110																		
13	М 400	573 112	168	0,83	0,88	0,83	0,88	0,95	1,00	0,95	1,00	0,34	0,35	0,34	0,35	0,37	0,39	0,37	0,39	
14	Цемент, приведенный																			
15	к марке М 400, всего		168	0,83	0,88	0,83	0,88	0,95	1,00	0,95	1,00	0,34	0,35	0,34	0,35	0,37	0,39	0,37	0,39	
16																				
17																				
18																				
19																				
20																				
21																				
22																				
23																				
24																				

Инв.№ подл. | Подп. и дата | Взам.инв.№

N строки	Наименование материала и единица измерения	Код материала	Код ед. изм.	Кол. на марку 6ПСН12.30.40-1П-1.1	6ПСН12.30.40-2П-1.1	6ПСН12.30.40-1П-1.1А	6ПСН12.30.40-2П-1.1А	6ПСН12.30.45-1П-1.1	6ПСН12.30.45-2П-1.1	6ПСН12.30.45-1П-1.1А	6ПСН12.30.45-2П-1.1А	7ПСН19.30.40-1П-2	7ПСН19.30.40-2П-2	7ПСН19.30.40-1П-2А	7ПСН19.30.40-2П-2А	7ПСН19.30.45-1П-2	7ПСН19.30.45-2П-2	7ПСН19.30.45-1П-2А	7ПСН19.30.45-2П-2А	
1	Сортовой прокат обыкновенного																			
2	качества	093000																		
3	Сталь арматурная класса А-I, кг		116	4,44	4,44	4,44	4,44	4,44	4,44	4,44	4,44	8,48	8,48	8,48	8,48	8,48	8,48	8,48	8,48	
4	Сталь арматурная класса А-II, кг	093009	116																	
5	Сталь арматурная класса Ас-II, кг	093009	116	3,23	3,23	3,23	3,23	3,23	3,23	3,23	3,23	3,23	3,23	3,23	3,23	3,23	3,23	3,23	3,23	
6	Сталь арматурная класса А-III, кг	093004	116	6,04	6,04	6,04	6,04	6,04	6,04	6,04	6,04	24,72	24,72	24,72	24,72	24,58	24,58	24,58	24,58	
7	Итого сортового проката																			
8	обыкновенного качества, кг		116	13,71	13,71	13,71	13,71	13,71	13,71	13,71	13,71	36,43	36,43	36,43	36,43	36,29	36,29	36,29	36,29	
9	Сталь сортовая, кг	095000	116	0,16	0,16	0,16	0,16	0,16	0,16	0,16	0,16	0,16	0,16	0,16	0,16	0,16	0,16	0,16	0,16	
10	Итого стали в натуральной																			
11	массе, кг		116	13,87	13,87	13,87	13,87	13,87	13,87	13,87	13,87	36,59	36,59	36,59	36,59	36,45	36,45	36,45	36,45	
12	В том числе по укрупненному																			
13	сортаменту:																			
14	Сталь крупносортная, кг	093100,																		
15		095100	116																	
16	Сталь среднесортная, кг	093200,																		
17		095200	116																	
18	Сталь мелкосортная, кг	093300,																		
19		095300	116	7,83	7,83	7,83	7,83	7,83	7,83	7,83	7,83	34,58	34,58	34,58	34,58	35,46	35,46	35,46	35,46	
20	Катанка, кг	093400	116	6,04	6,04	6,04	6,04	6,04	6,04	6,04	6,04	1,01	1,01	1,01	1,01	0,99	0,99	0,99	0,99	
21	Металлоизделия промышлен-																			
22	ного назначения (метизы)																			
23	Проволока стальная низкоуглеродис-																			
24	тая периодического профиля Вр-I, кг	121400	116	4,21	4,21	4,21	4,21	4,73	4,73	4,73	4,73	14,34	14,34	14,34	14,34	15,45	15,45	15,45	15,45	

Взам. инв. N | Подп. и дата | Инв. N подл.

№строки	Наименование материала и единица измерения	Код материала	Код ед. изм.	Кол. на марку 6ПСН12.30.40-1П-1.1	6ПСН12.30.40-2П-1.1	6ПСН12.30.40-1П-1.1А	6ПСН12.30.40-2П-1.1А	6ПСН12.30.45-1П-1.1	6ПСН12.30.45-2П-1.1	6ПСН12.30.45-1П-1.1А	6ПСН12.30.45-2П-1.1А	7ПСН19.30.40-1П-2	7ПСН19.30.40-2П-2	7ПСН19.30.40-1П-2А	7ПСН19.30.40-2П-2А	7ПСН19.30.45-1П-2	7ПСН19.30.45-2П-2	7ПСН19.30.45-1П-2А	7ПСН19.30.45-2П-2А	
1	Итого металлоизделий промыш-																			
2	ленного назначения, кг		116	4,21	4,21	4,21	4,21	4,73	4,73	4,73	4,73	14,34	14,34	14,34	14,34	15,45	15,45	15,45	15,45	
3	Всего стали в натуральном																			
4	исчислении, кг		116	18,08	18,08	18,08	18,08	18,60	18,60	18,60	18,60	50,93	50,93	50,93	50,93	51,90	51,90	51,90	51,90	
5	Итого стали, приведенной к																			
6	стали класса А-I, кг		116	23,18	23,18	23,18	23,18	23,94	23,94	23,94	23,94	68,82	68,82	68,82	68,82	70,25	70,25	70,25	70,25	
7	То же, к стали марки Вст3, кг		116	0,16	0,16	0,16	0,16	0,16	0,16	0,16	0,16	0,16	0,16	0,16	0,16	0,16	0,16	0,16	0,16	
8	Всего стали, приведенной к																			
9	стали класса А-I и марки																			
10	Вст 3, кг		116	23,34	23,34	23,34	23,34	24,10	24,10	24,10	24,10	68,98	68,98	68,98	68,98	70,41	70,41	70,41	70,41	
11	Цемент	573 000																		
12	Портландцемент	573 110																		
13	М 400, т	573 112	168	0,33	0,35	0,33	0,35	0,37	0,39	0,37	0,39	0,34	0,36	0,34	0,36	0,35	0,37	0,35	0,37	
14	Цемент, приведенный к																			
15	марке М 400, (всего) т		168	0,33	0,35	0,33	0,35	0,37	0,39	0,37	0,39	0,34	0,36	0,34	0,36	0,35	0,37	0,35	0,37	

Инв. N подл. | Подп. и дата | Взам. инв. №

№ строки	Наименование материала и единица измерения	Код материала	Код ед. изм.	Кол. на марку 8ПСН24.30.40-1П-2	8ПСН24.30.40-2П-2	8ПСН24.30.40-1П-2Л	8ПСН24.30.40-2П-2Л	8ПСН24.30.45-1П-2	8ПСН24.30.45-2П-2	8ПСН24.30.45-1П-2Л	8ПСН24.30.45-2П-2Л	9ПСН25.30.40-1П-2	9ПСН25.30.40-2П-2	9ПСН25.30.40-1П-2Л	9ПСН25.30.40-2П-2Л	9ПСН25.30.45-1П-2	9ПСН25.30.45-2П-2	9ПСН25.30.45-1П-2Л	9ПСН25.30.45-2П-2Л	
1	Сортовой прокат обыкновен-																			
2	ного качества	093000																		
3	Сталь арматурная класса А-I, кг		116	8,48	8,48	8,48	8,48	8,48	8,48	8,48	8,48	8,48	8,48	8,48	8,48	8,48	8,48	8,48	8,48	
4	Сталь арматурная класса А-II, кг	093009	116																	
5	Сталь арматурная класса Ас-II, кг	093009	116	3,23	3,23	3,23	3,23	3,23	3,23	3,23	3,23	3,23	3,23	3,23	3,23	3,23	3,23	3,23	3,23	
6	Сталь арматурная класса А-III, кг	093004	116	26,28	26,28	26,28	26,28	26,28	26,28	26,28	26,28	26,28	26,28	26,28	26,28	26,28	26,28	26,28	26,28	
7	Итого сортового проката																			
8	обыкновенного качества, кг		116	37,99	37,99	37,99	37,99	37,99	37,99	37,99	37,99	37,99	37,99	37,99	37,99	37,99	37,99	37,99	37,99	
9	Сталь сортовая, кг	095000	116	0,16	0,16	0,16	0,16	0,16	0,16	0,16	0,16	0,16	0,16	0,16	0,16	0,16	0,16	0,16	0,16	
10	Итого стали в натуральной																			
11	массе, кг		116	38,15	38,15	38,15	38,15	38,15	38,15	38,15	38,15	38,15	38,15	38,15	38,15	38,15	38,15	38,15	38,15	
12	в том числе по укрупнен-																			
13	ному сортаменту:																			
14	Сталь крупносортная, кг	093100	116																	
15		095100																		
16	Сталь среднесортная, кг	093200	116																	
17		095200																		
18	Сталь мелкосортная, кг	093300	116																	
19		095300		36,92	36,92	36,92	36,92	36,92	36,92	36,92	36,92	36,92	36,92	36,92	36,92	36,92	36,92	36,92	36,92	
20	Катанка, кг	093400	116	1,23	1,23	1,23	1,23	1,23	1,23	1,23	1,23	1,23	1,23	1,23	1,23	1,23	1,23	1,23	1,23	
21	Металлоизделия промышлен-																			
22	ного назначения (метизы)																			
23																				
24																				

Инв.№ подл. | Подп. и дата | Взам.инв.№

N строки	Наименование материала и единица измерения	Код Материала	Код ед. изм.	Кол. на марку 8пси24.30.40-1т-2	8пси24.30.40-2т-2	8пси24.30.40-1т-2л	8пси24.30.40-2т-2л	8пси24.30.45-1т-2	8пси24.30.45-2т-2	8пси24.30.45-1т-2л	8пси24.30.45-2т-2л	9пси25.30.40-1т-2	9пси25.30.40-2т-2	9пси25.30.40-1т-2л	9пси25.30.40-2т-2л	9пси25.30.45-1т-2	9пси25.30.45-2т-2	9пси25.30.45-1т-2л	9пси25.30.45-2т-2л	
1	Проволока стальная низко-																			
2	углеродистая периодического																			
3	профиля Вр-I, кг	121400	116	15,59	15,59	15,59	15,59	16,77	16,77	16,77	16,77	15,64	15,64	15,64	15,64	16,83	16,83	16,83	16,83	
4	Итого металлоизделий промыш-																			
5	ленного назначения, кг		116	15,59	15,59	15,59	15,59	16,77	16,77	16,77	16,77	15,64	15,64	15,64	15,64	16,83	16,83	16,83	16,83	
6	Всего стали в натуральном																			
7	исчислении, кг		116	53,74	53,74	53,74	53,74	54,92	54,92	54,92	54,92	53,79	53,79	53,79	53,79	54,98	54,98	54,98	54,98	
8	Итого стали, приведенной к																			
9	стали класса А-I, кг		116	72,45	72,45	72,45	72,45	74,13	74,13	74,13	74,13	72,70	72,70	72,70	72,70	74,30	74,30	74,30	74,30	
10	То же, к стали марки Ст3, кг		116	0,16	0,16	0,16	0,16	0,16	0,16	0,16	0,16	0,16	0,16	0,16	0,16	0,16	0,16	0,16	0,16	
11	Всего стали, приведенной к																			
12	классам А-I, Ст3, кг		116	72,61	72,61	72,61	72,61	74,29	74,29	74,29	74,29	72,86	72,86	72,86	72,86	74,46	74,46	74,46	74,46	
13	Цемент	573000																		
14	Портландцемент	573110																		
15	М400, т	573112	168	0,45	0,48	0,45	0,48	0,52	0,55	0,52	0,55	0,47	0,50	0,47	0,50	0,54	0,57	0,54	0,57	
16	Цемент, приведенный к																			
17	марке М400 (всего), т		168	0,45	0,48	0,45	0,48	0,52	0,55	0,52	0,55	0,47	0,50	0,47	0,50	0,54	0,57	0,54	0,57	
18																				

Инв.N подл. | Подп. и дата | Взам. инв.N