ТИПОВЫЕ КОНСТРУКЦИИ, ИЗДЕЛИЯ И УЗЛЫ ЗДАНИЙ И СООРУЖЕНИЙ

СЕРИЯ 3.006.1-3/83

СБОРНЫЕ ЖЕЛЕЗОБЕТОННЫЕ КОНСТРУКЦИИ ТОННЕЛЕЙ

ВЫПУСК 1-5

ТОННЕЛИ С ПРИМЕНЕНИЕМ УГОЛКОВЫХ СТЕНОВЫХ ЭЛЕМЕНТОВ
ПЛИТЫ ПЕРЕКРЫТИЯ
АРМАТУРНЫЕ ИЗДЕЛИЯ
РАБОЧИЕ ЧЕРТЕЖИ

20969 - 05

https://zavodjbi.com/

ТИПОВЫЕ КОНСТРУКЦИИ, ИЗДЕЛИЯ И УЗЛЫ ЗДАНИЙ И СООРУЖЕНИЙ

СЕРИЯ 3.006.1-3/83

СБОРНЫЕ ЖЕЛЕЗОБЕТОННЫЕ КОНСТРУКЦИИ ТОННЕЛЕЙ

ВЫПУСК 1-5

ТОННЕЛИ С ПРИМЕНЕНИЕМ УГОЛКОВЫХ СТЕНОВЫХ ЭЛЕМЕНТОВ
ПЛИТЫ ПЕРЕКРЫТИЯ
АРМАТУРНЫЕ ИЗДЕЛИЯ
РАБОЧИЕ ЧЕРТЕЖИ

РАЗРАБОТАНЫ ИНСТИТУТОМ МОСИНЖПРОЕКТ
ГЛАВАПУ МОСГОРИСПОЛКОМА

ГЛАВНЫЙ ИНЖЕНЕР ИНСТИТУТА САМОХВАЛОВ Ю.М.

ГЛАВНЫЙ ИНЖЕНЕР ПРОЕКТА ПЕРЕГУДОВА А.А.

УТВЕРЖДЕНЫ И ВВЕДЕНЫ
В ДЕЙСТВИЕ ГОССТРОЕМ СССР
С 01.05.86,
ПОСТАНОВЛЕНИЕ ОТ 19.12.85 №237

Обозначение	Наименование	Стр.
3.006.1-3/83.1-5-00.0 ТО	Техническое описание	3
3.006.1-3/83.1-5-01.0	Каркас плоский КР1-1... КР1-8	4
3.006.1-3/83.1-5-01.0 СБ	Каркас плоский КР1-1 ... КР1-8	
	Сборочный чертеж	5
3.006.1-3/83.1-5-02.0	Каркас плоский КР1-9... КР1-15	6
3.006.1-3/83.1-5-02.0 СБ	Каркас плоский КР1-9... КР1-15	
	Сборочный чертеж	7
3.006.1-3/83.1-5-03.0	Каркас плоский КР1-16... КР1-21	8
3.006.1-3/83.1-5-03.0 СБ	Каркас плоский КР1-16...КР1-21	
	Сборочный чертеж	9
3.006.1-3/83.1-5-04.0	Каркас плоский КР1-22...КР1-26	10
3.006.1-3/83.1-5-04.0 СБ	Каркас плоский КР1-22...КР1-26	
	Сборочный чертеж	11
3.006.1-3/83.1-5-05.0	Каркас плоский КР1-27...КР1-30	
3.006.1-3/83.1-5-05.0 СБ	Каркас плоский КР1-27... КР1-30	
	Сборочный чертеж	12
3.006.1-3/83.1-5-06.0	Каркас плоский КР1-31 ... КР1-35	13
3.006.1-3/83.1-5-06.0 СБ	Каркас плоский КР1-31... КР1-35	
	Сборочный чертеж	14
3.006.1-3/83.1-5-07.0	Каркас плоский КР2-1 ...КР2-3	15
3.006.1-3/83.1-5-07.0 СБ	Каркас плоский КР2-1 ... КР2-3	
	Сборочный чертеж	
3.006.1-3/83.1-5-08.0	Каркас плоский КР2-4... КР2-22	16
3.006.1-3/83.1-5-08.0 СБ	Каркас плоский КР2-4 ... КР2-22	
	Сборочный чертеж	17

Обозначение	Наименование	Стр.
3.006.1-3/83.1-5-09.0	Сетка арматурная С1 ...С12	18
3.006.1-3/83.1-5-09.0 СБ	Сетка арматурная С1 ...С12	
	Сборочный чертеж	19
3.006.1-3/83.1-5-10.0	Сетка арматурная С13...С19	20
3.006.1-3/83.1-5-10.0 СБ	Сетка арматурная С13 ...С19	
	Сборочный чертеж	21
3.006.1-3/83.1-5-11.0	Сетка арматурная С20 ...С45	22
3.006.1-3/83.1-5-11.0 СБ	Сетка арматурная С20 ...С45	
	Сборочный чертеж	23
3.006.1-3/83.1-5-12.0	Сетка арматурная С46...С63	24
3.006.1-3/83.1-5-12.0 СБ	Сетка арматурная С46...С63	
	Сборочный чертеж	25
3.006.1-3/83.1-5-13.0	Сетка арматурная С64 ...С69	
3.006.1-3/83.1-5-13.0 СБ	Сетка арматурная С64 ...С69	
	Сборочный чертеж	26
3.006.1-3/83.1-5-14.0	Сетка арматурная С70 ...С98	27-30
3.006.1-3/83.1-5-14.0 СБ	Сетка арматурная С70... С98	
	Сборочный чертеж	31
3.006.1-3/83.1-5-15.0	Сетка арматурная С99... С110	32
3.006.1-3/83.1-5-15.0 СБ	Сетка арматурная С99 ... С110	
	Сборочный чертеж	33
3.006.1-3/83.1-5-16.0	Сетка арматурная С111 ... С117	34
3.006.1-3/83.1-5-16.0 СБ	Сетка арматурная С111 ... С117	
	Сборочный чертеж	
3.006.1-3/83.1-5-17.0	Сетка арматурная С118	35

Взам. инв. № | Подпись и дата | Инв. № подл.

Нач. отд.	Козеева		
Гл. спец.	Афонин		
ГИП	Перегудова		

3.006.1-3/83.1-5-00.0

Содержание

Стадия	Лист	Листов
Р	1	3

Мосинжпроект

Взам. инв. № | Подпись и дата | Инв. № подл.

3.006.1-3/83.1-5-00.0

Лист 2

Обозначение	Наименование		Стр.
3.006.1-3/83.1-5-18.0	Сетка арматурная	С119...С130	36
3.006.1-3/83.1-5-18.0 СБ	Сетка арматурная	С119...С130	
	Сборочный чертеж		37
3.006.1-3/83.1-5-19.0	Сетка арматурная	С131...С143	38
3.006.1-3/83.1-5-19.0 СБ	Сетка арматурная	С131...С143	
	Сборочный чертеж		
3.006.1-3/83.1-5-20.0	Сетка арматурная	С144...С150	39
3.006.1-3/83.1-5-20.0 СБ	Сетка арматурная	С144...С150	
	Сборочный чертеж		
3.006.1-3/83.1-5-21.0	Стержень арматурный	СТ1...СТ3	
3.006.1-3/83.1-5-21.0 СБ	Стержень арматурный	СТ1...СТ3	
	Сборочный чертеж		40
3.006.1-3/83.1-5-22.0	Петля	М1...М5	
3.006.1-3/83.1-5-22.0 СБ	Петля	М1...М5	
	Сборочный чертеж		41
3.006.1-3/83.1-5-23.0	Петля	П1...П20	42
3.006.1-3/83.1-5-23.0СБ	Петля	П1...П20	
	Сборочный чертеж		43

Инв.№ подл. | Подпись и дата | Взам. инв.№

1. Общая часть

Настоящий выпуск серии 3.006.1-3/83 содержит рабочие чертежи арматурных изделий плит перекрытия тоннелей с применением уголковых стеновых элементов.

Состав серии и материалы для проектирования тоннелей приведены в выпуске 0, рабочие чертежи плит перекрытия-в выпуске 1-5.

2. Технические требования

2.1 Изготовление арматурных изделий должно производиться в соответствии с требованиями ГОСТ 10922-75 „Арматурные изделия и закладные детали сварные для железобетонных конструкций. Технические требования и методы испытаний" и „Инструкции по сварке соединений арматуры и закладных деталей железобетонных конструкций" (СН 393-78).

2.2. Плоские арматурные изделия следует изготовить с помощью контактной точечной сварки на многоточечных и одноточечных машинах.

Гнутье угловых сеток производить на специальных гибочных станках.

Приварка дополнительных стержней в отдельных сетках, как правило, производится при помощи одноточечных машин.

2.3 Классы и ГОСТ'ы арматурной стали указаны в выпуске 1-2 (лист 2 докум. 3.006.1-3/83.1-2-0.0 ТО).

Инв.№ подл. | Подпись и дата | Взам. инв.№

Нач.отд.	Козеева		
Гл.спец.	Афонин		
ГИП	Перегудова		

3.006.1-3/83.1-5-00.0 ТО

Техническое описание

Стадия	Лист	Листов
Р		1

Мосинжпроект

Инв.№ подл.	Подпись и дата	Взам.инв.№

Формат	Зона	Позиц.	Обозначение	Наименование	Кол. на исполн. -01.0 —	01	02	03	04	05	06	07			Примеч.
				Документация											
А4			3.006.1-3/83.1-5-01.0 СБ	Сборочный чертеж	X	X	X	X	X	X	X	X			
				Детали											
				Стержни											
				Сталь класса Вр-I ГОСТ 6727-80											
БЧ		1	3.006.1-3/83.1-5-00.1-039	⌀5 ℓ = 220	18	18									0,032кг
				Сталь класса А-III ГОСТ 5781-82											
			3.006.1-3/83.1-5-00.1 -125	⌀6 ℓ = 280				18	18						0,062кг
			-151	⌀8 ℓ = 280						21					0,11 кг
			-156	⌀8 ℓ = 220			21								0,087кг
			-176	⌀10 ℓ = 280							21	21			0,17 кг
				Сталь класса Вр-I ГОСТ6727-80											
БЧ		2	3.006.1-3/83.1-5-00.1 -044	⌀5 ℓ = 170	2	2									0,024кг

Нач.отд.	Козеева	
Гл.спец.	Афонин	
Н.контр.	Бударина	
Гл.инж.пр.	Перегудова	
Рук.гр.	Бурцев	
Инж.	Томашева	

3.006.1-3/83.1-5-01.0

Каркас плоский КР1-1 ... КР1-8

Стадия	Лист	Листов
Р	1	3

Мосинжпроект

Инв.№ подл.	Подпись и дата	Взам.инв.№

Формат	Зона	Позиц.	Обозначение	Наименование	Кол. на исполн. -01.0 —	01	02	03	04	05	06	07			Примеч.
				Сталь класса А-III ГОСТ 5781-82											
БЧ		2	3.006.1-3/83.1-5-00.1 -128	⌀6 ℓ = 230				2	2						0,051 кг
			-155	⌀8 ℓ = 230						2					0,091 кг
			-158	⌀8 ℓ = 170			2								0,067 кг
			-179	⌀10 ℓ = 230							2	2			0,14 кг
				Сталь класса А-I ГОСТ 5781-82											
БЧ		3	3.006.1-3/83.1-5-00.1 -057	⌀6 ℓ = 2780				1	1						0,62 кг
			-058	⌀6 ℓ = 2740	1	1									0,61 кг
			-071	⌀8 ℓ = 2780						1					1,10 кг
			-072	⌀8 ℓ = 2740			1								1,08 кг
			-086	⌀10 ℓ = 2780							1	1			1,72 кг

5 50-69602

3.006.1-3/83.1-5-01.0

Лист 2

Обозначение	Наименование	Кол. на испол.-01.0 –	01	02	03	04	05	06	07	Примеч.
	Сталь класса А-III ГОСТ 5781-82									
3.006.1-3/83.1-5-00.1 -163	∅10 ℓ=2740	1		1						1,69 кг
-190	∅12 ℓ=2740		1							2,43 кг
-201	∅14 ℓ=2780				1	1				3,36 кг
-218	∅16 ℓ=2780						1	1		4,39 кг
-219	∅16 ℓ=2740			1			1			4,33 кг
-251	∅20 ℓ=2780								1	6,87 кг
	Сталь класса А-III ГОСТ 5781-82									
3.006.1-3/83.1-5-00.1 -165	∅10 ℓ=2380	1								1,47 кг
-192	∅12 ℓ=2380		1		1					2,11 кг
-203	∅14 ℓ=2380					1				2,88 кг
-221	∅16 ℓ=2380			1			1			3,76 кг
-239	∅18 ℓ=2380							1	1	4,76 кг

Позиц.	Обозначение	Марка
4	3.006.1-3/83.1-5-00.1 -163	КР1-1
	-190	КР1-2
	-201	КР1-3
	-218	КР1-4
	-219	КР1-5
	-251	КР1-6
5	3.006.1-3/83.1-5-00.1 -165	КР1-7
	-192	КР1-8
	-203	
	-221	
	-239	

Формат Б4

Инв.№ подл. | Подпись и дата | Взам. инв.№

Лист 3

3.006.1-3/83.1-5-01.0

Рис.1

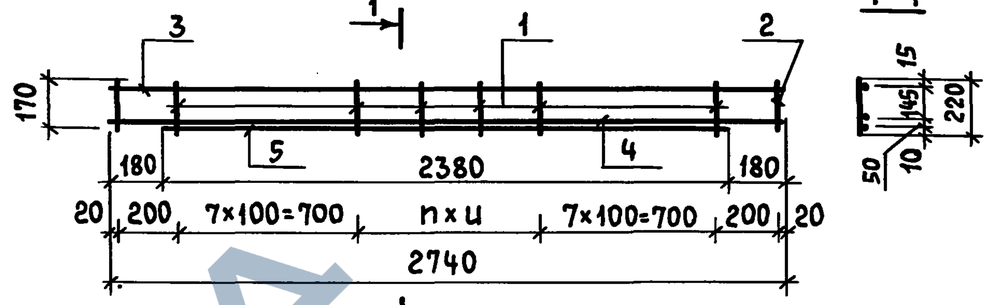

Рис.2

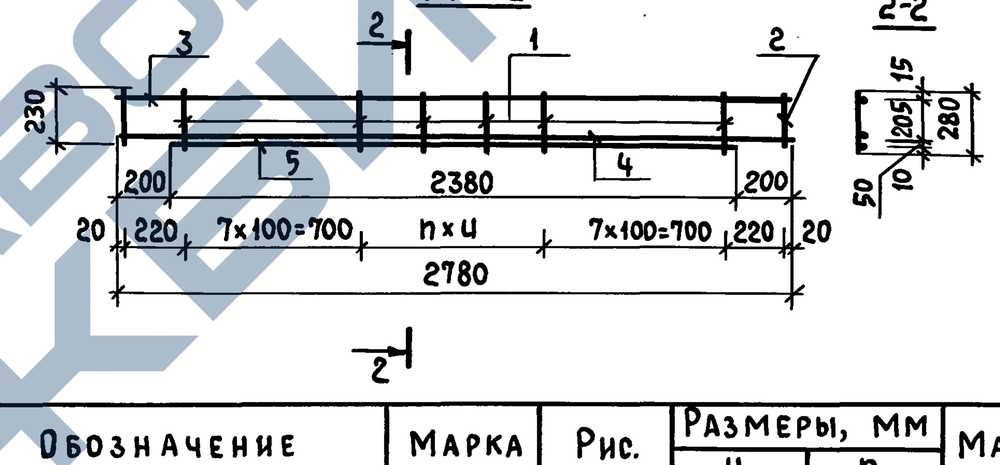

Обозначение	Марка	Рис.	Размеры, мм u	Размеры, мм n	Масса, кг
3.006.1-3/83.1-5-01.0	КР1-1	1	300	3	4,39
-01	КР1-2				5,77
-02	КР1-3		150	6	11,13
-03	КР1-4	2	300	3	7,31
-04	КР1-5				8,08
-05	КР1-6		150	6	11,74
-06	КР1-7				14,72
-07	КР1-8				17,20

Инв.№ подл. | Подпись и дата | Взам. инв.№

Нач.отд.	Козеева	
Гл.спец.	Афонин	
Н.контр.	Бударина	
Гл.инж.пр.	Перегудова	
Рук.гр.	Бурцев	
Инж.	Максимова	

3.006.1-3/83.1-5-01.0 СБ

Каркас плоский КР1-1 ... КР1-8
Сборочный чертеж

Стадия	Масса	Масштаб
Р	см. табл.	
Лист	Листов 1	

Мосинжпроект

Инв. № подл.	Подпись и дата	Взам. инв. №

Формат	Зона	Позиц.	Обозначение	Наименование	Кол. на испол. -02.0 —	01	02	03	04	05	06				Примеч.
				Документация											
А4			3.006.1-3/83.1-5-02.0 СБ	Сборочный чертеж	X	X	X	X	X	X	X				
				Детали											
				Стержни											
				Сталь класса Вр-I ГОСТ 6727-80											
Б4		1	3.006.1-3/83.1-5-00.1 - 035	⌀5 ℓ = 260							28				0,037 кг
			- 037	⌀5 ℓ = 240	24										0,035 кг
				Сталь класса А-III ГОСТ 5781-82											
			3.006.1-3/83.1-5-00.1 - 124	⌀6 ℓ = 300				24	24						0,067 кг
			- 127	⌀6 ℓ = 240		24									0,053 кг
			- 174	⌀10 ℓ = 300						24					0,19 кг
			- 178	⌀10 ℓ = 240			24								0,15 кг
				Сталь класса Вр-I ГОСТ 6727-80											
Б4		2	3.006.1-3/83.1-5-00.1 - 040	⌀5 ℓ = 210							2				0,030 кг
			- 042	⌀5 ℓ = 190	2										0,027 кг

Нач. отд.	Козеева	
Гл. спец.	Афонин	
Н. контр.	Бударина	
Гл. инж. пр.	Перегудова	
Рук. гр.	Бурцев	
Инж.	Томашева	

3.006.1-3/83.1-5-02.0

Каркас плоский КР1-9...КР1-15

Стадия	Лист	Листов
Р	1	3

Мосинжпроект

Инв. № подл.	Подпись и дата	Взам. инв. №

Формат	Зона	Позиц.	Обозначение	Наименование	Кол. на испол. -02.0 —	01	02	03	04	05	06				Примеч.
				Сталь класса А-III ГОСТ 5781-82											
Б4		2	3.006.1-3/83.1-5-00.1- 126	⌀6 ℓ = 250				2	2						0,056 кг
			- 129	⌀6 ℓ = 190		2									0,042 кг
			- 177	⌀10 ℓ = 250						2					0,15 кг
			- 180	⌀10 ℓ = 190			2								0,12 кг
				Сталь класса А-I ГОСТ 5781-82											
Б4		3	3.006.1-3/83.1-5-00.1 - 052	⌀6 ℓ = 3940							1				0,87 кг
			- 054	⌀6 ℓ = 3380				1	1						0,75 кг
			- 055	⌀6 ℓ = 3340	1	1									0,74 кг
			- 082	⌀10 ℓ = 3380						1					2,09 кг
			- 083	⌀10 ℓ = 3340			1								2,06 кг
				Сталь класса А-III ГОСТ 5781-82											
Б4		4	3.006.1-3/83.1-5-00.1 - 185	⌀12 ℓ = 3940							1				3,50 кг
			- 187	⌀12 ℓ = 3340	1										2,97 кг

3.006.1-3/83.1-5-02.0

Лист 2

20969-05 7

6

Инв. № подл.	Подпись и дата	Взам. инв. №

Формат	Зона	Позиц.	Обозначение	Наименование	Кол. на исполн. -02.0										Примеч.
					–	01	02	03	04	05	06				
Б4		4	3.006.1-3/83.1-5-00.1 - 200	Ø14 ℓ = 3340		1									4.04 кг
			- 216	Ø16 ℓ = 3380				1							5,34 кг
			- 234	Ø18 ℓ = 3380					1						6,76 кг
			- 235	Ø18 ℓ = 3340			1								6,68 кг
			- 249	Ø20 ℓ = 3380						1					8,35 кг
				Сталь класса А-III ГОСТ 5781-82											
Б4		5	3.006.1-3/83.1-5-00.1 - 188	Ø12 ℓ = 2980	1										2,65 кг
			- 198	Ø14 ℓ = 3580							1				4,33 кг
			- 217	Ø16 ℓ = 2980		1		1							4,71 кг
			- 236	Ø18 ℓ = 2980					1						5,96 кг
			- 250	Ø20 ℓ = 2980			1			1					7,36 кг
				Марка	КР1-9	КР1-10	КР1-11	КР1-12	КР1-13	КР1-14	КР1-15				

3.006.1-3/83.1-5-02.0 | Лист 3

Инв. № подл.	Подпись и дата	Взам. инв. №

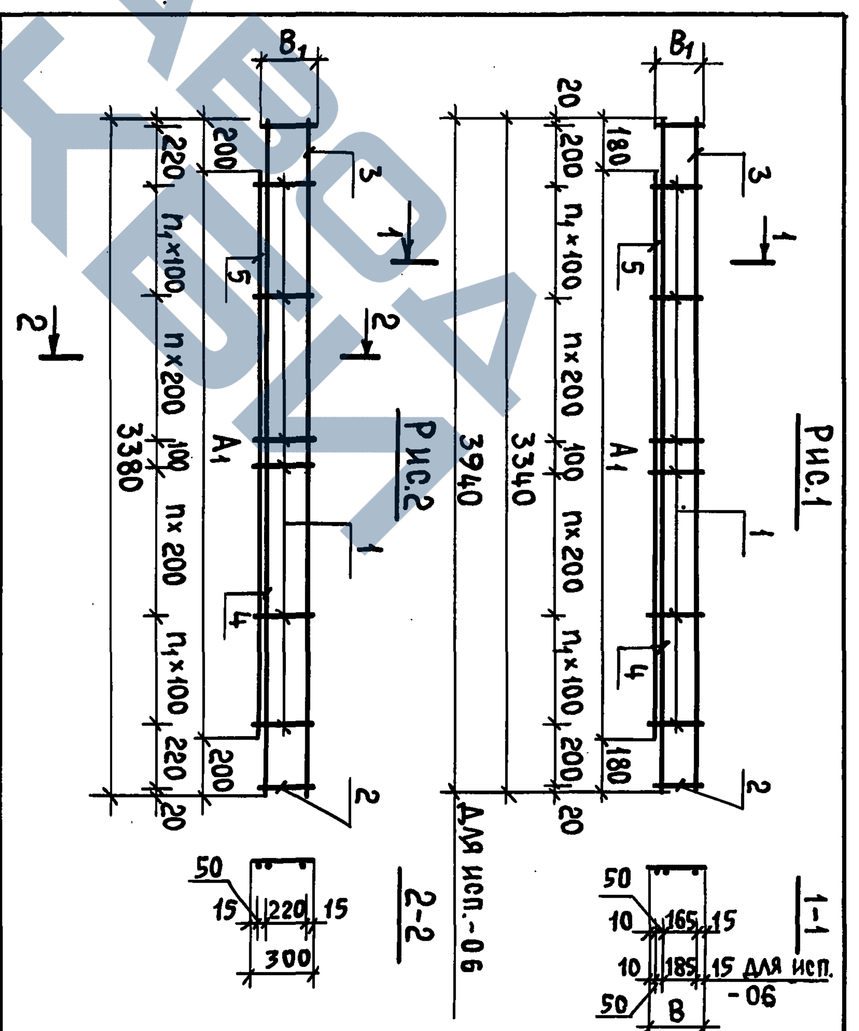

Обозначение	Марка	Рис.	Размеры, мм A_1	B	B_1	n	n_1	Масса, кг
3.006.1-3/83.1-5-02.0	КР1-9							7,25
-01	КР1-10	1		240	190			10,85
-02	КР1-11							19,94
-03	КР1-12		2980			3	8	12,52
-04	КР1-13	2		300	250			15,19
-05	КР1-14							22,66
-06	КР1-15	1	3580	260	210	4	9	9,80

Нач. отд.	Козеева	
Гл. спец.	Афонин	
Н. контр.	Бударина	
Гл. инж. пр.	Перегудова	
Рук. гр.	Бурцев	
Инж.	Томашева	

3.006.1-3/83.1-5-02.0 СБ

Каркас плоский КР1-9 ... КР1-15
Сборочный чертеж

Стадия	Масса	Масштаб
Р	см. табл.	
Лист	Листов 1	

Мосинжпроект

20969-05 8

Инв.№ подл.	Подпись и дата	Взам. инв.№

Формат	Зона	Позиц.	Обозначение	Наименование	Кол. на испол.-03.0 —	01	02	03	04	05					Примеч.
				Документация											
А4			3.006.1-3/83.1-5-03.0 СБ	Сборочный чертеж	X	X	X	X	X	X					
				Детали											
				Стержни											
				Сталь класса Вр-I ГОСТ 6727-80											
Б4		1	3.006.1-3/83.1-5-00.1 - 034	⌀5 ℓ=280					32						0,040 кг
				Сталь класса А-III ГОСТ 5781-82											
			3.006.1-3/83.1-5-00.1 -125	⌀6 ℓ= 280						32					0,062 кг
			-148	⌀8 ℓ= 320			28	28							0,13 кг
			-153	⌀8 ℓ= 260	28	28									0,10 кг
				Сталь класса Вр-I ГОСТ 6727-80											
Б4		2	3.006.1-3/83.1-5-00.1 - 038	⌀5 ℓ= 230					2						0,033 кг

Нач.отд.	Козеева	
Гл.спец.	Афонин	
Н. контр.	Бударина	
Гл.инж.пр.	Перегудова	
Рук. гр.	Бурцев	
Инж.	Томашева	

3.006.1-3/83.1-5-03.0

Каркас плоский КР1-16... КР1-21

Стадия	Лист	Листов
Р	1	3

Мосинжпроект

Инв.№ подл.	Подпись и дата	Взам. инв.№

Формат	Зона	Позиц.	Обозначение	Наименование	Кол. на испол.-03.0 —	01	02	03	04	05					Примеч.
				Сталь класса А-III ГОСТ 5781-82											
Б4		2	3.006.1-3/83.1-5-00.1 -128	⌀6 ℓ= 230						2					0,051 кг
			-152	⌀8 ℓ= 270			2	2							0,11 кг
			-157	⌀8 ℓ= 210	2	2									0,083 кг
				Сталь класса А-I ГОСТ 5781-82											
Б4		3	3.006.1-3/83.1-5-00.1 - 050	⌀6 ℓ=4540					1	1					1,01 кг
			-068	⌀8 ℓ=3980			1								1,57 кг
			-069	⌀8 ℓ=3940	1										1,56 кг
				Сталь класса А-III ГОСТ 5781-82											
			3.006.1-3/83.1-5-00.1 -135	⌀8 ℓ=3940		1									1,56 кг
			-184	⌀12 ℓ=3980				1							3,53 кг

3.006.1-3/83.1-5-03.0

Лист 2

20969-05 9

8

Инв. № подл.	Подпись и дата	Взам. инв. №

Формат	Зона	Позиц.	Обозначение	Наименование	Кол. на исполн. -03.0										Примеч.
					—	01	02	03	04	05					
				Сталь класса А-III ГОСТ 5781-82											
БЧ		4	3.006.1-3/83.1-5-00.1 - 196	Ø14 ℓ = 4540					1						5,49 кг
			- 212	Ø16 ℓ = 4540						1					7,17 кг
			- 215	Ø16 ℓ = 3940	1										6,23 кг
			- 230	Ø18 ℓ = 3980			1								7,96 кг
			- 232	Ø18 ℓ = 3940		1									7,88 кг
			- 248	Ø20 ℓ = 3980				1							9,83 кг
				Сталь класса А-III ГОСТ 5781-82											
БЧ		5	3.006.1-3/83.1-5-00.1 - 213	Ø16 ℓ = 4180					1	1					6,60 кг
			- 233	Ø18 ℓ = 3580	1	1	1	1							7,16 кг
				Марка	КР1-16	КР1-17	КР1-18	КР1-19	КР1-20	КР1-21					

3.006.1-3/83.1-5-03.0 Лист 3

Инв. № подл.	Подпись и дата	Взам. инв. №

Обозначение	Марка	Рис.	Размеры, мм A	A1	B	n	n1	Масса, кг
3.006.1-3/83.1-5-03.0	КР1-16	1	3940	3580	260	4	9	17,92
-01	КР1-17							19,57
-02	КР1-18	2	3980	3580	320			20,55
-03	КР1-19							24,38
-04	КР1-20	1	4540	4180	280	5	10	14,45
-05	КР1-21							16,87

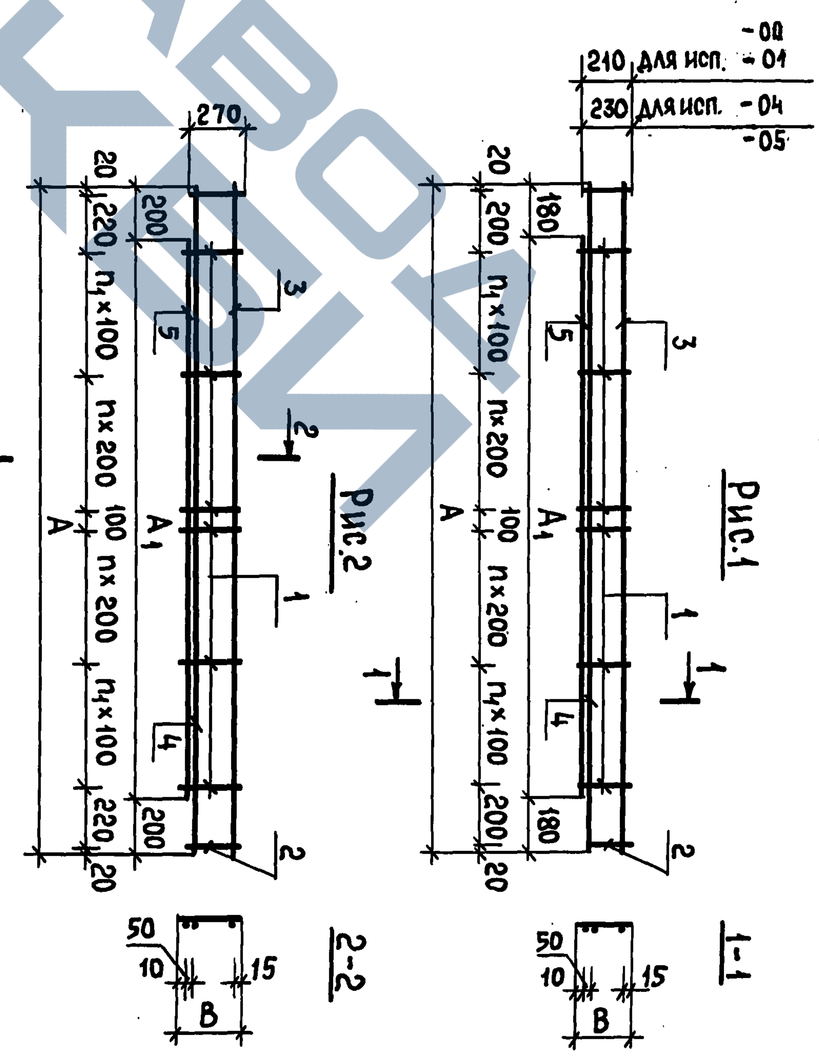

Нач. отд.	Козеева	
Гл. спец.	Афонин	
Н. контр.	Бударина	
Гл. инж. пр.	Перегудова	
Рук. гр.	Бурцев	
Инж.	Томашева	

3.006.1-3/83.1-5-03.0 СБ

Каркас плоский КР1-16... КР1-21

Стадия	Масса	Масштаб
Р	см. табл.	
Лист	Листов 1	

Мосинжпроект

20969-05 10

Инв. № подл.	Подпись и дата	Взам. инв. №

Формат	Зона	Позиц.	Обозначение	Наименование	Кол. на испол. - 04.0										Примеч.
					–	01	02	03	04						
				Документация											
А4			3.006.1-3/83.1-5-04.0 СБ	Сборочный чертеж	X	X	X	X	X						
				Детали											
				Стержни											
				Сталь класса Вр-I ГОСТ 6727-80											
Б4		1	3.006.1-3/83.1-5-00.1 -033	⌀5 ℓ = 300				36							0,043 кг
				Сталь класса А-III ГОСТ 5781-82											
			3.006.1-3/83.1-5-00.1 -124	⌀6 ℓ = 300					36						0,067 кг
			-146	⌀8 ℓ = 340	32	32									0,13 кг
			-172	⌀10 ℓ = 340			32								0,21 кг
				Сталь класса Вр-I ГОСТ 6727-80											
Б4		2	3.006.1-3/83.1-5-00.1 -036	⌀5 ℓ = 250				2							0,036 кг
				Сталь класса А-III ГОСТ 5781-82											
			3.006.1-3/83.1-5-00.1 -126	⌀6 ℓ = 250					2						0,056 кг
			-150	⌀8 ℓ = 290	2	2									0,11 кг
			-175	⌀10 ℓ = 290			2								0,18 кг

Нач. отд.	Козеева	
Гл. спец.	Афонин	
Н. контр.	Бударина	
Гл. инж. пр.	Деревудова	
Рук. гр.	Бурцев	
Инж.	Томашева	

3.006.1-3/83.1-5-04.0

Каркас плоский
КР1-22... КР1-26

Стадия	Лист	Листов
Р	1	2

Мосинжпроект

Инв. № подл.	Подпись и дата	Взам. инв. №

Формат	Зона	Позиц.	Обозначение	Наименование	Кол. на испол. - 04.0										Примеч.
					–	01	02	03	04						
				Сталь класса А-I ГОСТ 5781-82											
Б4		3	3.006.1-3/83.1-5-00.1 -048	⌀6 ℓ = 5180				1	1						1,15 кг
				Сталь класса А-III ГОСТ 5781-82											
			3.006.1-3/83.1-5-00.1 -133	⌀8 ℓ = 4580	1										1,81 кг
			-161	⌀10 ℓ = 4580		1									2,83 кг
			-210	⌀16 ℓ = 4580			1								7,24 кг
				Сталь класса А-III ГОСТ 5781-82											
Б4		4	3.006.1-3/83.1-5-00.1 -208	⌀16 ℓ = 5180				1	1						8,18 кг
			-228	⌀18 ℓ = 4580	1										9,16 кг
			-246	⌀20 ℓ = 4580		1	1								11,31 кг
				Сталь класса А-III ГОСТ 5781-82											
Б4		5	3.006.1-3/83.1-5-00.1 -209	⌀16 ℓ = 4780				1							7,55 кг
			-229	⌀18 ℓ = 4180	1	1									8,36 кг
			-227	⌀18 ℓ = 4780					1						9,56 кг
			-259	⌀25 ℓ = 4180			1								16,09 кг

Марка	КР1-22	КР1-23	КР1-24	КР1-25	КР1-26

3.006.1-3/83.1-5-04.0

Лист 2

Альбом 209602-50 ч.II

Рис.1

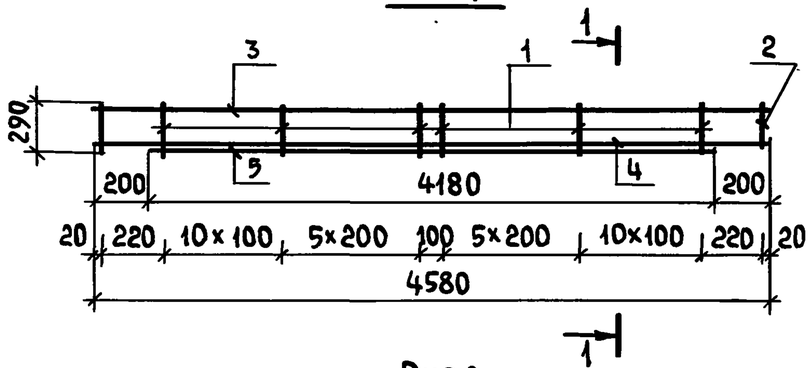

1-1

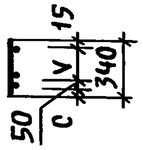

Рис.2

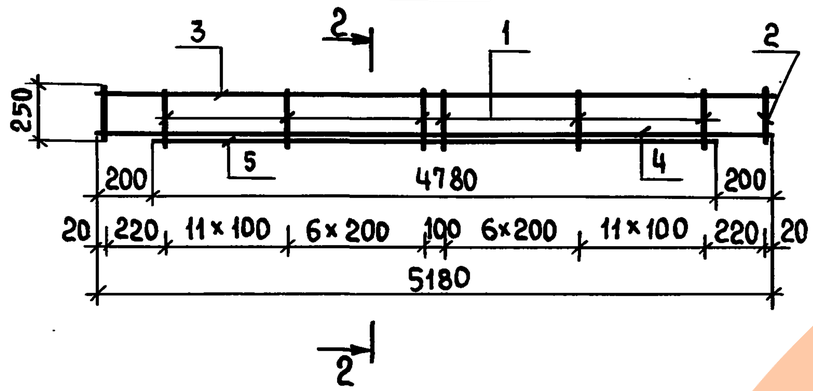

2-2

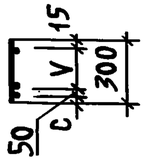

Обозначение	Марка	Рис.	Размеры, мм		Масса, кг
			c	V	
3.006.1-3/83.1-5-04.0	КР1-22	1	10	265	23,71
-01	КР1-23		15	260	26,88
-02	КР1-24				41,72
-03	КР1-25	2	10	225	18,50
-04	КР1-26				21,41

Нач.отд.	Козеева	
Гл.спец.	Афонин	
Н.контр.	Бударина	
Гл.инж.пр.	Перегудова	
Рук. гр.	Бурцев	
Инж.	Томашева	

3.006.1-3/83.1-5-04.0 СБ

Каркас плоский КР1-22...КР1-26

Стадия	Масса	Масштаб
Р	см. табл.	
Лист	Листов 1	

Мосинжпроект

Инв.№ подл. | Подпись и дата | Взам.инв.№

Наименование	Кол. на исполн. -05.0			Примеч.
	-01	02	03	
Документация				
Сборочный чертеж				
3.006.1-3/83.1-5-05.0 СБ				
Детали				
Стержни				
Сталь класса А-III ГОСТ 5781-82				0,15 кг
ℓ = 380	25	25		
Сталь класса А-III ГОСТ 5781-82				0,23 кг
ℓ = 380			25	
Сталь класса А-III ГОСТ 5781-82				0,13 кг
ℓ = 330	2	2		
Сталь класса А-III ГОСТ 5781-82				0,20 кг
ℓ = 330			2	
Сталь класса А-III ГОСТ 5781-82				2,08 кг
ℓ = 5260	1			
Сталь класса А-III ГОСТ 5781-82				3,25 кг
ℓ = 5260		1		
Сталь класса А-III ГОСТ 5781-82				4,67 кг
ℓ = 5260			1	

Обозначение	Поз.	Зона	Формат
3.006.1-3/83.1-5-05.0 СБ			А4
3.006.1-3/83.1-5-00.1 -145	1		Б4
-171			
3.006.1-3/83.1-5-00.1 -147	2		Б4
-173			
3.006.1-3/83.1-5-00.1 -131	3		Б4
-160			
-181			

3.006.1-3/83.1-5-05.0

Каркас плоский КР1-27...КР1-30

Стадия	Лист	Листов
Р	1	2

Мосинжпроект

Нач.отд.	Козеева	
Гл.спец.	Афонин	
Н.контр.	Бударина	
Гл.инж.пр.	Перегудова	
Рук. гр.	Бурцев	
Инж.	Томашева	

Позиция	Обозначение	Наименование	Кол. на испол.-05.0 –	01	02	03	Примеч
		ℓ=5260				1	10,52 кг
		Сталь класса А-III ГОСТ 5781-82					
		ℓ=5260	1	1			12,99 кг
		ℓ=5260			1	1	20,25 кг
		Сталь класса А-III ГОСТ 5781-82					
		ℓ=4780	1	1			11,81 кг
		ℓ=4780			1	1	14,24 кг
3	3.006.1-3/83.1-5-00.1-226	Ø18					
4	3.006.1-3/83.1-5-00.1-243	Ø20					
	-258	Ø25					
5	3.006.1-3/83.1-5-00.1-244	Ø20					
	-255	Ø22					

МАРКА: КР1-27 | КР1-28 | КР1-29 | КР1-30

3.006.1-3/83.1-5-05.0

Лист 2

Формат БЧ | Зона | Позиц.

Инв.№ подл. | Подпись и дата | Взам.инв.№

Рис.1

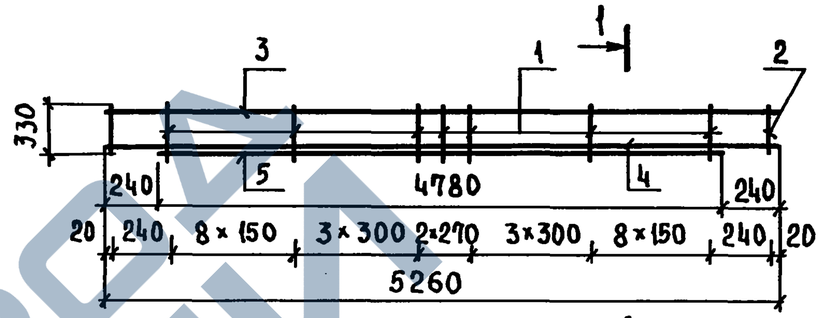

Рис.2

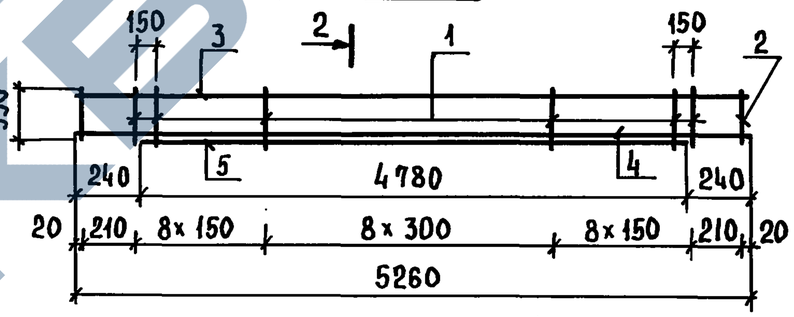

Обозначение	Марка	Рис.	Масса, кг
3.006.1-3/83.1-5-05.0	КР1-27	1	30,89
-01	КР1-28		33,48
-02	КР1-29		43,89
-03	КР1-30	2	51,16

Инв.№ подл. | Подпись и дата | Взам.инв.№

Нач.отд.	Козеева	
Гл.спец.	Афонин	
Н.контр.	Бударина	
Гл.инж.пр.	Перегудова	
Рук.гр.	Бурцев	
Инж.	Томашева	

3.006.1-3/83.1-5-05.0 СБ

Каркас плоский КР1-27...КР1-30

Стадия	Масса	Масштаб
Р	см. табл.	

Лист | Листов 1

Мосинжпроект

Инв.№подл.	Подпись и дата	Взам. инв.№

Формат	Зона	Позиц	Обозначение	Наименование	Кол. на испол. -06.0 –	01	02	03	04						Примеч.
				Документация											
А4			3.006.1-3/83.1-5-06.0 СБ	Сборочный чертеж	X	X	X	X	X						
				Детали											
				Стержни											
				Сталь класса А-I ГОСТ 5781-82											
БЧ		1	3.006.1-3/83.1-5-00.1 -081	Ø10 ℓ=4580		1									2,83 кг
				Сталь класса А-III ГОСТ 5781-82											
			3.006.1-3/83.1-5-00.1 -132	Ø8 ℓ=5180			1								2,05 кг
			-134	Ø8 ℓ=4540	1										1,79 кг
			-196	Ø14 ℓ=4540				1							5,49 кг
			-208	Ø16 ℓ=5180					1						8,18 кг

Нач.отд.	Козеева	
Гл.спец.	Афонин	
Н.контр.	Бударина	
Гл.инж.пр.	Перегудова	
Ст.инж.	Бударина	
Инж.	Максимова	

3.006.1-3/83.1-5-06.0

Каркас плоский КР1-31...КР1-35

Стадия	Лист	Листов
Р.	1	3

Мосинжпроект

Инв.№подл.	Подпись и дата	Взам. инв.№

Формат	Зона	Позиц	Обозначение	Наименование	Кол. на испол. - 06.0 –	01	02	03	04						Примеч.
				Сталь класса А-III ГОСТ 5781-82											
БЧ		2	3.006.1-3/83.1-5-00.1 -149	Ø8 ℓ=300			36		36						0,12 кг
			-151	Ø8 ℓ=280	32			32							0,11 кг
			-172	Ø10 ℓ=340		32									0,21 кг
				Сталь класса А-III ГОСТ 5781-82											
БЧ		3	3.006.1-3/83.1-5-00.1 -154	Ø8 ℓ=250			2		2						0,099кг
			-155	Ø8 ℓ=230	2			2							0,091кг
			-175	Ø10 ℓ=290		2									0,18 кг

3.006.1-3/83.1-5-06.0

Лист 2

20969-05 41

Инв.№ подл.	Подпись и дата	Взам. инв.№

Формат	Зона	Поз.	Обозначение	Наименование	Кол. на испол. -06.0										Примеч.
					–	01	02	03	04						
				Сталь класса А-III ГОСТ 5781-82											
Б4		4	3.006.1-3/83.1-5 – 00.1 – 245	Ø20 ℓ = 4660	1			1							11,51 кг
			– 254	Ø22 ℓ = 5290			1		1						15,76 кг
			– 256	Ø22 ℓ = 4690		1									13,98 кг
				Сталь класса А-III ГОСТ 5781-82											
Б4		5	3.006.1-3/83.1-5 –00.1 – 247	Ø20 ℓ = 4180	1			1							10,32 кг
			– 255	Ø22 ℓ = 4780			1		1						14,24 кг
			– 257	Ø22 ℓ = 4180		1									12,46 кг
				Марка	КР 1-31	КР 1-32	КР 1-33	КР 1-34	КР 1-35						

3.006.1-3/83.1-5-06.0 — Лист 3

Инв.№ подл.	Подпись и дата	Взам. инв.№

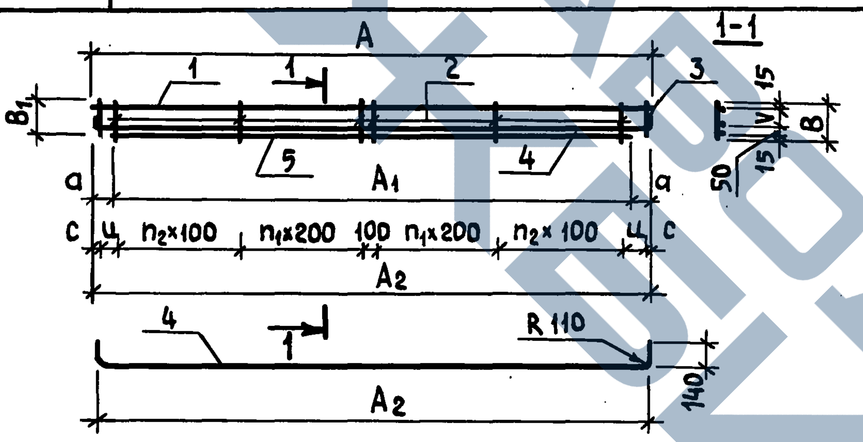

Обозначение	Марка	Размеры, мм											Масса, кг
		А	A_1	A_2	В	B_1	а	с	ц	V	n_1	n_2	
3.006.1-3/83.1-5-06.0	КР1-31	4540	4180	4520	280	230	170	10	200	200	5	10	27,32
-01	КР1-32	4580		4560	340	290	200		220	260			36,35
-02	КР1-33	5180	4780	5160	300	250	190	20		220	6	11	36,57
-03	КР1-34	4540	4180	4520	280	230	170	10	200	200	5	10	31,02
-04	КР1-35	5180	4780	5160	300	250	190	20	220	220	6	11	42,70

3.006.1-3/83.1-5-06.0 СБ

Нач.отд.	Козеева	
Гл.спец.	Афонин	
Н.контр.	Бударина	
Гл.инж.пр.	Перегудова	
Рук.гр.	Бурцев	
Ст. инж.	Бударина	
Инж.	Максимова	

Каркас плоский КР1-31...КР1-35 Сборочный чертеж

Стадия	Масса	Масштаб
Р	см. табл.	
Лист	Листов 1	

Мосинжпроект

20969-05 15

Формат	Зона	Поз.	Обозначение	Наименование	Кол	Примеч
				Детали		
				Сталь класса Вр-I ГОСТ 6727-80		
БЧ		1	3.006.1-3/83.1-5-00.1 – 007	ф5 ℓ=3040	2	0,44 кг
				Переменные данные для исполнений		
						КР 2-1
				Детали		
				Сталь класса Вр-1 ГОСТ 6727-80		
БЧ		2	3.006.1-3/83.1-5-00.1 -047	ф5 ℓ=140	16	0,02 кг
						КР 2-2
				Детали		
				Сталь класса Вр-1 ГОСТ 6727-80		
			3.006.1-3/83.1-5-00.1 – 045	ф5 ℓ=160	16	0,023 кг
						КР 2-3
				Детали		
				Сталь класса Вр-1 ГОСТ 6727-80		
			3.006.1-3/83.1-5-00.1 – 043	ф5 ℓ=180	16	0,026 кг

Инв.№подл. | Подпись и дата | Взам. инв.№

Нач.отд.	Козеева	
Гл.спец.	Афонин	
Н.контр.	Бударина	
Гл.инж.пр.	Перегудова	
Рук. гр.	Бурцев	
Ст. инж.	Бударина	
Инж.	Максимова	

3.006.1-3/83.1-5-07.0

Каркас плоский КР2-1... КР2-3

Стадия	Лист	Листов
Р		1

Мосинжпроект

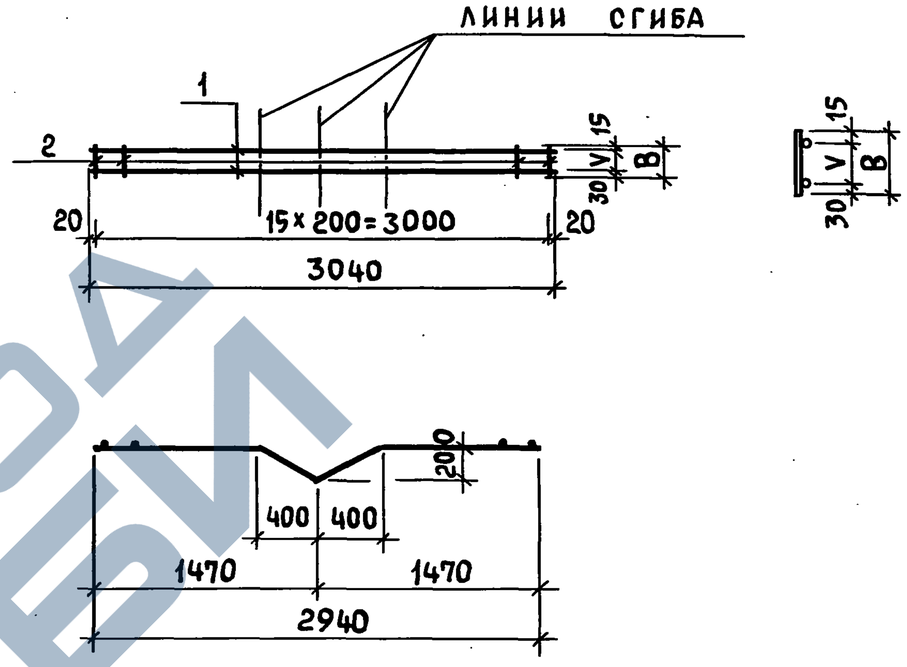

Обозначение	Марка	Размеры, мм B	Размеры, мм V	Масса, кг
3.006.1-3/83.1-5-07.0	КР 2-1	140	95	1,20
-01	КР 2-2	160	115	1,25
-02	КР2-3	180	135	1,30

Инв.№подл. | Подпись и дата | Взам. инв.№

Нач.отд.	Козеева	
Гл.спец	Афонин	
Н.контр.	Бударина	
Гл.инж.пр.	Перегудова	
Рук. гр.	Бурцев	
Ст. инж.	Бударина	
Инж.	Максимова	

3.006.1-3/83.1-5-07.0 СБ

Каркас плоский КР2-1... КР2-3 Сборочный чертеж

Стадия	Масса	Масштаб
Р	см. табл.	
Лист	Листов 1	

Мосинжпроект

Формат	Зона	Позиц.	Обозначение	Наименование	Кол. на испол.-08.0 —	01	02	03	04	05	06	07	08	09	10	11	12	13	14	15	16	17	18			Примечание
				Документация																						
А4			3.006.1-3/83.1-5-08.0 СБ	Сборочный чертеж																						
				Детали																						
				Стержни																						
				Сталь класса Вр-I ГОСТ 6727-80																						
Б4		1	3.006.1-3/83.1-5-00.1	-027 Ø5 ℓ=540																	2	2	2			0,078 кг
				Сталь класса А-I ГОСТ 5781-82																						
			3.006.1-3/83.1-5-00.1	-085 Ø10 ℓ=2930											2	2			2							1,81 кг
				-103 Ø12 ℓ=2930													2	2		2						2,60 кг
				-104 Ø12 ℓ=1430	2	2	2	2	2	2	2	2	2	2												1,27 кг
				Сталь класса Вр-I ГОСТ 6727-80																						
Б4		2	3.006.1-3/83.1-5-00.1	-033 Ø5 ℓ=300										8												0,043 кг
				-034 Ø5 ℓ=280									8													0,040 кг
				-035 Ø5 ℓ=260								8														0,037 кг
				-036 Ø5 ℓ=250							8															0,036 кг
				-037 Ø5 ℓ=240						8																0,035 кг
				-038 Ø5 ℓ=230					8																	0,033 кг
				-039 Ø5 ℓ=220				8												21						0,032 кг
				-040 Ø5 ℓ=210			8												21							0,030 кг
				-041 Ø5 ℓ=200		8																				0,029 кг
				-042 Ø5 ℓ=190	8																					0,027 кг
				-043 Ø5 ℓ=180																			3			0,026 кг
				-044 Ø5 ℓ=170														21								0,024 кг
				-045 Ø5 ℓ=160												21	21					3				0,023 кг
				-046 Ø5 ℓ=150											21											0,022 кг
				-047 Ø5 ℓ=140																	3					0,020 кг

Марка	КР2-4	КР2-5	КР2-6	КР2-7	КР2-8	КР2-9	КР2-10	КР2-11	КР2-12	КР2-13	КР2-14	КР2-15	КР2-16	КР2-17	КР2-18	КР2-19	КР2-20	КР2-21	КР2-22			

Инв.№ подл. | Подпись и дата | Взам.инв.№

Нач.отд.	Козеева	
Гл.спец.	Афонин	
Н.контр.	Бударина	
Гл.инж.пр	Перегудова	
Рук.гр.	Бурцев	
Ст. инж.	Бударина	
Инж.	Томашева	

3.006.1-3/83.1-5-08.0

Каркас плоский КР2-4 ... КР2-22

Стадия	Лист	Листов
Р		1

Мосинжпроект

Рис.1

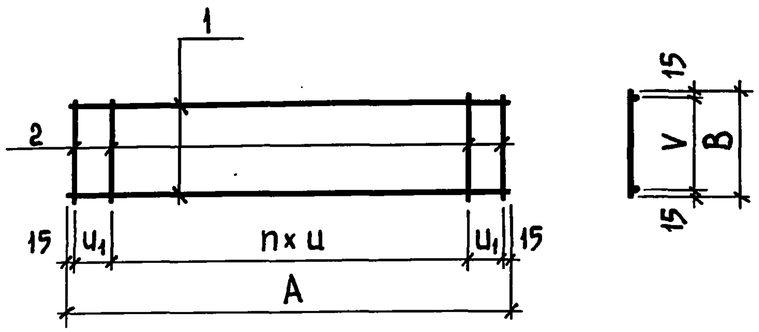

Рис.2

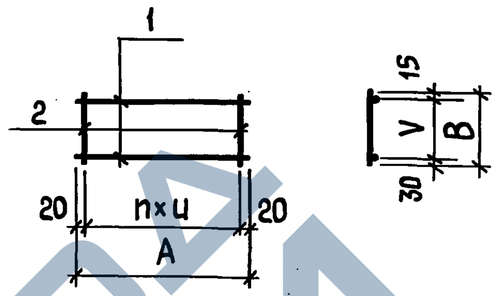

Обозначение	Марка	Рис.	Размеры, мм A	B	u	u_1	V	n	Масса, кг
3.006.1-3/83.1-5-08.0	КР2-4	1	1430	190	200	—	160	7	2,76
-01	КР2-5			200			170		2,77
-02	КР2-6			210			180		2,78
-03	КР2-7			220			190		2,80
-04	КР2-8			230			200		2,80
-05	КР2-9			240			210		2,82
-06	КР2-10			250			220		2,83
-07	КР2-11			260			230		2,84
-08	КР2-12			280			250		2,86
-09	КР2-13			300			270		2,88
-10	КР2-14		2930	150	150	100	120	18	4,08

Обозначение	Марка	Рис.	Размеры, мм A	B	u	u_1	V	n	Масса, кг
3.006.1-3/83.1-5-08.0 -11	КР2-15	1	2930	160	150	100	130	18	4,10
-12	КР2-16			160			130		5,68
-13	КР2-17			170			140		5,70
-14	КР2-18			210			180		4,25
-15	КР2-19			220			190		5,87
-16	КР2-20	2	540	140	250	—	95	2	0,22
-17	КР2-21			160		—	115		0,23
-18	КР2-22			180			135		0,23

Инв.№ подл. | Подпись и дата | Взам. инв.№

Нач.отд.	Козеева	
Гл.спец.	Афонин	
Н.контр.	Бударина	
Гл.инж.пр.	Перегудова	
Рук.гр.	Бурцев	
Ст. инж.	Бударина	
Инж.	Томашева	

3.006.1-3/83.1-5-08.0 СБ

Каркас плоский КР2-4 . КР2-22 Сборочный чертеж

Стадия	Масса	Масштаб
Р	см. табл.	
Лист	Листов 1	

Мосинжпроект

Инв.№ подл.	Подпись и дата	Взам. инв.№

Формат	Зона	Позиц.	Обозначение	Наименование	Кол. на испол. -09.0										Примеч.
					–	01	02	03	04	05	06	07	08		
				Документация											
А4			3.006.1-3/83.1-5-09.0 СБ	Сборочный чертеж	X	X	X	X	X	X	X	X	X		
				Детали											
				Стержни											
				Сталь класса Вр-I ГОСТ 6727-80											
Б4		1	3.006.1-3/83.1-5-00.1 -008	⌀5 ℓ = 2940	7			8			8				0,42 кг
				Сталь класса А-I ГОСТ 5781-82											
			3.006.1-3/83.1-5-00.1 -070	⌀8 ℓ = 2940		7	7		8	8		8	9		1,16 кг
				Сталь класса Вр-I ГОСТ 6727-80											
Б4		2	3.006.1-3/83.1-5-00.1 -012	⌀5 ℓ = 2180							15				0,31 кг

Нач.отд	Козеева	
Гл.спец	Афонин	
Н. контр.	Бударина	
Гл.инж.пр.	Перегудова	
Рук. гр	Бурцев	
Ст. инж	Бударина	
Инж.	Максимова	

3.006.1-3/83.1-5-09.0

Сетка арматурная С1 ... С12

Стадия	Лист	Листов
Р	1	3

Мосинжпроект

Инв.№ подл.	Подпись и дата	Взам. инв.№

Формат	Зона	Позиц.	Обозначение	Наименование	Кол. на испол. -09.0										Примеч.
					–	01	02	03	04	05	06	07	08		
Б4		2	3.006.1-3/83.1-5-00.1 -013	⌀5 ℓ = 1880	16										0,27 кг
				Сталь класса А-III ГОСТ 5781-82											
			3.006.1-3/83.1-5-00.1 -166	⌀10 ℓ = 2140				15							1,32 кг
			-202	⌀14 ℓ = 2440									15		2,95 кг
			-222	⌀16 ℓ = 2180						16					3,44 кг
			-223	⌀16 ℓ = 2140					16						3,38 кг
			-224	⌀16 ℓ = 1880		15									2,97 кг
			-242	⌀18 ℓ = 1880			15								3,76 кг
			-253	⌀20 ℓ = 2180								15			5,38 кг

Марка	С1	С2	С3	С4	С5	С6	С7	С8	С9		

3.006.1-3/83.1-5-09.0

Лист 2

Альбом 3.006.1-3/83.1-5 09.0 Альбом 19

Позиция	Обозначение	Наименование	Кол. на испол. -09.0			Примеч.
			09	10	11	
		Документация				
А4	3.006.1-3/83.1-5-09.0 СБ	Сборочный чертеж				
		Детали				
		Стержни				
		Сталь класса Вр-I ГОСТ 6727-80				
БЧ	3.006.1-3/83.1-5-00.1 -008	Ø5 ℓ= 2940			9	0,42 кг
		Сталь класса А-I ГОСТ 5781-82				
	3.006.1-3/83.1-5-00.1 -070	Ø8 ℓ= 2940	9	9		1,16 кг
		Сталь класса Вр-I ГОСТ 6727-80				
БЧ	3.006.1-3/83.1-5-00.1 -011	Ø5 ℓ= 2480			16	0,36 кг
		Сталь класса А-III ГОСТ 5781-82				
	3.006.1-3/83.1-5-00.1 -237	Ø18 ℓ= 2480		16		4,96 кг
	-238	Ø18 ℓ= 2440	15			4,88 кг
		Марка	С 10	С 11	С 12	

Инв.№ подл. | Подпись и дата | Взам. инв.№

3.006.1-3/83.1-5-09.0

Лист 3

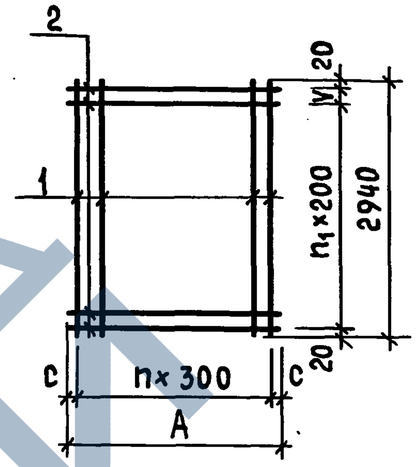

Обозначение	Марка	Размеры, мм A	c	V	n	n_1	Масса, кг
3.006.1-3/83.1-5-09.0	С 1	1880	40	100	6	14	7,26
-01	С 2			300		13	52,67
-02	С 3						64,52
-03	С 4	2140	20		7		23,16
-04	С 5			100		14	63,36
-05	С 6	2180	40				64,32
-06	С 7			300		13	8,01
-07	С 8						89,98
-08	С 9	2440	20		8		54,69
-09	С 10						83,64
-10	С 11	2480	40	100		14	89,80
-11	С 12						9,54

Инв.№ подл. | Подпись и дата | Взам. инв.№

Нач.отд.	Козеева	
Гл.спец.	Афонин	
Н.контр.	Бударина	
Гл.инж.пр	Перегудова	
Рук. гр.	Бурцев	
Ст. инж.	Бударина	
Инж.	Томашева	

3.006.1-3/83.1-5-09.0 СБ

Сетка арматурная С1...С12
Сборочный чертеж

Стадия	Масса	Масштаб
Р	см. табл.	
Лист	Листов 1	

Мосинжпроект

Инв.№ подл.	Подпись и дата	Взам. инв.№

Формат	Зона	Поз.	Обозначение	Наименование	Кол. на исполн.-10.0 —	01	02								Примеч.
				Документация											
А4			3.006.1-3/83.1-5-10.0 СБ	Сборочный чертеж	X	X	X								
				Детали											
				Стержни											
				Сталь класса Вр-I ГОСТ 6727-80											
Б4		1	3.006.1-3/83.1-5-00.1 -008	Ø5 ℓ = 2940			8								0,42 кг
				Сталь класса А-I ГОСТ 5781-82											
			3.006.1-3/83.1-5-00.1 -070	Ø8 ℓ = 2940	7	7									1,16 кг
				Сталь класса А-III ГОСТ 5781-82											
Б4		2	3.006.1-3/83.1-5-00.1 -193	Ø12 ℓ = 2140			18								1,90 кг
			-205	Ø14 ℓ = 1880		18									2,27 кг
			-206	Ø14 ℓ = 1840	18										2,23 кг
				Марка	С 13	С 14	С 15								

Нач. отд.	Козеева	
Гл. спец.	Афонин	
Н. контр.	Бударина	
Гл. инж. пр.	Перегудова	
Рук. гр.	Бурцев	
Ст. инж.	Бударина	
Инж.	Максимова	

3.006.1-3/83.1-5-10.0

Сетка арматурная С 13 ... С 19

Стадия	Лист	Листов
Р	1	2

Мосинжпроект

Инв.№ подл.	Подпись и дата	Взам. инв.№

Формат	Зона	Поз.	Обозначение	Наименование	Кол. на исполн.-10.0 03	04	05	06							Примеч.
				Документация											
А4			3.006.1-3/83.1-5-10.0 СБ	Сборочный чертеж											
				Детали											
				Стержни											
				Сталь класса Вр-I ГОСТ 6727-80											
Б4		1	3.006.1-3/83.1-5-00.1 -008	Ø5 ℓ = 2940		9									0,42 кг
				Сталь класса А-I ГОСТ 5781-82											
			3.006.1-3/83.1-5-00.1 -070	Ø8 ℓ = 2940	8		9	9							1,16 кг
				Сталь класса А-III ГОСТ 5781-82											
Б4		2	3.006.1-3/83.1-5-00.1 -164	Ø10 ℓ = 2440		18									1,51 кг
			-222	Ø16 ℓ = 2180	18										3,44 кг
			-237	Ø18 ℓ = 2480			18								4,96 кг
			-252	Ø20 ℓ = 2480				18							6,13 кг
				Марка	С 16	С 17	С 18	С 19							

3.006.1-3/83.1-5-10.0

Лист 2

20969-05 21

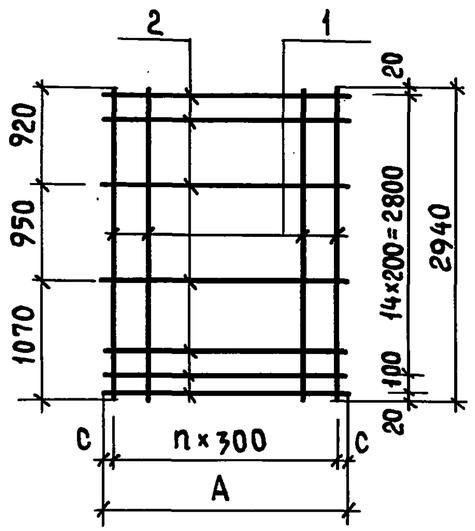

Обозначение	Марка	Размеры, мм A	Размеры, мм c	n	Масса, кг
3.006.1-3/83.1-5-10.0	С13	1840	20	6	48,26
-01	С14	1880	40	6	48,98
-02	С15	2140	20	7	37,56
-03	С16	2180	40	7	71,20
-04	С17	2440	20	8	30,96
-05	С18	2480	40	8	99,72
-06	С19	2480	40	8	120,78

Инв.№ подл. | Подпись и дата | Взам. инв.№

Нач.отд.	Козеева	
Гл.спец.	Афонин	
Н.контр.	Бударина	
Гл.инж.пр.	Перегудова	
Рук.гр.	Бурцев	
Ст. инж.	Бударина	
Инж.	Максимова	

3.006.1-3/83.1-5-10.0 СБ

Сетка арматурная
С13...С19
Сборочный чертеж

Стадия	Масса	Масштаб
Р	См. табл.	
Лист	Листов 1	

Мосинжпроект

Обозначение	Наименование	Примеч.	Кол. на испол.-11.0 –	01	02	03	04	05	Марка
	Документация								
3.006.1-3/83.1-5-11.0 СБ	Сборочный чертеж								
	Детали								
	Стержни								
	Сталь класса Вр-I ГОСТ 6727-80								
3.006.1-3/83.1-5-00.1	⌀4 ℓ=2940	0,27 кг	1					4	С25
-001	⌀4 ℓ=2340	0,22 кг			4	4	4		С24 С23 С22
-008	⌀5 ℓ=2940	0,42 кг	7	7					С21
	Сталь класса Вр-I ГОСТ 6727-80								
3.006.1-3/83.1-5-00.1	⌀5 ℓ=640	0,092 кг	2		12			15	
-024	Сталь класса А-III ГОСТ 5781-82								
3.006.1-3/83.1-5-00.1	⌀8 ℓ=1840	0,73 кг		20					С20
-137	⌀8 ℓ=640	0,25 кг				12	16		С23 С24
-141	⌀10 ℓ=1840	1,14 кг							С21
-167				20					

Инв.№ подл. | Подпись и дата | Взам. инв.№

Формат А4 | Зона | Поз.

3.006.1-3/83.1-5-11.0

Сетка арматурная
С20...С45

Стадия	Лист	Листов
Р	1	3

Мосинжпроект

Нач.отд.	Козеева	
Гл.спец.	Афонин	
Н.контр.	Бударина	
Гл.инж.пр.	Перегудова	
Рук.гр.	Бурцев	
Ст. инж.	Бударина	
Инж.	Максимова	

Инв.№ подл.	Подпись и дата	Взам.инв.№

Формат	Зона	Позиц	Обозначение	Наименование	Кол. на исполн. -11.0 06	07	08	09	10	11	12	13	14	15	Примеч.
				Документация											
А4			3.006.1-3/83.1-5-11.0 СБ	Сборочный чертеж	X	X	X	X	X	X	X	X	X	X	
				Детали											
				Стержни											
				Сталь класса Вр-I ГОСТ 6727-80												
Б4		1	3.006.1-3/83.1-5-00.1	⌀4 ℓ=2940	4	4									0,27 кг
			-005	⌀5 ℓ=4140									3	3	0,60 кг
			-006	⌀5 ℓ=3540			3	3	6	6	4	4			0,51 кг
				Сталь класса А-III ГОСТ 5781-82											
Б4		2	3.006.1-3/83.1-5-00.1 -119	⌀6 ℓ=1430					24						0,32 кг
			-139	⌀8 ℓ=1430							24	36			0,56 кг
			-141	⌀8 ℓ=640	15	20									0,25 кг
			-142	⌀8 ℓ=520			24	36					28	42	0,21 кг
			-168	⌀10 ℓ=1430						24					0,88 кг
				Марка	С26	С27	С28	С29	С30	С31	С32	С33	С34	С35	

3.006.1-3/83.1-5-11.0 Лист 2

Инв.№ подл.	Подпись и дата	Взам.инв.№

Формат	Зона	Позиц	Обозначение	Наименование	Кол. на исполн. -11.0 16	17	18	19	20	21	22	23	24	25	Примеч.
				Документация											
А4			3.006.1-3/83.1-5-11.0 СБ	Сборочный чертеж	X	X	X	X	X	X	X	X	X	X	
				Детали											
				Стержни											
				Сталь класса Вр-I ГОСТ 6727-80												
Б4		1	3.006.1-3/83.1-5-00.1 -004	⌀5 ℓ=4740					3	3	6	6	4	4	0,68 кг
			-005	⌀5 ℓ=4140	6	6	4	4							0,60 кг
				Сталь класса А-III ГОСТ 5781-82											
Б4		2	3.006.1-3/83.1-5-00.1 -119	⌀6 ℓ=1430	28						32				0,32 кг
			-139	⌀8 ℓ=1430			28	42					32	48	0,56 кг
			-142	⌀8 ℓ=520					32	48					0,21 кг
			-168	⌀10 ℓ=1430		28						32			0,88 кг
				Марка	С36	С37	С38	С39	С40	С41	С42	С43	С44	С45	

3.006.1-3/83.1-5-11.0 Лист 3

20969-05 23

Инв. № подл.	Подпись и дата	Взам. инв. №

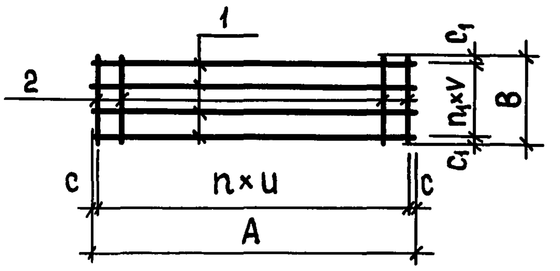

Обозначение	Марка	Размеры, мм A	B	C	c_1	u	v	n	n_1	Масса, кг
3.006.1-3/83.1-5-11.0	С 20	2940	1840	45	20	150	300	19	6	17,54
- 01	С 21									25,74
- 02	С 22	2340	640	70		200	200	11	3	1,98
- 03	С 23									3,88
- 04	С 24			45		150		15		4,88
- 05	С 25	2940		70		200		14		2,46
- 06	С 26									4,83
- 07	С 27			45		150		19		6,08

Нач. отд.	Козеева	
Гл. спец.	Афонин	
Н. контр.	Бударина	
Гл. инж. пр.	Перегудова	
Рук. гр.	Бурцев	
Ст. инж.	Бударина	
Инж.	Максимова	

3.006.1-3/83.1-5-11.0 СБ

Сетка арматурная С 20 ... С 45 Сборочный чертеж

Стадия	Масса	Масштаб
Р	См. табл.	
Лист 1	Листов 2	

Мосинжпроект

Инв. № подл.	Подпись и дата	Взам. инв. №

Продолжение табл.

Обозначение	Марка	Размеры, мм A	B	C	c_1	u	v	n	n_1	Масса, кг
3.006.1-3/83.1-5-11.0 - 08	С 28	3540	520	45	60	150	200	23	2	6,57
- 09	С 29			20		100		35		9,09
- 10	С 30		1430	45	215	150		23	5	10,74
- 11	С 31									24,18
- 12	С 32				265		300		3	15,48
- 13	С 33			20		100		35		22,20
- 14	С 34	4140	520	45	60	150	200	27	2	7,68
- 15	С 35			20		100		41		10,62
- 16	С 36		1430	45	215	150		27	5	12,56
- 17	С 37									28,24
- 18	С 38				265		300		3	18,08
- 19	С 39			20		100		41		25,02
- 20	С 40	4740	520	45	60	150	200	31	2	8,76
- 21	С 41			20		100		47		12,12
- 22	С 42		1430	45	215	150		31	5	14,32
- 23	С 43									32,24
- 24	С 44				265		300		3	20,64
- 25	С 45			20		100		47		29,60

3.006.1-3/83.1-5-11.0

Лист 2

№ 50-69602

Инв.№ подл.	Подпись и дата	Взам. инв.№

Формат	Зона	Поз.	Обозначение	Наименование	Кол. на исполн. -12.0										Примеч.
					-	01	02	03	04						
				Документация											
А4			3.006.1-3/83.1-5-12.0 СБ	Сборочный чертеж	X	X	X	X	X						
				Детали											
				Стержни											
				Сталь класса Вр-I ГОСТ 6727-80											
Б4		1	3.006.1-3/83.1-5-00.1-027	Ф5 ℓ=540	7										0,078 кг
				Сталь класса А-I ГОСТ 5781-82											
			3.006.1-3/83.1-5-00.1-067	Ф6 ℓ=540		7	7	7	7						0,12 кг
				Сталь класса А-III ГОСТ 5781-82											
Б4		2	3.006.1-3/83.1-5-00.1-167	Ф10 ℓ=1840	3										1,14 кг
			-194	Ф12 ℓ=1840		3									1,63 кг
			-224	Ф16 ℓ=1880				3							2,97 кг
			-225	Ф16 ℓ=1840			3								2,91 кг
			-242	Ф18 ℓ=1880					3						3,76 кг
				Марка	С 46	С 47	С 48	С 49	С 50						

Нач.отд.	Козеева	
Гл.спец.	Афонин	
Н.контр.	Бударина	
Гл.инж.пр.	Перегудова	
Рук.гр.	Бурцев	
Ст.инж.	Бударина	
Инж.	Максимова	

3.006.1-3/83.1-5-12.0

Сетка арматурная С 46... С 63

Стадия	Лист	Листов
Р	1	3

Мосинжпроект

Инв.№ подл.	Подпись и дата	Взам. инв.№

Формат	Зона	Поз.	Обозначение	Наименование	Кол. на исполн. -12.0										Примеч.
					05	06	07	08	09	10	11				
				Документация											
А4			3.006.1-3/83.1-5-12.0 СБ	Сборочный чертеж	X	X	X	X	X	X	X				
				Детали											
				Стержни											
				Сталь класса Вр-I ГОСТ 6727-80											
Б4		1	3.006.1-3/83.1-5-00.1-027	Ф5 ℓ=540	7	8					8				0,078 кг
				Сталь класса А-I ГОСТ 5781-82											
			3.006.1-3/83.1-5-00.1-067	Ф6 ℓ=540			8	8							0,12 кг
			-079	Ф8 ℓ=540					8	8					0,21 кг
				Сталь класса Вр-I ГОСТ 6727-80											
Б4		2	3.006.1-3/83.1-5-00.1-012	Ф5 ℓ=2180							5				0,31 кг
			-013	Ф5 ℓ=1880	3										0,27 кг
				Сталь класса А-III ГОСТ 5781-82											
			3.006.1-3/83.1-5-00.1-166	Ф10 ℓ=2140		3									1,32 кг
			-204	Ф14 ℓ=2140			3								2,59 кг
			-222	Ф16 ℓ=2180						5					3,44 кг
			-240	Ф18 ℓ=2180					3						4,36 кг
			-241	Ф18 ℓ=2140				3							4,28 кг
				Марка	С 51	С 52	С 53	С 54	С 55	С 56	С 57				

3.006.1-3/83.1-5-12.0

Лист 2

20969-05 25

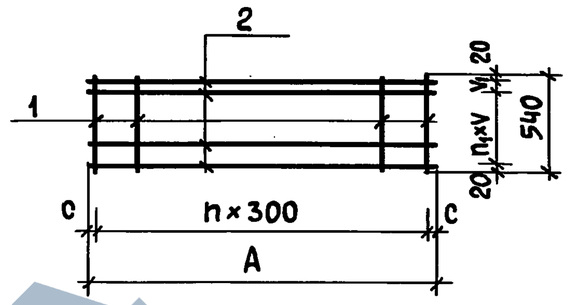

Обозначение	Марка	Размеры, мм A	c	V	V_1	n	n_1	Масса, кг
3.006.1-3/83.1-5-12.0	С 46	1840	20	250	—	6	2	3,97
-01	С 47							5,73
-02	С 48							9,57
-03	С 49	1880	40					9,75
-04	С 50							12,12
-05	С 51							1,36
-06	С 52	2140	20			7		4,58
-07	С 53							8,73
-08	С 54							13,80
-09	С 55	2180	40	150	50			14,76
-10	С 56						3	18,88
-11	С 57							2,17
-12	С 58	2440	20	250	—	8	2	7,21
-13	С 59							9,93
-14	С 60							15,72
-15	С 61	2480	40	150	50		3	21,49
-16	С 62							26,69
-17	С 63							2,50

3.006.1-3/83.1-5-12.0 СБ

Нач.отд.	Козеева	
Гл.спец.	Афонин	
Н.контр.	Бударина	
Гл.инж.пр.	Перегудова	
Рук.гр.	Бурцев	
Ст.инж.	Бударина	
Инж.	Максимова	

Сетка арматурная С46...С63 Сборочный чертеж

Стадия	Масса	Масштаб
Р	См. табл.	

Лист | Листов 1

Мосинжпроект

20969-05 26

Инв.№подл. | Подпись и дата | Взам.инв.№

Формат	Зона	Поз.	Обозначение	Наименование	Марка	Кол. на исполн. -12.0: 12	13	14	15	16	17					Примеч.
				Документация												
А4			3.006.1-3/83.1-5-12.0 СБ	Сборочный чертеж												
				Детали												
				Стержни												
				Сталь класса Вр-I ГОСТ 6727-80												
БЧ		1	3.006.1-3/83.1-5-00.1 -027	Ø5 ℓ=540		9					9					0,078 кг
				Сталь класса А-I ГОСТ 5781-82												
			3.006.1-3/83.1-5-00.1 -067	Ø6 ℓ=540			9	9								0,12 кг
			-079	Ø8 ℓ=540					9	9						0,21 кг
				Сталь класса Вр-I ГОСТ 6727-80												
БЧ		2	3.006.1-3/83.1-5-00.1 -010	Ø5 ℓ=2480							5					0,36 кг
				Сталь класса А-III ГОСТ 5781-82												
			3.006.1-3/83.1-5-00.1 -191	Ø12 ℓ=2440		3										2,17 кг
			-202	Ø14 ℓ=2440			3									2,95 кг
			-220	Ø16 ℓ=2480					5							3,92 кг
			-237	Ø18 ℓ=2480						5						4,96 кг
			-238	Ø18 ℓ=2440				3								4,88 кг

3.006.1-3/83.1-5-12.0

Лист 3

Инв.№подл. | Подпись и дата | Взам.инв.№

ЗАВОД КБИ

Инв. № подл.	Подпись и дата	Взам. инв. №

Формат	Зона	Поз.	Обозначение	Наименование	Кол. на исполн. – 13.0										Примеч.
					—	01	02	03	04	05					
				Документация											
А4			3.006.1-3/83.1-5-13.0 СБ	Сборочный чертеж	X	X	X	X	X	X					
				Детали											
				Стержни											
				Сталь класса Вр-I ГОСТ 6727-80											
БЧ		1	3.006.1-3/83.1-5-00.1	Ф4 ℓ=2940				4	4	4					0,27 кг
			- 001	Ф4 ℓ=2340	4	4	4								0,22 кг
				Сталь класса Вр-I ГОСТ 6727-80											
БЧ		2	3.006.1-3/83.1-5-00.1 - 016	Ф5 ℓ=1000	12			15							0,14 кг
				Сталь класса А-III ГОСТ 5781-82											
			3.006.1-3/83.1-5-00.1 - 140	Ф8 ℓ=1000		12	16		15	20					0,40 кг
				Марка	С 64	С 65	С 66	С 67	С 68	С 69					

Нач. отд.	Козеева	
Гл. спец.	Афонин	
Н. контр.	Бударина	
Гл. инж. пр.	Перегудова	
Рук. гр.	Бурцев	
Ст. инж.	Бударина	
Инж.	Максимова	

3.006.1-3/83.1-5-13.0

Сетка арматурная С 64... С 69

Стадия	Лист	Листов
Р		1

Мосинжпроект

Инв. № подл.	Подпись и дата	Взам. инв. №

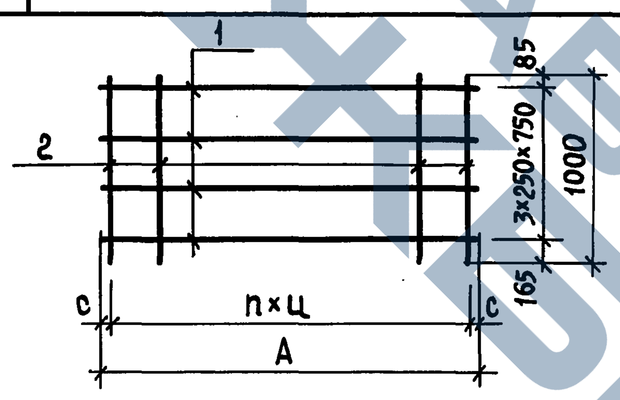

Обозначение	Марка	Размеры, мм				Масса, кг
		A	c	u	n	
3.006-3/83.1-5-13.0	С 64	2340	70	200	11	2,56
-01	С 65					5,68
-02	С 66		45	150	15	7,28
-03	С 67	2940	70	200	14	3,18
-04	С 68					7,08
-05	С 69		45	150	19	9,08

Нач. отд.	Козеева	
Гл. спец.	Афонин	
Н. контр.	Бударина	
Гл. инж. пр.	Перегудова	
Рук. гр.	Бурцев	
Ст. инж.	Бударина	
Инж.	Максимова	

3.006.1-3/83.1-5-13.0 СБ

Сетка арматурная С 64... С 69 Сборочный чертеж

Стадия	Масса	Масштаб
Р	См. табл.	

Лист	Листов 1

Мосинжпроект

20969-05 27

Инв. № подл.	Подпись и дата	Взам. инв. №

Формат	Зона	Позиц	Обозначение	Наименование	Кол. на испол.-14.0 —	01	02	03	04	05	06	07	08		Примеч.
				Документация											
А3			3.006.1-3/83.1-5-14.0	Сборочный чертеж	X	X	X	X	X	X	X	X	X		
				Детали											
				Стержни											
				Сталь класса Вр-I ГОСТ 6727-80											
Б4		1	3.006.1-3/83.1-5-00.1 - 001	∅4 ℓ = 2340	8	8									0,22 кг
			- 008	∅5 ℓ = 2940									8		0,42 кг
			- 011	∅5 ℓ = 2340			8	8							0,34 кг
				Сталь класса А-I ГОСТ 5781-82											
			3.006.1-3/83.1-5-00.1 - 056	∅6 ℓ = 2940					8	8	8	8			0,65 кг
				Сталь класса Вр-I ГОСТ 6727-80											
Б4		2	3.006.1-3/83.1-5-00.1 - 002	∅4 ℓ = 800÷890	6	6									0,078 кг
			- 014	∅5 ℓ = 1100÷1250									6		0,17 кг
			- 019	∅5 ℓ = 800÷890			6	6							0,12 кг

Нач.отд.	Козеева	
Гл.спец.	Афонин	
Н. контр.	Бударина	
Гл.инж.пр.	Перегудова	
Ст.инж.	Бударина	
Инж.	Томашева	

3.006.1-3/83.1-5-14.0

Сетка арматурная С70 ... С98

Стадия	Лист	Листов
Р.	1	8

Мосинжпроект

Инв. № подл.	Подпись и дата	Взам. инв. №

Формат	Зона	Позиц	Обозначение	Наименование	Кол. на испол.-14.0 —	01	02	03	04	05	06	07	08		Примеч.
				Сталь класса А-I ГОСТ 5781-82											
Б4		2	3.006.1-3/83.1-5-00.1 - 065	∅6 ℓ = 1100÷1190					6	6	6	6			0,25 кг
				Сталь класса А-I ГОСТ 5781-82											
Б4		3	3.006.1-3/83.1-5-00.1 - 087	∅10 ℓ = 2550	1	1	1	1	1	1	1	1	1		1,57 кг
				Сталь класса А-I ГОСТ 5781-82											
Б4		4	3.006.1-3/83.1-5-00.1 - 097	∅10 ℓ = 570									4		0,35 кг
				Сталь класса А-III ГОСТ 5781-82											
			3.006.1-3/83.1-5-00.1 - 122	∅6 ℓ = 420	4		4		4		4				0,093 кг
			- 144	∅8 ℓ = 420		4		4		4		4			0,17 кг
				Сталь класса А-I ГОСТ 5781-82											
Б4		5	3.006.1-3/83.1-5-00.1 - 099	∅10 ℓ = 520	4	4	4	4	4	4	4	4	4		0,32 кг
				Сталь класса А-III ГОСТ 5781-82											
Б4		6	3.006.1-3/83.1-5-00.1 - 118	∅6 ℓ = 1560	12		20		14		26				0,35 кг
			- 138	∅8 ℓ = 1560		12		14		14		18			0,62 кг
			- 167	∅10 ℓ = 1840									14		1,14 кг

Марка	С70	С71	С72	С73	С74	С75	С76	С77	С78

3.006.1-3/83.1-5-14.0

Лист 2

Инв.№ подл.	Подпись и дата	Взам.инв.№

Формат	Зона	Позиц.	Обозначение	Наименование	Кол. на испол.-14.0 09	10	11	12	13	14	15	16	17	18	Примеч.
				Документация											
А3			3.006.1-3/83.1-5-14.0 СБ	Сборочный чертеж	X	X	X	X	X	X	X	X	X	X	
				Детали											
				Стержни											
				Сталь класса Вр-I ГОСТ 6727-80												
Б4		1	3.006.1-3/83.1-5-00.1-008	⌀5 ℓ=2940	8			8			8				0,42 кг
				Сталь класса А-I ГОСТ 5781-82											
			3.006.1-3/83.1-5-00.1-070	⌀8 ℓ=2940		8	8		8	8		8	8	8	1,16 кг
				Сталь класса Вр-I ГОСТ 6727-80											
Б4		2	3.006.1-3/83.1-5-00.1-014	⌀5 ℓ=1135							4				0,16 кг
			-015	⌀5 ℓ=1100÷1250	6			6							0,17 кг
				Сталь класса А-I ГОСТ 5781-82											
			3.006.1-3/83.1-5-00.1-074	⌀8 ℓ=1135								4	4	4	0,45 кг
			-075	⌀8 ℓ=1100÷1250		6	6		6	6					0,46 кг
				Сталь класса А-I ГОСТ 5781-82											
Б4		3	3.006.1-3/83.1-5-00.1-073	⌀8 ℓ=2550				1							1,01 кг
			-087	⌀10 ℓ=2550	1	1	1		1	1	1	1	1	1	1,57 кг

3.006.1-3/83.1-5-14.0	Лист 3

Инв.№ подл.	Подпись и дата	Взам.инв.№

Формат	Зона	Позиц.	Обозначение	Наименование	Кол. на испол.-14.0 09	10	11	12	13	14	15	16	17	18	Примеч.
				Сталь класса Вр-I ГОСТ 6727-80											
Б4		4	3.006.1-3/83.1-5-00.1-025	⌀5 ℓ=590				4							0,085 кг
				Сталь класса А-I ГОСТ 5781-82											
			3.006.1-3/83.1-5-00.1-094	⌀10 ℓ=740										4	0,46 кг
			-095	⌀10 ℓ=720							4	4	4		0,44 кг
			-096	⌀10 ℓ=590			4		4	4					0,36 кг
			-097	⌀10 ℓ=570	4	4									0,35 кг
				Сталь класса А-I ГОСТ 5781-82											
Б4		5	3.006.1-3/83.1-5-00.1-080	⌀8 ℓ=520				4							0,21 кг
			-099	⌀10 ℓ=520	4	4	4		4	4	4	4	4	4	0,32 кг
				Сталь класса Вр-I ГОСТ 6727-80											
Б4		6	3.006.1-3/83.1-5-00.1-013	⌀5 ℓ=1880				16							0,27 кг

3.006.1-3/83.1-5-14.0	Лист 4

Инв.№ подл.	Подпись и дата	Взам.инв.№

Формат	Зона	Позиц	Обозначение	Наименование	Кол. на испол. -14.0 09	10	11	12	13	14	15	16	17	18	Примеч.
				Сталь класса А-III ГОСТ 5781-82											
Б4		6	3.006.1-3/83.1-5-00.1 -166	ф10 ℓ=2140							16				1,32 кг
			-194	ф12 ℓ=1840	14										1,63 кг
			-204	ф14 ℓ=2140								14			2,59 кг
			-224	ф16 ℓ=1880			14		16						2,97 кг
			-225	ф16 ℓ=1840		16									2,91 кг
			-240	ф18 ℓ=2180										14	4,36 кг
			-241	ф18 ℓ=2140									14		4,28 кг
			-242	ф18 ℓ=1880						16					3,76 кг
Марка					С79	С80	С81	С82	С83	С84	С85	С86	С87	С88	

Инв.№ подл.	Подпись и дата	Взам.инв.№

Формат	Зона	Позиц	Обозначение	Наименование	Кол. на испол. -14.0 19	20	21	22	23	24	25	26	27	28	Примеч.
				Документация											
А3			3.006.1-3/83.1-5-14.0 СБ	Сборочный чертеж	X	X	X	X	X	X	X	X	X	X	
				Детали											
				Стержни											
				Сталь класса Вр-I ГОСТ 6727-80											
Б4		1	3.006.1-3/83.1-5-00.1 -008	ф5 ℓ=2940	8							10			0,42 кг
				Сталь класса А-I ГОСТ 5781-82											
			3.006.1-3/83.1-5-00.1 -070	ф8 ℓ=2940		8	8	10	10	10	10			10	1,16 кг
			-084	ф10 ℓ=2940									10		1,81 кг
				Сталь класса Вр-I ГОСТ 6727-80											
Б4		2	3.006.1-3/83.1-5-00.1 -014	ф5 ℓ=1135	4										0,16 кг
			-015	ф5 ℓ=1100÷1250								6			0,17 кг

20969-05 30

Инв.№ подл.	Подпись и дата	Взам.инв.№

Формат	Зона	Позиц.	Обозначение	Наименование	Кол. на исполн.-14.0										Примеч.
					19	20	21	22	23	24	25	26	27	28	
				Сталь класса А-I ГОСТ 5781-82											
БЧ		2	3.006.1-3/83.1-5-00.1 -074	⌀8 ℓ = 1135		4	4								0,45 кг
			-074	⌀8 ℓ = 1100÷1250				6	6	6	6			6	0,46 кг
			-089	⌀10 ℓ = 1100÷1250									6		0,72 кг
				Сталь класса А-I ГОСТ 5781-82											
БЧ		3	3.006.1-3/83.1-5-00.1 -073	⌀8 ℓ = 2550	1							1			1,01 кг
			-087	⌀10 ℓ = 2550		1	1	1	1	1	1		1	1	1,57 кг
				Сталь класса Вр-I ГОСТ 6727-80											
БЧ		4	3.006.1-3/83.1-5-00.1 -017	⌀5 ℓ = 890								4			0,13 кг
			-020	⌀5 ℓ = 740	4										0,11 кг
				Сталь класса А-I ГОСТ 5781-82											
			3.006.1-3/83.1-5-00.1 -092	⌀10 ℓ = 890							4		4	4	0,55 кг
			-093	⌀10 ℓ = 870				4	4	4					0,54 кг
			-094	⌀10 ℓ = 740		4	4								0,46 кг

3.006.1-3/83.1-5-14.0 Лист 7

Инв.№ подл.	Подпись и дата	Взам.инв.№

Формат	Зона	Позиц.	Обозначение	Наименование	Кол. на исполн.-14.0										Примеч.
					19	20	21	22	23	24	25	26	27	28	
				Сталь класса А-I ГОСТ 5781-82											
БЧ		5	3.006.1-3/83.1-5-00.1 -080	⌀8 ℓ = 520	4							4			0,21 кг
			-099	⌀10 ℓ = 520		4	4	4	4	4	4		4	4	0,32 кг
				Сталь класса Вр-I ГОСТ 6727-80											
БЧ		6	3.006.1-3/83.1-5-00.1 -010	⌀5 ℓ = 2480								16			0,36 кг
			-012	⌀5 ℓ = 2180	16										0,31 кг
				Сталь класса А-III ГОСТ 5781-82											
			3.006.1-3/83.1-5-00.1 -191	⌀12 ℓ = 2440				14							2,17 кг
			-202	⌀14 ℓ = 2440					14						2,95 кг
			-237	⌀18 ℓ = 2480							16				4,96 кг
			-238	⌀18 ℓ = 2440						16					4,88 кг
			-240	⌀18 ℓ = 2180		16									4,36 кг
			-252	⌀20 ℓ = 2480									14	18	6,13 кг
			-253	⌀20 ℓ = 2180			16								5,38 кг
				Марка	С 89	С 90	С 91	С 92	С 93	С 94	С 95	С 96	С 97	С 98	

3.006.1-3/83.1-5-14.0 Лист 8

20969-05 31

Рис.1

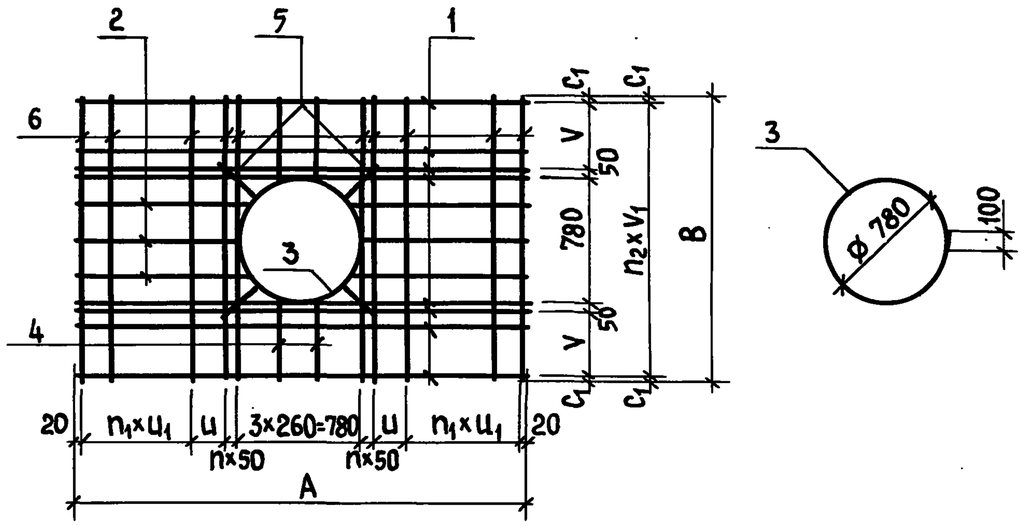

Рис.2

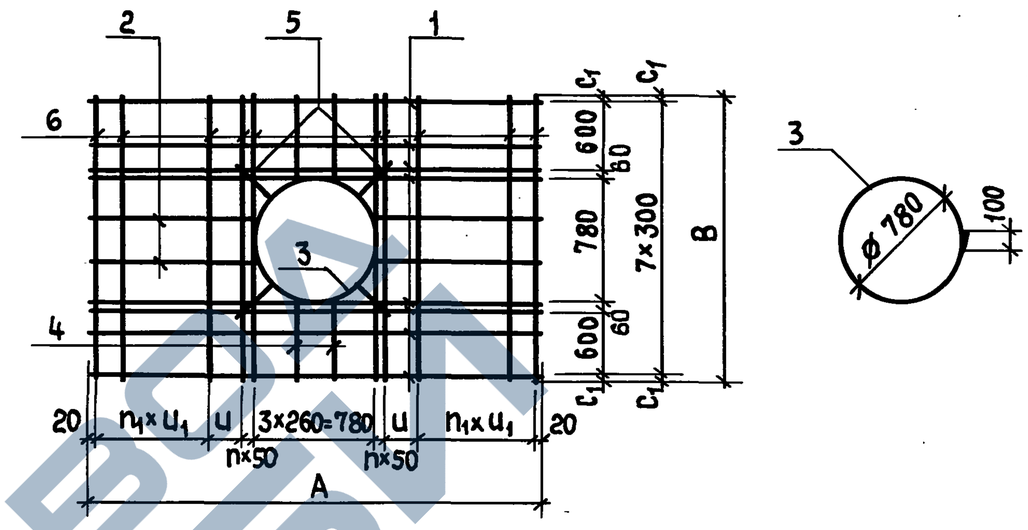

Обозначение	Марка	Рис.	Размеры, мм A	B	c_1	u	u_1	V	V_1	n	n_1	n_2	Масса, кг
3.006.1-3/83.1-5-14.0	С70	1	2340	1560	30	110	200	310	250	1	3	1	9,65
- 01	С71						100			3	5		13,20
- 02	С72						150						13,66
- 03	С73					210	200			1	4		15,65
- 04	С74		2940										14,82
- 05	С75					60	100			2	9		18,91
- 06	С76					110	150				6	6	19,02
- 07	С77			1840	20	210	200	460	300	1			21,39
- 08	С78					160				2			24,59
- 09	С79					210				1	4		31,45
- 10	С80			1880	40	160				2			62,85
- 11	С81					210				1			57,91
- 12	С82					160				2			10,89
- 13	С83												63,85
- 14	С84												76,49
- 15	С85	2		2140	20	210		600	—	1	—	—	29,73
- 16	С86												51,95
- 17	С87												75,61
3.006.1-3/83.1-5-14.0 - 18	С88	2	2940	2180	40	210	200	600	—	1	4	—	76,81
- 19	С89					160				2			11,25
- 20	С90												85,53
- 21	С91												101,85
- 22	С92	1		2440	20	210		760	300	1		8	49,75
- 23	С93												60,67
- 24	С94					160				2			97,45
- 25	С95			2480	40								98,77
- 26	С96					210				1			13,35
- 27	С97					110	150				6		113,29
- 28	С98												129,75

Инв.№ подл. | Подпись и дата | Взам. инв.№

Нач.отд.	Козеева		
Гл.спец.	Афонин		
Н.контр.	Бударина		
Гл.инж.пр.	Перегудова		
Рук. гр.	Бурцев		
Ст. инж.	Бударина		
Техник	Верина		

3.006.1-3/83.1-5-14.0 СБ

Сетка арматурная С70... С98
Сборочный чертеж

Стадия	Масса	Масштаб
Р	См. табл.	
Лист	Листов 1	

Мосинжпроект

Инв. № подл.	Подпись и дата	Взам. инв. №

Формат	Зона	Позиц.	Обозначение	Наименование	Кол. на испол. -15.0 —	01	02	03	04	05	06	07			Примеч.
				Документация											
А4			3.006.1-3/83.1-5-15.0 СБ	Сборочный чертеж	X	X	X	X	X	X	X	X			
				Детали											
				Стержни											
				Сталь класса А-I ГОСТ 5781-82											
Б4		1	3.006.1-3/83.1-5-00.1 - 051	⌀6 ℓ = 4140					6	6	6	6			0,92 кг
			- 053	⌀6 ℓ = 3540	6	6	6	6							0,79 кг
				Сталь класса А-I ГОСТ 5781-82											
Б4		2	3.006.1-3/83.1-5-00.1 - 061	⌀6 ℓ = 1740							4	4			0,39 кг
			- 062	⌀6 ℓ = 1715÷1850					8	8					0,40 кг
			- 063	⌀6 ℓ = 1440			4	4							0,32 кг
			- 064	⌀6 ℓ = 1415÷1550	8	8									0,33 кг
				Сталь класса А-I ГОСТ 5781-82											
Б4		3	3.006.1-3/83.1-5-00.1 - 087	⌀10 ℓ = 2550	1	1	1	1	1	1	1	1			1,57 кг

Нач. отд.	Козеева	
Гл. спец.	Афоцин	
Н. контр.	Бударина	
Гл. инж. пр.	Перегудова	
Рук. гр.	Бурцев	
Ст. инж.	Бударина	

3.006.1-3/83.1-5-15.0

Сетка арматурная С 99... С 110

Стадия	Лист	Листов
Р.	1	3

Мосинжпроект

Инв. № подл.	Подпись и дата	Взам. инв. №

Формат	Зона	Позиц.	Обозначение	Наименование	Кол. на испол. -15.0 —	01	02	03	04	05	06	07			Примеч.
				Сталь класса А-I ГОСТ 5781-82											
Б4		4	3.006.1-3/83.1-5-00.1 - 099	⌀10 ℓ = 520	4	4	4	4	4	4	4	4			0,32 кг
				Сталь класса А-I ГОСТ 5781-82											
Б4		5	3.006.1-3/83.1-5-00.1 - 100	⌀10 ℓ = 365		4	4	4		4	4	4			0,23 кг
				Сталь класса А-III ГОСТ 5781-82											
			3.006.1-3/83.1-5-00.1 - 123	⌀6 ℓ = 365	4				4						0,081 кг
				Сталь класса А-III ГОСТ 5781-82											
Б4		6	3.006.1-3/83.1-5-00.1 - 119	⌀6 ℓ = 1430	22				26						0,32 кг
			- 168	⌀10 ℓ = 1430		22		32		26		38			0,88 кг
			- 195	⌀12 ℓ = 1430			18				20				1,27 кг

Марка	С 99	С 100	С 101	С 102	С 103	С 104	С 105	С 106			

3.006.1-3/83.1-5-15.0

Лист 2

20969-05 33

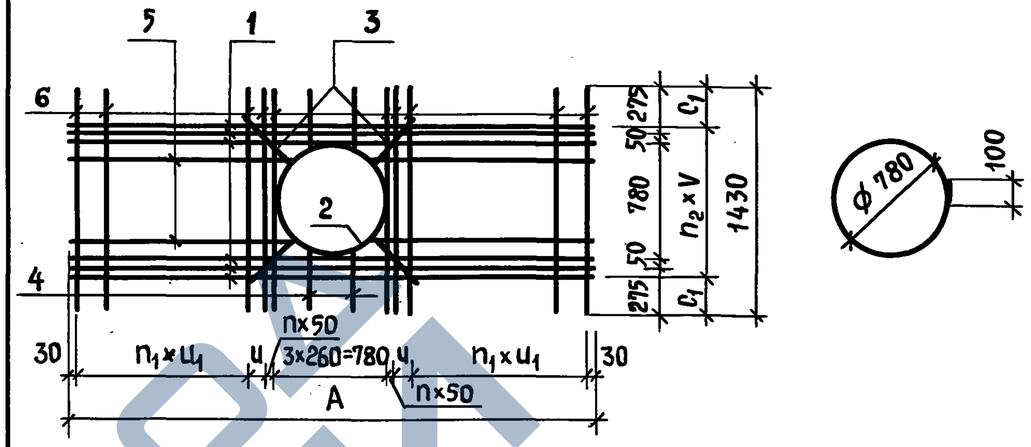

Обозначение	Марка	Размеры, мм A	c_1	u	u_1	V	n	n_1	n_2	Масса, кг
3.006.1-3/83.1-5-15.0	С 99	3540	215	100	150	200	1	8	5	17,59
– 01	С 100									30,51
– 02	С 101		265		200	300		6	3	32,65
– 03	С 102			—	100		3	12		37,95
– 04	С 103	4140	215	100	150	200	1	10	5	20,23
– 05	С 104									35,39
– 06	С 105		265	—	200	300		8	3	36,25
– 07	С 106				100		3	15		44,29
– 08	С 107	4740	215	100	150	200	1	12	5	22,75
– 09	С 108									40,15
– 10	С 109		265		200	300		9	3	42,35
– 11	С 110			—	100		3	18		50,59

Поз.	Обозначение	Наименование	Кол. на испол. – 15.0 08	09	10	11	Примеч.
		Документация					
	3.006.1-3/83.1-5-15.0 СБ	Сборочный чертеж	X	X	X	X	
		Детали					
		Стержни					
1	3.006.1-3/83.1-5-00.1 – 049	Сталь класса А-I ГОСТ 5781-82 Ø6 ℓ = 4740	6	6	6	6	1,05 кг
2	– 087	Ø10 ℓ = 2550	1	1	1	1	1,57 кг
3	– 099	Ø10 ℓ = 520	4	4	4	4	0,32 кг
4	– 100	Ø10 ℓ = 365		4	4	4	0,23 кг
		Сталь класса А-III ГОСТ 5781-82					
4	3.006.1-3/83.1-5-00.1 – 123	Ø6 ℓ = 365	4				0,081 кг
		Сталь класса А-I ГОСТ 5781-82					
5	3.006.1-3/83.1-5-00.1 – 059	Ø6 ℓ = 2040			4	4	0,45 кг
	– 060	Ø6 ℓ = 2015 ÷ 2150	8	8			0,46 кг
		Сталь класса А-III ГОСТ 5781-82					
6	– 119	Ø6 ℓ = 1430	30				0,32 кг
	– 168	Ø10 ℓ = 1430		30		44	0,88 кг
	– 195	Ø12 ℓ = 1430			24		1,27 кг

Марка: С107 С108 С109 С110

Лист 3

3.006.1-3/83.1-5-15.0

Инв. № подл. | Подпись и дата | Взам. инв. №

Формат А4 | Зона | Позиц.

Нач. отд.	Козеева		
Гл. спец.	Афонин		
Н. контр.	Бударина		
Гл. инж. пр.	Перегудова		
Рук. гр.	Бурцев		
Ст. инж.	Бударина		
Инж.	Томашева		

3.006.1-3/83.1-5-15.0 СБ

Сетка арматурная С99 ... С110 Сборочный чертеж

Стадия	Масса	Масштаб
Р	См. табл.	

Лист | Листов 1

Мосинжпроект

Инв.№ подл.	Подпись и дата	Взам. инв.№

Формат	Зона	Позиц.	Обозначение	Наименование	Кол. на испол. -16.0										Примеч.
					-	01	02	03	04	05	06	07			
				Документация											
А4			3.006.1-3/83.1-5-16.0 СБ	Сборочный чертеж	X	X	X	X	X	X	X				
				Детали											
				Стержни											
				Сталь класса Вр-I ГОСТ 6727-80											
Б4		1	3.006.1-3/83.1-5-00.1-001	ф4 ℓ=2348	4	4									0,22 кг
			-011	ф5 ℓ=2340			4								0,34 кг
				Сталь класса А-I ГОСТ 5781-82											
			3.006.1-3/83.1-5-00.1-056	ф6 ℓ=2940				4	4	4	4				0,65 кг
				Сталь класса Вр-I ГОСТ 6727-80											
Б4		2	3.006.1-3/83.1-5-00.1-003	ф4 ℓ=820	4	4									0,075 кг
			-018	ф5 ℓ=820			4								0,12 кг

Нач.отд.	Козеева	
Гл.спец.	Афонин	
Н.контр.	Бударина	
Гл.инж.пр.	Перегудова	
Рук.гр.	Бурцев	
Инж.	Томашева	

3.006.1-3/83.1-5-16.0

Сетка арматурная С111 ... С117

Стадия	Лист	Листов
Р.	1	2

Мосинжпроект

Инв.№ подл.	Подпись и дата	Взам. инв.№

Формат	Зона	Позиц.	Обозначение	Наименование	Кол. на испол. -16.0										Примеч.
					-	01	02	03	04	05	06	07			
				Сталь класса А-I ГОСТ 5781-82											
Б4		2	3.006.1-3/83.1-5-00.1-066	ф6 ℓ=1100÷1155				6	6	6	6				0,25 кг
				Сталь класса А-I ГОСТ 5781-82											
Б4		3	3.006.1-3/83.1-5-00.1-087	ф10 ℓ=2550	1	1	1	1	1	1	1				1,57 кг
				Сталь класса А-I ГОСТ 5781-82											
Б4		4	3.006.1-3/83.1-5-00.1-101	ф10 ℓ=320	4	4	4	4	4	4	4				0,20 кг
				Сталь класса А-III ГОСТ 5781-82											
Б4		5	3.006.1-3/83.1-5-00.1-120	ф6 ℓ=1000	12			14		26					0,22 кг
			-140	ф8 ℓ=1000		12	14		14		18				0,40 кг
				Сталь класса А-III ГОСТ 5781-82											
Б4		6	3.006.1-3/83.1-5-00.1-130	ф6 ℓ=110	4			4		4					0,024 кг
			-159	ф8 ℓ=110		4	4		4		4				0,043 кг

Марка	С111	С112	С113	С114	С115	С116	С117

3.006.1-3/83.1-5-16.0

Лист 2

20969-05 35

Рис.1

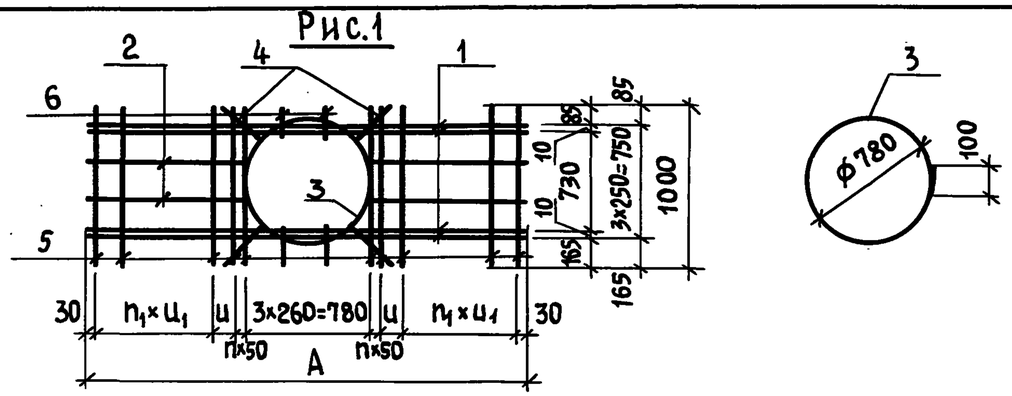

Рис.2

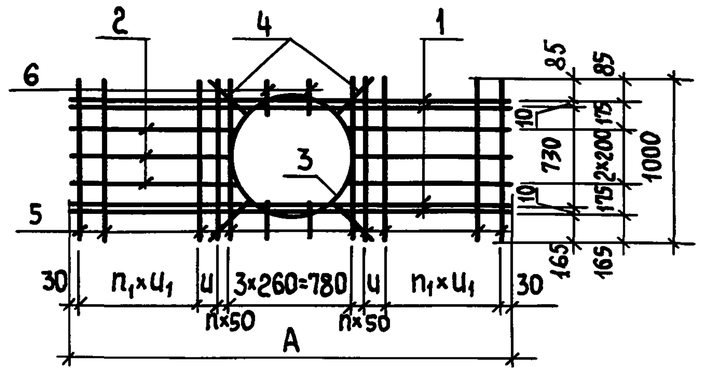

Обозначение	Марка изделия	Рис.	Размеры, мм A	u	u_1	n	n_1	Масса, кг
3.006.1-3/83.1-5-16.0	С111	1	2340	100	200	1	3	6,29
-01	С112							8,52
-02	С113				150		4	9,98
-03	С114	2	2940	—	200		5	9,65
-04	С115							12,24
-05	С116				100	3	9	12,29
-06	С117			100	150	1	6	13,84

Взам. инв.№ | Подпись и дата | Инв.№ подл.

Нач.отд.	Козеева	
Гл.спец.	Афонин	
Н.контр.	Бударина	
Гл.инж.пр.	Перегудова	
Рук.гр.	Бурцев	
Ст.инж.	Бударина	
Инж.	Томашева	

3.006.1-3/83.1-5-16.0 СБ

Сетка арматурная С111...С117
Сборочный чертеж

Стадия	Масса	Масштаб
Р	см. табл.	
Лист	Листов 1	

Мосинжпроект

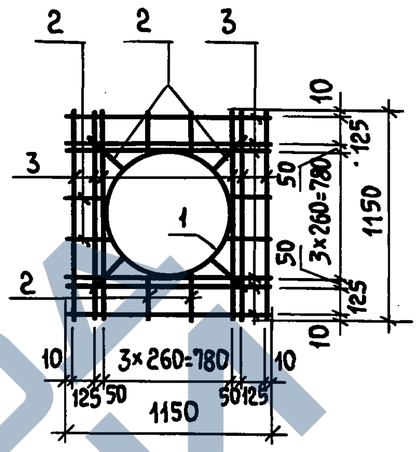

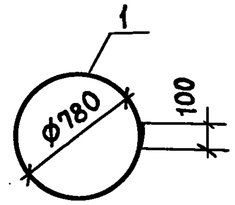

Формат	Зона	Позиц.	Обозначение	Наименование	Колич.	Примеч.
				Детали		
				Сталь класса A-I ГОСТ 5781-82		
БЧ		1	3.006.1-3/83.1-5-00.1 -087	ϕ10 ℓ=2550	1	1,57 кг
БЧ		2	-260	ϕ10 ℓ=220	12	0,14 кг
				Сталь класса A-III ГОСТ 5781-82		
БЧ		3	3.006.1-3/83.1-5-00.1 -169	ϕ10 ℓ=1150	12	0,71 кг

Взам. инв.№ | Подпись и дата | Инв.№ подл.

Нач.отд.	Козеева	
Гл.спец.	Афонин	
Н.контр.	Бударина	
Гл.инж.пр.	Перегудова	
Рук.гр.	Бурцев	
Ст.инж.	Бударина	
Инж.	Томашева	

3.006.1-3/83.1-5-17.0

Сетка арматурная С118

Стадия	Масса	Масштаб
Р	11,77	
Лист	Листов 1	

Мосинжпроект

Инв.№ подл.	Подпись и дата	Взам.инв.№

Формат	Зона	Позиц.	Обозначение	Наименование	Кол. на исполн. - 18.0										Примеч.
					—	01	02	03	04	05					
				Документация											
А4			3.006.1-3/83.1-5-18.0 СБ	Сборочный чертеж	X	X	X	X	X	X					
				Детали											
				Стержни											
				Сталь класса Вр-I ГОСТ 6727-80											
Б4		1	3.006.1-3/83.1-5-00.1	Ø4 ℓ = 2940				3	3	3					0,27 кг
			-001	Ø4 ℓ = 2340	3	3	3								0,22 кг
				Сталь класса Вр-I ГОСТ 6727-80											
Б4		2	3.006.1-3/83.1-5-00.1 -031	Ø5 ℓ = 480	12			15							0,069 кг
				Сталь класса А-III ГОСТ 5781-82											
			3.006.1-3/83.1-5-00.1 -143	Ø8 ℓ = 480		12	16		15	20					0,19 кг
				Марка	С 119	С 120	С 121	С 122	С 123	С 124					

Нач.отд.	Козеева	
Гл.спец.	Афонин	
Н.контр.	Бударина	
Гл.инж.пр.	Перегудова	
Рук.гр.	Бурцев	
Ст.инж.	Бударина	
Инж.	Максимова	

3.006.1-3/83.1-5-18.0

Сетка арматурная С 119 ... С 130

Стадия	Лист	Листов
Р	1	2

Мосинжпроект

Инв.№ подл.	Подпись и дата	Взам.инв.№

Формат	Зона	Позиц.	Обозначение	Наименование	Кол. на исполн. - 18.0										Примеч.
					06	07	08	09	10	11					
				Документация											
А4			3.006.1-3/83.1-5-18.0 СБ	Сборочный чертеж	X	X	X	X	X	X					
				Детали											
				Стержни											
				Сталь класса Вр-I ГОСТ 6727-80											
Б4		1	3.006.1-3/83.1-5-00.1 -004	Ø5 ℓ = 4740					3	3					0,68 кг
			-005	Ø5 ℓ = 4140			3	3							0,60 кг
			-006	Ø5 ℓ = 3540	3	3									0,51 кг
				Сталь класса А-III ГОСТ 5781-82											
Б4		2	3.006.1-3/83.1-5-00.1 -121	Ø6 ℓ = 590	24		28		32						0,13 кг
			-170	Ø10 ℓ = 590		24		28		32					0,36 кг
				Марка	С 125	С 126	С 127	С 128	С 129	С 130					

3.006.1-3/83.1-5-18.0

Лист 2

20969-05 37

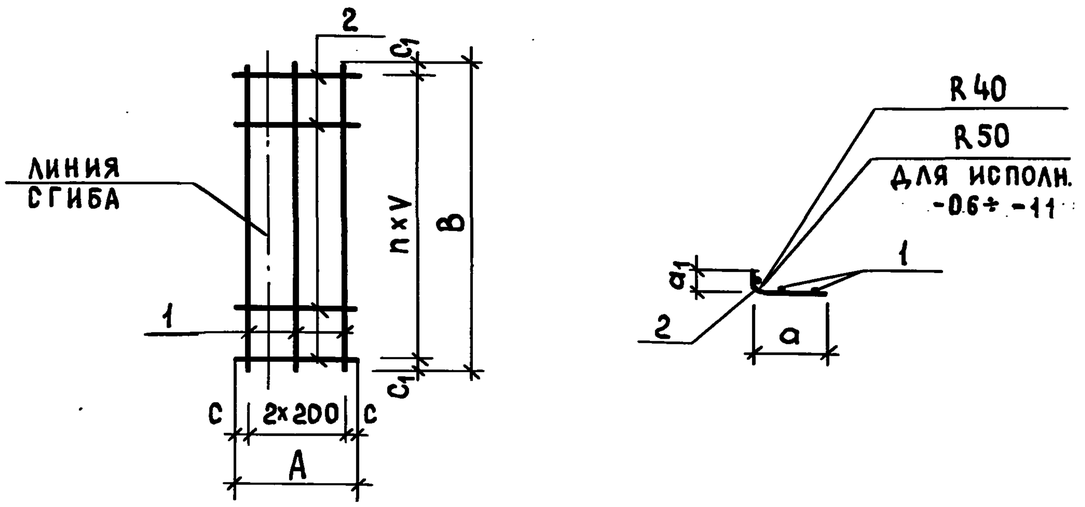

Обозначение	Марка	Размеры, мм A	B	a	a_1	c	c_1	V	n	Масса, кг
3.006.1-3/83.1-5-18.0	С 119	480	2340	360	140	40	70	200	11	1,49
-01	С 120									2,94
-02	С 121						45	150	15	3,70
-03	С 122						70	200	14	1,85
-04	С 123		2940							3,66
-05	С 124						45	150	19	4,61
-06	С 125	590	3540	460	150	95			23	4,65
-07	С 126									10,17
-08	С 127		4140	450					27	5,44
-09	С 128									11,88
-10	С 129		4740	460					31	6,20
-11	С 130									13,56

Инв.№ подл. | Подпись и дата | Взам. инв.№

Нач.отд.	Козеева	
Гл.спец.	Афонин	
Н.контр.	Бударина	
Гл.инж.пр.	Перегудова	
Рук.гр.	Бурцев	
Ст.инж.	Бударина	
Инж.	Максимова	

3.006.1-3/83.1-5-18.0 СБ

Сетка армирования С119... С130 Сборочный чертеж

Стадия	Масса	Масштаб
Р	См. табл.	
Лист	Листов 1	

Мосинжпроект

Поз.	Обозначение	Наименование	Кол. на испол.-19.0 —	01	02	03	04	Марка	Примеч
		Документация							
	3.006.1-3/83.1-5-19.0 СБ	Сборочный чертеж							
		Детали							
		Стержни							
		Сталь класса А-I ГОСТ 5781-82	10	10		12			0,12 кг
1	3.006.1-3/83.1-5-00.1-067	⌀6 ℓ=540	10		10			С131	0,21 кг
	3.006.1-3/83.1-5-00.1-079	⌀8 ℓ=540					12	С135	
		Сталь класса А-III ГОСТ 5781-82	5						1,09 кг
2	3.006.1-3/83.1-5-00.1-136	⌀8 ℓ=2760		5				С134	1,70 кг
	3.006.1-3/83.1-5-00.1-162	⌀10 ℓ=2760				3		С133	2,98 кг
	3.006.1-3/83.1-5-00.1-186	⌀12 ℓ=3360					5	С132	2,45 кг
	3.006.1-3/83.1-5-00.1-189	⌀12 ℓ=2760						С131	

Инв.№ подл. | Подпись и дата | Взам. инв.№

3.006.1-3/83.1-5-19.0

Сетка арматурная С131... С143

Стадия	Лист	Листов
Р	1	2

Мосинжпроект

Нач.отд.	Козеева	
Гл.спец.	Афонин	
Н.контр.	Бударина	
Гл.инж.пр.	Перегудова	
Рук.гр.	Бурцев	
Ст.инж.	Бударина	
Инж.	Максимова	

Инв. № подл.	Подпись и дата	Взам. инв. №

Формат	Зона	Позиц.	Обозначение	Наименование	Кол. на исполн. -19.0: 05	06	07	08	09	10	11	12			Примеч.
				Документация											
А4			3.006.1-3/83.1-5-19.0 СБ	Сборочный чертеж	X	X	X	X	X	X	X	X			
				Детали											
				Стержни											
				Сталь класса А-I ГОСТ 5781-82											
Б4		1	3.006.1-3/83.1-5-00.1 -067	Ø6 ℓ=540		14									0,12 кг
			-079	Ø8 ℓ=540			14		16		18				0,21 кг
			-098	Ø10 ℓ=540	12			14		16		18			0,33 кг
				Сталь класса А-III ГОСТ 5781-82											
Б4		2	3.006.1-3/83.1-5-00.1 -182	Ø12 ℓ=5200							6				4,62 кг
			-183	Ø12 ℓ=4560					5						4,05 кг
			-197	Ø14 ℓ=3960		3									4,79 кг
			-199	Ø14 ℓ=3360	6										4,07 кг
			-207	Ø16 ℓ=5200								6			8,22 кг
			-211	Ø16 ℓ=4560						5					7,20 кг
			-214	Ø16 ℓ=3960				6							6,26 кг
			-231	Ø18 ℓ=3960			3								7,92 кг
				Марка	С136	С137	С138	С139	С140	С141	С142	С143			

3.006.1-3/83.1-5-19.0 Лист 2

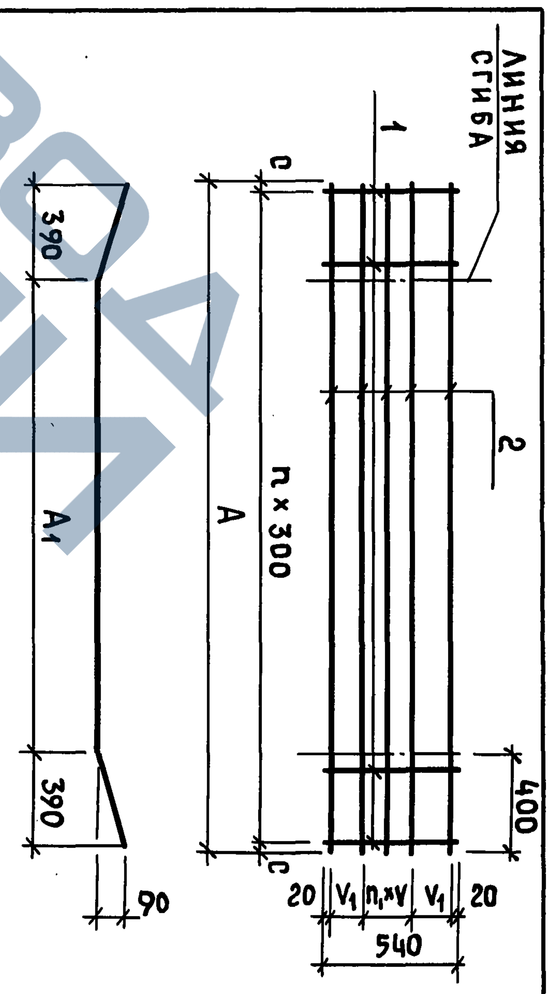

Обозначение	Марка	Размеры, мм: A	A1	c	V	V1	n	n1	Масса, кг
3.006.1-3/83.1-5-19.0	С131								6,65
-01	С132	2760	1960		100	150	9	2	9,70
-02	С133							5	16,80
-03	С134				250	—			10,38
-04	С135	3360	2560			150	11	2	17,42
-05	С136			30	100			5	28,38
-06	С137								16,05
-07	С138	3960	3160		250	—	13	2	26,70
-08	С139							5	42,18
-09	С140	4560	3760		100	150	15	2	23,61
-10	С141								41,28
-11	С142	5200	4400	50		—	17	5	31,50
-12	С143								55,26

Инв. № подл.	Подпись и дата	Взам. инв. №

Нач. отд.	Козеева	
Гл. спец.	Афонин	
Н. контр.	Бударина	
Гл. инж. пр.	Перегудова	
Рук. гр.	Бурцев	
Ст. инж.	Бударина	
Инж.	Максимова	

3.006.1-3/83.1-5-19.0 СБ

Сетка арматурная С131... С143
Сборочный чертеж

Стадия	Масса	Масштаб
Р	см. табл.	
Лист	Листов 1	

Мосинжпроект

20969-05 39

38

Инв.№подл.	Подпись и дата	Взам.инв.№

Формат	Зона	Поз.	Обозначение	Наименование	Кол. на исполн.–20.0										Примеч.
					—	01	02	03	04	05	06				
				Документация											
А4			3.006.1-3/83.1-5-20.0 СБ	Сборочный чертеж	×	×	×	×	×	×	×				
				Детали											
				Стержни											
				Сталь класса Вр-I ГОСТ 6727-80											
Б4		1	3.006.1-3/83.1-5-00.1 – 009	⌀5 ℓ = 2900				3	3	3	3				0,42 кг
			– 029	⌀5 ℓ = 500	3	3	3								0,072кг
				Сталь класса Вр-I ГОСТ 6727-80											
Б4		2	3.006.1-3/83.1-5-00.1 – 026	⌀5 ℓ = 580			3								0,083кг
			– 028	⌀5 ℓ = 530							15				0,076кг
			– 030	⌀5 ℓ = 490		3				15					0,071кг
			– 032	⌀5 ℓ = 400	3			20	15						0,058кг
				Марка	С144	С145	С146	С147	С148	С149	С150				

Нач.отд.	Козеева	
Гл.спец.	Афонин	
Н.контр.	Бударина	
Гл.инж.пр.	Перегудова	
Рук. гр.	Бурцев	
Ст. инж.	Бударина	
Инж.	Максимова	

3.006.1-3/83.1-5-20.0

Сетка арматурная С144 ... С150

Стадия	Лист	Листов
Р		1

Мосинжпроект

Инв. №подл.	Подпись и дата	Взам.инв.№

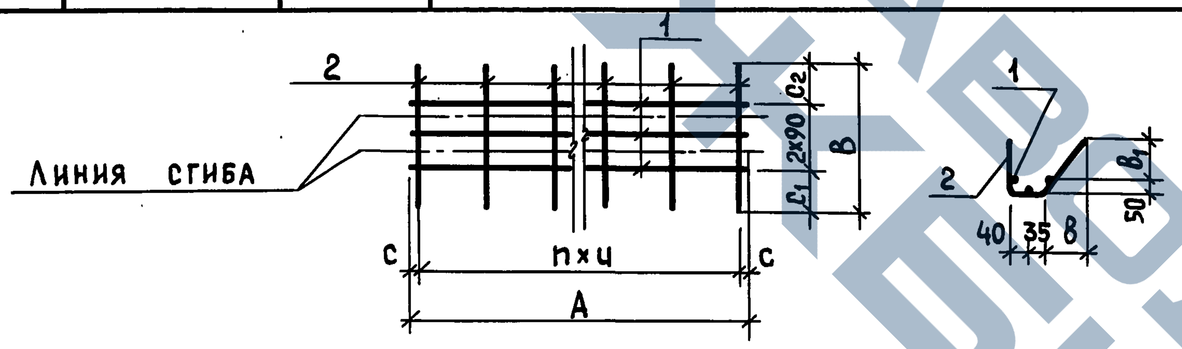

Обозначение	Марка	Размеры, мм								n	Масса, кг
		A	B	в	$в_1$	c	c_1	c_2	ц		
3.006.1-3/83.1-5-20.0	С144	500	400	90	100	50	120	100	200	2	0,39
-01	С145		490	115	140		170	140			0,43
-02	С146		580	140	180		220	180			0,47
-03	С147	2900	400	90	100	25	120	100	150	19	2,42
-04	С148					50			200	14	2,13
-05	С149		490	115	140		170	140			2,33
-06	С150		530	125	160		190	160			2,40

Нач.отд.	Козеева	
Гл.спец.	Афонин	
Н.контр.	Бударина	
Гл.инж.пр.	Перегудова	
Рук. гр.	Бурцев	
Ст. инж.	Бударина	
Инж.	Максимова	

3.006.1-3/83.1-5-20.0 СБ

Сетка арматурная С144 ... С150 Сборочный чертеж

Стадия	Масса	Масштаб
Р	См. табл.	
Лист	Листов 1	

Мосинжпроект

209-69-05 ОВ

Инв.№подл.	Подпись и дата	Взам. инв.№

Формат	Зона	Позиц.	Обозначение	Наименование	Кол. на исполн. – 21.0										Примеч.
					–	01	02	03							
				Документация											
А4			3.006.1-3/83.1-5-21.0 СБ	Сборочный чертеж	X	X	X	X							
				Детали											
				Стержни											
				Сталь класса Вр-I ГОСТ 6727-80											
А4		1	3.006.1-3/83.1-5-00.1-260	∅5 ℓ = 680	1										0,098 кг
А4			-261	∅5 ℓ = 670		1									0,096 кг
А4			-262	∅5 ℓ = 650			1								0,094 кг
				Марка	СТ1	СТ2	СТ3								

Нач.отд.	Козеева	
Гл.спец.	Афонин	
Н.контр.	Бударина	
Гл.инж.пр.	Перегудова	
Рук.гр.	Бурцев	
Ст.инж.	Бударина	
Инж.	Максимова	

3.006.1-3/83.1-5-21.0

Стержень арматурный СТ1 ... СТ3

Стадия	Лист	Листов
Р		1

Мосинжпроект

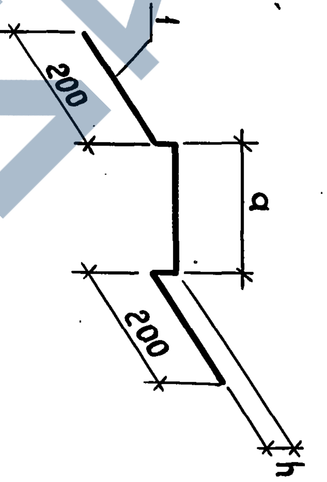

Обозначение	Марка	Размеры, мм			Масса, кг
		L*	a	h	
3.006.1-3/83.1-5-21.0	СТ1	680	220	30	0,098
-01	СТ2	670	170	50	0,096
-02	СТ3	650		40	0,094

L* - полная длина стержня

Инв.№подл.	Подпись и дата	Взам. инв.№

Нач.отд.	Козеева	
Гл.спец.	Афонин	
Н.контр.	Бударина	
Гл.инж.пр.	Перегудова	
Рук.гр.	Бурцев	
Ст.инж.	Бударина	
Инж.	Максимова	

3.006.1-3/83.1-5-21.0 СБ

Стержень арматурный СТ1 ... СТ3
Сборочный чертеж

Стадия	Масса	Масштаб
Р	См. табл.	
Лист	Листов 1	

Мосинжпроект

Копия завода

Инв. № подл.	Подпись и дата	Взам. инв. №

Формат	Зона	Позиц.	Обозначение	Наименование	Кол. на испол.-22.0 –	01	02	03	04						Примеч.
				Документация											
А4			3.006.1-3/83.1-5-22.0 СБ	Сборочный чертеж											
				Детали											
				Стержни											
				Сталь класса А-I ГОСТ 5781-82											
Б4		1	3.006.1-3/83.1-5-00.1 -091	∅10 ℓ=925	1										0,57 кг
			-108	∅12 ℓ=1050		1	1	1							0,93 кг
			-115	∅14 ℓ=1260					1						1,52 кг
				Сталь класса А-I ГОСТ 5781-82											
Б4		2	3.006.1-3/83.1-5-00.1 -102	∅10 ℓ=250	1										0,15 кг
			-109	∅12 ℓ=250		1	1	1							0,22 кг
			-116	∅14 ℓ=250					1						0,30 кг
				Марка	М1	М2	М3	М4	М5						

Нач.отд.	Козеева	
Гл.спец.	Афонин	
Н.контр.	Бударина	
Гл.инж.пр.	Перегудова	
Рук.гр.	Бурцев	
Ст.инж.	Бударина	
Инж.	Томашева	

3.006.1-3/83.1-5-22.0

Петля
М1 ... М5

Стадия	Лист	Листов
Р		1

Мосинжпроект

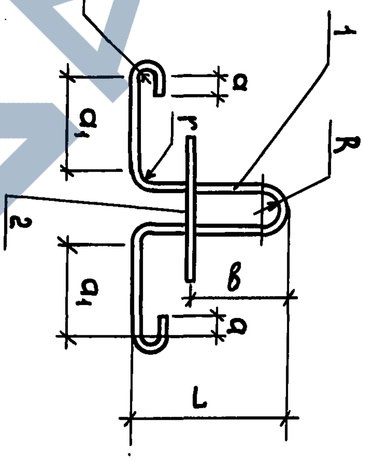

Обозначение	Марка	Размеры, мм L	a	a1	в	R	r	Масса, кг
3.006.1-3/83.1-5-22.0 -01	М1	145	30	185	70	30	20	0,72
-02	М2	170		220	85			1,15
-03	М3	190		200	120			
-04	М4	210		180				
	М5	230	50	205			30	1,82

Инв. № подл.	Подпись и дата	Взам. инв. №

Нач.отд.	Козеева	
Гл.спец.	Афонин	
Н.контр.	Бударина	
Гл.инж.пр.	Перегудова	
Рук.гр.	Бурцев	
Ст.инж.	Бударина	
Инж.	Томашева	

3.006.1-3/83.1-5-22.0 СБ

Петля
М1 ... М5
Сборочный чертеж

Стадия	Масса	Масштаб
Р	см. табл.	
Лист	Листов 1	

Мосинжпроект

Завод ЖБИ

Формат	Зона	Позиц.	Обозначение	Наименование	Кол. на исполн. — 23.0																				Примеч.
					—	01	02	03	04	05	06	07	08	09	10	11	12	13	14	15	16	17	18	19	
				Документация																					
А3			3.006.1-3/83.1-5-23.0 СБ	Сборочный чертеж																					
				Детали																					
				Стержни																					
				Сталь класса А-I ГОСТ 5781-82																					
А3		1	3.006.1-3/83.1-5-00.1 -076	⌀ 8 ℓ = 940												1								0,37 кг
А3			-077	⌀ 8 ℓ = 860											1									0,34 кг
А3			-078	⌀ 8 ℓ = 850										1										0,34 кг
А3			-088	⌀ 10 ℓ = 1140															1					0,70 кг
А3			-090	⌀ 10 ℓ = 1020														1						0,63 кг
А3			-105	⌀ 12 ℓ = 1190																	1			1,06 кг
А3			-106	⌀ 12 ℓ = 1110																1				0,99 кг
А3			-107	⌀ 12 ℓ = 1060	1	1	1	1	1															0,94 кг
А3			-110	⌀ 14 ℓ = 1550																			1	1,88 кг
А3			-111	⌀ 14 ℓ = 1470																		1		1,78 кг
А3			-112	⌀ 14 ℓ = 1390																	1			1,68 кг
А3			-113	⌀ 14 ℓ = 1280									1											1,55 кг
А3			-114	⌀ 14 ℓ = 1270						1	1	1												1,54 кг
А3			-117	⌀ 16 ℓ = 1395										1										2,20 кг

Марка	П1	П2	П3	П4	П5	П6	П7	П8	П9	П10	П11	П12	П13	П14	П15	П16	П17	П18	П19	П20

Инв.№ подл. | Подпись и дата | Взам. инв.№

Нач.отд.	Козеева	
Гл.спец.	Афонин	
Н.контр.	Бударина	
Гл.инж.пр.	Перегудова	
Рук.гр.	Бурцев	
Ст. инж.	Бударина	
Инж.	Максимова	

3.006.1-3/83.1-5-23.0

Петля
П1 ... П20

Стадия	Лист	Листов
Р		1

Мосинжпроект

Рис.1

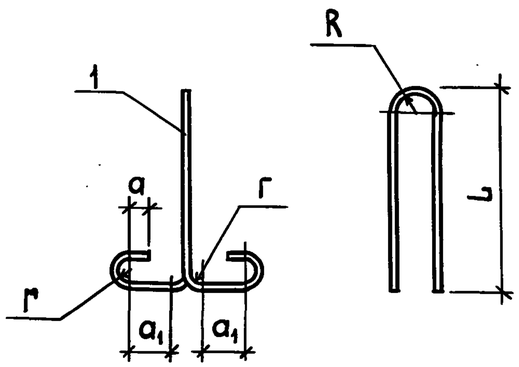

Рис.2

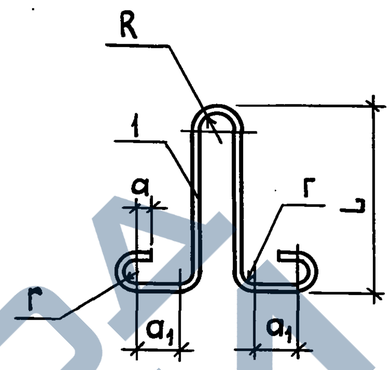

Продолжение табл.

Обозначение	Марка	Рис.№	Размеры, мм					Масса, кг
			L	a	a1	R	r	
3.006.1-3/83.1-5-23.0	П 1	1	215	30	180	30	20	0,94
-01	П 2		255		140			
-02	П 3		275		120			
-03	П 4		290		105			
-04	П 5		315		80			
-05	П 6		235	50	205		30	1,54
-06	П 7		275		165			
-07	П 8	2	295		145			
-08	П 9		330		115			1,55
-09	П 10		370					2,20
-10	П 11		220	30	75		20	0,34
-11	П 12	2	225	30	75	30	20	0,34
-12	П 13		265					0,37
-13	П 14		300					0,63
-14	П 15		360					0,70
-15	П 16		345					0,99
-16	П 17		385					1,06
-17	П 18			50	115		30	1,68
-18	П 19		425					1,78
-19	П 20		465					1,88

Взам. инв. №

Подпись и дата

Инв. № подл.

Нач. отд.	Козеева		
Гл. спец.	Афонин		
Н. контр.	Бударина		
Гл. инж. пр.	Перегудова		
Рук. гр.	Бурцев		
Ст. инж.	Бударина		
Инж.	Томашева		

3.006.1-3/83.1-5-23.0 СБ

Петля
П1 ... П20
Сборочный чертеж

Стадия	Масса	Масштаб
Р	См. табл.	
Лист	Листов 1	

Мосинжпроект

Отд. 13.01.86 г.