https://zavodjbi.com/

ТИПОВЫЕ КОНСТРУКЦИИ, ИЗДЕЛИЯ И УЗЛЫ ЗДАНИЙ И СООРУЖЕНИЙ

СЕРИЯ 1.465.1-15

ПЛИТЫ ЖЕЛЕЗОБЕТОННЫЕ РЕБРИСТЫЕ РАЗМЕРОМ 3х12м ДЛЯ ПОКРЫТИЙ ОДНОЭТАЖНЫХ ПРОИЗВОДСТВЕННЫХ ЗДАНИЙ

выпуск 6

Плиты 2-го типоразмера с проемами в полке для легкосбрасываемой кровли

Рабочие чертежи

24035-07
ЦЕНА 1-37

https://zavodjbi.com/

https://zavodjbi.com/

ЦЕНТРАЛЬНЫЙ И ТИТУТ ТИПОВОГО ПРОЕКТИРОВАНИЯ
ГОССТРОЯ СССР

М ква, А-445, Смольная ул., 22

Сдан в печать I 1990 года

Заказ № Тираж 5700 экз

https://zavodjbi.com/

https://zavodjbi.com/

ТИПОВЫЕ КОНСТРУКЦИИ, ИЗДЕЛИЯ И УЗЛЫ ЗДАНИЙ И СООРУЖЕНИЙ

СЕРИЯ 1.465.1-15

ПЛИТЫ ЖЕЛЕЗОБЕТОННЫЕ РЕБРИСТЫЕ РАЗМЕРОМ 3×12м ДЛЯ ПОКРЫТИЙ ОДНОЭТАЖНЫХ ПРОИЗВОДСТВЕННЫХ ЗДАНИЙ

выпуск 6

Плиты 2-го типоразмера с проемами в полке для легкосбрасываемой кровли

Рабочие чертежи

Утверждены
Главпроектом Госстроя СССР,
техническое задание от 22.04.88 г.
Введены в действие с 01.03.90 г.
приказом ЦНИИпромзданий
от 01.09.89 г. N 100

РАЗРАБОТАНЫ

ЦНИИПРОМЗДАНИЙ ГОССТРОЯ СССР

Зам. директора В.В.Гранев
Нач. отдела СНКОЗ А.Я.Розенблюм
Гл. инж. проекта В.А.Бажанова

НИИСК ГОССТРОЯ СССР

Зам. директора П.И.Кривошеев
Рук. лаборатории М.А.Янкелевич
Ст. научн. сотрудн. Я.И. Маркус

НИИЖБ ГОССТРОЯ СССР

Зам. директора Т.И.Мамедов
Рук. лаборатории В.А.Якушин
Ст. научн. сотрудн. А.А.Светов

© ЦИТП Госстроя СССР, 1989

https://zavodjbi.com/

https://zavodjbi.com/

Обозначение	Наименование	Стр.
1.465.1-15.6-ТТ	Технические требования	2
1.465.1-15.6-1Ф4	Плита 2ПЛ12 для легкосбрасываемой кровли.	
	Опалубочный чертёж	5
1.465.1-15.6-1	Плита 2ПЛ12 для легкосбрасываемой кровли.	6
1.465.1-15.6-РС	Ведомость расхода стали	13

1. Выпуск 6 серии 1.465.1-15 содержит рабочие чертежи плит типа ПЛ размером 3×12 м 2-го типоразмера для устройства легкосбрасываемой кровли.

Рабочие чертежи арматурных и закладных изделий приведены в выпуске 8 настоящей серии.

2. Материалы для проектирования зданий с применением плит настоящего выпуска, включающие область и условия применения, номенклатуру и технические данные плит, принцип их маркировки, основные положения по расчету и другие руководящие материалы, предназначенные для использования при проектировании, приведены в выпуске 0 настоящей серии.

3. Технические требования, включая указания по изготовлению плит, приведены в документе 1.465.1-15.5-ТТ (выпуск 5).

4. Плиты для легкосбрасываемой кровли допускается изготавливать только из тяжелого бетона.

Гл.инж.пр	Бажанова		1.465.1-15.6			
Исполн.	Николаева		Содержание	Стадия	Лист	Листов
Рук.гр.	Святова			Р		1
Н.контр.	Старостина			ЦНИИПРОМЗДАНИЙ		

Инв.№ подл. | Подпись и дата | Взам.инв.№

Формат А4

Гл.инж.пр	Бажанова		1.465.1-15.6-ТТ			
Исполн.	Николаева		Технические требования	Стадия	Лист	Листов
				Р	1	5
Н.контр.	Старостина			ЦНИИПРОМЗДАНИЙ		

https://zavodjbi.com/

5. В плитах типа ПЛ, устанавливаемых в покрытии с уклоном кровли не более 1:8, допускается производить следующее изменение в армировании верхней зоны поперечных ребер плит; каркасы марок КР52 и КР54 заменяются соответственно каркасами КР53 и КР55 (в том же количестве) при общем уменьшении расхода стали на плиту на 14,1 кг

6. Маркировка плит принята в соответствии со структурой, изложенной в п. 25. пояснительной записки к выпуску 0.

При этом, если плита применяется в покрытиях с уклоном кровли не более 1:8 и в ее армирование внесены изменения, предусмотренные п. 5, в третьей части марки плиты должна быть дополнительно проставлена буква „М".

Пример условного обозначения плиты:

2ПЛ12-3Ат-V – плита для легкосбрасываемой кровли второго типоразмера, пролетом 12м, третьей несущей способности, с напрягаемой арматурой класса Ат-V, из тяжелого бетона, предназначенная для применения в неагрессивной среде в зданиях с любым уклоном кровли;

2ПЛ12-3Ат-V-М – то же, при изменении в армировании по п. 5 (плита может применяться только в зданиях с уклоном кровли не более 1:8).

Формат А4

7. Значения напряжений $\sigma_{соп.1}$, контролируемых по окончании натяжения напрягаемой арматуры, а также величины контролируемых усилий натяжения одного стержня для плит 2ПЛ12 приведены в табл. 1 на л. 4.

Отклонение величины силы натяжения арматуры домкратами (от усилия, контролируемого к концу натяжения) не должно превышать ± 5%;

Отклонение величины натяжения при электротермическом способе натяжения не должно превышать (в отдельном стержне) ± 10%

8. Плиты, применяемые в покрытиях зданий с расчетной сейсмичностью 7 и 8 баллов, должны иметь пазы по наружным граням продольных ребер для образования шпонок в продольных швах между плитами.

Форма и размеры пазов, а также расстояние между ними должны приниматься по аналогии с плитами без проемов в полке (см. докум. 1.465.1-15.5-1Ф4)

9. Пример решения покрытия с легкосбрасываемой кровлей приведен в документе 1.465.1-15.0-СМ2.

24035-07 4 форм

ЗАВОД ЖБИ

https://zavodjbi.com/

Таблица 1

Класс напрягаемой арматуры	Марка плиты	Напрягаемая арматура (на плиту)	Величина напряжения в арматуре σ_{sp1}, МПа (кгс/см²) при способе натяжения: электротермическом	Величина напряжения в арматуре σ_{sp1}, МПа (кгс/см²) при способе натяжения: механическом	Контролируемое усилие натяжения одного стержня, кН (тс)
Плиты из тяжелого бетона					
Ат-V	2ПЛ12-1Ат-V	4Ø16Ат-V	—	920 (9200)	185 (18,5)
	2ПЛ12-2Ат-V	4Ø18Ат-V			234 (23,4)
	2ПЛ12-3Ат-V	4Ø20Ат-V			289 (28,9)
Ат-IV	2ПЛ12-1Ат-IV	2Ø25Ат-IV	650 (6500)	650 (6500)	319 (31,9)
	2ПЛ12-2Ат-IV	4Ø20Ат-IV			204 (20,4)
	2ПЛ12-3Ат-IV	4Ø22Ат-IV			247 (24,7)
Ат-IVС	2ПЛ12-1Ат-IVС	4Ø20Ат-IVС	540 (5400)	540 (5400)	170 (17,0)
	2ПЛ12-2Ат-IVС	4Ø22Ат-IVС			205 (20,5)
	2ПЛ12-3Ат-IVС	6Ø20Ат-IVС			170 (17,0)
	2ПЛ12-4Ат-IVС	8Ø18Ат-IVС			137 (13,7)
А-IV	2ПЛ12-1А-IV	4Ø20А-IV			170 (17,0)
	2ПЛ12-2А-IV	4Ø22А-IV			205 (20,5)
	2ПЛ12-3А-IV	8Ø16А-IV			108 (10,8)
	2ПЛ12-4А-IV	8Ø18А-IV			137 (13,7)
А-IIIв	2ПЛ12-1А-IIIв	4Ø22А-IIIв	490 (4900)	490 (4900)	186 (18,6)
	2ПЛ12-2А-IIIв	2Ø32А-IIIв	—		394 (39,4)
	2ПЛ12-3А-IIIв	4Ø25А-IIIв	490 (4900)		241 (24,1)
	2ПЛ12-4А-IIIв	4Ø28А-IIIв	—		302 (30,2)
К-7	2ПЛ12-1К7	4Ø15К7	—	1220 (12200)	173 (17,3)
	2ПЛ12-2К7	6Ø15К7		1110 (11100)	157 (15,7)
	2ПЛ12-3К7	8Ø15К7			
Вр	2ПЛ12-1Вр	32Ø5Вр	—	1180 (11800)	23 (2,3)
	2ПЛ12-2Вр	38Ø5Вр			
	2ПЛ12-3Вр	44Ø5Вр			
	2ПЛ12-4Вр	50Ø5Вр			

Продолжение табл. 1

Класс напрягаемой арматуры	Марка плиты	Напрягаемая арматура (на плиту)	Величина напряжения в арматуре σ_{sp1}, МПа (кгс/см²) при способе натяжения: электротермическом	Величина напряжения в арматуре σ_{sp1}, МПа (кгс/см²) при способе натяжения: механическом	Контролируемое усилие натяжения одного стержня, кН (тс)
А-IV	2ПЛ12-1А-IV-Н*)	4Ø20А-IV	540 (5400)	540 (5400)	170 (17,0)
	2ПЛ12-2А-IV-Н	4Ø22А-IV			205 (20,5)
	2ПЛ12-3А-IV-Н	8Ø16А-IV			108 (10,8)
	2ПЛ12-4А-IV-Н	8Ø18А-IV			137 (13,7)
Ат-IVСК	2ПЛ12-1Ат-IVСК-Н	2Ø25Ат-IVСК	650 (6500)	650 (6500)	319 (31,9)
	2ПЛ12-2Ат-IVСК-Н	4Ø20Ат-IVСК			204 (20,4)
	2ПЛ12-3Ат-IVСК-Н	4Ø22Ат-IVСК			247 (24,7)
А-IIIв	2ПЛ12-1А-IIIв-Н*)	4Ø22А-IIIв	490 (4900)	490 (4900)	186 (18,6)
	2ПЛ12-2А-IIIв-Н	2Ø32А-IIIв	—		394 (39,4)
	2ПЛ12-3А-IIIв-Н	4Ø25А-IIIв	490 (4900)		241 (24,1)
	2ПЛ12-4А-IIIв-Н	4Ø28А-IIIв	—		302 (30,2)

*) приведенные в таблице данные справедливы для соответствующих марок плит с индексом „П".

Инв. № подл. | Подпись и дата | Взам. инв. №

https://zavodjbi.com/

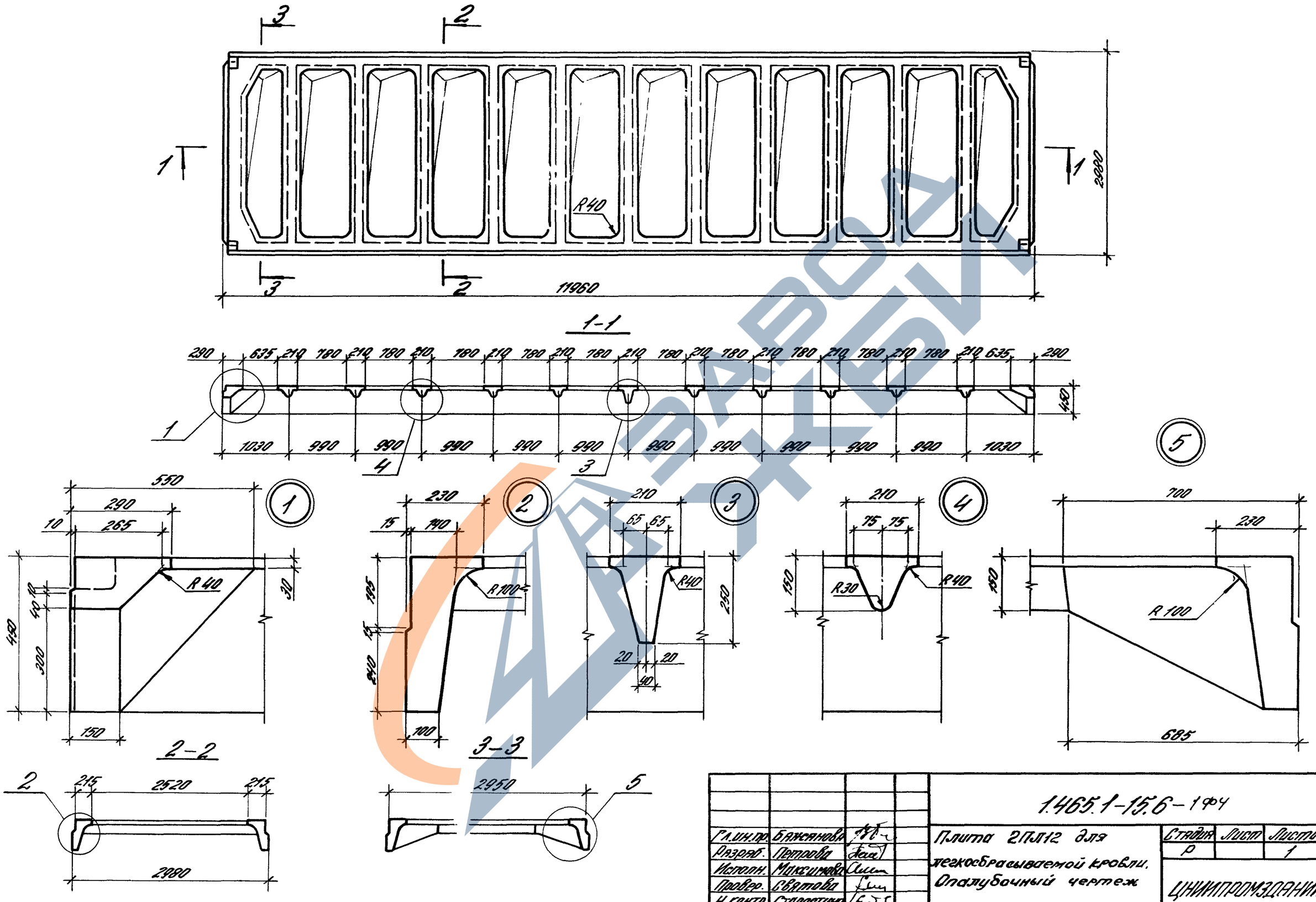

Гл.ин.пр.	Бажанова		
Разраб.	Петрова		
Исполн.	Максимова		
Провер.	Святова		
Н.контр.	Старостина		

1.465.1-15.6-1ФЧ

Плита 2ПЛ12 для легкосбрасываемой кровли. Опалубочный чертеж

Стадия	Лист	Листов
Р		1

ЦНИИПРОМЗДАНИЙ

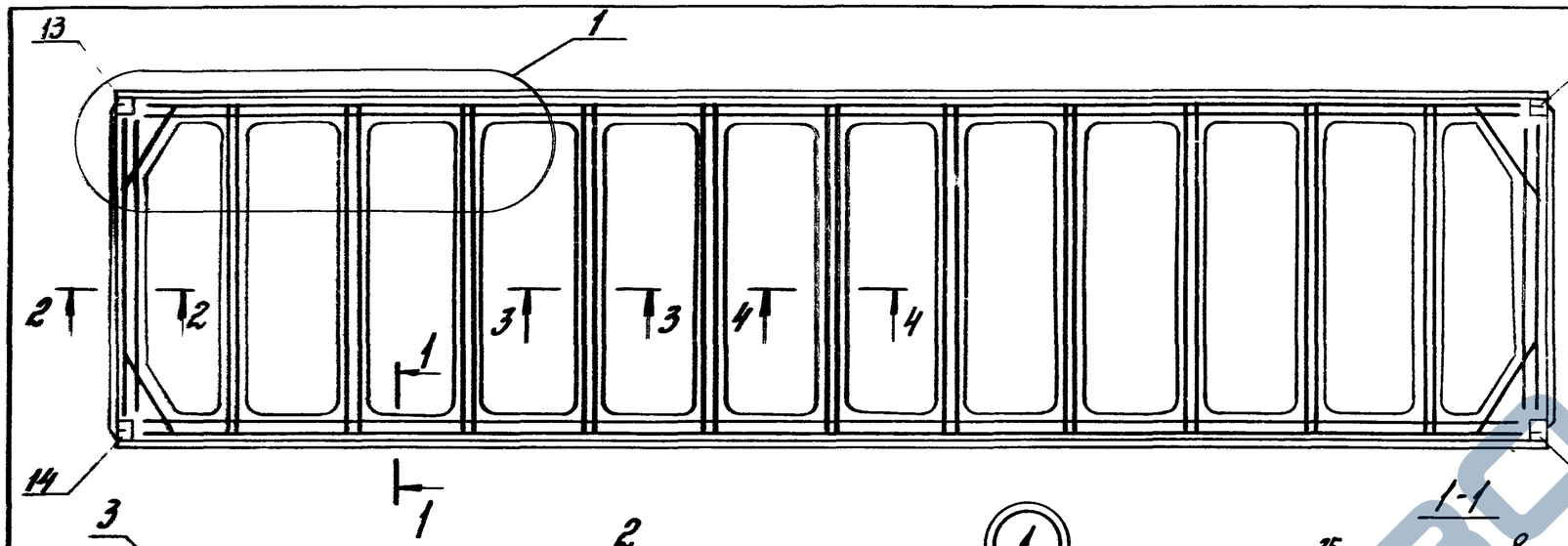

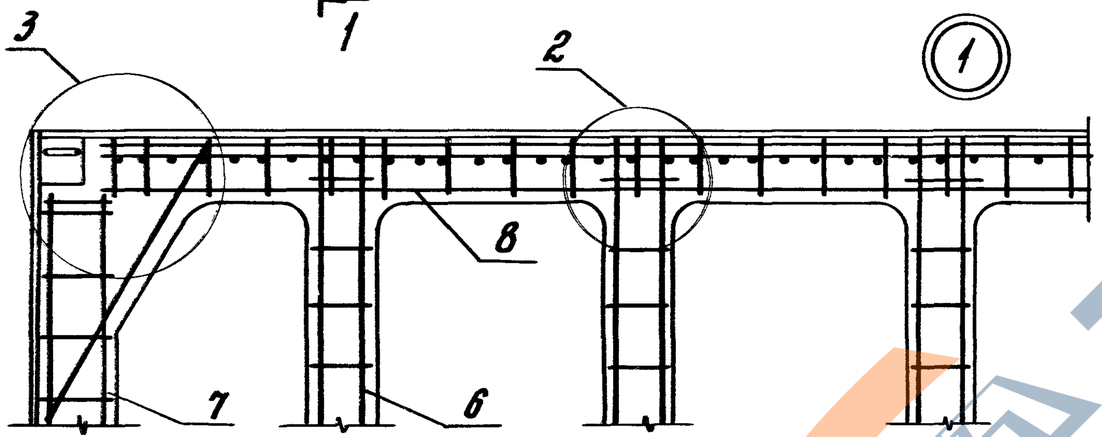

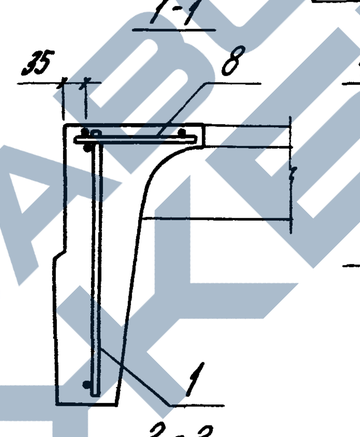

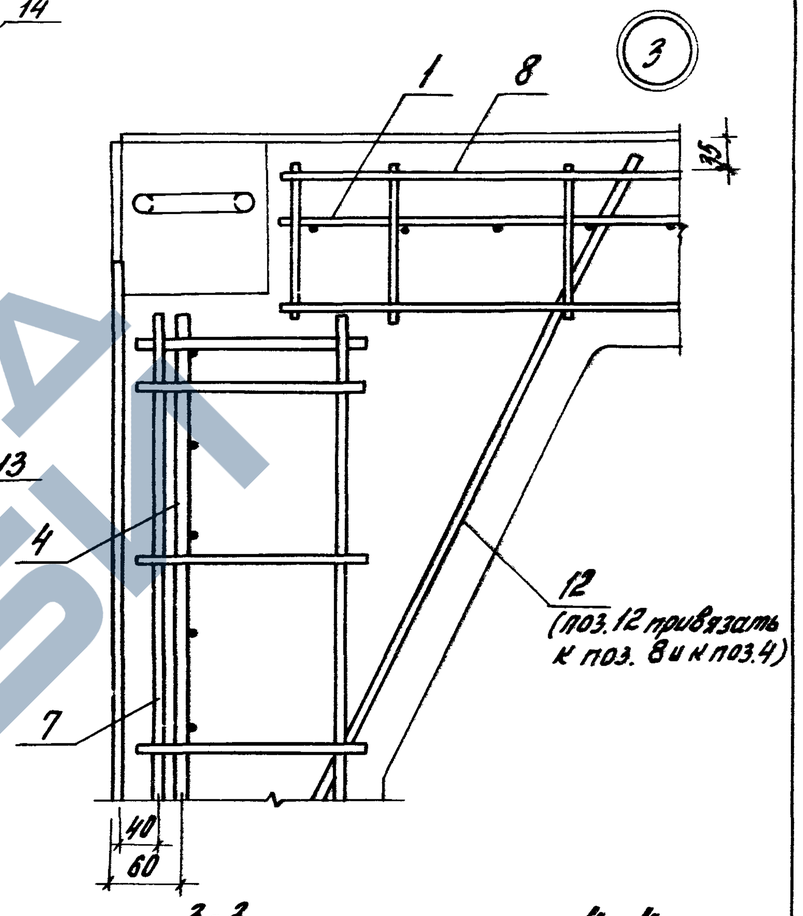

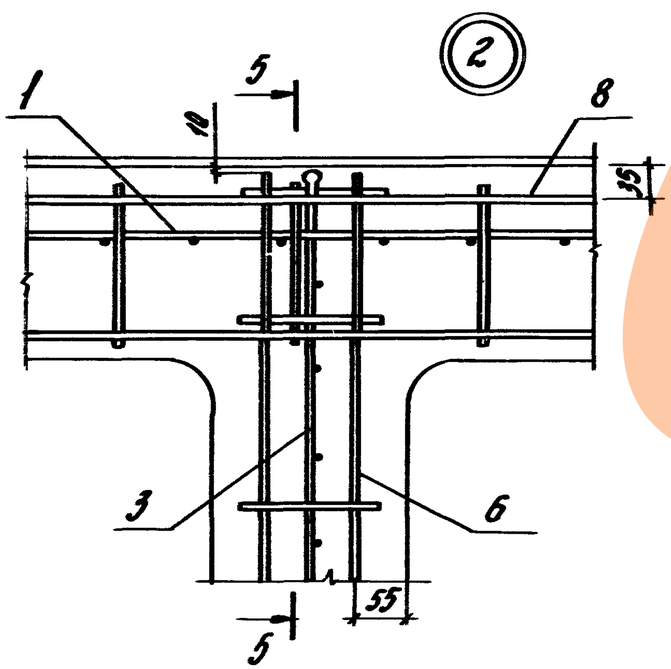

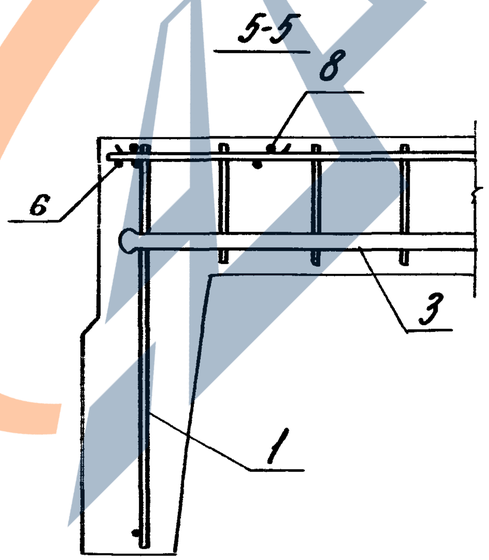

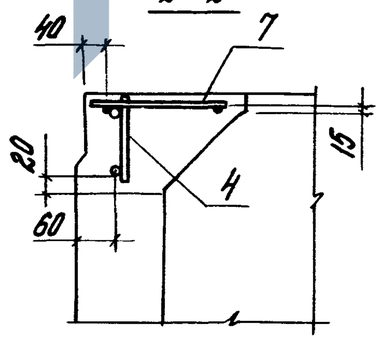

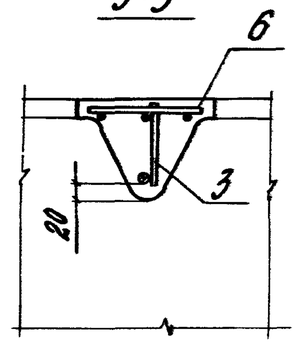

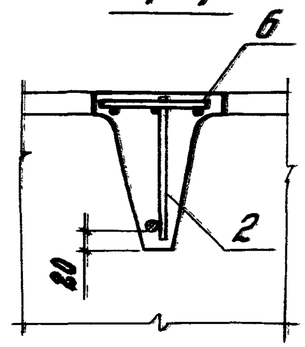

В разрезах 1-1 и 5-5 напрягаемая арматура условно не показана

				1.465.1-15.6-1	
Гл. инж. пр.	Бажанова			Плита 2ПЛ12 для легкосбрасываемой кровли	Стадия: Р; Лист: 1; Листов: 7
Разраб.	Петрова				
Испол.	Максимова				
Провер.	Николаева				ЦНИИПромзданий
Н. контр.	Старостина				

https://zavodjbi.com/

https://zavodjbi.com/

Схемы размещения напрягаемой арматуры в продольном ребре плиты

Схема 1

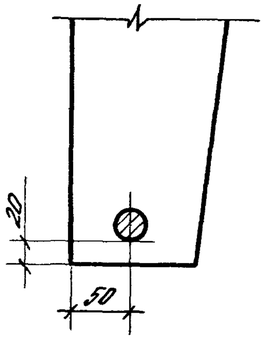

Схема 2

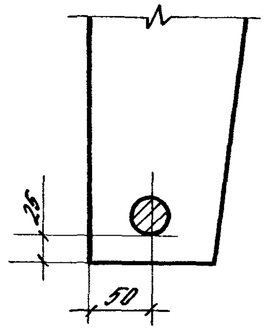

Схема 3

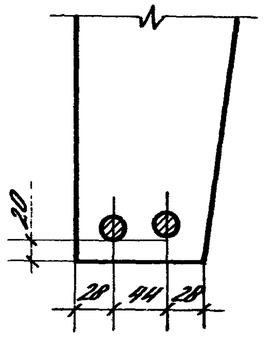

Схема 4

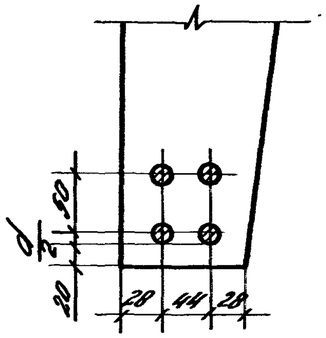

Схема 5

а)

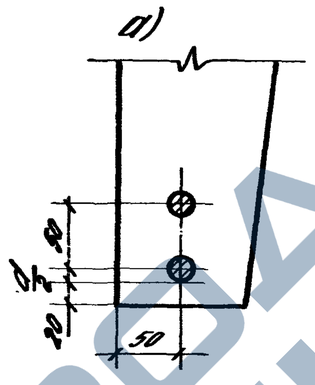

б)

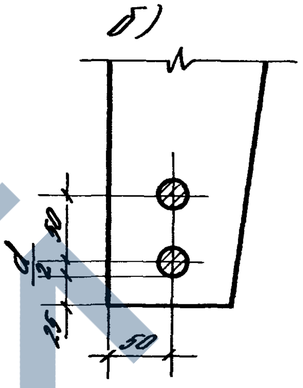

Схема 6

а)

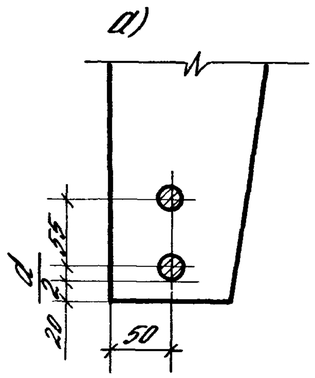

б)

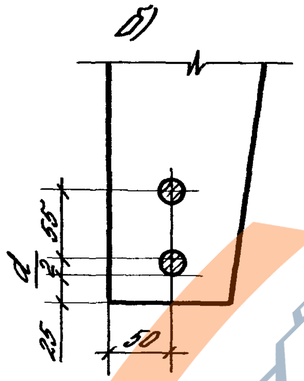

Схема 7

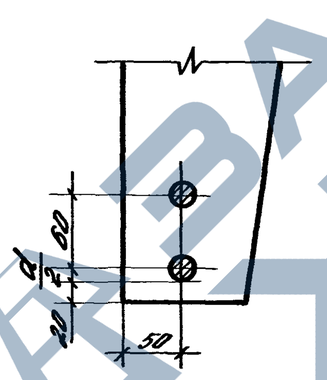

Схема 8

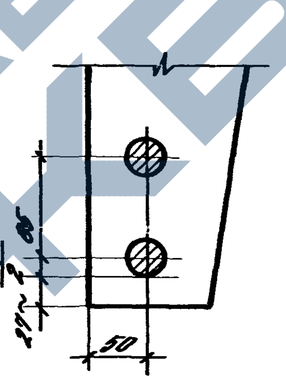

Схема 9

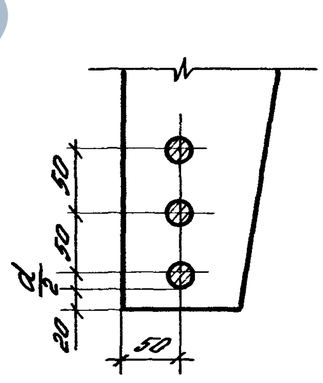

Схема 10

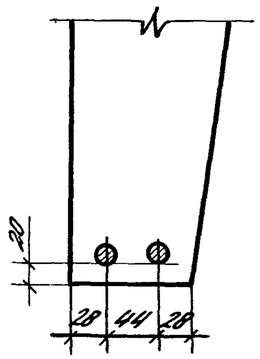

Схема 11

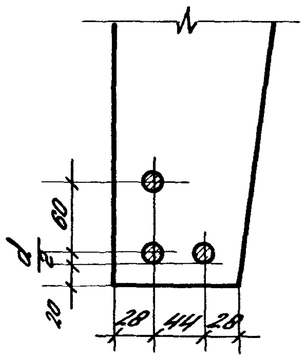

Схема 12

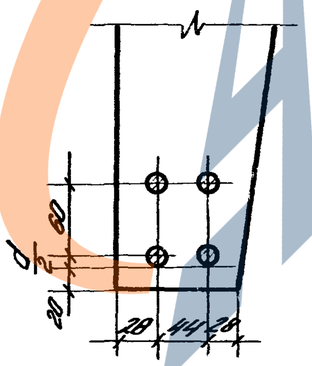

Схема 13

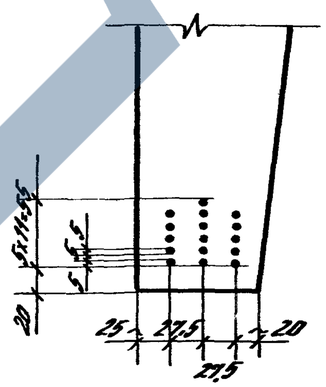

Схема 14

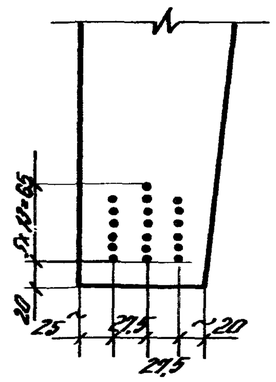

Схема 15

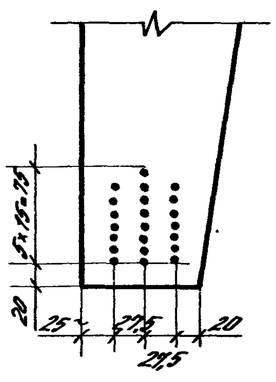

Схема 16

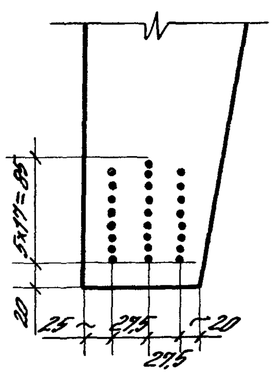

Инв. № подл. | Подп. и дата | Взам. инв. №

1.465.1-15.6-1	Лист 2

24П35-07 Я Формат А3

https://zavodjbi.com/

Марка	Поз.	Наименование	Кол.	Обозначение документа	Масса, т
2ПЛ12-1АтVI	1	Каркас КР1	2	1.465.1-15.8 — 1	
	2	КР17	1	— 5	
	3	КР25	10	— 6	
	4	КР34	2	— 7	
	5	КР50	4	— 13	
	6	КР52	11	— 15	
	7	КР54	2	— 16	
	8	КР56	2	— 17	
	9	Сетка С7	4	— 22	
	10	С11	4	— 23	
	11	С12	4	— 24	
	12	Стержень арм. ф38 AI, ℓ=600	4		
	13	Изделие закладное МН3-1	2	1.465.1-15.8 — 34	
	14	МН3-2	2	— 34	
	15	Стержень арматурный СТН1	4	схема 3 , л. 2	
	16	Бетон класса В30, м³	2,3		5,8
2ПЛ12-2АтVI		Поз. 1... 14 по 2ПЛ12-1АтVI			
	15	Стержень арматурный СТН2	4	схема 3 , л. 2	
	16	Бетон класса В35, м³	2,3		
2ПЛ12-3АтVI	1	Каркас КР5	2	1.465.1-15.8 — 1	
	2	КР18	1	— 5	
	3	КР26	10	— 6	
	4	КР35	2	— 7	
		Поз. 5... 12 по 2ПЛ12-1АтVI			
	13	Изделие закладное МН1-1	2	— 33	
	14	МН1-2	2	— 33	
	15	Стержень арматурный СТН3	4	схема [illegible] , л. 2	
	16	Бетон класса В40, м³	2,3		
2ПЛ12-1АтV		Поз. 1... 12, 16 по 2ПЛ12-1АтVI			
	13	Изделие закладное МН1-1	2	1.465.1-15.8 — 33	
	14	МН1-2	2	— 33	
	15	Стержень арматурный СТН9	2	схема [illegible]а, л. 2	

Марка	Поз.	Наименование	Кол.	Обозначение документа	Масса, т
2ПЛ12-2АтV		Поз. 1... 12 по 2ПЛ12-1АтVI			
	13	Изделие закладное МН1-1	2	1.465.1-15.8 — 33	
	14	МН1-2	2	— 33	
	15	Стержень напрягаемый СТН7	4	Схема 5а , л. 2	
	16	Бетон класса В35, м³	2,3		
2ПЛ12-3АтV	1	Каркас КР5	2	1.465.1-15.8 — 1	
	2	КР18	1	— 5	
	3	КР26	10	— 6	
	4	КР35	2	— 7	
		Поз 5... 12 по 2ПЛ12-1АтVI			
	13	Изделие закладное МН1-1	2	— 33	
	14	МН1-2	2	— 33	
	15	Стержень напрягаемый СТН8	4	Схема 6а , л. 2	
	16	Бетон класса В45, м³	2,3		
2ПЛ12-1АтIVС		Поз. 1...3, 5... 12 по 2ПЛ12-1АтVI			
	4	Каркас КР33	2	1.465.1-15.8 — 7	5,8
	13	Изделие закладное МН1-1	2	— 33	
	14	МН1-2	2	— 33	
	15	Стержень напрягаемый СТН16	4	Схема 5а , л. 2	
	16	Бетон класса В25, м³	2,3		
2ПЛ12-2АтIVС		Поз. 1... 12, 16 по 2ПЛ12-1АтVI			
	13	Изделие закладное МН1-1	2	1.465.1-15.8 — 33	
	14	МН1-2	2	— 33	
	15	Стержень напрягаемый СТН17	4	Схема 6а , л. 2	
2ПЛ12-3АтIVС		Поз. 1... 12 по 2ПЛ12-1АтVI			
	13	Изделие закладное МН1-1	2	1.465.1-15.8 — 33	
	14	МН1-2	2	— 33	
	15	Стержень напрягаемый СТН16	6	Схема 9 , л. 2	
	16	Бетон класса В40, м³	2,3		

Напрягаемые стержни СТН см. вып. 8 докум. - 48

Марка	Поз.	Наименование	Кол.	Обозначение документа	Масса, т
2ПЛ12-4АтIVс	1	Каркас КР5	2	1.465.1-15.8—1	
	2	КР18	1	—5	
	3	КР26	10	—6	
	4	КР35	2	—7	
		Поз. 5...12 по 2ПЛ12-1АтIV			
	13	Изделие закладное МН5-1	2	—35	
	14	МН5-2	2	—35	
	15	Стержень напрягаемый СТН15	8	Схема 4, л.2	
	16	Бетон класса В45, м³	2,3		
2ПЛ12-1АIII		Поз. 1...3, 5...12 по 2ПЛ12-1АтIV			
	4	Каркас КР33	2	1.465.1-15.8—7	
	13	Изделие закладное МН1-1	2	—33	
	14	МН1-2	2	—33	
	15	Стержень напрягаемый СТН22	4	Схема 5а, л.2	
	16	Бетон класса В25, м³	2,3		5,8
2ПЛ12-2АIV		Поз. 1...12, 15 по 2ПЛ12-1АтVI			
	13	Изделие закладное МН1-1	2	1.465.1-15.8—33	
	14	МН1-2	2	—33	
	15	Стержень напрягаемый СТН23	4	Схема 6а, л.2	
2ПЛ12-3АIV		Поз. 1...12 по 2ПЛ12-1АтV			
	13	Изделие закладное МН5-1	2	1.465.1-15.8—35	
	14	МН5-2	2	—35	
	15	Стержень напрягаемый СТН20	8	Схема 4, л.2	
	16	Бетон класса В40, м³	2,3		
2ПЛ12-4АIV	1	Каркас КР5	2	1.465.1-15.8—1	
	2	КР18	1	—5	
	3	КР26	10	—6	
	4	КР35	2	—7	
		Поз. 5...12 по 2ПЛ12-1АтIV			
	13	Изделие закладное МН5-1	2	—35	
	14	МН5-2	2	—35	
	15	Стержень напрягаемый СТН21	8	Схема 4, л.2	
	16	Бетон класса В40, м³	2,3		

Марка	Поз.	Наименование	Кол.	Обозначение документа	Масса, т
2ПЛ12-1АIIIв		Поз. 1...3, 5...12 по 2ПЛ12-1АтIV			
	4	Каркас КР33	2	1.465.1-15.8—7	
	13	Изделие закладное МН1-1	2	—33	
	14	МН1-2	2	—33	
	15	Стержень напрягаемый СТН24	4	Схема 6а, л.2	
	16	Бетон класса В25, м³	2,3		
2ПЛ12-2АIIIв		Поз. 1...12, 15 по 2ПЛ12-1АтIV			
	13	Изделие закладное МН1-1	2	1.465.1-15.8—33	
	14	МН1-2	2	—33	
	15	Стержень напрягаемый СТН27	2	Схема 2, л.2	
2ПЛ12-3АIIIв		Поз. 1...12 по 2ПЛ12-1АтVI			
	13	Изделие закладное МН1-1	2	1.465.1-15.8—33	
	14	МН1-2	2	—33	
	15	Стержень напрягаемый СТН25	4	Схема 6а, л.2	
	16	Бетон класса В40, м³	2,3		5,9
2ПЛ12-4АIIIв	1	Каркас КР5	2	1.465.1-15.8—1	
	2	КР18	1	—5	
	3	КР26	10	—6	
	4	КР35	2	—7	
		Поз. 5...12 по 2ПЛ12-1АтIV			
	13	Изделие закладное МН1-1	2	—33	
	14	МН1-2	2	—33	
	15	Стержень напрягаемый СТН26	4	Схема 8, л.2	
	16	Бетон класса В45, м³	2,3		
2ПЛ12-1КП		Поз. 1...3, 5...12, 15 по 2ПЛ12-1АтIV			
	4	Каркас КР33	2	1.465.1-15.8—34	
	13	Изделие закладное МН3-1	2	—34	
	14	МН3-2	2		
	15	Стержень напрягаемый СТН28	4	Схема 10, л.2	

Марка	Поз.	Наименование	Кол.	Обозначение документа	Масса, т
2ПЛ12-2КП		Поз. 1...12 по 2ПЛ12-1АтVI			
	13	Изделие закладное МН5-1	2	1.465.1-15.8 —35	
	14	МН5-2	2	—35	
	15	Стержень напрягаемый СТН28	6	схема 11, л.2	
	16	Бетон класса В35, м³	2,3		
2ПЛ12-3КП	1	Каркас КР5	2	1.465.1-15.8 —1	
	2	КР18	1	—5	
	3	КР26	10	—6	
	4	КР35	2	—7	
		Поз. 5...12 по 2ПЛ12-1АтVI			
	13	Изделие закладное МН5-1	2	—35	
	14	МН5-2	2	—35	
	15	Стержень напрягаемый СТН28	8	схема 12, л.2	
	16	Бетон класса В40, м³	2,3		5,8
2ПЛ12-1Вр		Поз. 1...3, 5...12 по 2ПЛ12-1АтVI			
	4	Каркас КР33	2	1.465.1-15.8 —7	
	13	Изделие закладное МН5-1	2	—35	
	14	МН5-2	2	—35	
	15	Стержень напрягаемый СТН29	32	схема 13, л.2	
	16	Бетон класса В30, м³	2,3		
2ПЛ12-2Вр		Поз. 1...12,16 по 2ПЛ12-1АтVI			
	13	Изделие закладное МН5-1	2	1.465.1-15.8 —35	
	14	МН5-2	2	—35	
	15	Стержень напрягаемый СТН29	38	схема 14, л.2	
2ПЛ12-3Вр		Поз. 1...12 по 2ПЛ12-1АтVI			
	13	Изделие закладное МН5-1	2	1.465.1-15.8 —35	
	14	МН5-2	2	—35	
	15	Стержень напрягаемый СТН29	44	схема 15, л.2	
	16	Бетон класса В35, м³	2,3		

Марка	Поз.	Наименование	Кол.	Обозначение документа	Масса, т
2ПЛ12-4Вр	1	Каркас КР5	2	1.465.1-15.8 — 1	
	2	КР18	1	— 5	
	3	КР26	10	— 6	
	4	КР35	2	— 7	
		Поз. 5...12 по 2ПЛ12-1АтVI			
	13	Изделие закладное МН5-1	2	—35	
	14	МН5-2	2	—35	
	15	Стержень напрягаемый СТН29	50	схема 16, л.2	
	16	Бетон класса В40, м³	2,3		
2ПЛ12-1АIV-Н		Поз. 1...3, 5...12 по 2ПЛ12-1АтVI			
	4	Каркас КР33	2	1.465.1-15.8 — 7	
	13	Изделие закладное МН1-1	2	—33	
	14	МН1-2	2	—33	
	15	Стержень напрягаемый СТН22	4	схема 5а, л.2	5,8
	16	Бетон класса В25, м³	2,3		
2ПЛ12-2АIV-Н		Поз. 1...12,16 по 2ПЛ12-1АтVI			
	13	Изделие закладное МН1-1		1.465.1-15.8 — 33	
	14	МН1-2		— 33	
	15	Стержень напрягаемый СТН23	4	схема 6а, л.2	
2ПЛ12-3АIV-Н		Поз. 1...12 по 2ПЛ12-1АтVI			
	13	Изделие закладное МН5-1	2	1.465.1-15.8 — 35	
	14	МН5-2	2	— 35	
	15	Стержень напрягаемый СТН20	8	схема 4, л.2	
	16	Бетон класса В40, м³	2,3		
2ПЛ12-4АIV-Н	1	Каркас КР5	2	1.465.1-15.8 — 1	
	2	КР18	1	— 5	
	3	КР26	10	— 6	
	4	КР35	2	— 7	
		Поз. 5...12 по 2ПЛ12-1АтVI			

Инв. № подл. | Подпись и дата | Взам. инв. №

Марка	Поз.	Наименование	Кол.	Обозначение документа	Масса, т
2ПЛ12-4АIV-Н	13	Изделие закладное МН5-1	2	1.465.1-15.8 — 35	
	14	МН5-2	2	— 35	
	15	Стержень напрягаемый СТН21	8	схема 4, л.2	
	16	Бетон класса В45, м³	2,3		
2ПЛ12-1АтVСК-Н		Поз. 1...3, 5...12 по 2ПЛ12-1АтVI			
	4	Каркас КР33	2	1.465.1-15.8 — 7	
	13	Изделие закладное МН1-1	2	— 33	
	14	МН1-2	2	— 33	
	15	Стержень напрягаемый СТН13	2	схема 2, л.2	
	16	Бетон класса В30, м³	2,3		
2ПЛ12-2АIVСК-Н		Поз. 1...12 по 2ПЛ12-1АтVI			
	13	Изделие закладное МН1-1	2	1.465.1-15.8 — 33	
	14	МН1-2	2	— 33	
	15	Стержень напрягаемый СТН11	4	схема 5б, л.2	
	16	Бетон класса В35, м³	2,3		5,8
2ПЛ12-3АIVСК-Н	1	Каркас КР5	2	1.465.1-15.8 — 1	
	2	КР18	1	— 5	
	3	КР26	10	— 6	
	4	КР35	2	— 7	
		Поз. 5...12 по 2ПЛ12-1АтVI			
	13	Изделие закладное МН1-1	2	— 33	
	14	МН1-2	2	— 33	
	15	Стержень напрягаемый СТН12	4	схема 6б, л.2	
	16	Бетон класса В45, м³	2,3		
2ПЛ12-1АIIIв-Н		Поз. 1...3, 5...12 по 2ПЛ12-1АтVI			
	4	Каркас КР33	2	1.465.1-15.8 — 7	
	13	Изделие закладное МН1-1	2	— 33	
	14	МН1-2	2	— 33	
	15	Стержень напрягаемый СТН24	4	схема 6а, л.2	
	16	Бетон класса В25, м³	2,3		

Марка	Поз.	Наименование	Кол.	Обозначение документа	Масса, т
2ПЛ12-2АIIIв-Н		Поз. 1...12, 15 по 2ПЛ12-1АтVI			
	13	Изделие закладное МН1-1	2	1.465.1-15.8 — 33	
	14	МН1-2	2	— 33	
	15	Стержень напрягаемый СТН27	2	схема 2, л.2	
2ПЛ12-3АIIIв-Н		Поз. 1...12 по 2ПЛ12-1АтVI			
	13	Изделие закладное МН1-1	2	1.465.1-15.8 — 33	
	14	МН1-2	2	— 33	
	15	Стержень напрягаемый СТН25	4	схема 6а, л.2	
	16	Бетон класса В35, м³	2,3		
2ПЛ12-4АIIIв-Н	1	Каркас КР5	2	1.465.1-15.8 — 1	
	2	КР18	1	— 5	
	3	КР26	10	— 6	
	4	КР35	2	— 7	
		Поз. 5...12 по 2ПЛ12-1АтVI			
	13	Изделие закладное МН1-1	2	— 33	5,8
	14	МН1-2	2	— 33	
	15	Стержень напрягаемый СТН26	4	схема 8, л.2	
	16	Бетон класса В45, м³	2,3		
2ПЛ12-1АIV-П		Поз. 1...3, 5...12 по 2ПЛ12-1АтVI			
	4	Каркас КР33	2	1.465.1-15.8 — 7	
	13	Изделие закладное МН1-1	2	— 33	
	14	МН1-2	2	— 33	
	15	Стержень напрягаемый СТН22	4	схема 5а, л.2	
	16	Бетон класса В25, м³	2,3		
2ПЛ12-2АIV-П		Поз. 1...12, 15 по 2ПЛ12-1АтVI			
	13	Изделие закладное МН1-1	2	1.465.1-15.8 — 33	
	14	МН1-2	2	— 33	
	15	Стержень напрягаемый СТН23	4	схема 6а, л.2	

Марка	Поз.	Наименование	Кол.	Обозначение документа	Масса, т
		Поз. 1...12 по 2ПЛ12-1АтVI			
	13	Изделие закладное МН5-1	2	1.465.1-15.8 — 35	
2ПЛ12-3АIV-П	14	МН5-2	2	—35	
	15	Стержень напрягаемый СТН20	8	схема 4, л. 2	
	16	Бетон класса В40, м³	2,3		
	1	Каркас КР5	2	1.465.1-15.8 — 1	
	2	КР18	1	—5	
	3	КР26	10	—6	
	4	КР35	2	—7	
2ПЛ12-4АIV-П		Поз. 5...12 по 2ПЛ12-1АтVI			
	13	Изделие закладное МН5-1	2	—35	
	14	МН5-2	2	—35	
	15	Стержень напрягаемый СТН21	8	схема 4, л. 2	
	16	Бетон класса В45, м³	2,3		5,8
		Поз. 1...3,5...12 по 2ПЛ12-1АтVI			
	4	Каркас КР33	2	1.465.1-15.8 — 7	
	13	Изделие закладное МН1-1	2	—33	
ПЛ12-1АIIIв-П	14	МН1-2	2	—33	
	15	Стержень напрягаемый СТН24	4	схема 6а, л. 2	
	16	Бетон класса В25, м³	2,3		
		Поз. 1...12, 16 по 2ПЛ12-1АтVI			
12-2АIIIв-П	13	Изделие закладное МН1-1	2	1.465.1-15.8 — 33	
	14	МН1-2	2	—33	
	15	Стержень напрягаемый СТН27	2	схема 2, л. 2	

Марка	Поз.	Наименование	Кол.	Обозначение документа	Масса, т
		Поз. 1...12 по 2ПЛ12-1АтVI			
	13	Изделие закладное МН1-1	2	1.465.1-15.8 — 33	
2ПЛ12-3АIIIв-П	14	МН1-2	2	—33	
	15	Стержень напрягаемый СТН25	4	схема 6а, л. 2	
	16	Бетон класса В35, м³	2,3		
	1	Каркас КР5	2	1.465.1-15.8 — 1	
	2	КР18	1	—5	5,8
	3	КР26	10	—6	
	4	КР35	2	—7	
2ПЛ12-4АIIIв-П		Поз. 5...12 по 2ПЛ12-1АтVI			
	13	Изделие закладное МН1-1	2	—33	
	14	МН1-2	2	—33	
	15	Стержень напрягаемый СТН26	4	схема 8, л. 2	
	16	Бетон класса В45, м³	2,3		

Марка плиты	Напрягаемая арматура класса										Изделия арматурные											
											Арматура класса											Всего
	Ат-VI					Ат-V				Всего	А-III						Вр-I					
	ГОСТ 10884-81										ГОСТ 5781-82*						ГОСТ 6727-80*					
	ф16	ф18	ф20		Итого	ф20	ф22	ф25	Итого		ф8	ф10	ф12	ф14		Итого	ф3	ф4	ф5		Итого	
2ПЛ12-1Ат VI	76,0				76,0					76,0	53,5	6,9	34,5			94,9	0,1	13,9	28,4		42,4	137,3
2ПЛ12-2Ат VI		96,6			96,6					96,6	53,5	6,9	34,5			94,9	0,1	13,9	28,4		42,4	137,3
2ПЛ12-3Ат VI			118,8		118,8					118,8	53,5	21,4		46,8		121,7	0,1	8,3	34,6		43,0	164,7
2ПЛ12-1Ат V								93,2	93,2	93,2	53,5	6,9	34,5			94,9	0,1	13,9	28,4		42,4	137,3
2ПЛ12-2Ат V						118,8			118,8	118,8	53,5	6,9	34,5			94,9	0,1	13,9	28,4		42,4	137,3
2ПЛ12-3Ат V							143,8		143,8	143,8	53,5	21,4		46,8		121,7	0,1	8,3	34,6		43,0	164,7

Продолжение ведомости

Изделия закладные								Общий расход
Арматура класса				Прокат марки			Всего	
А-III		А-I		ВСт3кп2-1				
ГОСТ 5781-82*				ГОСТ 8510-86				
ф12	Итого	ф18	Итого	L14/9x8		Итого		
9,2	9,2	6,8	6,8	9,6		9,6	25,6	238,9
9,2	9,2	6,8	6,8	9,6		9,6	25,6	259,5
9,2	9,2	6,8	6,8	9,6		9,6	25,6	309,1
9,2	9,2	6,8	6,8	9,6		9,6	25,6	256,1
9,2	9,2	6,8	6,8	9,6		9,6	25,6	281,7
9,2	9,2	6,8	6,8	9,6		9,6	25,6	334,1

Прокат марки ВСт3кп2-1 принимать по ТУ14-1-3023-80.

Гл.инж.пр.	Бажанова		1.465.1-15.6-РС	
Разраб.	Старостина		Ведомость расхода стали, кг	Стадия: Р; Лист: 1; Листов: 4
Исполн.	Николаева			ЦНИИПРОМЗДАНИЙ
Провер.	Святова			
Н.контр.	Петрова			

24035-07 14 Формат А3

Марка плиты	Напрягаемая арматура										Изделия арматурные										Всего
	Ат-IVС				А-IV					Всего	Арматура класса										
	ГОСТ 10884-81				ГОСТ 5781-82*						А-III ГОСТ 5781-82*						Вр-I ГОСТ 6727-80*				
	ф 18	ф20	ф22	Итого	ф16	ф18	ф20	ф22	Итого		ф8	ф10	ф12	ф14		Итого	ф3	ф4	ф5		Итого	
2ПЛ12-1АтIVС		118,8		118,8						118,8	55,5	7,3	29,1			91,9	0,1	13,9	28,4		42,4	134,3
2ПЛ12-2АтIVС			143,8	143,8						143,8	53,5	6,9	34,5			94,9	0,1	13,9	28,4		42,4	137,3
2ПЛ12-3АтIVС		178,0		178,0						178,0	53,5	6,9	34,5			94,9	0,1	13,9	28,4		42,4	137,3
2ПЛ12-4АтIVС	192,6			192,6						192,6	53,5	21,4		46,8		121,7	0,1	8,3	34,6		43,0	164,7
2ПЛ12-1АIV							118,8		118,8	118,8	55,5	7,3	29,1			91,9	0,1	13,9	28,4		42,4	134,3
2ПЛ12-2АIV								143,8	143,8	143,8	53,5	6,9	34,5			94,9	0,1	13,9	28,4		42,4	137,3
2ПЛ12-3АIV					151,6				151,6	151,6	53,5	6,9	34,5			94,9	0,1	13,9	28,4		42,4	137,3
2ПЛ12-4АIV						192,6			192,6	192,6	53,5	21,4		46,8		121,7	0,1	8,3	34,6		43,0	164,7

Продолжение ведомости

Изделия закладные												Всего	Общий расход
Арматура класса			Прокат марки										
А-III		А-I	ВСт3кп2-1										
ГОСТ 5781-82*			ГОСТ 103-76*		ГОСТ 8509-86				ГОСТ 8510-86				
ф12		Итого	ф18	Итого	-8×15		Итого	L9×8		Итого	L14/9×6	Итого		
9,2		9,2	6,8	6,8							9,6	9,6	25,6	253,1
9,2		9,2	6,8	6,8							9,6	9,6	25,6	256,1
9,2		9,2	6,8	6,8							9,6	9,6	25,6	280,0
9,2		9,2	6,0	6,0	6,0		6,0	7,6		7,6			28,8	345,0
9,2		9,2	6,8	6,8							9,6	9,6	25,6	256,5
9,2		9,2	6,8	6,8							9,6	9,6	25,6	259,5
9,2		9,2	6,0	6,0	6,0		6,0	7,6		7,6			28,8	309,8
9,2		9,2	6,0	6,0	6,0		6,0	7,6		7,6			28,8	345,1

Марка плиты	Напрягаемая арматура класса							Изделия арматурные									Изделия закладные									Общий расход
	A-IIIв					К-7 ГОСТ 13840-68*		Всего	Арматура класса								Всего	Арматура класса				Прокат марки					
									A-III ГОСТ 5781-82*					Bp-I ГОСТ 6727-80*				A-III ГОСТ 5781-82*		A-I		ВСт3кп2-1 ГОСТ103-76*		ГОСТ8509-86		ГОСТ8510-86			
	ф22	ф25	ф28	ф32	Итого	ф15	Итого		ф8	ф10	ф12	ф14	Итого	ф3	ф4	ф5	Итого	ф12	Итого	ф18	Итого	-Вх15	Итого	L9х8	Итого	L14/9х8	Итого		
2ПА12-1АIIIв	143,8				143,8			143,8	55,5	7,3	29,1		91,9	0,1	13,9	28,4	42,4	134,3	9,2	9,2	6,8	6,8					9,6	9,6	25,6	303,7
2ПА12-2АIIIв				153,0	153,0			153,0	53,5	6,9	34,5		94,9	0,1	13,9	28,4	42,4	134,3	9,2	9,2	6,8	6,8					9,6	9,6	25,6	315,9
2ПА12-3АIIIв		185,6			185,6			185,6	53,5	6,9	34,5		94,9	0,1	13,9	28,4	42,4	134,3	9,2	9,2	6,8	6,8					9,6	9,6	25,6	348,5
2ПА12-4АIIIв			233,1		233,1			233,1	53,5	21,4		46,8	121,7	0,1	8,3	34,6	43,0	164,7	9,2	9,2	6,8	6,8					9,6	9,6	25,6	423,4
2ПА12-1К7						53,6	53,6	53,6	55,5	7,3	29,1		91,9	0,1	13,9	28,4	42,4	134,3	9,2	9,2	6,8	6,8					9,6	9,6	25,6	213,5
2ПА12-2К7						80,4	80,4	80,4	53,5	6,9	34,5		94,9	0,1	13,9	28,4	42,4	134,3	9,2	9,2	6,0	6,0	6,0	6,0	7,6	7,6			28,8	246,5
2ПА12-3К7						109,2	109,2	109,2	53,5	21,4		46,8	121,7	0,1	8,3	34,6	43,0	164,7	9,2	9,2	6,0	6,0	6,0	6,0	7,6	7,6			28,8	300,7

Марка плиты	Напрягаемая арматура класса								Изделия арматурные									Изделия закладные									Общий расход
	Bp		A-IV					Всего	Арматура класса					Bp-I			Всего	Арматура класса				Прокат марки					
	ГОСТ 7348-81		ГОСТ 5781-82*						A-III ГОСТ 5781-82*					ГОСТ 6727-80*				A-III ГОСТ 5781-82*		A-I		ВСт3кп2-1					
	ф5	Итого	ф16	ф18	ф20	ф22	Итого		ф8	ф10	ф12	ф14	Итого	ф3	ф4	ф5	Итого	ф12	Итого	ф18	Итого	ГОСТ103-76* -8х15	Итого	ГОСТ8509-86 L9х8	Итого	ГОСТ8510-86 L14/9х8	Итого		
2ПА12-1Вр	60,8	60,8						60,8	55,5	7,3	29,1		91,9	0,1	13,9	28,4	42,4	134,3	9,2	9,2	6,0	6,0	6,0	6,0	7,6	7,6			28,8	223,9
2ПА12-2Вр	72,2	72,2						72,2	53,5	6,9	34,5		94,9	0,1	13,9	28,4	42,4	134,3	9,2	9,2	6,0	6,0	6,0	6,0	7,6	7,6			28,8	238,3
2ПА12-3Вр	83,6	83,6						83,6	53,5	6,9	34,5		94,9	0,1	13,9	28,4	42,4	134,3	9,2	9,2	6,0	6,0	6,0	6,0	7,6	7,6			28,8	249,7
2ПА12-4Вр	95,0	95,0						95,0	53,5	21,4		46,8	121,7	0,1	8,3	34,6	43,0	164,7	9,2	9,2	6,0	6,0	6,0	6,0	7,6	7,6			28,8	277,1
2ПА12-1АIV-Н(П)					118,8		118,8	118,8	55,5	7,3	29,1		91,9	0,1	13,9	28,4	42,4	134,3	9,2	9,2	6,8	6,8					9,6	9,6	25,6	278,7
2ПА12-2АIV-Н(П)						143,8	143,8	143,8	53,5	6,9	34,5		94,9	0,1	13,9	28,4	42,4	134,3	9,2	9,2	6,8	6,8					9,6	9,6	25,6	306,7
2ПА12-3АIV-Н(П)			151,6				151,6	151,6	53,5	6,9	34,5		94,9	0,1	13,9	28,4	42,4	134,3	9,2	9,2	6,0	6,0	6,0	6,0	7,6	7,6			28,8	317,7
2ПА12-4АIV-Н(П)				192,6			192,6	192,6	53,5	21,4		46,8	121,7	0,1	8,3	34,6	43,0	164,7	9,2	9,2	6,0	6,0	6,0	6,0	7,6	7,6			28,8	386,1

Марка плиты	Напрягаемая арматура класса									Всего	Изделия арматурные									Всего	Изделия закладные						Всего	Общий расход
	A_T-IVСК				A-III$_в$						Арматура класса										Арматура класса				Прокат марки			
	ГОСТ 10884-81										A-III					Вр-I					A-III		A-I		ВСт3кл2-1			
											ГОСТ 5781-82*					ГОСТ 6727-80*					ГОСТ 5781-82*				ГОСТ 8510-86			
	ф20	ф22	ф25	Итого	ф22	ф25	ф28	ф32	Итого		ф8	ф10	ф12	ф14	Итого	ф3	ф4	ф5	Итого		ф12	Итого	ф18	Итого	Швеллер	Итого		
2ПЛ12-1А$_T$IVСК-Н			93,2	93,2						93,2	55,5	7,3	29,1		91,9	0,1	13,9	28,4	42,4	134,3	9,2	9,2	6,8	6,8	9,6	9,6	25,6	253,1
2ПЛ12-2А$_T$IVСК-Н	118,8			118,8						118,8	53,5	6,9	34,5		94,9	0,1	13,9	28,4	42,4	137,3	9,2	9,2	6,8	6,8	9,6	9,6	25,6	281,7
2ПЛ12-3А$_T$IVСК-Н		143,8		143,8						143,8	53,5	21,4		46,8	121,7	0,1	8,3	34,6	43,0	164,7	9,2	9,2	6,8	6,8	9,6	9,6	25,6	334,1
2ПЛ12-1А$_{III_в}$-Н(п)					143,8				143,8	143,8	55,5	7,3	29,1		91,9	0,1	13,9	28,4	42,4	134,3	9,2	9,2	6,8	6,8	9,6	9,6	25,6	303,7
2ПЛ12-2А$_{III_в}$-Н(п)								153,0	153,0	153,0	53,5	6,9	34,5		94,9	0,1	13,9	28,4	42,4	137,3	9,2	9,2	6,8	6,8	9,6	9,6	25,6	315,9
2ПЛ12-3А$_{III_в}$-Н(п)						185,6			185,6	185,6	53,5	6,9	34,5		94,9	0,1	13,9	28,4	42,4	137,3	9,2	9,2	6,8	6,8	9,6	9,6	25,6	348,5
2ПЛ12-4А$_{III_в}$-Н(п)							233,1		233,1	233,1	53,5	21,4		46,8	121,7	0,1	8,3	34,6	43,0	164,7	9,2	9,2	6,8	6,8	9,6	9,6	25,6	423,4

Инв. № подл. | Подп. и дата | Взам. инв. №