https://zavodjbi.com/

ГОСКОМИТЕТ ПО ГРАЖДАНСКОМУ СТРОИТЕЛЬСТВУ И АРХИТЕКТУРЕ ПРИ ГОССТРОЕ СССР
ЦНИИЭП ЖИЛИЩА

К
10.9-4

СЕРИЯ 86

КИРПИЧНЫЕ ЖИЛЫЕ ДОМА С ПРОДОЛЬНЫМИ НЕСУЩИМИ СТЕНАМИ

ЗАВОДА ЖБИ

ЧАСТЬ 10
ИЗДЕЛИЯ ЗАВОДСКОГО ИЗГОТОВЛЕНИЯ

Раздел 10.9-4 Разные изделия

https://zavodjbi.com/

СЕРИЯ 86

КИРПИЧНЫЕ ЖИЛЫЕ ДОМА С ПРОДОЛЬНЫМИ НЕСУЩИМИ СТЕНАМИ

ЧАСТЬ 10

ИЗДЕЛИЯ ЗАВОДСКОГО ИЗГОТОВЛЕНИЯ

РАЗДЕЛ 10.9-4

РАЗНЫЕ ИЗДЕЛИЯ

СОДЕРЖАНИЕ

NN п.п.	НАИМЕНОВАНИЕ ЧЕРТЕЖА	N РАЗДЕЛА	N ЛИСТА	N СТР.
1	Заглавный лист	10.9-4	1	1
2	Сетки С-29 ÷ С-34	10.4-1	33	2
3	Металлическая цветочница МЦ1, решетка МР3	10.4-1	34	3
4	Металлические цветочницы МЦ2, МЦ3; ограждения лоджии МОЛ48-1, МОЛ11	10.4-1	35	4
5	Ограждения балкона МОБ 24, МОБ 12	10.4-1	36	5
6	Ограждения балкона МОБ 53, МОБ 20, МОБ 13	10.4-1	37	6
7	Перегородки ПС-5А, ПС-2А	10.2-1	31	7
8	Цветочница и ЦЗ	10.1-1	37	8
9	Плита ограждения лоджии ПОЛ-1	10.1-1	38	9
10	Панели перекрытий с круглыми пустотами ПТ63-15ст-2и, ПТ63-15ста-2и	10.1-1	39	10
11	Перемычка Б-10	10.1-1	40	11
12	Металлические изделия ИЛМ-1, РМ-1, К-2, С-35, АМ-11	10.4-1	38	12

В раздел 10.9-4 включены чертежи дополнительных изделий к разделам 10.1-1, 10.2-1, 10.4-1.
В содержании раздела и штампе каждого листа указан номер раздела, к которому относится данный лист и номер листа в этом разделе.
Ссылки в проекте и спецификациях даны на разделы, указанные в содержании и штампах листов.
При привязке листы данного раздела переносятся в соответствующие разделы по принадлежности.

ЦНИИЭП жилища г. Москва
Гл. арх. пр. Ефимова
Гл. инж. пр. Цукерман
Рук. гр. арх. Смолицкая

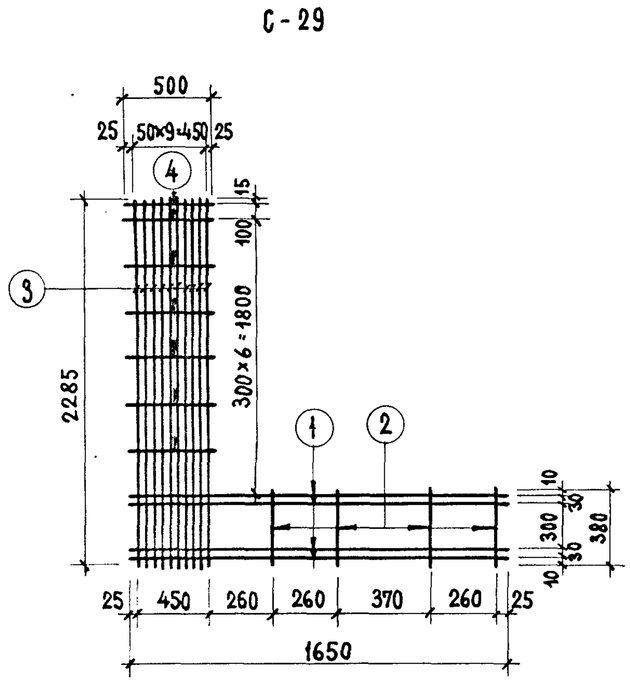

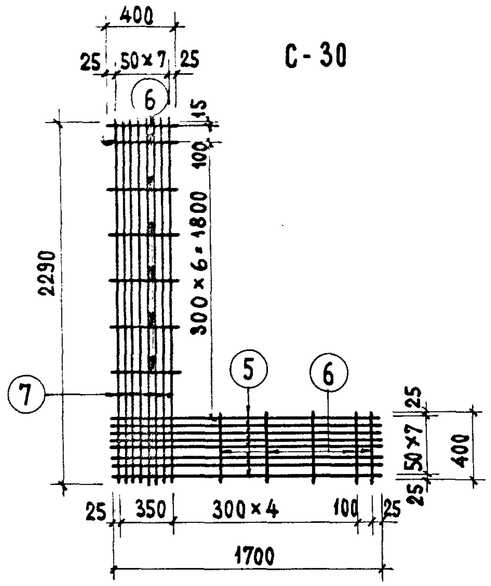

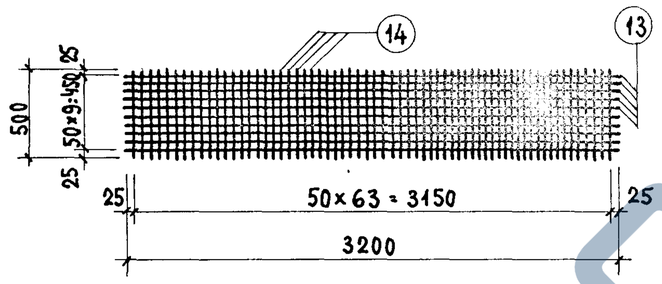

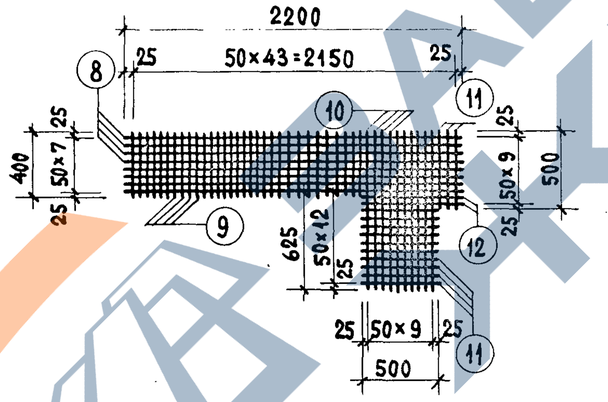

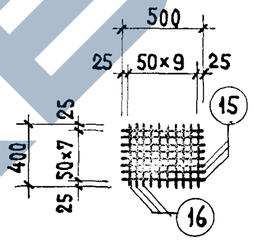

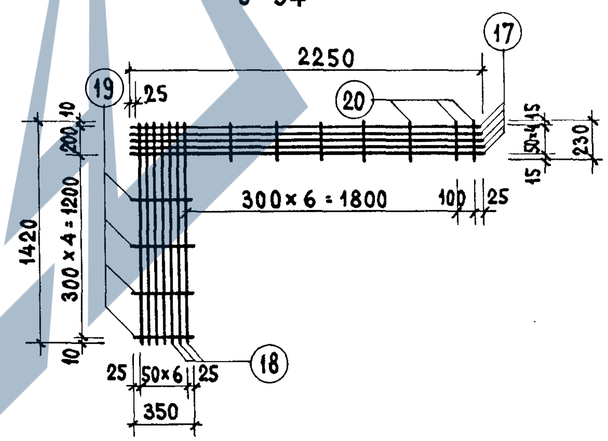

СПЕЦИФИКАЦИЯ ИЗДЕЛИЙ						
МАРКА	NN поз.	Ф мм	ℓ мм	КОЛ. шт.	ОБЩАЯ ДЛИНА м	ВЕС МАРКИ кг
С-29	1	6AI	1650	4	6.60	4.22
	2	4BI	380	4	27.87	
	3	4BI	2285	10		
	4	4BI	500	7		
С-30	5	4BI	1700	8	36.72	3.63
	6	4BI	400	12		
	7	4BI	2290	8		
С-31	8	4BI	2200	8	47.76	4.73
	9	4BI	400	31		
	10	4BI	1000	10		
	11	4BI	500	13		
	12	4BI	630	2		
С-32	13	4BI	3200	10	64.00	6.34
	14	4BI	500	64		
С-33	15	4BI	500	8	8.00	0.79
	16	4BI	400	10		
С-34	17	4BI	2250	5	24.20	2.40
	18	4BI	1420	7		
	19	4BI	350	4		
	20	4BI	230	7		

Примечания

1. Сетки разработаны на основании СНиП II-В.2-71.
2. Арматура принята в соответствии со СНиП I-В.4-62 класса AI-ГОСТ 5781-61, класса BI-ГОСТ 6727-53.
3. Изготовление сеток производить контактной точечной электросваркой.

1973	Сетки С-29 ÷ С-34	Серия 86	Часть 10 / Раздел 10.4-1	Лист 33

Раздел 10.9.4

ЦНИИЭП жилища г. Москва

Гл. инж. маст. Гл. арх. пр. Гл. инж. пр. Рук. гр. арх. Самойлов Ефимова Цукерман Смолицкая Газуаботин Проверил Сурвегина Спецвещ. Сурвегина

№ Взамен

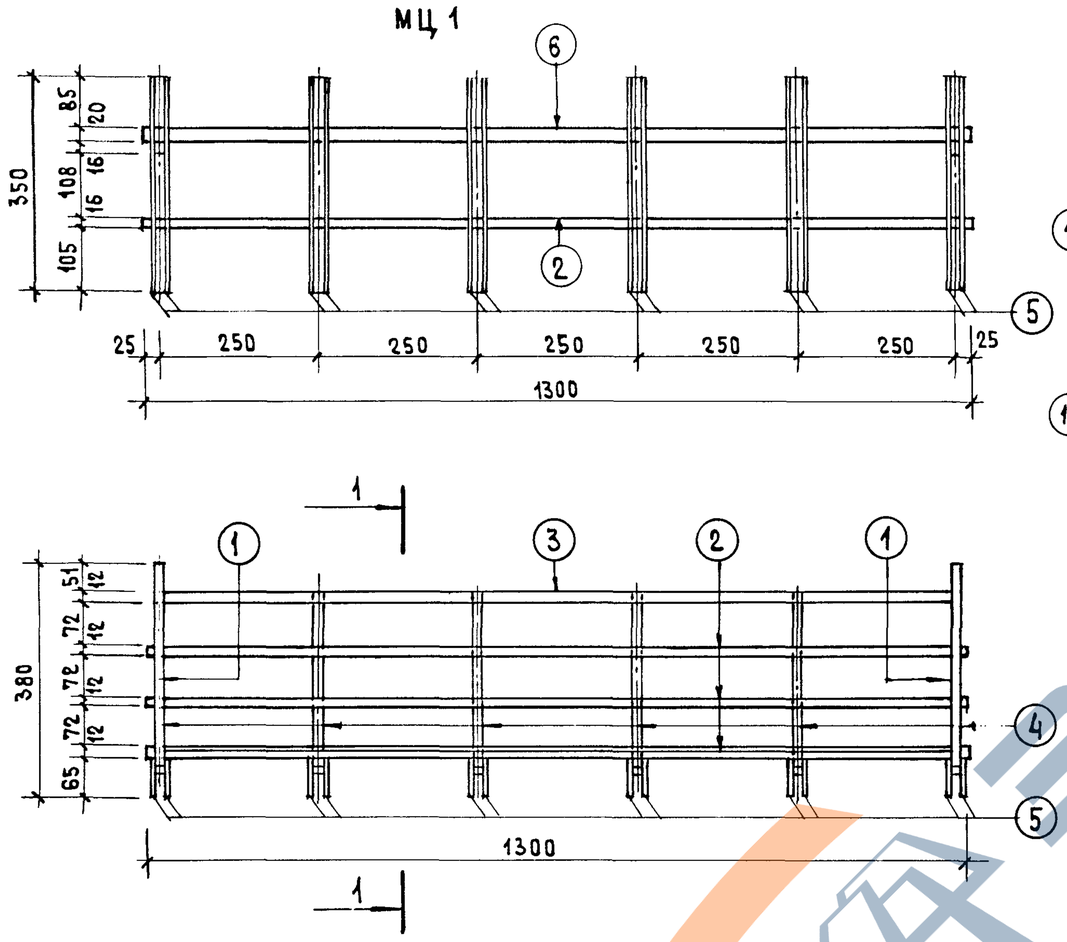

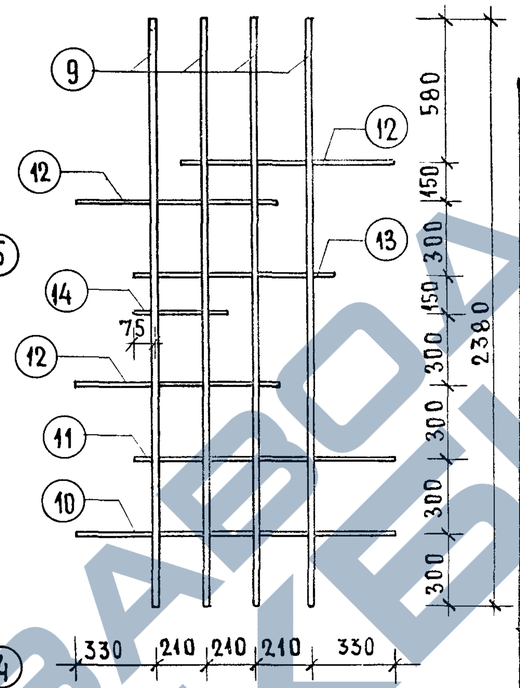

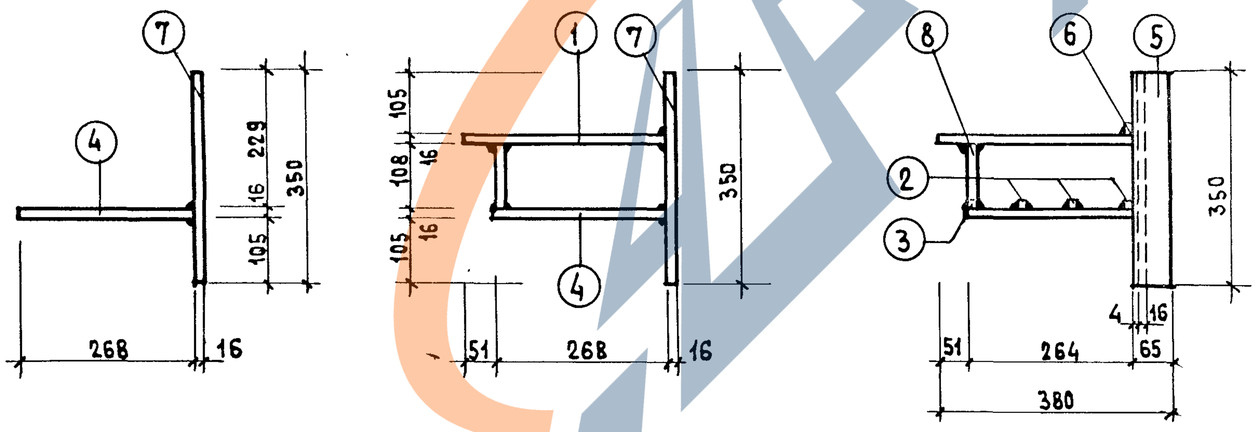

Спецификация на 1 изделие							
Марка	NN поз	Профиль мм	Длина мм	К-во шт	Вес кг		
					Штуки	Общий	Марки
МЦ 1	1	□16×16	319	2	0.64	1.28	31.61
	2	□12×12	1300	3	1.28	3.84	
	3	□12×12	1238	1	1.45	1.45	
	4	□16×16	268	6	0.[illegible]	3.24	
	5	-65×8	350	12	1.3[illegible]	15.72	
	6	-20×8	1300	1	1.64	1.64	
	7	□16×16	350	6	0.70	4.20	
	8	□12×12	108	2	0.12	0.24	
МР3	9	□20×20	2380	4	7.47	29.88	36.59
	10	□12×12	1290	1	1.46	1.46	
	11	□12×12	1035	1	1.17	1.17	
	12	□12×12	825	3	0.93	2.79	
	13	□12×12	780	1	0.88	0.88	
	14	□12×12	360	1	0.41	0.41	

Примечания

1. Все металлические изделия покрыть антикоррозийным составом.
2. Сварные швы выполнять высотой $h_ш$=4мм.

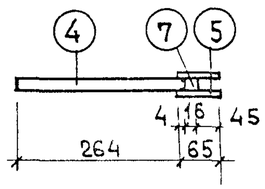

1973	Металлическая цветочница МЦ 1, решетка МР3	Серия 86	Часть 10 / Раздел 10.4-1	Лист 34

Раздел 10.9-4

ЦНИИЭП жилища г. Москва

Гл. инж. маст. — Гл. арх. пр-та — Гл. инж. пр-та — Рук. гр. арх. — Самойлов Ефимова Цукерман Смолицкая — Проверил — Суроетина

Взамен

МЦ 2

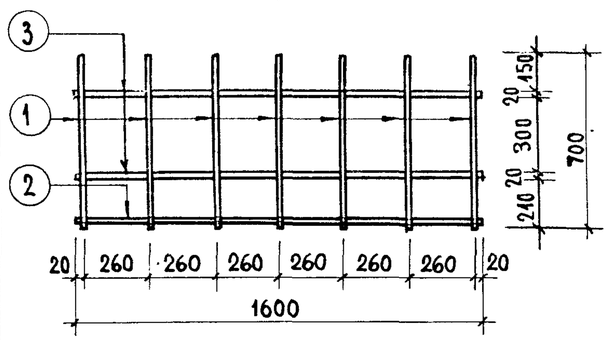

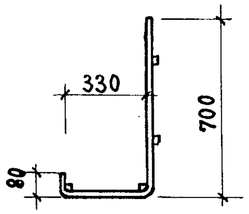

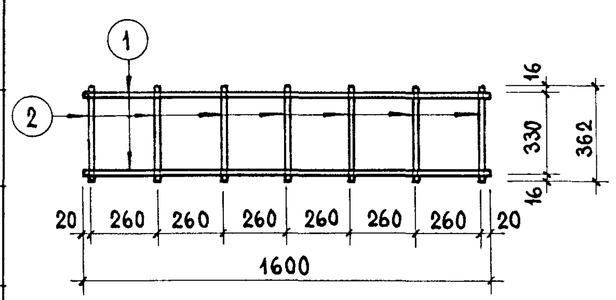

МЦ 3

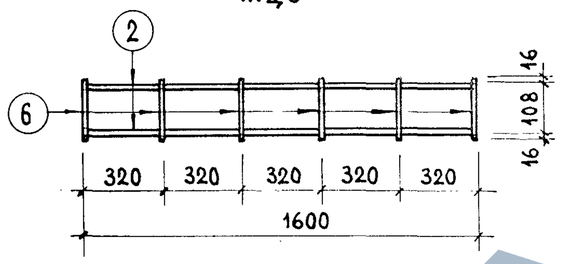

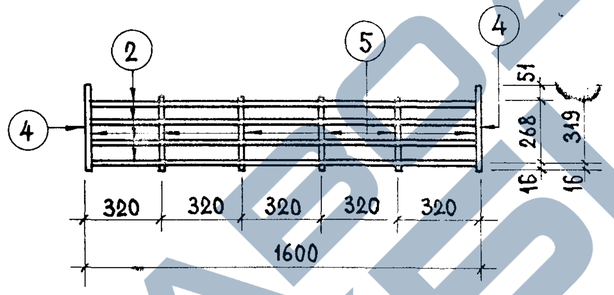

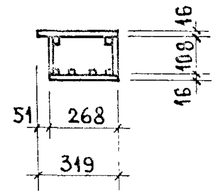

МОЛ 48 - 1

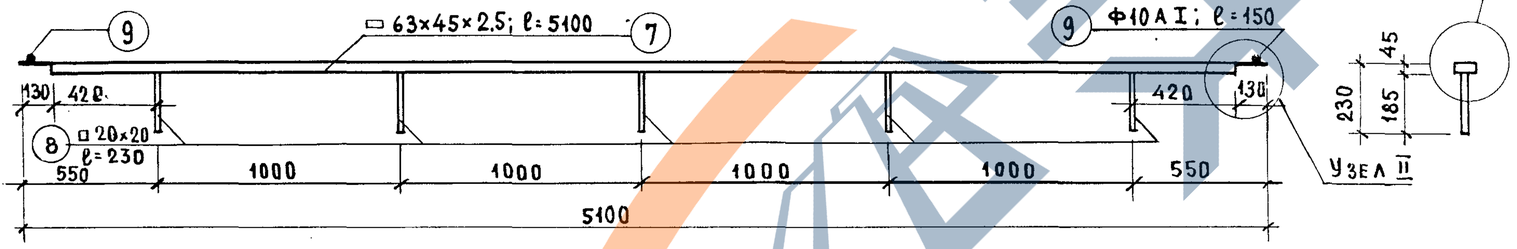

МОЛ 11

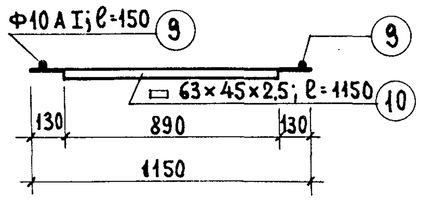

Узел I

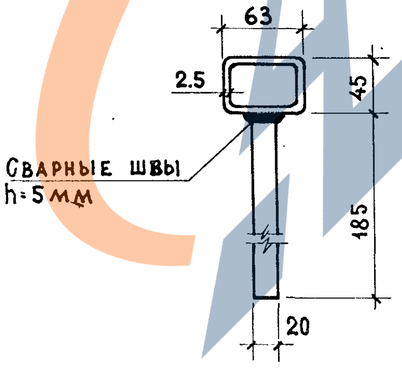

Узел II

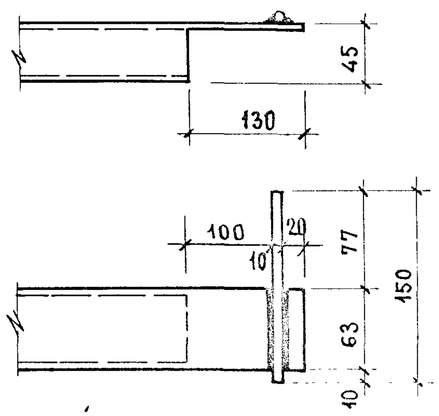

Спецификация на 1 изделие

Марка	NN поз.	Профиль	Длина	Кол.	Вес штуки	Вес общий	Вес марки
МЦ2	1	□ 16×16	1100	7	2.21	15.47	29.13
	2	□ 12×12	1600	2	1.81	3.62	
	3	□ 20×20	1600	2	5.02	10.04	
МЦ3	4	□ 16×16	319	2	0.64	1.28	16.82
	2	□ 12×12	1600	6	1.81	10.86	
	5	□ 16×16	268	6	0.54	3.24	
	6	□ 12×12	108	12	0.12	1.44	
МОЛ 48-1	7	□ 63×45×2.5	5100	1	19.53	19.53	23.31
	8	□ 20×20	230	5	0.72	3.60	
	9	Ф10 A I	150	2	0.09	0.18	
МОЛ 11	10	□ 63×45×2.5	1150	1	4.41	4.41	4.59
	9	Ф10 A I	150	2	0.09	0.18	

Примечания.

1. Металлические изделия МЦ2, МЦ3 покрыть антикоррозийным составом.
2. Сварные швы в изделиях МЦ2, МЦ3 выполнять высотой $h_ш = 4$ мм.

Инв. № | Взамен

ЦНИИЭП жилища г. Москва

Гл. инж. мастерской Самойлов | Гл. арх. пр-та Ефимова | Гл. инж. пр-та Цукерман | Рук. гр. арх. Гимбицкая

Ст. инж. Сафронова | Проверил Ефимова | Н. контр. Цукерман | Гимбицкая

1973

Металлические цветочницы МЦ2, МЦ3, ограждения лоджии МОЛ 48-1, МОЛ 11.

Серия 86 | Часть 10 | Раздел 10.4-1 | Раздел 10.9-4 | Лист 35

https://zavodjbi.com/

Инв. № | Взамен

МКЛ

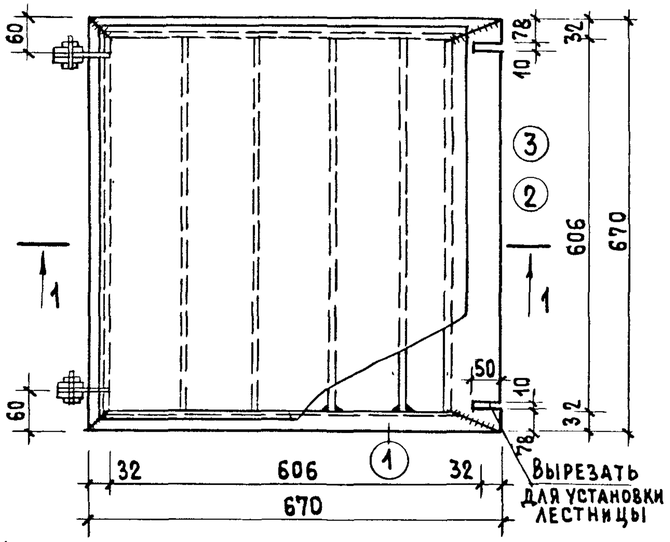

Узел 1

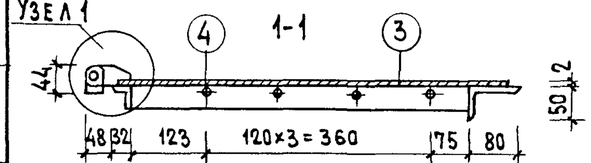

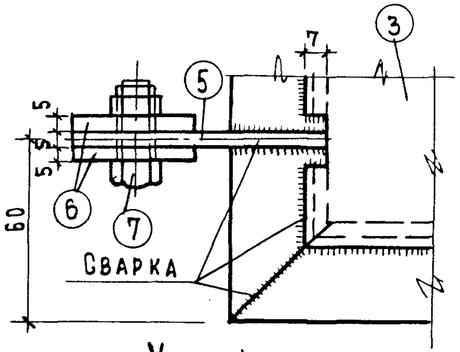

Узел 1

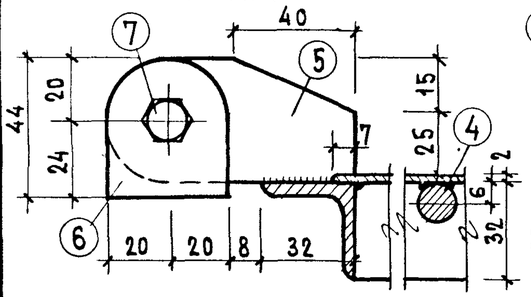

МПЛ

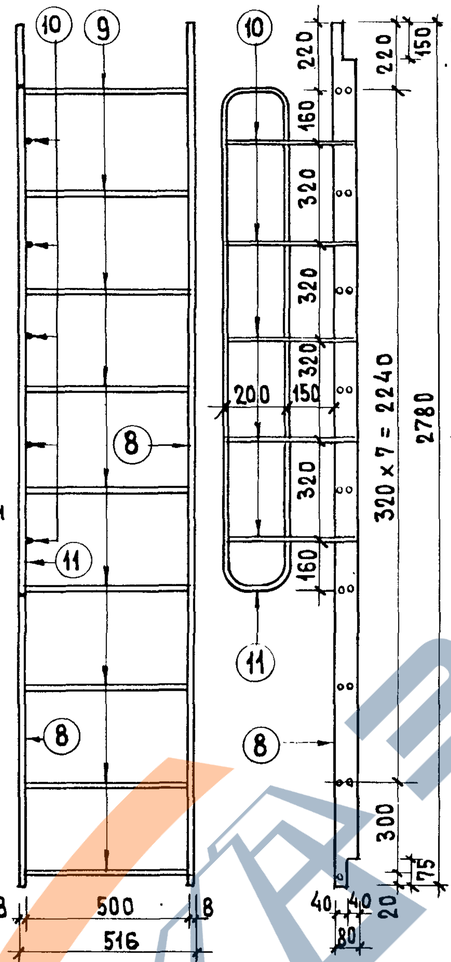

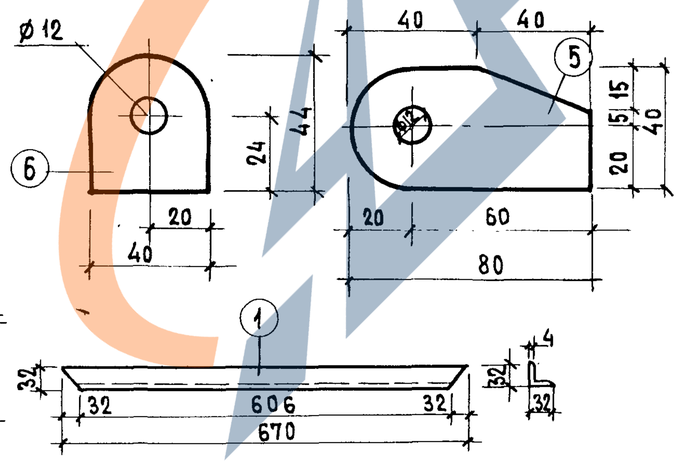

МОБ 24

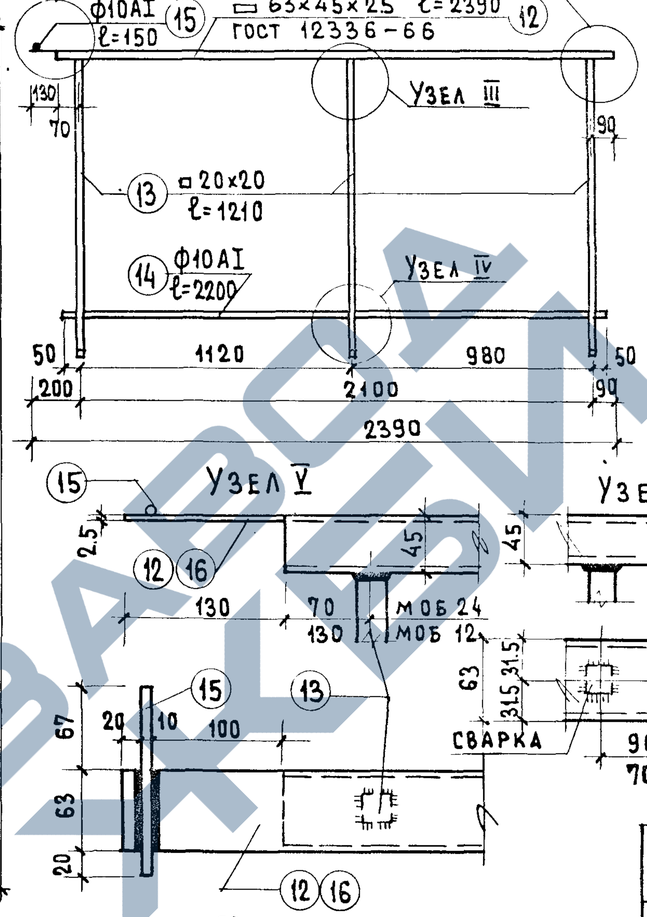

МОБ 12

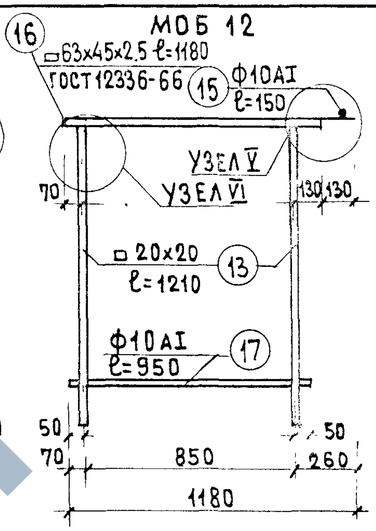

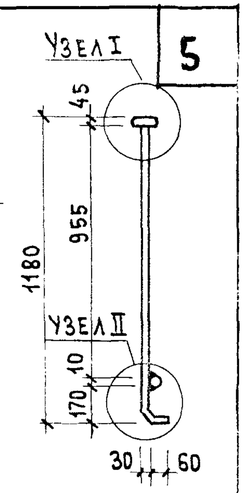

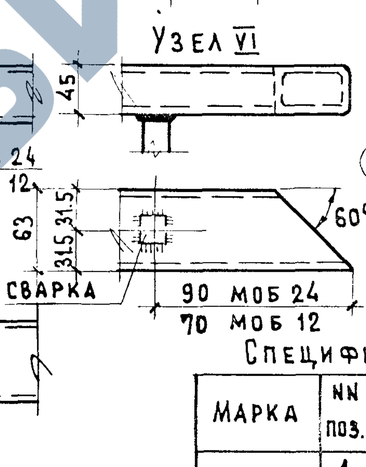

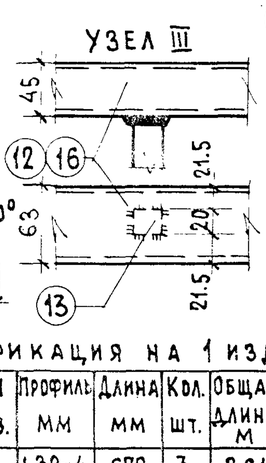

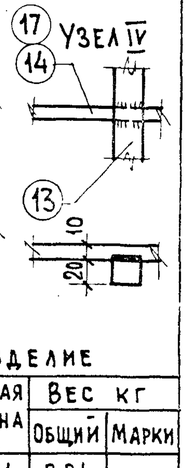

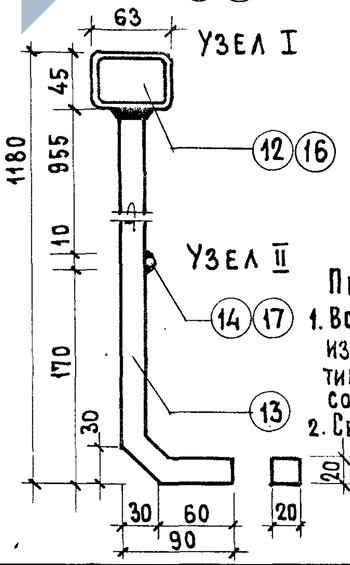

Примечания

1. Все металлические изделия покрыть антикоррозийным составом
2. Сварные швы - $h_{шв}$=4мм

Спецификация на 1 изделие

Марка	NN поз.	Профиль мм	Длина мм	Кол. шт.	Общая длина м	Вес кг Общий	Вес кг Марки
МКЛ	1	L32×4	670	3	2.01	3.84	16.17
	2	L80×50×6	670	1	0.67	3.67	
	3	-620×2	620	1	0.62	6.04	
	4	ø12AI	506	4	2.03	1.80	
	5	-40×5	80	3	0.24	0.39	
	6	-40×5	44	5	0.22	0.35	
	7	Болт М10×25 с гайкой		2	—	0.08	
МПЛ	8	-80×8	2780	2	5.56	27.92	59.35
	9	ф 18	500	17	8.50	17.00	
	10	ф 20	430	5	2.15	5.30	
	11	ø 20	3700	1	3.70	9.13	
МОБ 24	12	□63×45×25	2390	1	2.39	9.15	22.00
	13	□20×20	1210	3	3.63	11.40	
	14	Ø10AI	2200	1	2.20	1.36	
	15	Ф10AI	150	1	0.15	0.09	
МОБ 12	16	□63×45×25	1180	1	1.18	4.52	13.00
	13	□20×20	1210	2	2.42	7.60	
	17	Ф10AI	950	1	0.95	0.59	
	15	Ф10AI	150	1	0.15	0.09	

Гл. инж. маст. Самойлов | Разработал Половенкова
Гл. арх. пр. Ефимова | Проверил Сиротина
Гл. инж. пр. Цукерман
Рук. гр. арх. Смолицкая

ЦНИИЭП жилища г. Москва

1973 | Крышка люка МКЛ, металлическая лестница МПЛ, ограждения балкона МОБ24, МОБ 12

Серия 86 | Часть 10 | Раздел 10.4-1 | Лист 36

Раздел 10.9-4

https://zavodjbi.com/

https://zavodjbi.com/

МОБ 53

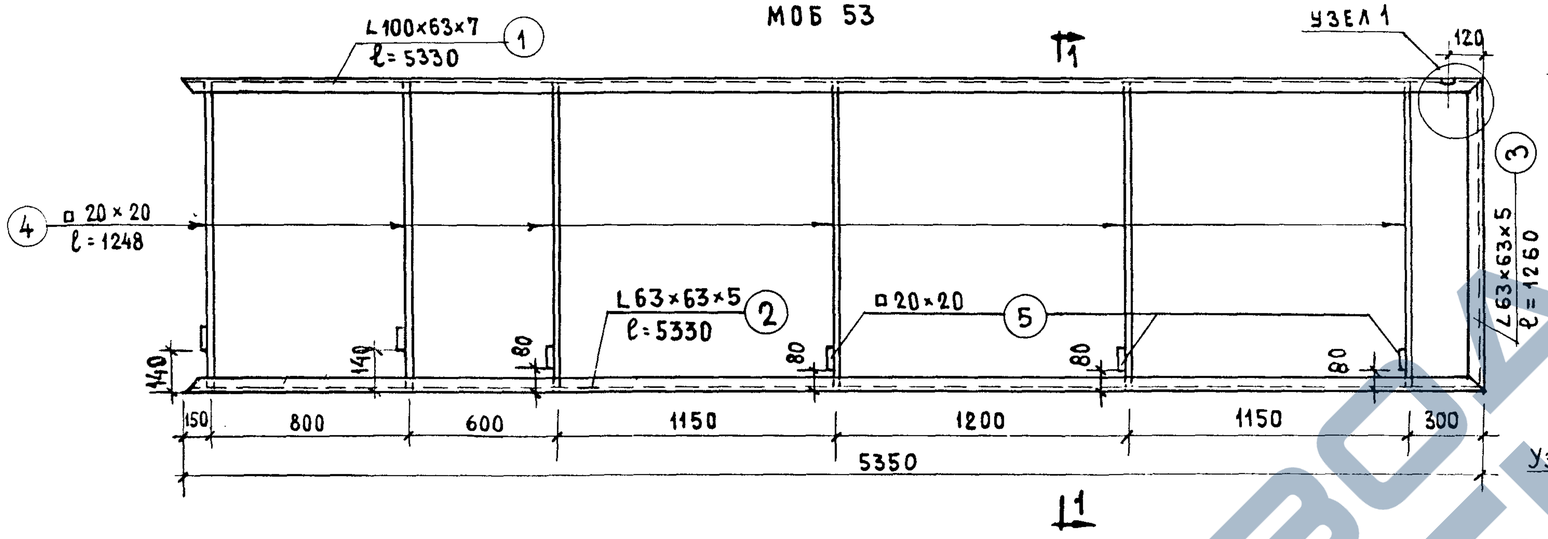

ПО 1-1

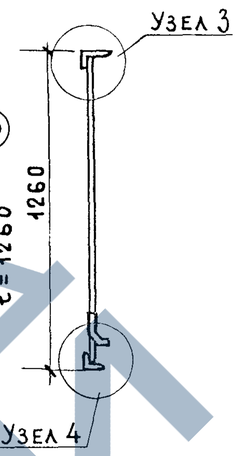

Узел 3

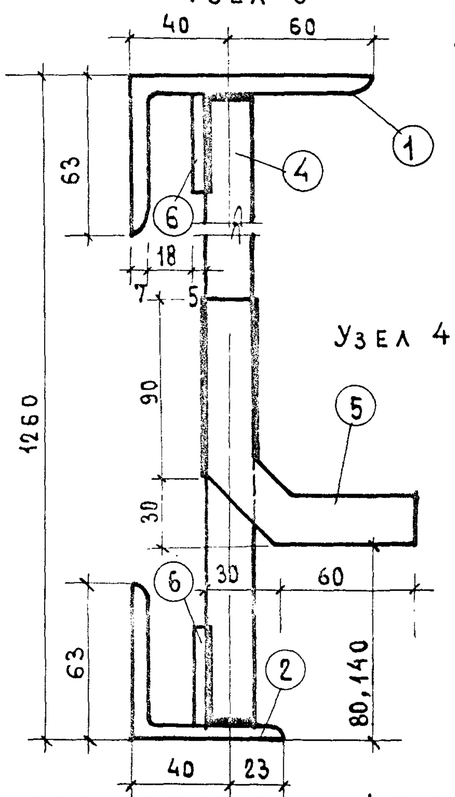

МОБ 20

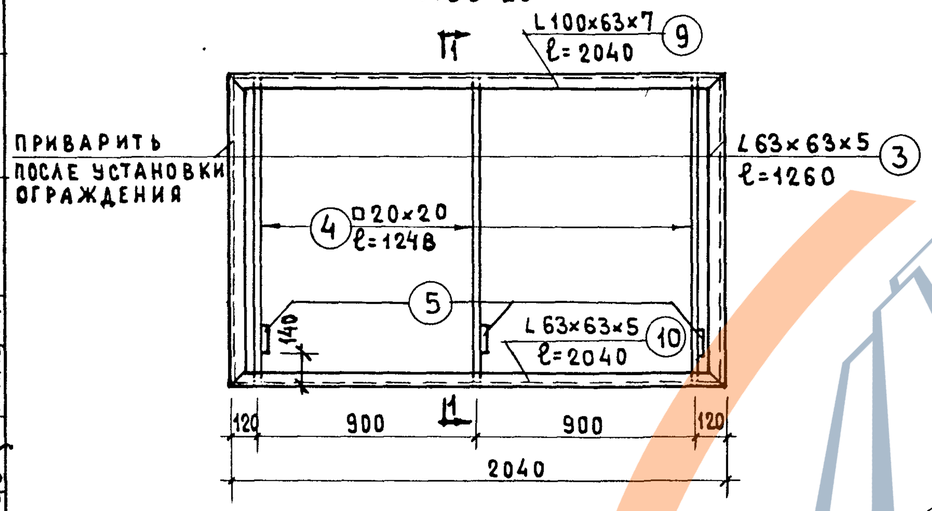

МОБ 13

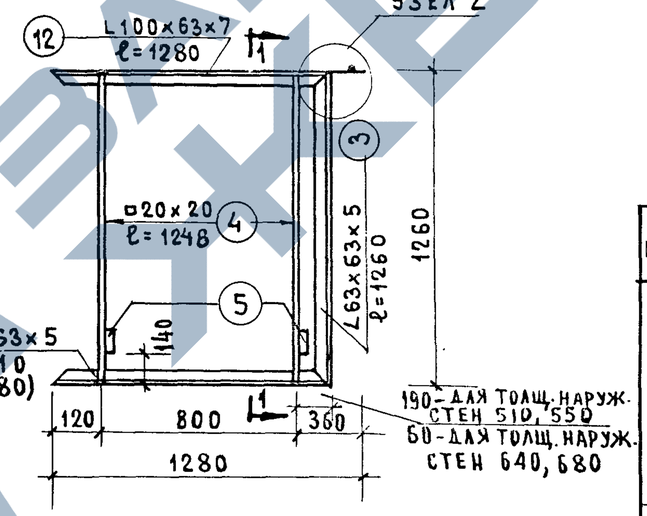

Узел 1

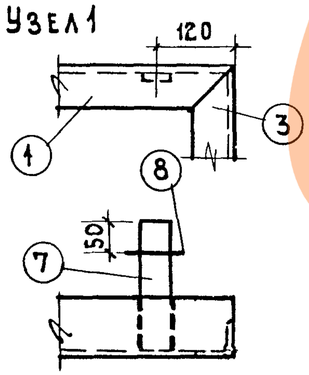

Узел 2

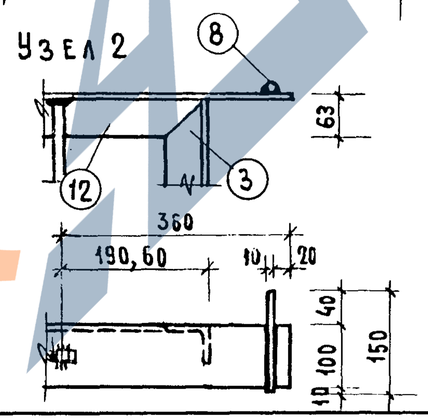

Примечания

1. Сварные швы $h_ш = 5$ мм.
2. Позиция 3 в изделии МОБ20-съемная, комплектуется с ограждениями.

Спецификация на 1 изделие

Марка	NN поз	Профиль	Длина	Кол	Вес штуки	Вес общий	Марки
МОБ53	1	L100×63×7	5350	1	46.37	46.37	121.15
	2	L63×63×5	5350	1	25.64	25.64	
	3	L63×63×5	1260	1	6.06	6.06	
	4	□20×20	1248	6	3.80	22.80	
	5	□20×20	180	6	0.56	3.36	
	6	-40×5	5260	2	8.26	16.52	
	7	-40×5	200	1	0.31	0.31	
	8	Ф10 AI	150	1	0.09	0.09	
МОБ20	9	L100×63×7	2040	1	17.75	17.75	58.98
	10	L63×63×5	2040	1	9.81	9.81	
	3	L63×63×5	1260	2	6.06	12.12	
	4	□20×20	1248	3	3.80	11.40	
	5	□20×20	180	3	0.56	1.68	
	11	-40×5	1980	2	3.11	6.22	
МОБ13	12	L100×63×7	1280	1	10.96	10.96	34.64
	13	L63×63×5	1110	1	5.39	5.39	
	3	L63×63×5	1260	1	6.06	6.06	
	4	□20×20	1248	2	3.80	7.60	
	5	□20×20	180	2	0.56	1.12	
	14	-40×5	1090	2	1.71	3.42	
	8	Ф10	150	1	0.09	0.09	

ЦНИИЭП жилища г. Москва

Гл. арх. пр-та Самойлов
Гл. инж. пр-та Ефимова
Рук. гр. арх. Суровегина
Проверил Цукерман
Разработал Смолицкая

Инв. №

Взамен

1973

Ограждения балкона МОБ53, МОБ20, МОБ13

Серия 86

Часть 10 Раздел 10.4-1

Лист 37

Раздел 10.94

ЗАВОДА ЖБИ

ОБЩИЙ ВИД ПС-5А

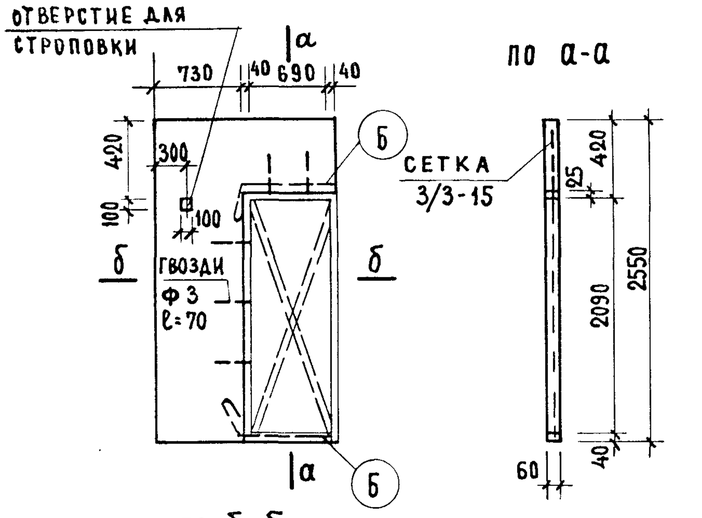

МАРКА	ОБЪЕМ М³ КЕРАМЗИТОБЕТОНА	ОБЪЕМ ДРЕВЕСИНЫ М³	РАСХОД СТАЛИ КГ	ВЕС ПЕРЕГОРОДКИ КГ
ПС-5А	0.15	0.011	СЕТКА - 1.90 ГВОЗДИ - 0.032 Ф10AI - 1.50 ЗАКЛ. ДЕТ. - 0.41	234

ОБЩИЙ ВИД ПС-2А

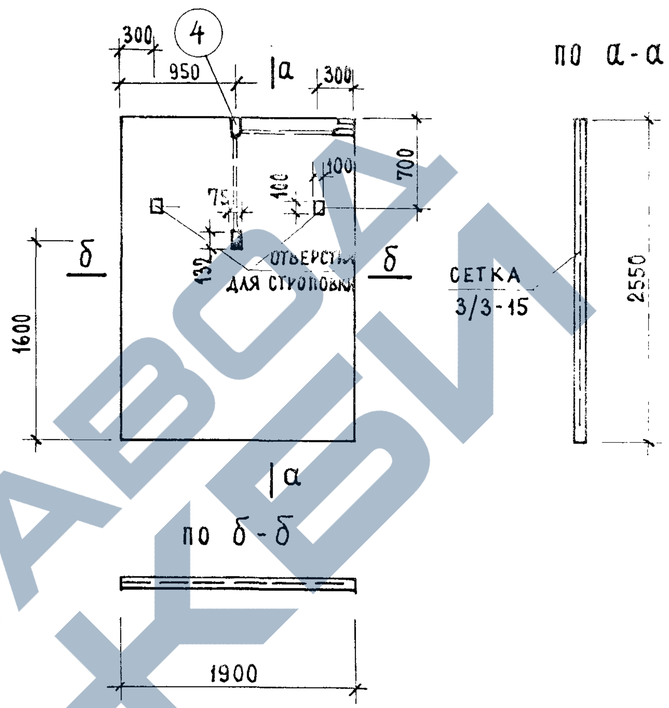

МАРКА	ОБЪЕМ М³ КЕРАМЗИТОБЕТОНА	ОБЪЕМ ДРЕВЕСИНЫ М³	РАСХОД СТАЛИ КГ	ВЕС ПЕРЕГОРОДКИ КГ
ПС-2А	0.31	—	СЕТКА - 3.57 ЗАКЛ. ДЕТ. - 0.48	456

Примечания.

1. Материал панелей-керамзитобетон марки „50" с объемным весом не более 1600 кг/м³.
2. Панель армируется рулонными сетками 3/3-15 с поперечной рабочей арматурой по ГОСТ 8478-66.
3. Изготовление, приемка, хранение, транспортирование и монтаж перегородок должны осуществляться в соответствии с действующими ТУ.
4. Раскосы в проеме, показанные пунктиром, устанавливаются на период транспортирования.
5. Детали перегородок см. часть 10, раздел 10.2-1 лист 29.

ЦНИИЭП жилища г. Москва

Гл. арх. пр-та Ефимова
Гл. инж. пр-та Цукерман
Рук. гр. арх. Смолицкая
Проверил Суворова
Н. контр. Ефимова

1973

ПЕРЕГОРОДКИ ПС-5А, ПС-2А

СЕРИЯ 86

ЧАСТЬ 10
РАЗДЕЛ 10.2-1

ЛИСТ 31

РАЗДЕЛ 10.9-4

https://zavodjbi.com/

ИЦ-3

1-1

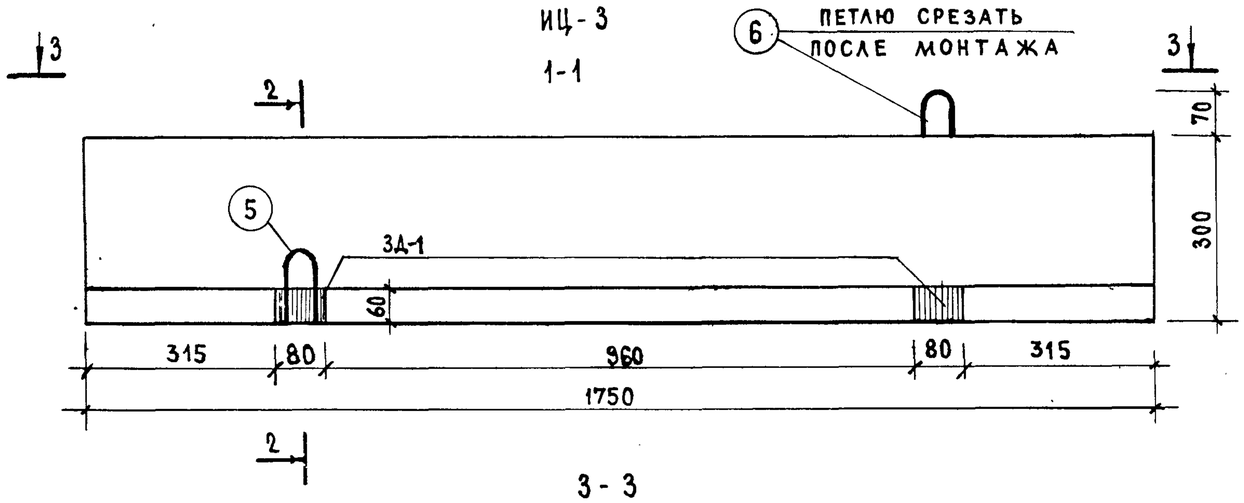

3-3

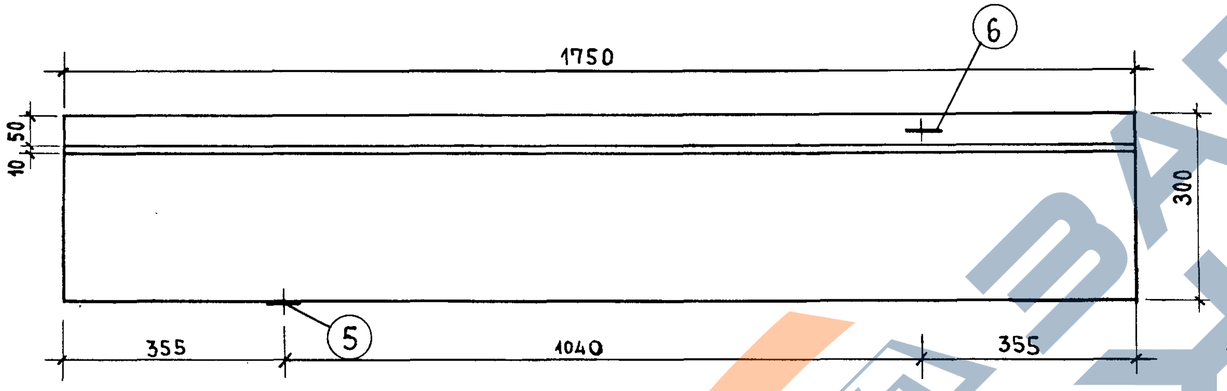

С-1

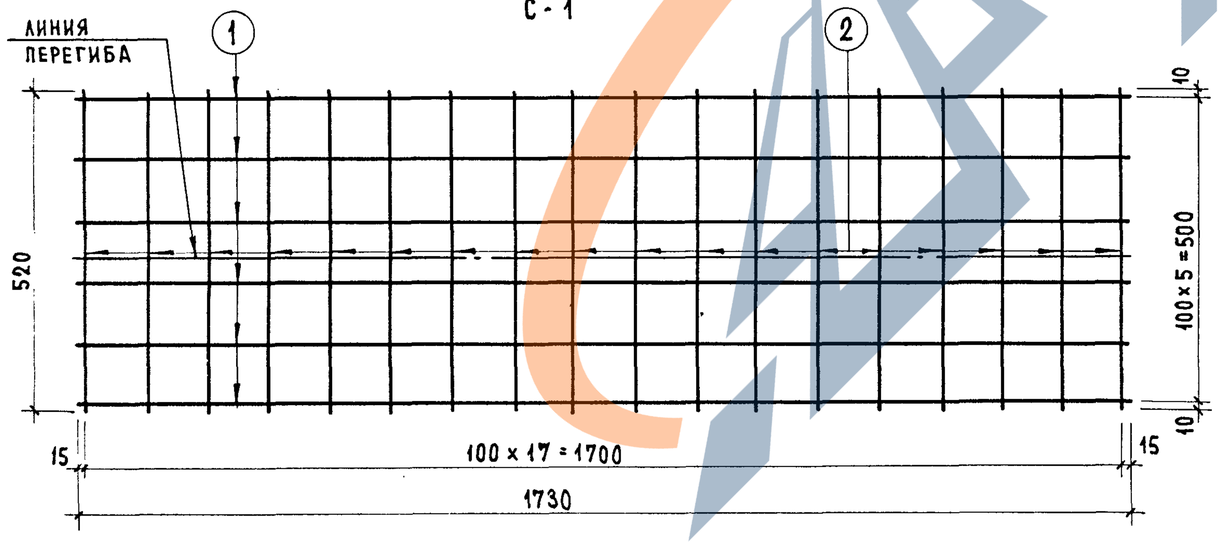

2-2

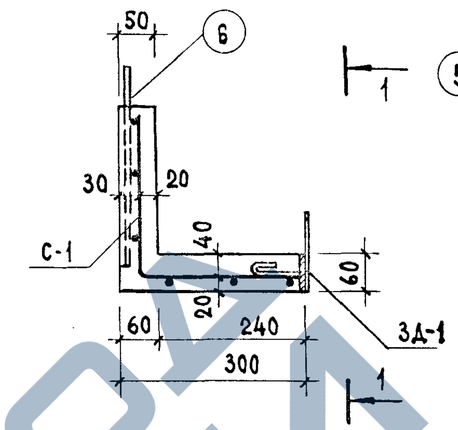

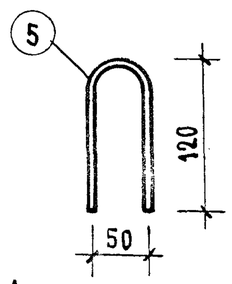

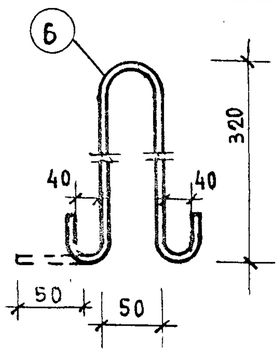

3Д-1

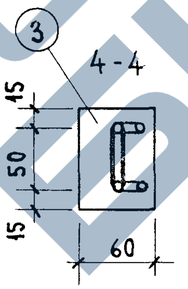

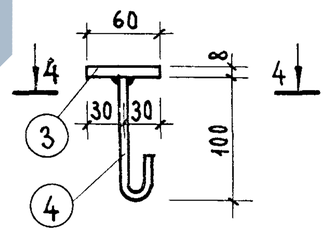

Примечания

1. Изготовление сеток должно производиться контактной точечной электросваркой.
2. Антикоррозийная защита закладных деталей должна выполняться в соответствии с главой СНиП III-В.6-62 и „Временными указаниями по антикоррозийной защите стальных закладных деталей и сварных соединений".

Характеристика изделия		
Вес	кг	137.50
Объем бетона	м³	0.055
Вес стали	кг	3.25
Расход стали на 1м³ бетона	кг	59.0
Марка бетона		200

Спецификация стали

Арматурные элементы		NN поз.	Сечение	На 1 элемент			Вес стали кг	
N° N°	кол. шт.			кол. шт.	длина мм	общая длина м	на 1 элемент	общий кг
С-1	1	1	4ВI	6	1730	10.38	1.03	1.96
		2	4ВI	18	520	9.36	0.93	
3Д-1	2	3	-60×8	1	80	0.08	0.30	0.60
		4	8АI	1	350	0.35	0.14	0.28
Петли	1	5	8АI	1	270	0.27	0.11	0.11
	1	6	8АI	1	770	0.77	0.30	0.30
Итого:								3.25

Гл. инж. отд.	Самойлов		
Гл. арх. пр.	Ефимова		
Гл. инж. пр.	Цукерман		
Рук. гр. арх.	Смолицкая		
Разработал			
Проверил			

ЦНИИЭП жилища г. Москва

1973

Цветочница ИЦ-3

Серия 86

Часть 10 Раздел 10.1-1

Лист 37

Раздел 10.9-4

Инв. № Взамен

ПОЛ-1

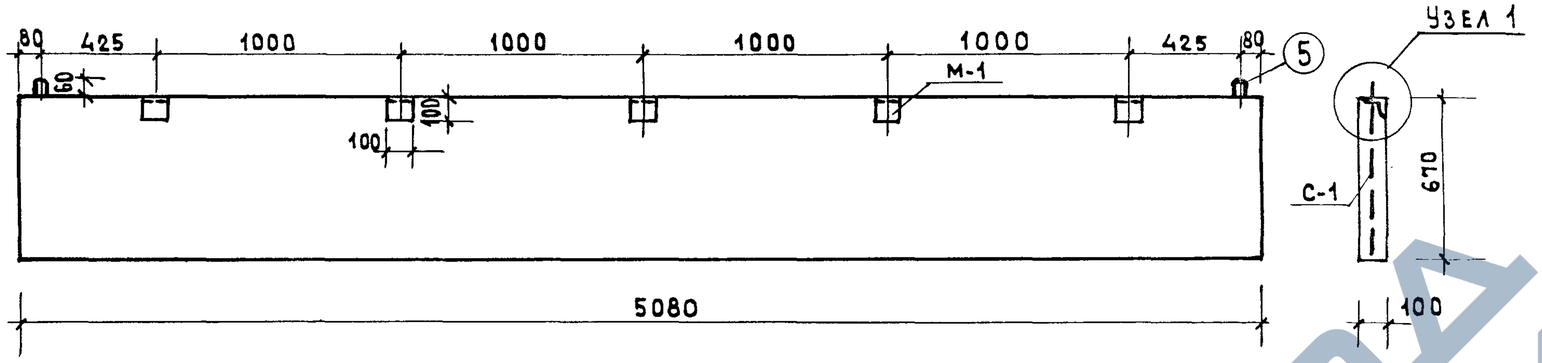

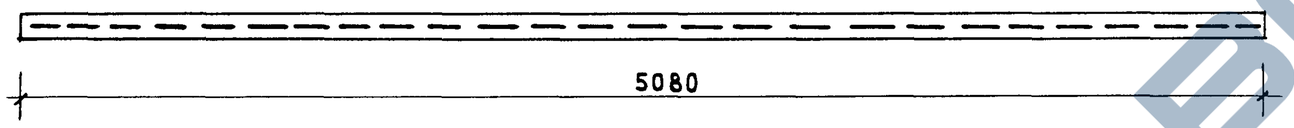

С-1

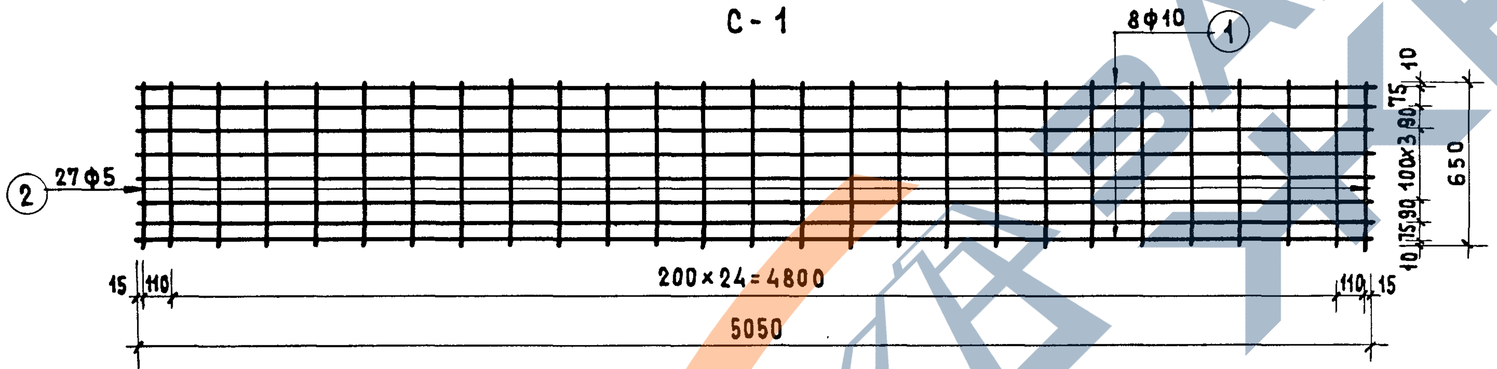

Характеристика изделия		
Вес	кг	850
Объем бетона	м³	0.34
Вес стали	кг	32.82
Расход стали на 1м³ бетона	кг	96.6
Марка бетона		200

Спецификация металла на марку

Марка	NN поз	Профиль	Длина мм	Кол-во	Общ. длина м.	Общ. вес	Вес марки	Кол. марок	Вес	Итого вес
С-1	1	ф10АI	5050	8	40.40	24.93	27.73	1	27.64	32.82
	2	ф5ВI	650	27	17.55	2.71				
М-1	3	L80×6	80	1	0.08	0.59	0.84	5	4.20	
	4	ф10АI	200	2	0.40	0.25				
П-1	5	ф10АI	800	1	0.80	0.49	0.49	2	0.98	

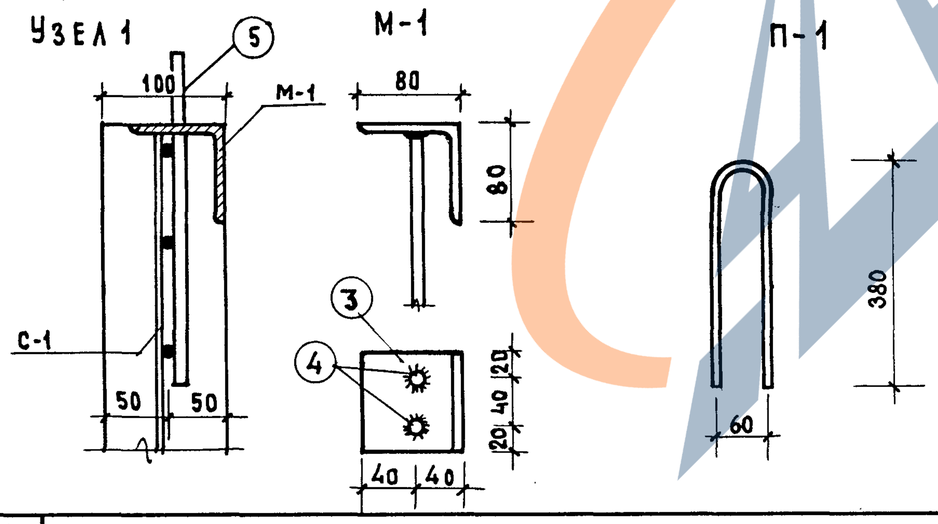

Примечания.

1. Изготовление сеток должно производиться контактной точечной электросваркой.
2. Антикоррозийная защита закладных деталей должна выполняться в соответствии с главой СНиП III-В.6-62 и „Временными указаниями по антикоррозийной защите стальных закладных деталей и сварных соединений."
3. Закладные детали М-1 и петли П-1 приварить к сетке С-1.

1973	Плита ограждения лоджии ПОЛ-1	Серия 86	Часть 10 / Раздел 10.1-1	Лист 38

Раздел 10.9-4

ЦНИИЭП жилища г. Москва

Гл. инж. пр-та Рук. гр. арх. Цукерман Смолицкая

Взамен

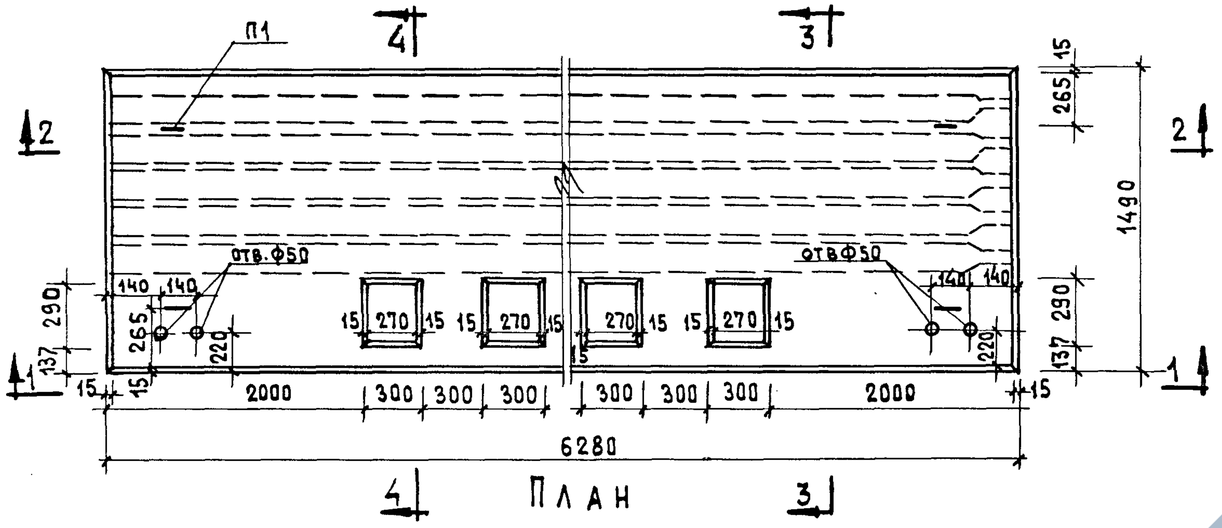

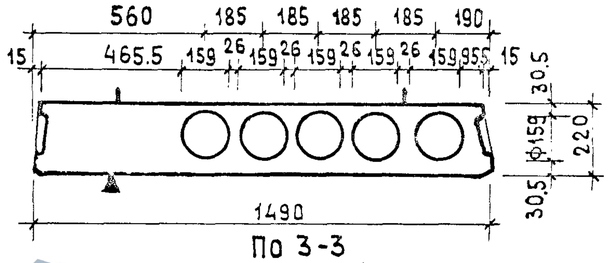

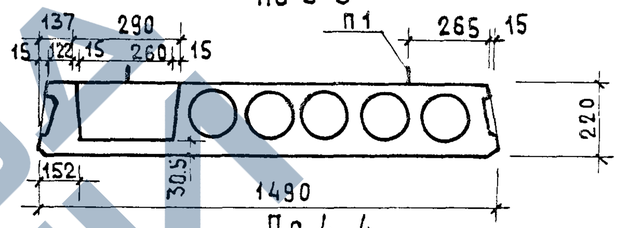

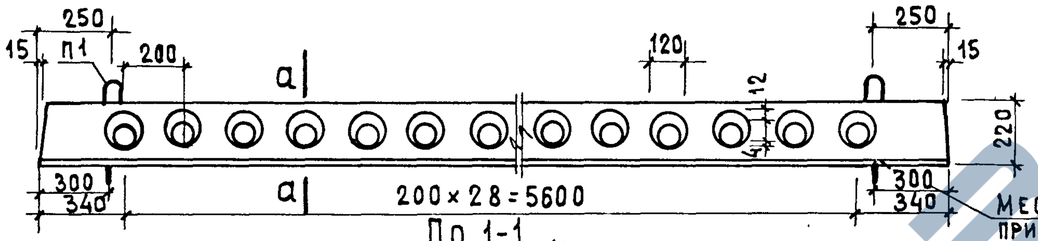

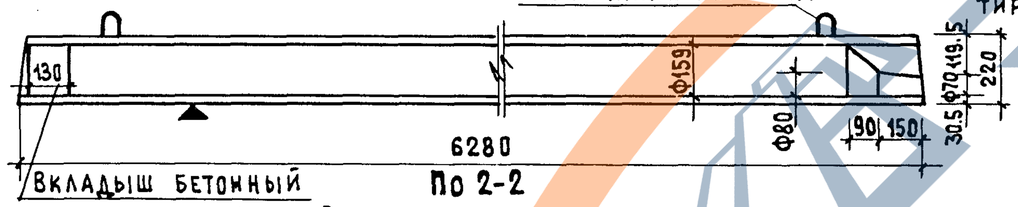

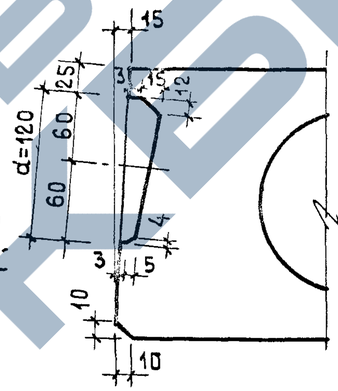

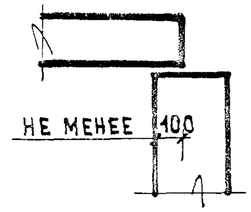

Места опирания при складировании и транспортировке

Расчетная схема

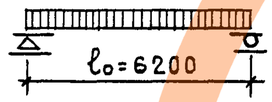

Нагрузки (без учета собственного веса)

Расчетная нагрузка по несущей способности	– 800 кг/м²
Нормативная нагрузка	– 670 "
Нагрузка при расчете прогиба:	
длительно действующая	– 520 "
кратковременно действующая	– 150 "
Расчетный прогиб с учетом длительного действия нагрузки	– 1/206

Характеристика изделия			
Марка панели		ПТ63-15ст-2и	ПТ63-15ста-2и
Вес	кг	3400	3440
Объем бетона	м3	1.358	1.371
Приведенная толщина бет.	см	14.5	14.65
Вес стали	кг	67.00	67.00
Расход стали на 1м² изделия	кг	7.16	7.16
Расход стали на 1м³ бетона	кг	49.40	48.90
Марка бетона		200	200
Кубиковая прочность бетона к моменту опуска натяж. не менее	кг/см²	140	140

Примечания

1. Поверхность, обозначенная знаком ▼, должна быть гладкая, подготовленная под окраску.
2. Армирование см. на листе 4 серии 1.141-8 выпуск 1.
3. Данные для проведения испытаний см. на листе 12. серии 1.141-8.
4. Запрещается пробивка отверстий для сантехнических и других проводок с использованием отбойного молотка (см. пояснительную записку

Метод натяжения - электротермический

ЦНИИЭП жилища г. Москва

Гл. арх. проекта Мишенкова
Гл. инж. проекта Сурогина
Рук. гр. арх. Смолицкая
Проверил Ефимова
Щукерман
Смолицкая

1973

Панели перекрытий с круглыми пустотами ПТ 63-15ст-2и, ПТ 63-15ста-2и

Серия 86

Часть 10
Раздел 10.1-1
Раздел 10.9-4

Лист 39

https://zavodjbi.com/

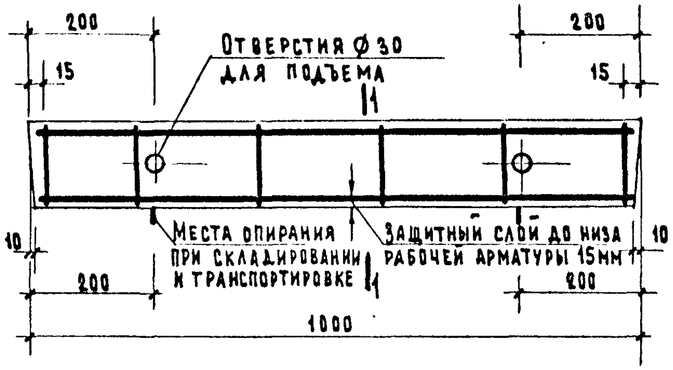

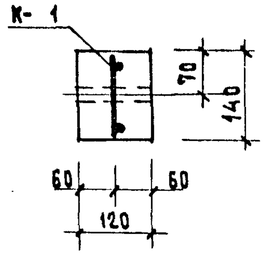

По 1-1

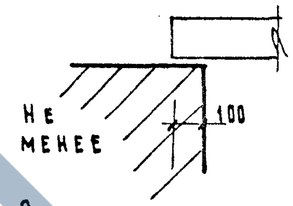

Опирание перемычки

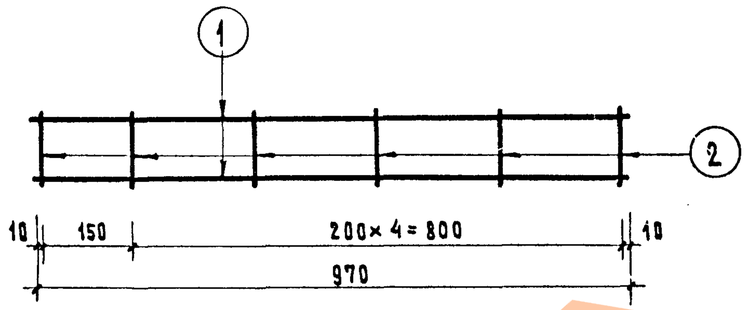

К 1

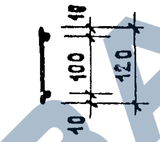

Спецификация стали								
Арматурные элементы		NN	Ø	На 1 элемент			Вес стали кг	
Марка	К-во шт	поз.	мм	Кол. шт	Длина стержня мм	Общая длина м	На 1 элем.	Общий
К 1	1	1	5ВI	2	970	1.94	0.30	0.30
		2	4ВI	6	120	0.72	0.072	0.072
							Итого:	0.372

Выборка стали			
Диаметр арматуры	мм	5ВI	4ВI
Длина	м	1.94	0.72
Вес	кг	0.30	0.072
Нормативное сопротивление арматуры $R_a^н$	кг/см²	5500	
N ГОСТ'А арматуры		6727-53	

Характеристика изделий		
Вес изделия	кг	42
Объем бетона	м³	0.0158
Вес стали	кг	0.372
Расход стали на 1м³ бетона	кг	22.10
Марка бетона		200

Расчетная схема

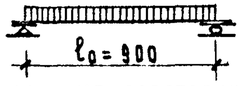

Нагрузки, включающие собственный вес перемычки

Расчетная нагрузка по несущей способности – 250 кг/п.м

Нормативная нагрузка – 230 кг/п.м

Нагрузка при расчете прогиба – 230 кг/п.м.
(см пояснительную записку)

Расчетный прогиб – 0.3 мм

Примечания

1. На верхней грани каждой перемычки несмываемой краской поставить индекс „В" (верх)
2. Поверхности перемычек должны быть ровными, гладкими. Нижние боковые грани должны быть подготовлены под окраски.
3. Испытания производить по типу перемычки Б-15

1973	Перемычка Б-10	Серия 86	Часть 10 / Раздел 10.1-1	Лист 40

Раздел 10.9-4

ЦНИИЭП жилища г. Москва

Гл. инж. пр-та | Рук. гр. инж. | Е. Цукерман | М. Смолицкая | Проверил | Копировал | Л. Суроегина | Э. Глазунова | Б. Фимова

Б. Замен.

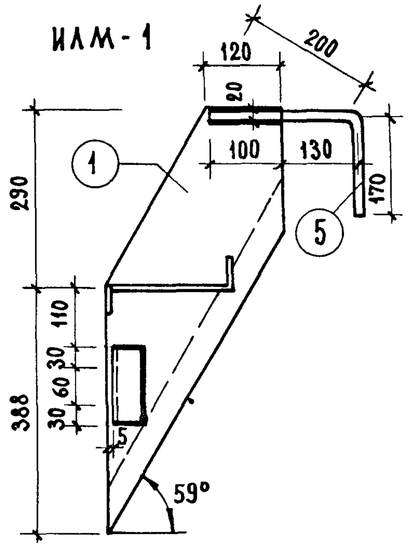

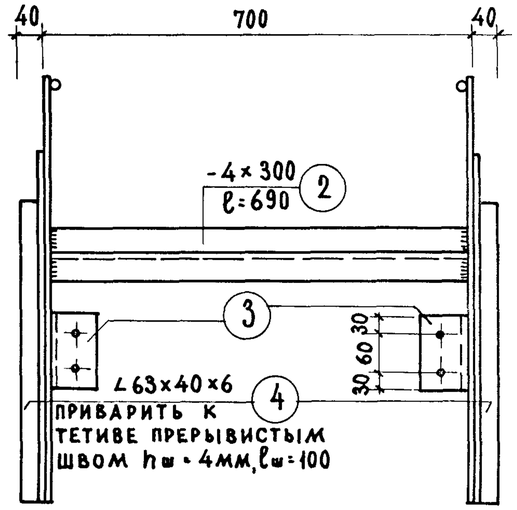

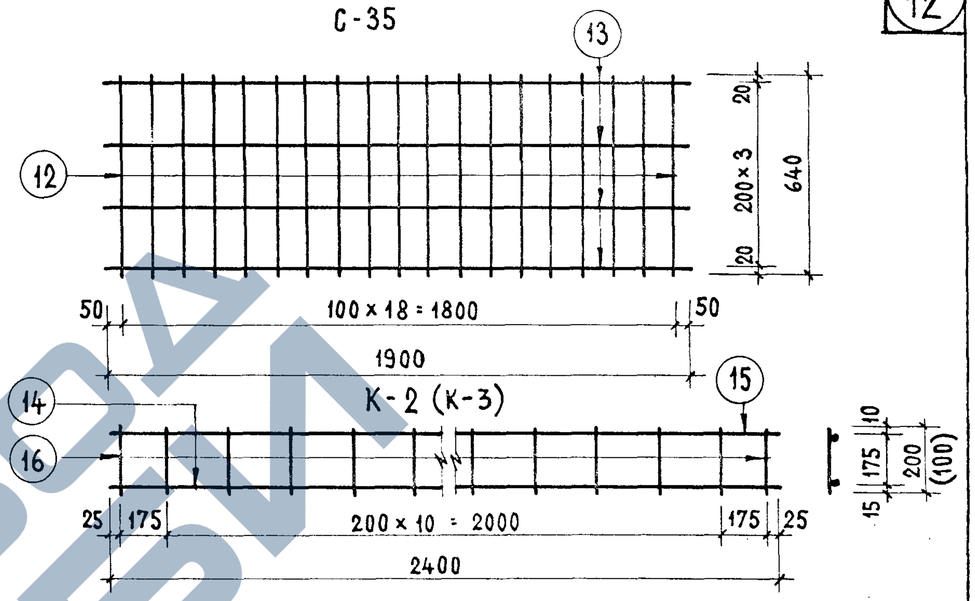

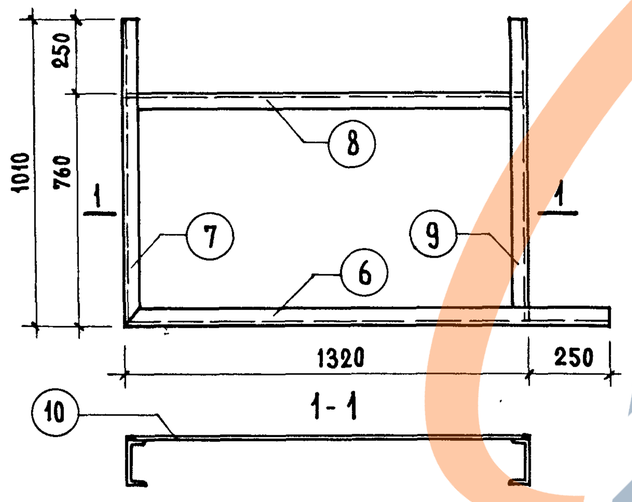

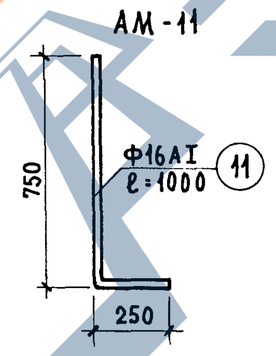

Примечание:

1. Все сварные швы $h_ш = 4$ мм.

Спецификация металла							
Марка	N N поз.	Профиль	Кол. шт.	Длина 1 элем мм	Общая длина м	Вес 1 элем	Вес общий
ИЛМ-1	1	-4×200	2	734	1.47	9.25	24.71
	2	-4×300	1	690	0.69	6.50	
	3	∠75×50×8	2	120	0.24	1.78	
	4	∠63×40×6	2	640	1.28	5.92	
	5	Ф16АI	2	400	0.80	1.26	
РМ-1	6	[N 14	1	1570	1.57	19.32	84.50
	7	[N 14	1	1010	1.01	12.42	
	8	[N 14	1	1310	1.31	14.76	
	9	[N 14	1	1000	1.00	11.70	
	10	Рифленая сталь δ=3мм ГОСТ 8568-57		1300×750		26.30	
АМ-11	11	Ф16АI	1	1000	1.00	1.58	1.58
С-35	12	8ВI	19	640	12.16	4.80	5.55
	13	4ВI	4	1900	7.60	0.75	
К-2 (К-3)	14	12АII	1	2400	2.40	2.13	3.66 (3.37)
	15	8АI	1	2400	2.40	0.95	
	16	6АI	13	200 (100)	2.60 1.30	0.58 0.29	

ЦНИИЭП жилища г. Москва

Гл. инж. мат.	Самоиловгазрабом		
Гл. арх. пр.	Ефимова	Проверил	Суроегина
Гл. инж. пр.	Цукерман		
Рук. гр. арх.	Смолицкая		

Взамен

1973	Металлические изделия ИЛМ-1, РМ-1, К-2, С-35, АМ-11	Серия 86	Часть 10 Раздел 10.Ч-1	Лист 38

Раздел 10.9-1