https://zavodjbi.com/

ТИПОВЫЕ СТРОИТЕЛЬНЫЕ КОНСТРУКЦИИ, ИЗДЕЛИЯ И УЗЛЫ

СЕРИЯ 1.420.1-25

КОНСТРУКЦИИ МНОГОЭТАЖНЫХ ПРОИЗВОДСТВЕННЫХ ЗДАНИЙ С СЕТКАМИ КОЛОНН 6х6 И 9х6 м С БЕЗБАЛОЧНЫМИ ПЕРЕКРЫТИЯМИ ПОД НАГРУЗКУ СООТВЕТСТВЕННО ДО 30 кПа (3000 кгс/м²) И ДО 20 кПа (2000 кгс/м²).

ВЫПУСК 5-1

УЗЛЫ СОПРЯЖЕНИЙ КОНСТРУКТИВНЫХ ЭЛЕМЕНТОВ ЛЕСТНИЧНЫХ КЛЕТОК

Рабочие чертежи

https://zavodjbi.com/

https://zavodjbi.com/

ТИПОВЫЕ СТРОИТЕЛЬНЫЕ КОНСТРУКЦИИ, ИЗДЕЛИЯ И УЗЛЫ

СЕРИЯ 1.420.1-25

Конструкции многоэтажных производственных зданий с сетками колонн 6х6 и 9х6м с безбалочными перекрытиями под нагрузку соответственно до 30кПа(3000кгс/м^2 и до 20кПа(2000кгс/м^2).

ВЫПУСК 5-1

Узлы сопряжений конструктивных элементов лестничных клеток Рабочие чертежи

Разработаны:
ЦНИИПРОМЗДАНИЙ

Зам.директора В.В.Быков
Зав.отделом Г.В.Выжигин
Вед.научный сотр. А.Н.Королев
Ст.научный сотр. Ю.В.Максимов
Научный сотр. Т.В.Мурашова

Утверждены:
ГЛАВПРОЕКТОМ
ГОССТРОЯ РОССИИ
письмо от 13.04.94
№9-3-2/72
Введены в действие
с 01.07.94
ЦНИИПРОМЗДАНИЙ
приказ от 15.04.94 №25

https://zavodjbi.com/

https://zavodjbi.com/

Обозначение документа	Наименование	Стр.
I.42C.I-25.5-I-TO	Техническое описание	3
- 2	Сопряжение лестничных маршей и перекрытий с кирпичными поперечными стенами. Узел I, 2	4
-3	Сопряжение лестничного марша с поперечной кирпичной стеной. Узел 3	5
- 4	Сопряжение лестничных маршей с продольными кирпичными стенами. Узел 4, 5	6
- 5	Разрез стены по дверному проему. Узел 6	7
- 6	Дверной проем и стенки тамбура в плане. Узел 7	8
- 7	Выход на кровлю из лестничной клетки. Узел 8,9	9
- 8	Сопряжение покрытия со стенами. Узел I0, II	I0
- 9	Сопряжение плит покрытия со стенами. Узел I2,I3	II
-I0	Сопряжение лестничной площадки с продольной стеной. Узел I4	I2
-II	Сопряжение лестничной площадки с лестничным маршем. Узел I5	I3
-I2	Перемычки. Узел I6,I7,I8,I9,20,2I.	I4
-I3	Узел 22	I5
-I4	Фрагменты лестничного марша. Узлы 23,24	I6
-I5	Фрагмент лестничного марша. Узел 25	I7
-I6	Соединения ограждений с лестничным маршем и площадкой. Узел 26,27	I8
-I7	Сопряжение лестничного марша со стеной и примыкание перекрытий к стене. Узел 28,29	I9
-I8	Примыкание монолитных стен к перекрытию и стеновой панели. Узел 30,3I	20
-I9	Изделие соединительное МС-I. Сетка CI	2I
-20	Изделие закладное МС3	22
-2I	Спецификация на узлы	23

Разраб.	Мурашова		
Н. контр.	Максимов		

1.420.1-25.5-1

Содержание

Стадия	Лист	Листов
Р		1

ЦНИИПРОМЗДАНИЙ

https://zavodjbi.com/

Данный выпуск является частью работы, полный состав которой изложен в серии I.420.I-25 выпуск 0-I, и содержит узлы сопряжений конструктивных элементов лестниц с кирпичными и железобетонными стенами смотри вып. 0-I и 6

Все строительно-монтажные работы должны производиться согласно требованиям СНиП 3.03.0I-87 "Несущие и ограждающие конструкции", СНиП 3.0I.0I-85* "Организация строительного производства".

Сварочные работы на монтаже следует производить в соответствии со СНиП 3.03.0I-87, ГОСТ I4098-91, ГОСТ 5264-80, ГОСТ I0922-90, СН393-78 (разделы 2,3,4 и приложение I) электродами типа Э42А, Э46А по ГОСТ 9466-75 и ГОСТ 9467-75

Заполнение зазоров между элементами в местах сопряжений конструктивных элементов, а также бетонирование монолитных участков производится бетоном класса BI5 на мелком щебне или гравии.

Зазоры и отверстия перед заполнением их бетоном необходимо тщательно очистить.

Разраб	Королев		1.420.1-25.5-1-1ТО
Провер	Тихонова		
Н.контр	Максимов		Техническое описание

Стадия	Лист	Листов
Р		1

ЦНИИПРОМЗДАНИЙ

Инв № подл | Подпись и дата | Взам. инв №

https://zavodjbi.com/

1

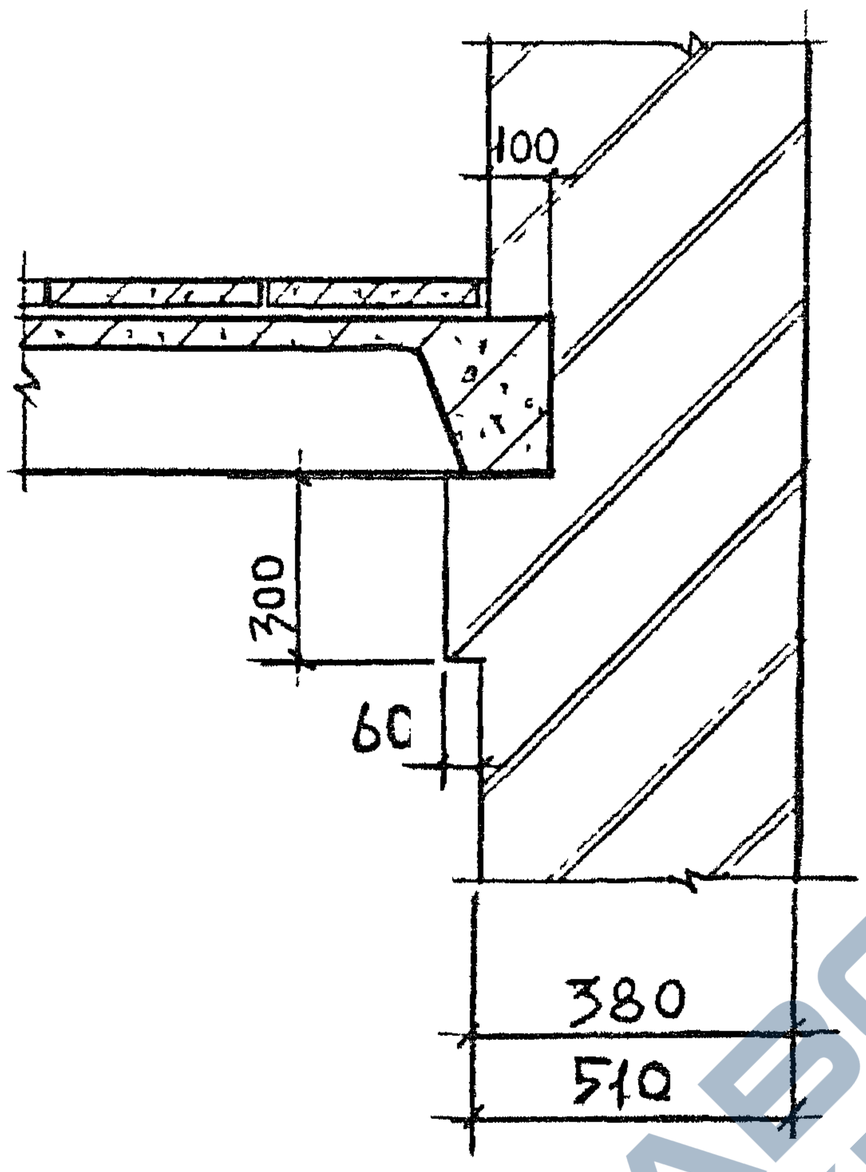

2

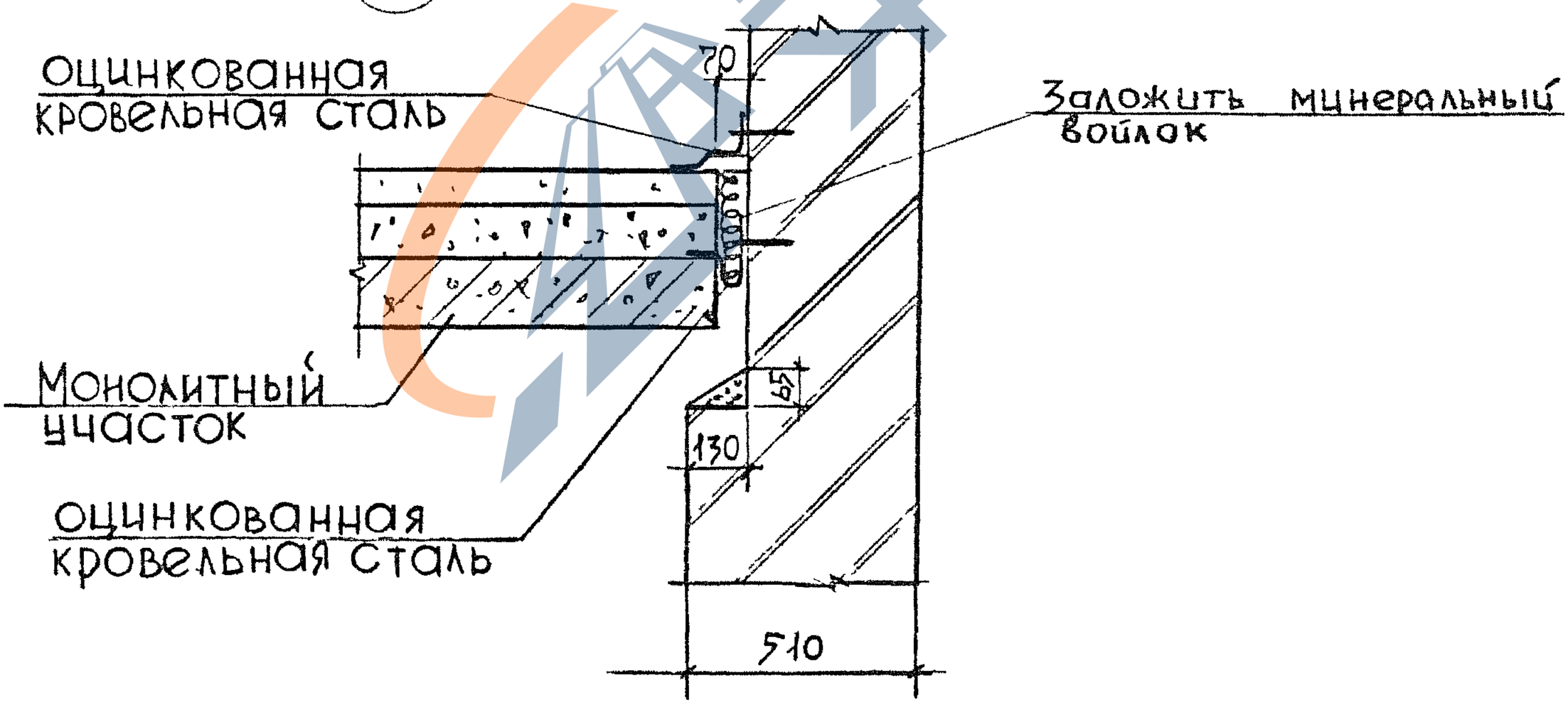

Разраб	Мурашова		
Рассчит	Тихонова		
Н контр	Максимов		

1.420.1 – 25.5 – 1 – 2

Сопряжение лестничных маршей и перекрытий с кирпичными поперечными стенами. Узел 1,2

Стадия	Лист	Листов
Р		1

ЦНИИПРОМЗДАНИЙ

Инв № подл | Подпись и дата | Взам. инв №

https://zavodjbi.com/

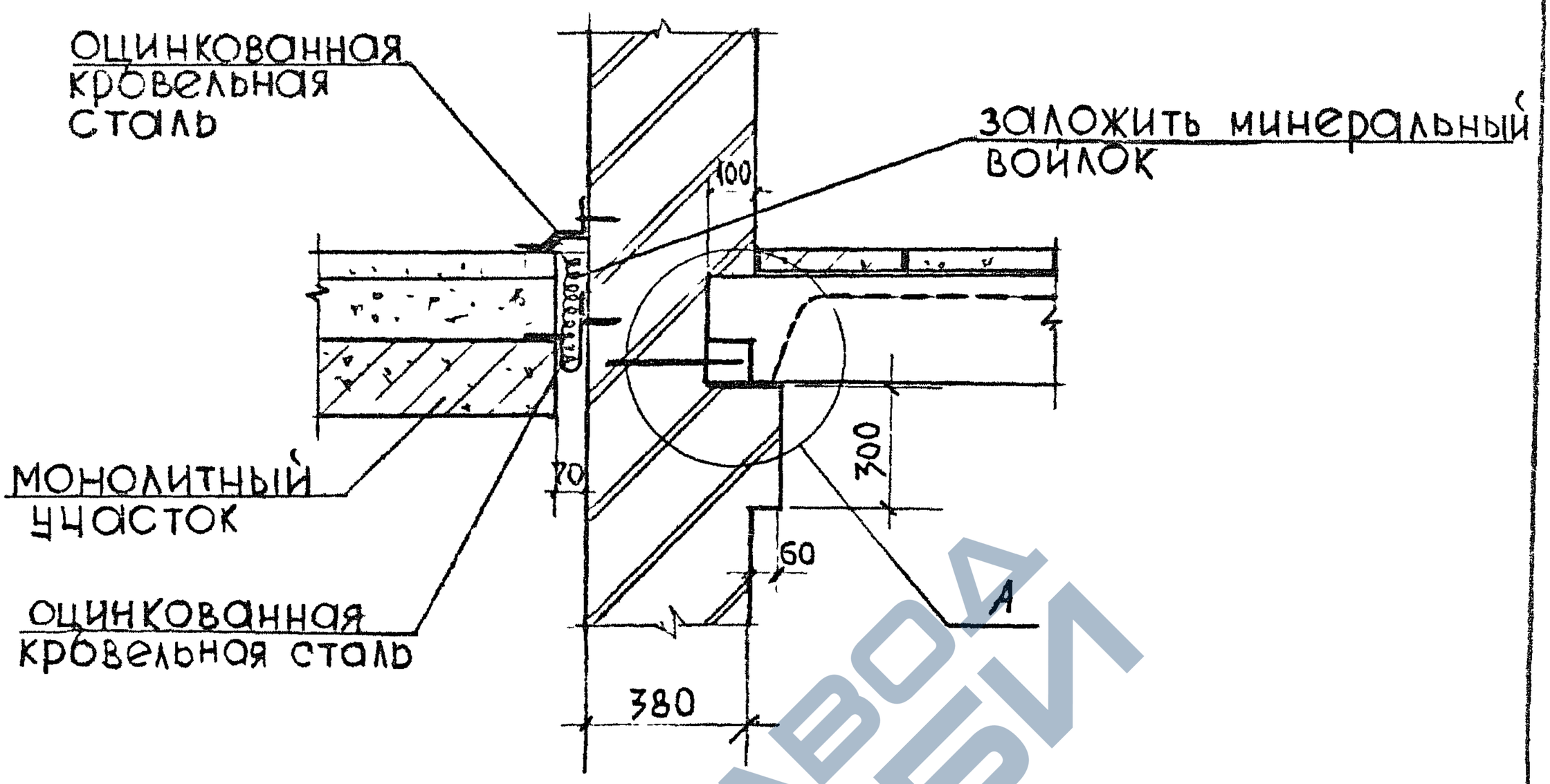

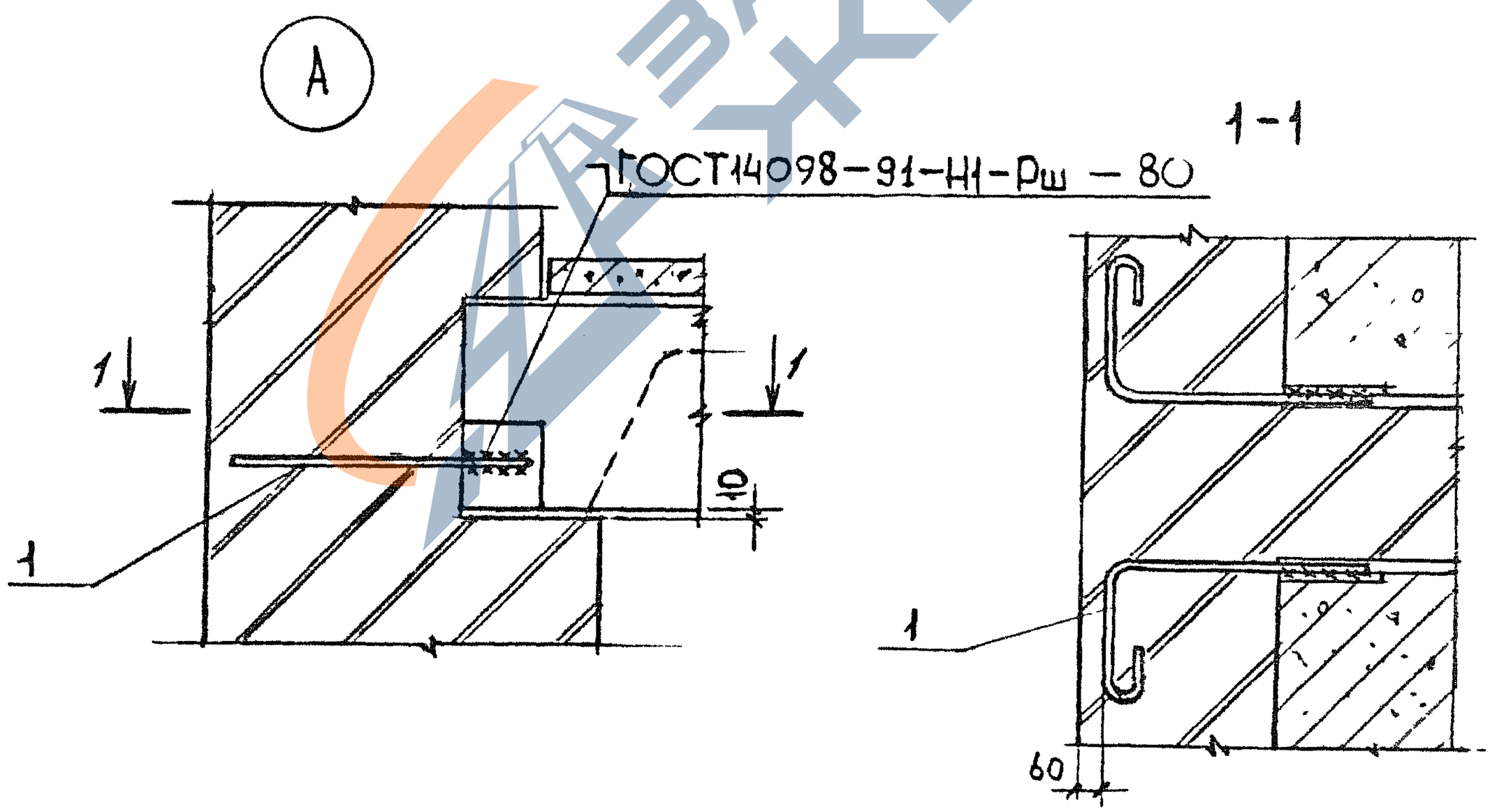

Спецификацию на узел см. документ 1.420.1-25.5-1-21

Разраб	Мурашова			1.420.1-25.5-1-3		
Рассчит.	Тихонова					
				Сопряжение лестничного марша с поперечной кирпичной стеной. Узел 3	Стадия	Лист	Листов
					0		1
Н контр.	Максимов				ЦНИИПРОМЗДАНИЙ		

Инв № подл | Подпись и дата | Взам инв №

https://zavodjbi.com/

4

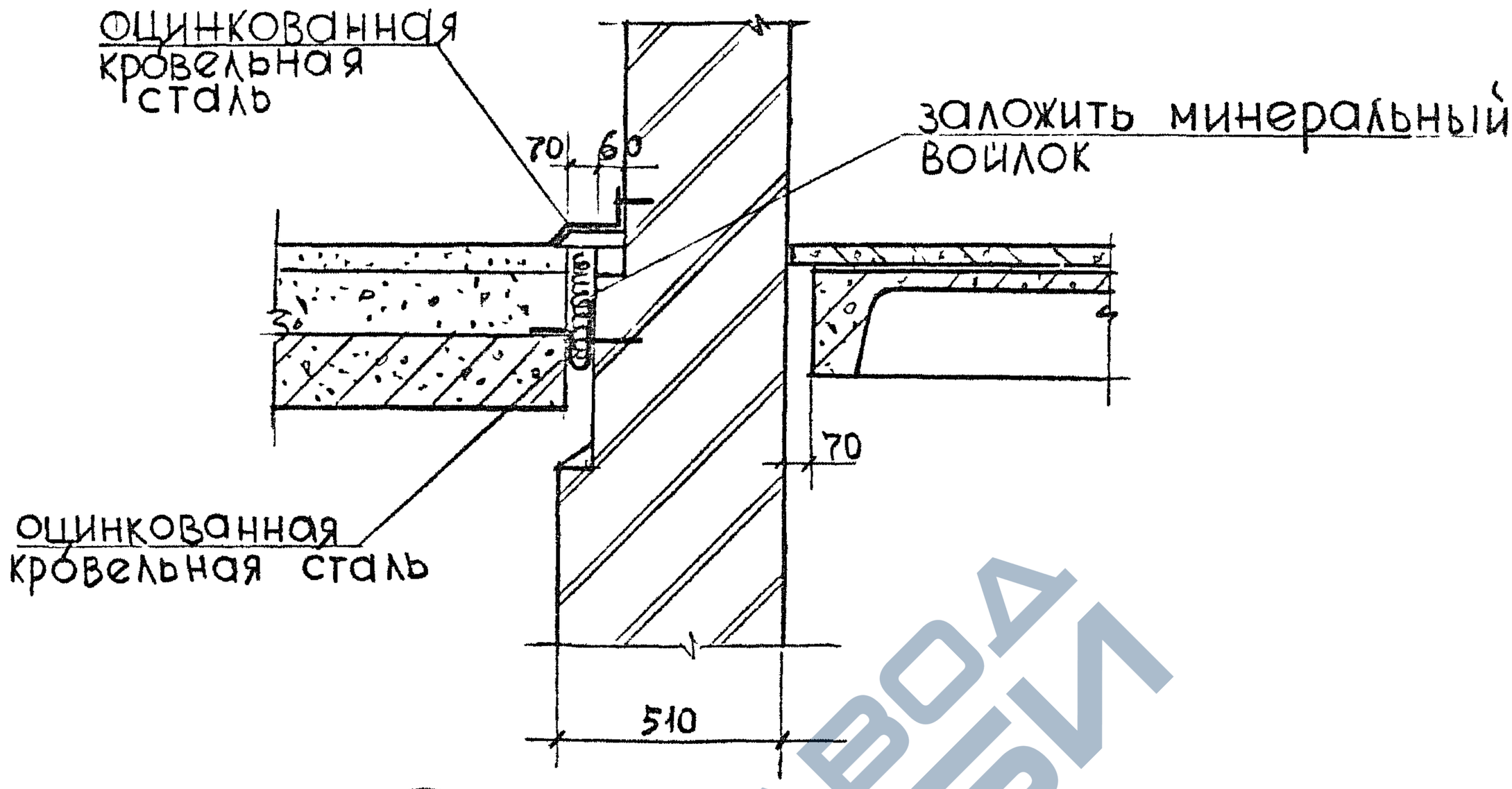

5

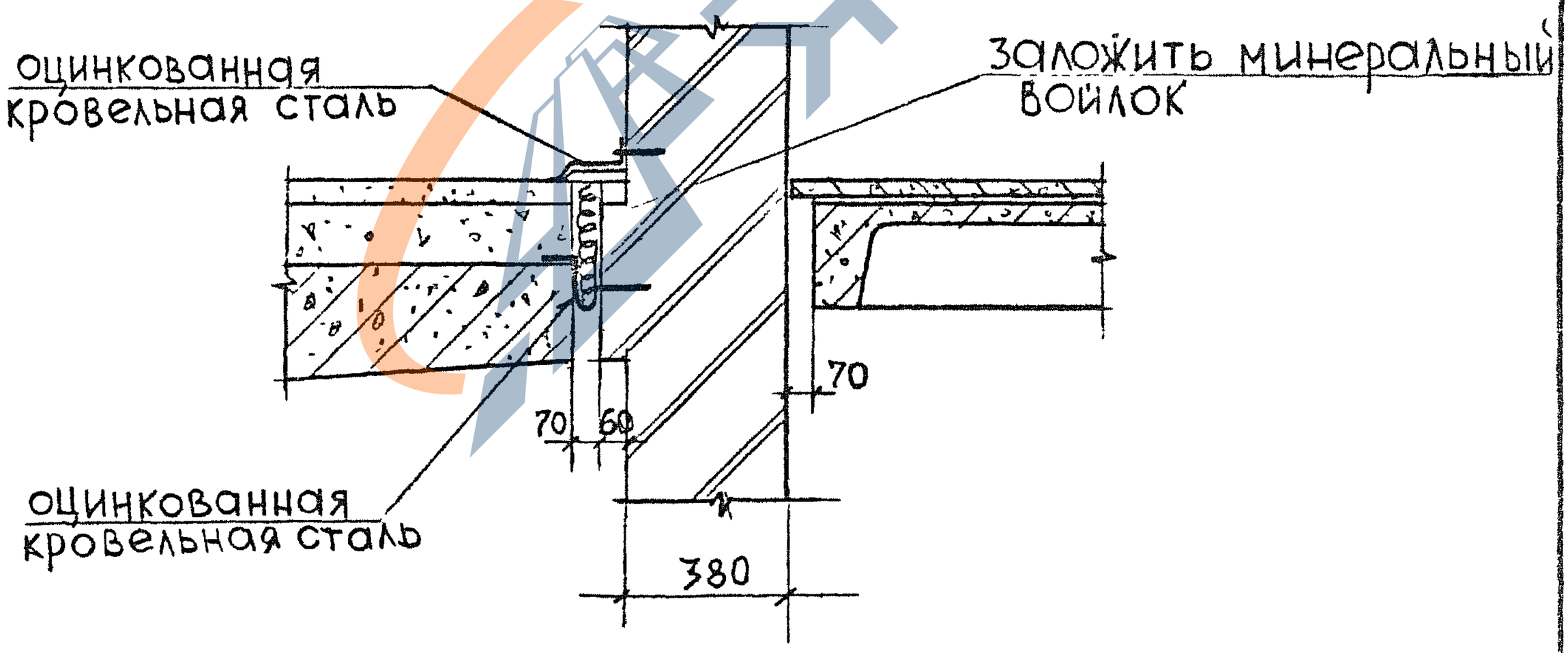

Разраб.	Мурашова		
Рассчит.	Тихонова		
Н контр.	Максимов		

1.420.1-25.5-1-4

Сопряжение лестничных маршей с продольными кирпичными стенами
Узел 4,5

Стадия	Лист	Листов
Р	—	1

ЦНИИПРОМЗДАНИЙ

Взам. инв. №

Подпись и дата

Инв. № подл.

https://zavodjbi.com/

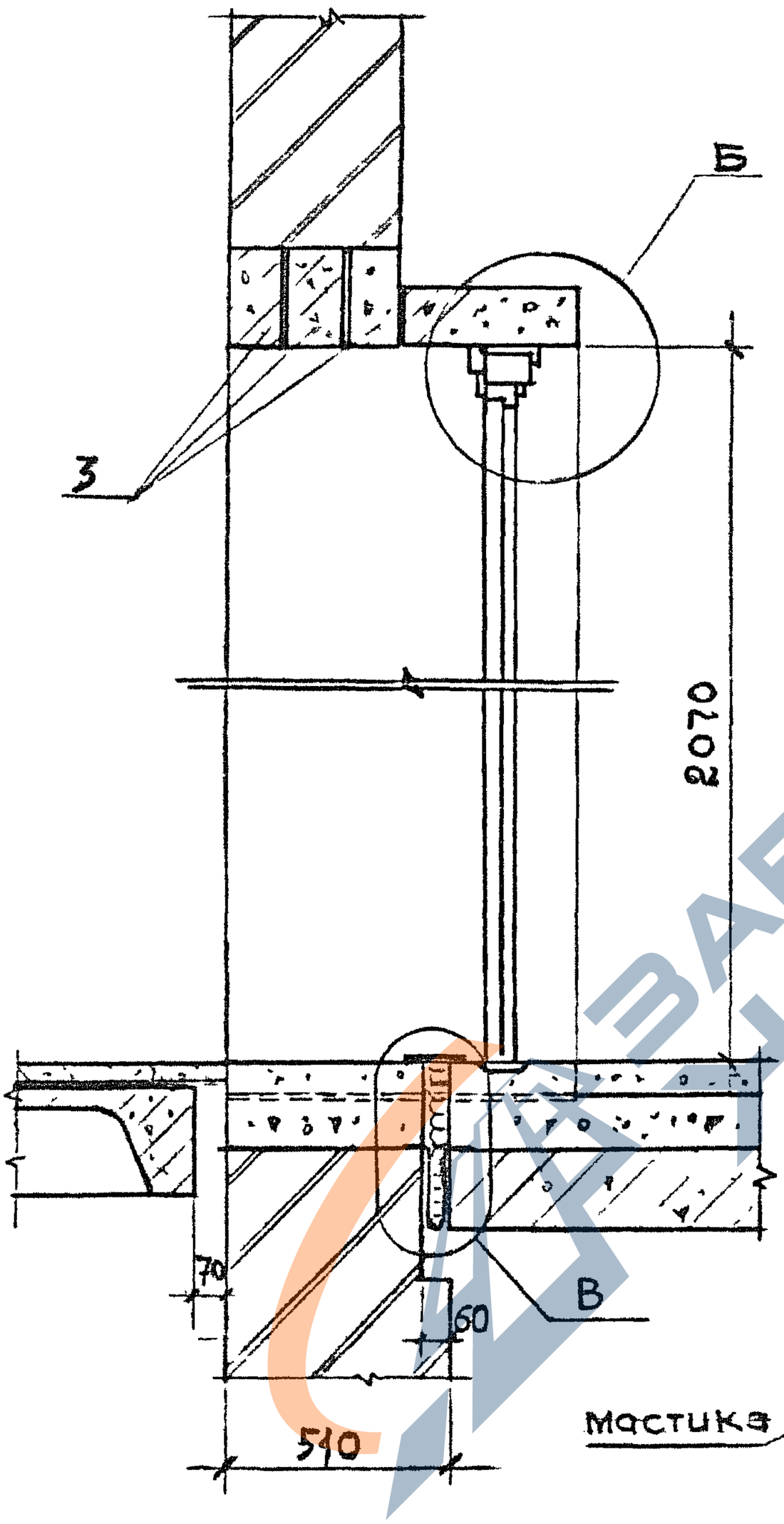

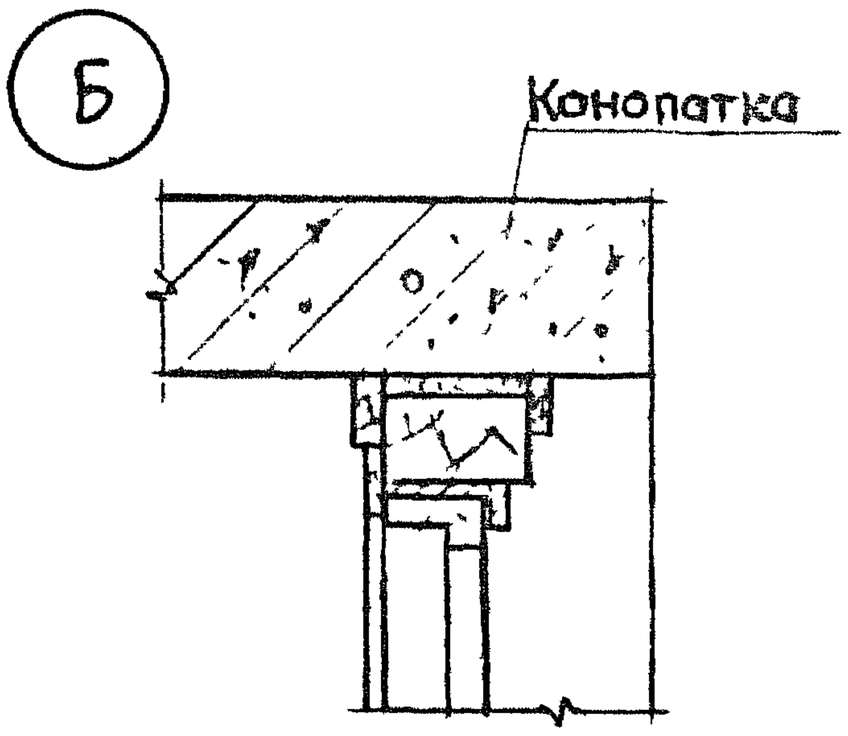

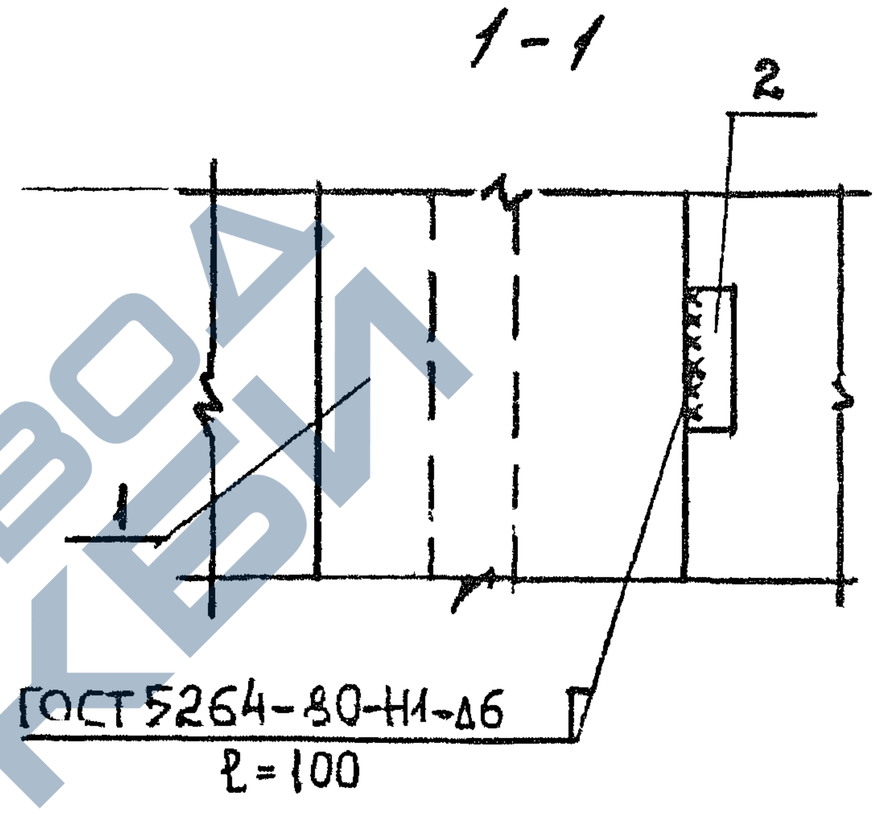

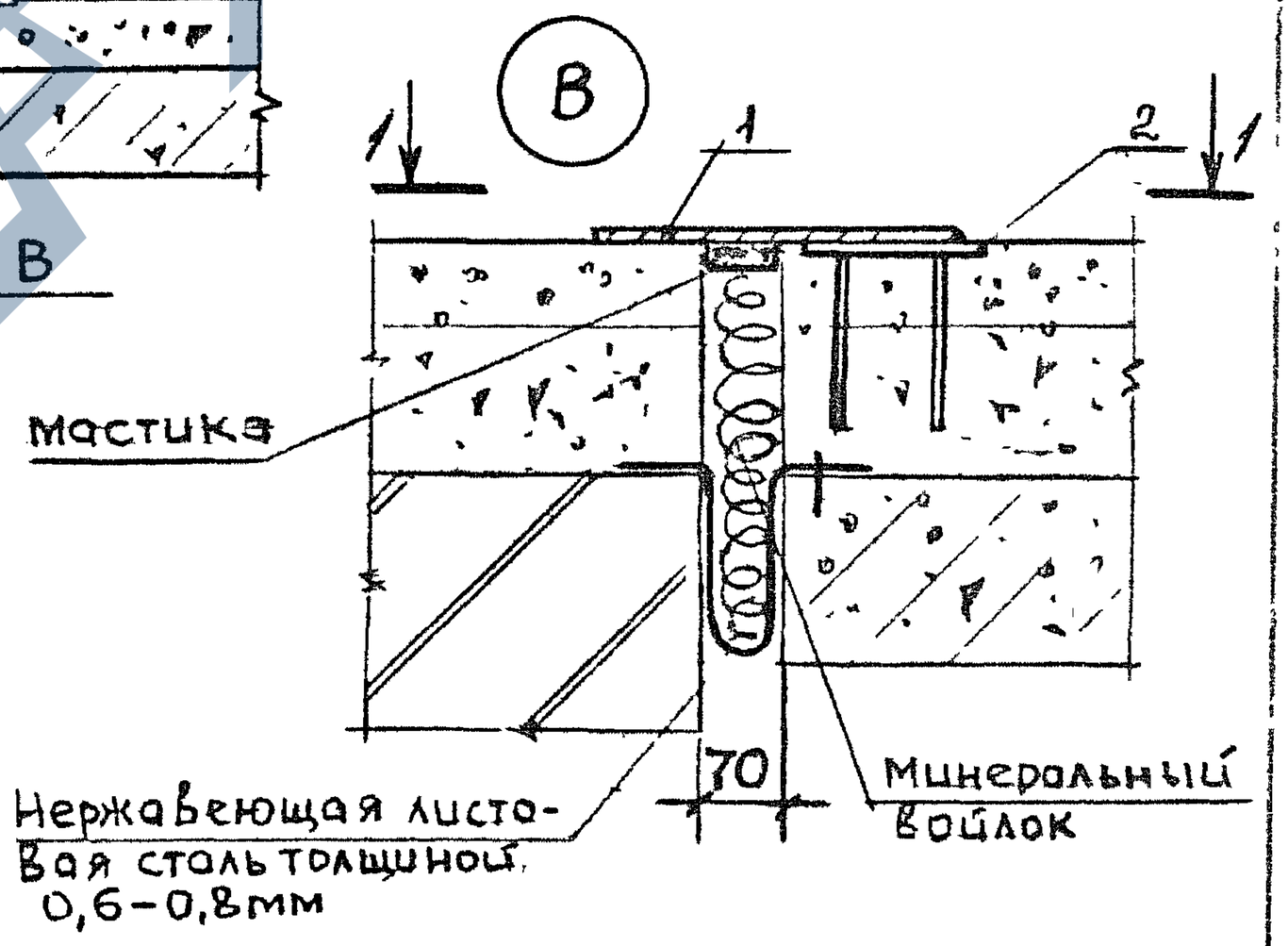

Спецификацию на узел см. документ 1.420.1-25.5-1-21

Разраб	Мурашова			1.420.1 – 25.5 – 1 – 5		
Рассчит.	Тихонова					
				Разрез стены по дверному проему. Узел 6	Стадия	Лист	Листов
					Р		1
					ЦНИИПРОМЗДАНИЙ		
Н контр	Максимов						

Инв. № подл. | Подпись и дата | Взам. инв. №

https://zavodjbi.com/

Горизонтальный деформационный шов под кирпичной стеной тамбура заполняется минеральным войлоком и отделяется от пола прокладкой 2х слоев толя

1-1

2-2

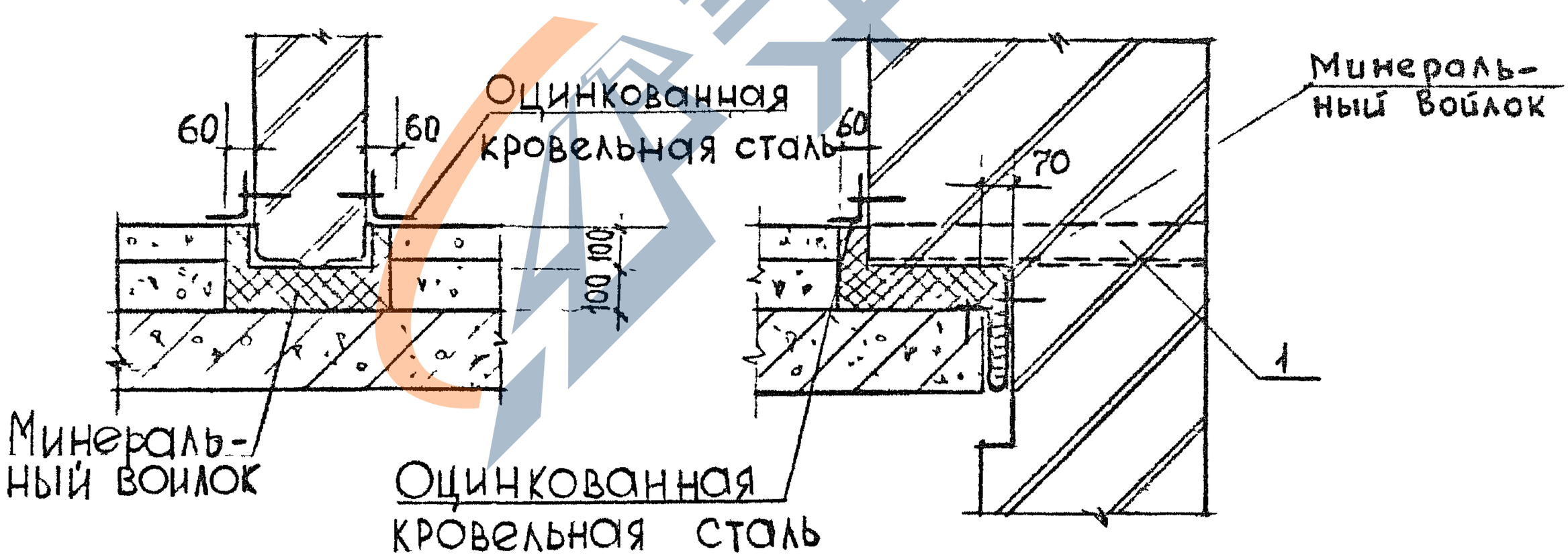

Спецификацию на узел см. документ 1.420.1-25.5-1-21

Разраб.	Мурашова		1.420.1-25.5-1-6
Рассчит	Тихонова		
Н контр	Максимов		Дверной проём и стенки тамбура в плане. Узел 7

Стадия	Лист	Листов
Р		1

ЦНИИПРОМЗДАНИЙ

Взам. инв. № | Подпись и дата | Инв. № подл.

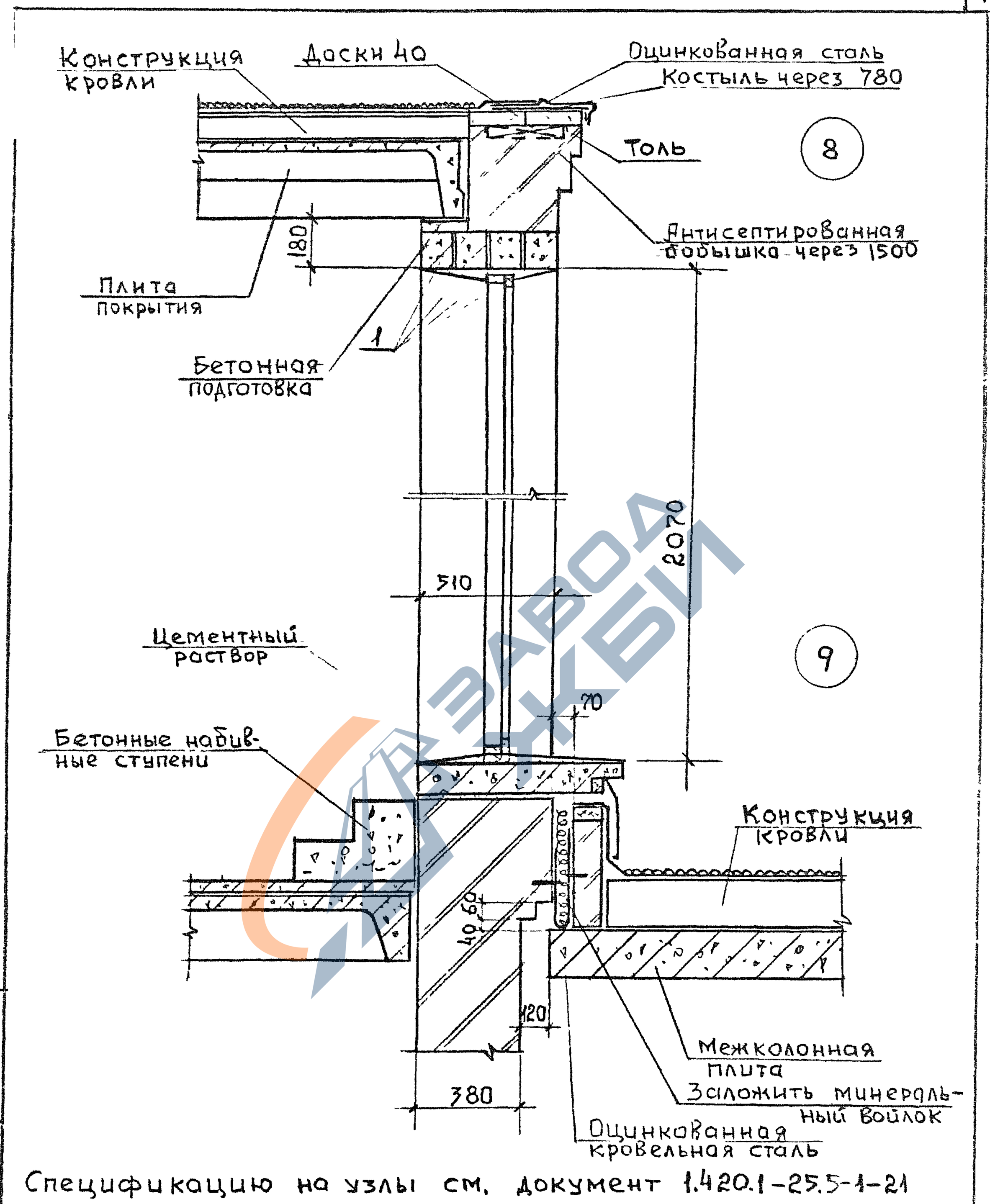

Спецификацию на узлы см. документ 1.420.1-25.5-1-21

Разраб.	Мурашова		1.420.1-25.5-1-7
Рассчит.	Тихонова		
Н контр.	Максимов		Выход на кровлю из лестничной клетки Узел 8,9

Стадия	Лист	Листов
Р		1

ЦНИИПРОМЗДАНИЙ

Инв № подл | Подпись и дата | Взам. инв №

https://zavodjbi.com/

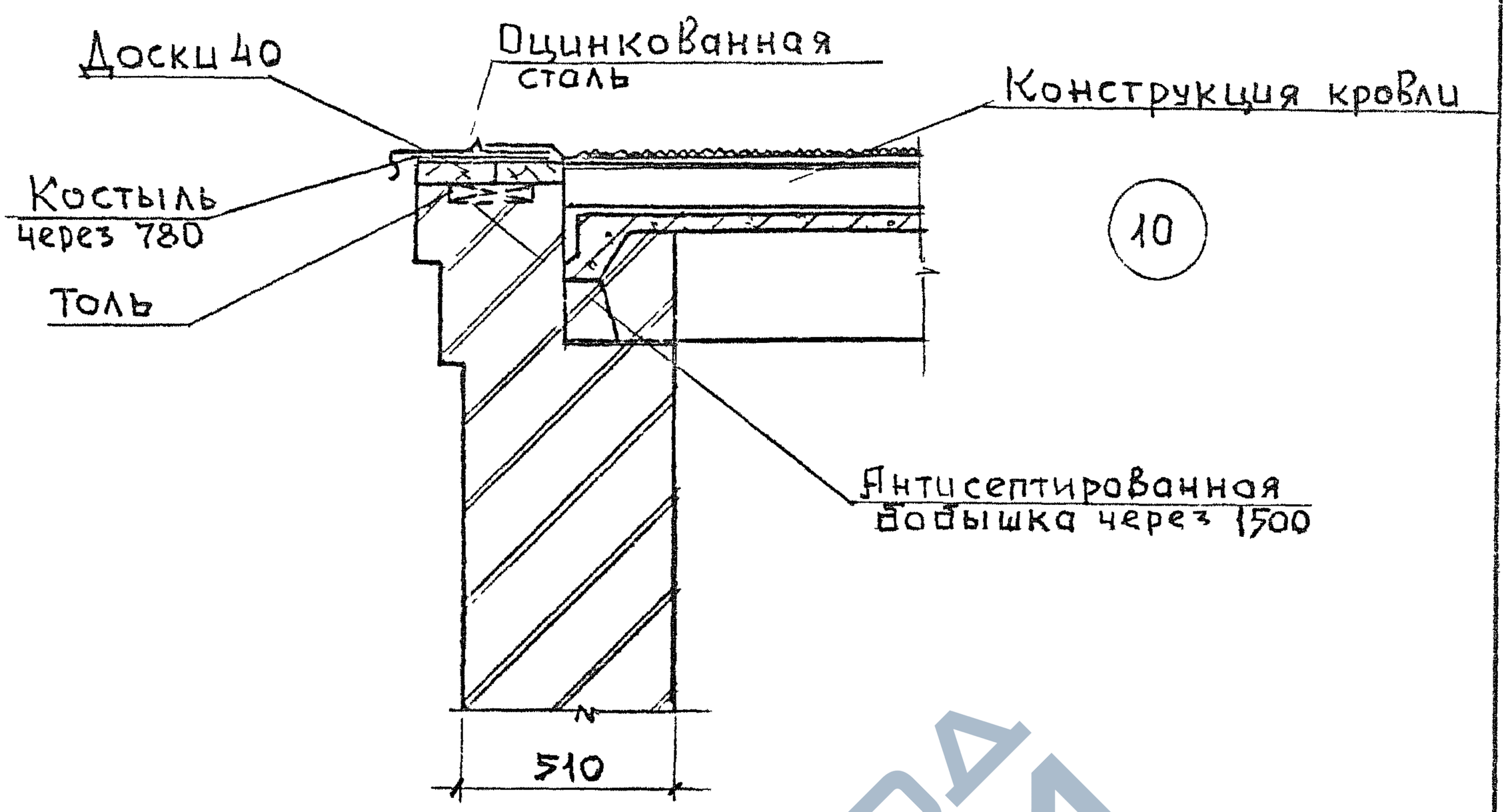

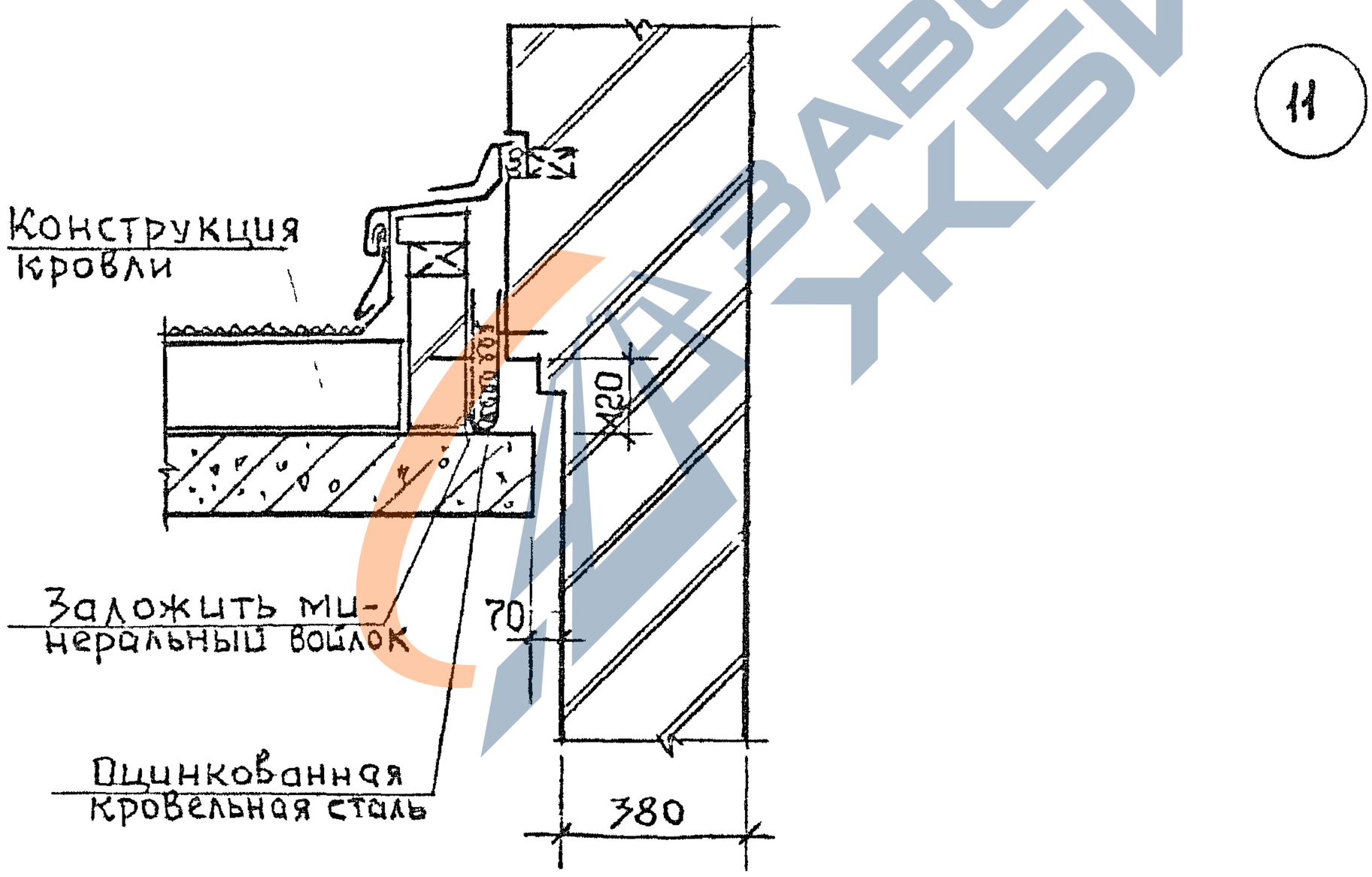

Разраб.	Мурашова		
Рассчит.	Тихонова		
Н.контр.	Максимов		

1.420.1-25.5-1-8

Сопряжение покрытия со стенами. Узел 10,11.

Стадия	Лист	Листов
Р	–	1

ЦНИИПРОМЗДАНИЙ

Взам. инв № | Подпись и дата | Инв № подл.

https://zavodjbi.com/

https://zavodjbi.com/

12

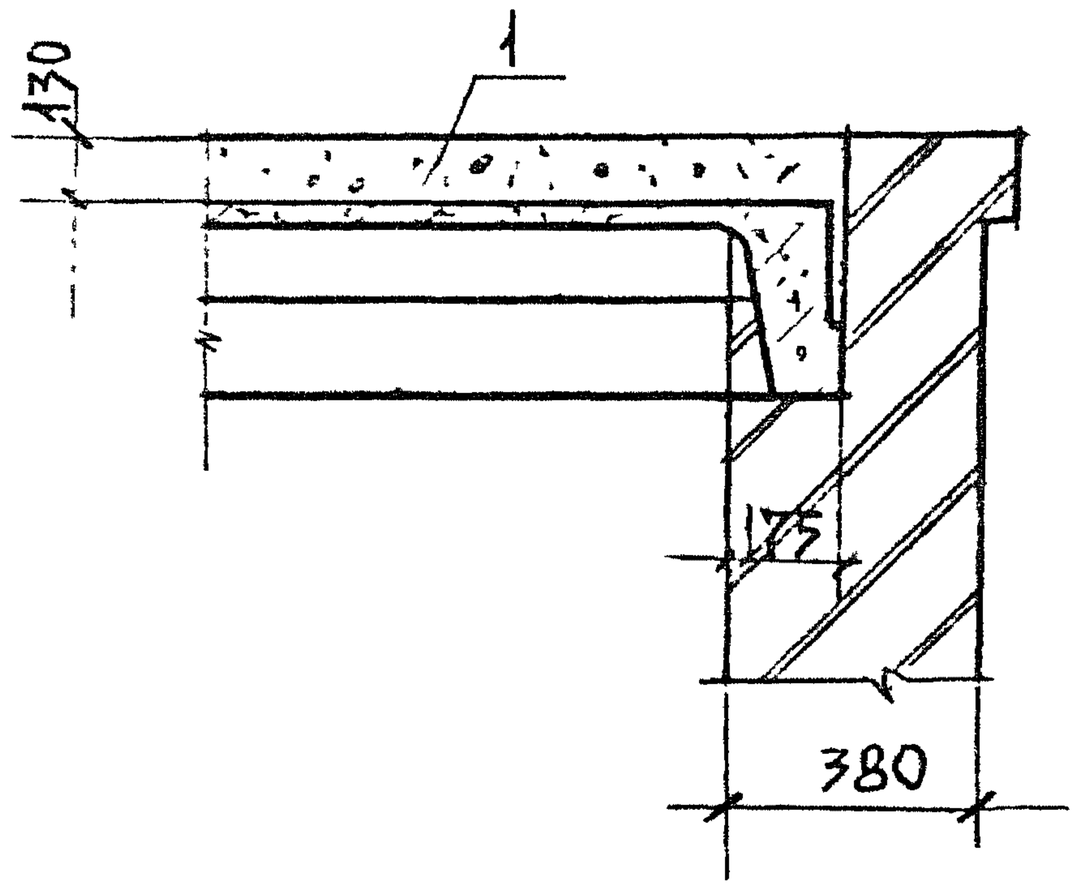

13

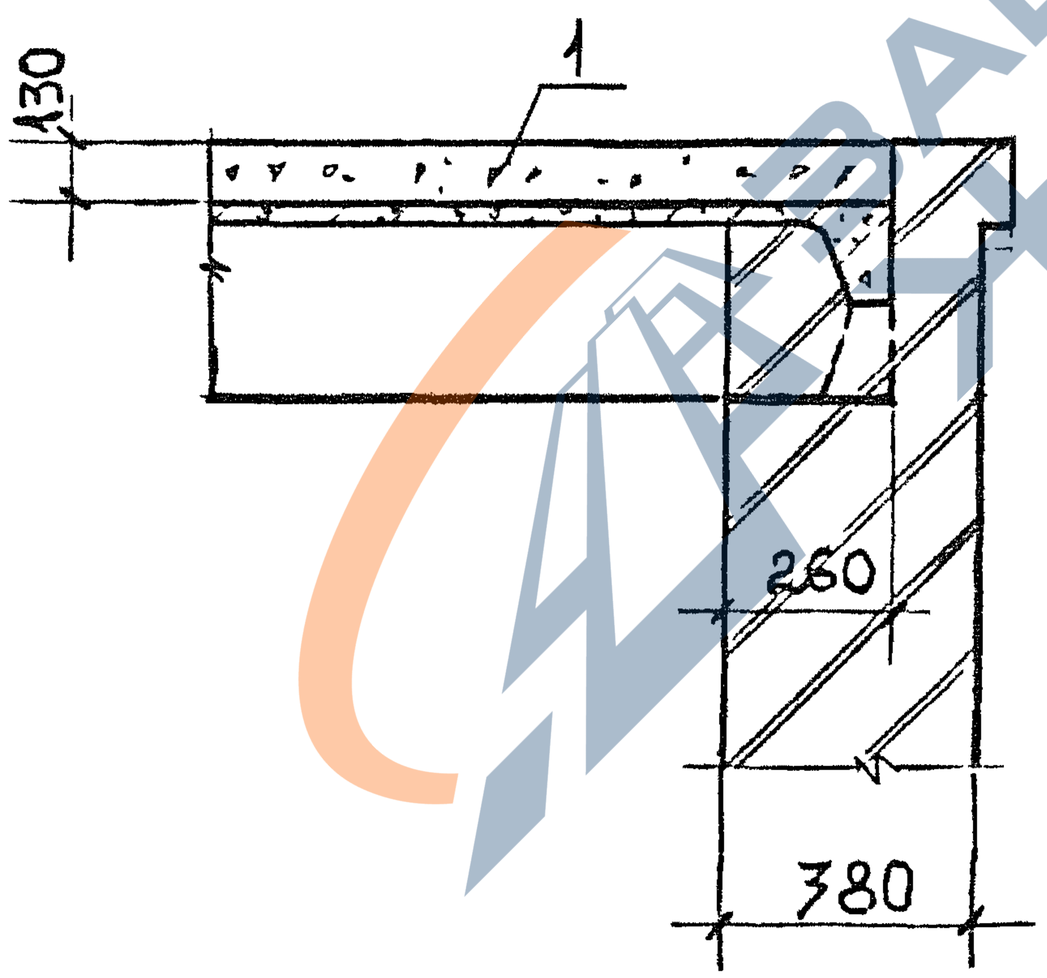

Спецификацию на узлы см документ 1.420.1-25.5-21

Разраб.	Мурашова		
Рассчит	Тихонова		
Н контр	Максимов		

1.420.1-25.5-1-9

Сопряжение плит покрытия со стенами
Узел 12, 13

Стадия	Лист	Листов
Р	–	1

ЦНИИПРОМЗДАНИЙ

Инв. № подл | Подпись и дата | Взам. инв. №

https://zavodjbi.com/

https://zavodjbi.com/

14

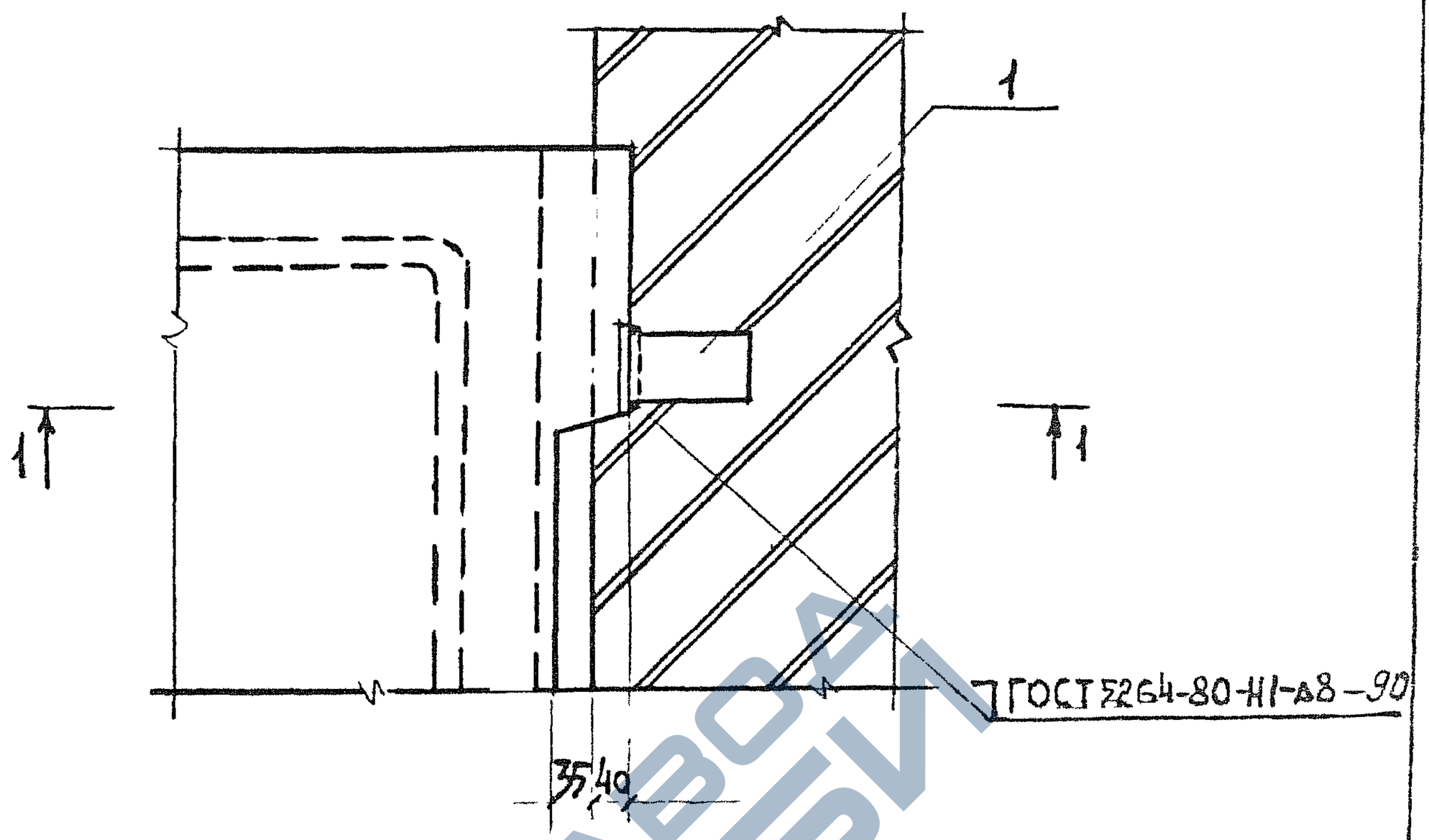

1-1

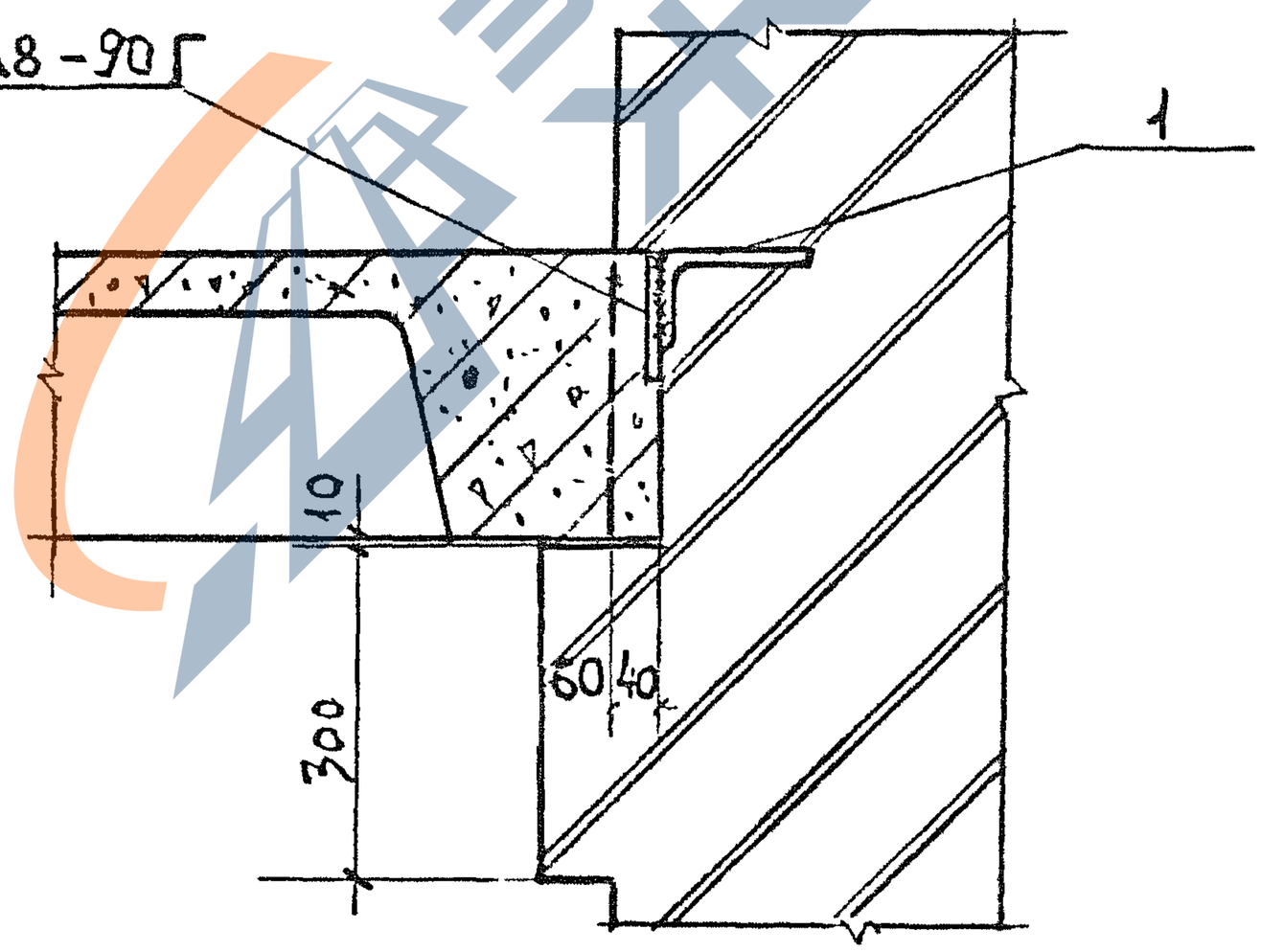

Соединительный элемент поз. 1 приварить к закладному изделию лестничной площадки до монтажа.
Спецификацию на узел см. документ 1.420.1-25.5-21

Разраб	Мурашова		
Рассчит	Тихонова		
Н.контр.	Максимов		

1.420.1-25.5-1-10

Сопряжение лестничной площадки с продольной стеной. Узел 14.

Стадия	Лист	Листов
Р		1

ЦНИИПРОМЗДАНИЙ

Взам инв №
Подпись и дата
Инв № подл

https://zavodjbi.com/

https://zavodjbi.com/

1-1

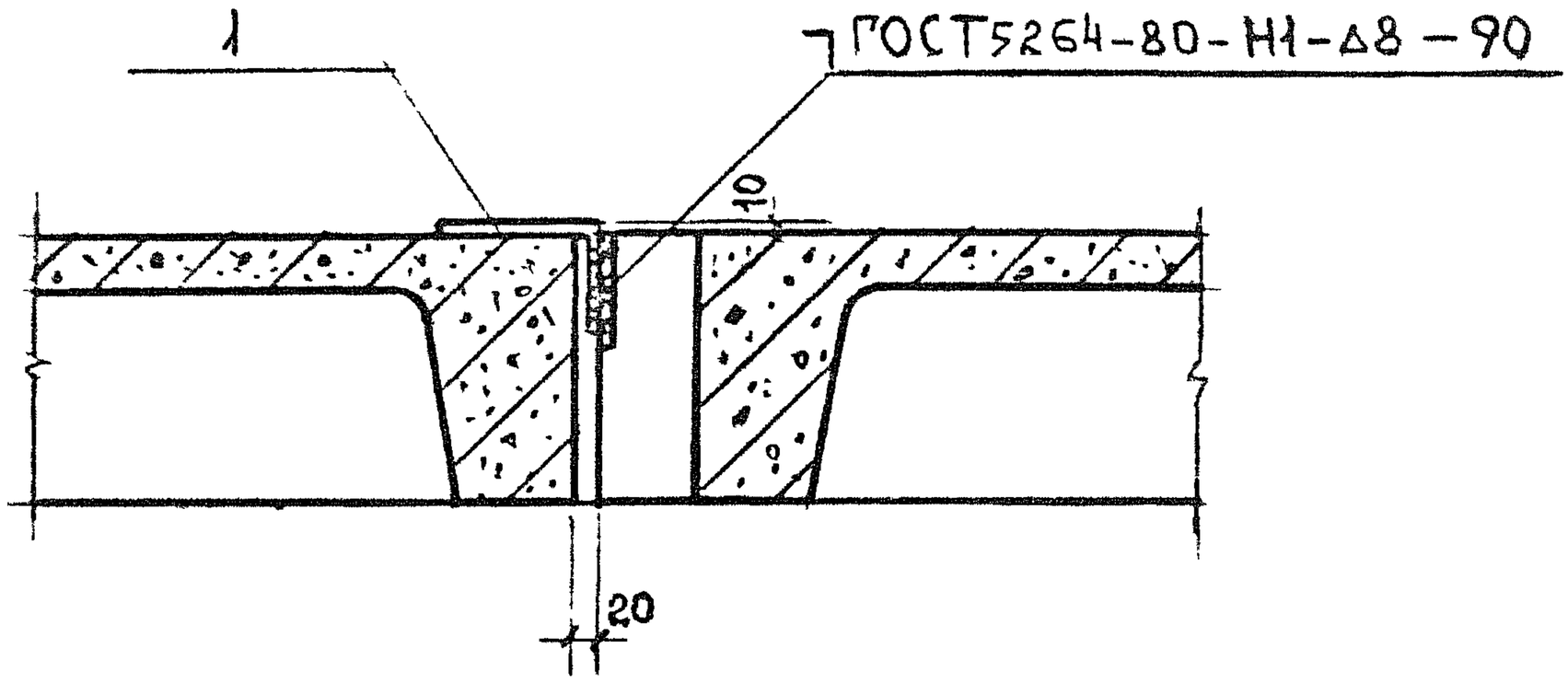

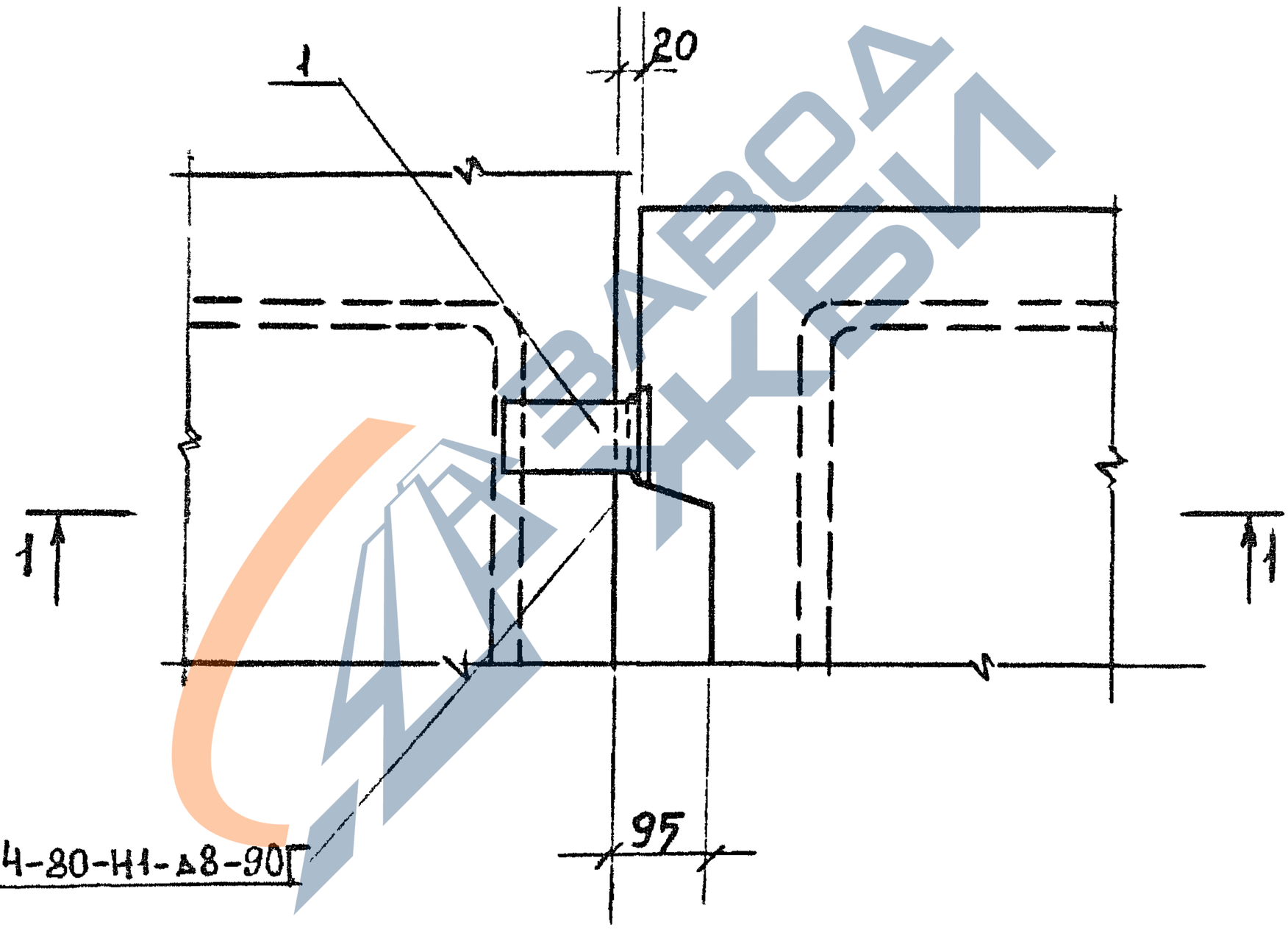

1. Соединительный элемент поз. 1 приварить к закладному изделию лестничной площадки до монтажа.
2. Спецификацию на узел см. документ 1.420.1-25.5-21

Разраб	Мурашова		1.420.1-25.5-1-11		
Рассчит	Тихонова				
			Сопряжение лестничной площадки с лестничным маршем Узел 15	Стадия	Лист	Листов
				Р		1
Н.контр.	Максимов			ЦНИИПРОМЗДАНИЙ		

Взам. инв. №
Подпись и дата
Инв. № подл.

https://zavodjbi.com/

https://zavodjbi.com/

16

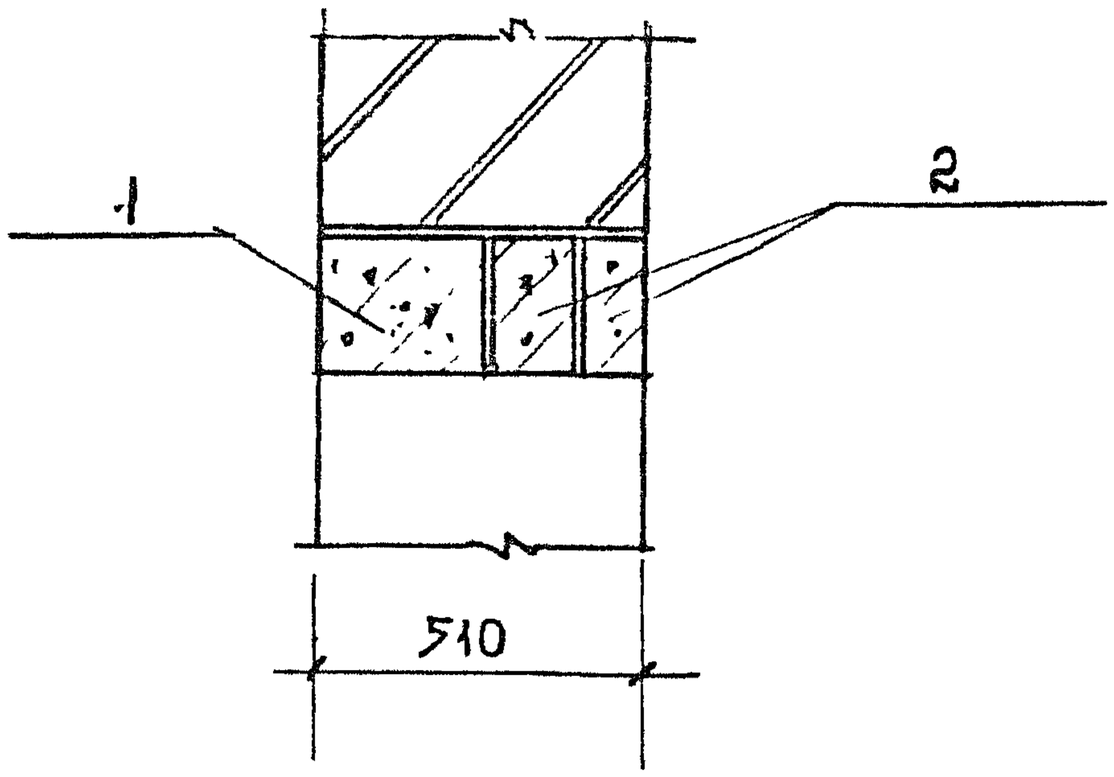

17

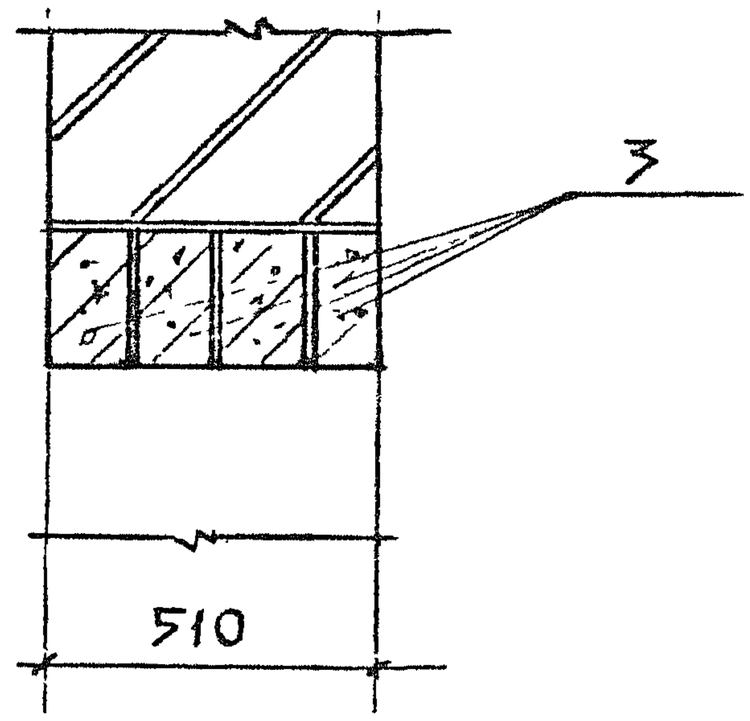

18

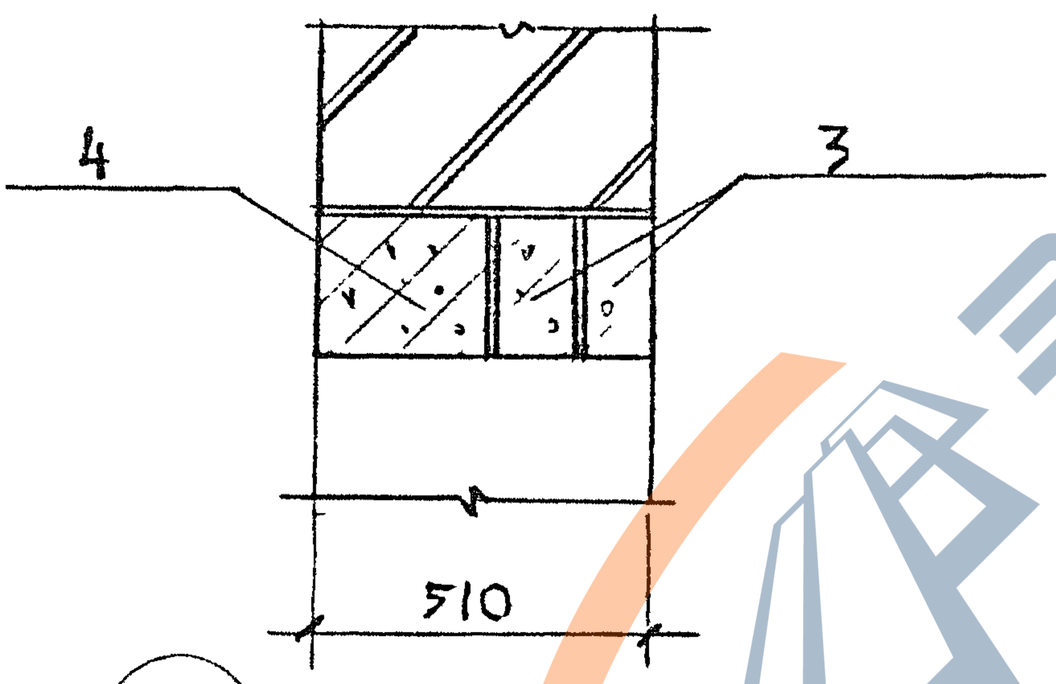

19

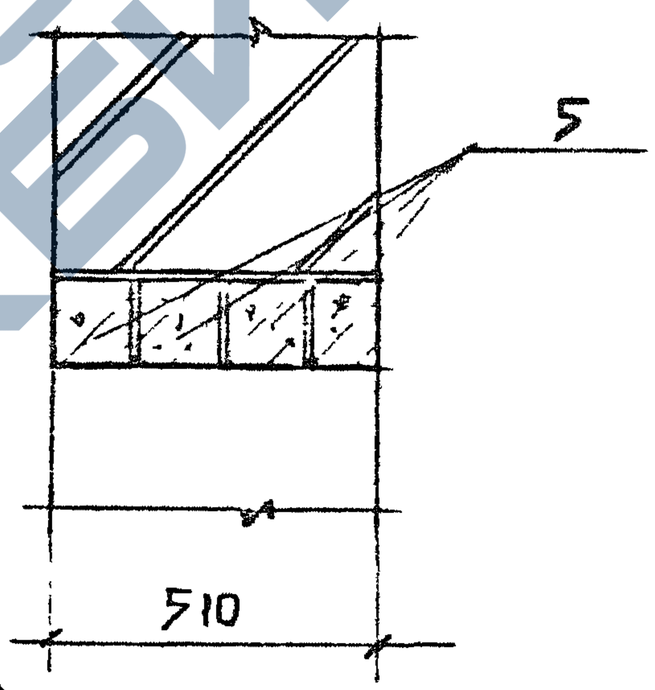

20

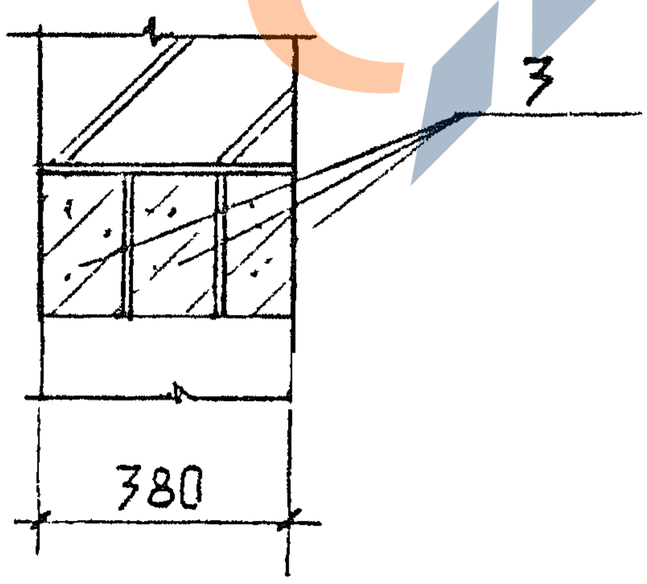

21

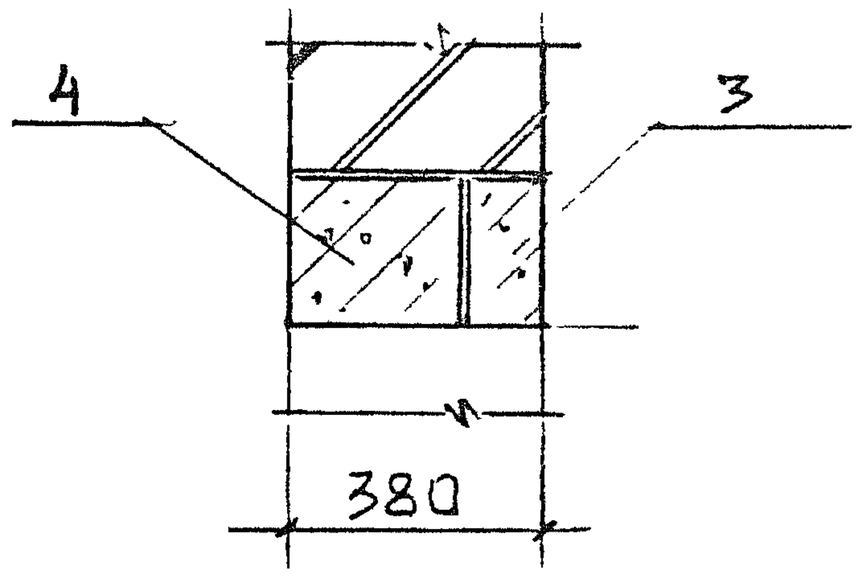

Спецификацию на узлы 16,17,18,19,20,21 см. док. 1420.1-25.5-1-21

Разраб	Мурашова		
Рассчит	Тихонова		
Н.контр.	Максимов		

1.420.1-25.5-1-12

Перемычки.

Узел 16,17,18,19,20,21

Стадия	Лист	Листов
Р		1

ЦНИИПРОМЗДАНИЙ

Подпись и дата | Взам. инв № | Инв № подл

https://zavodjbi.com/

https://zavodjbi.com/

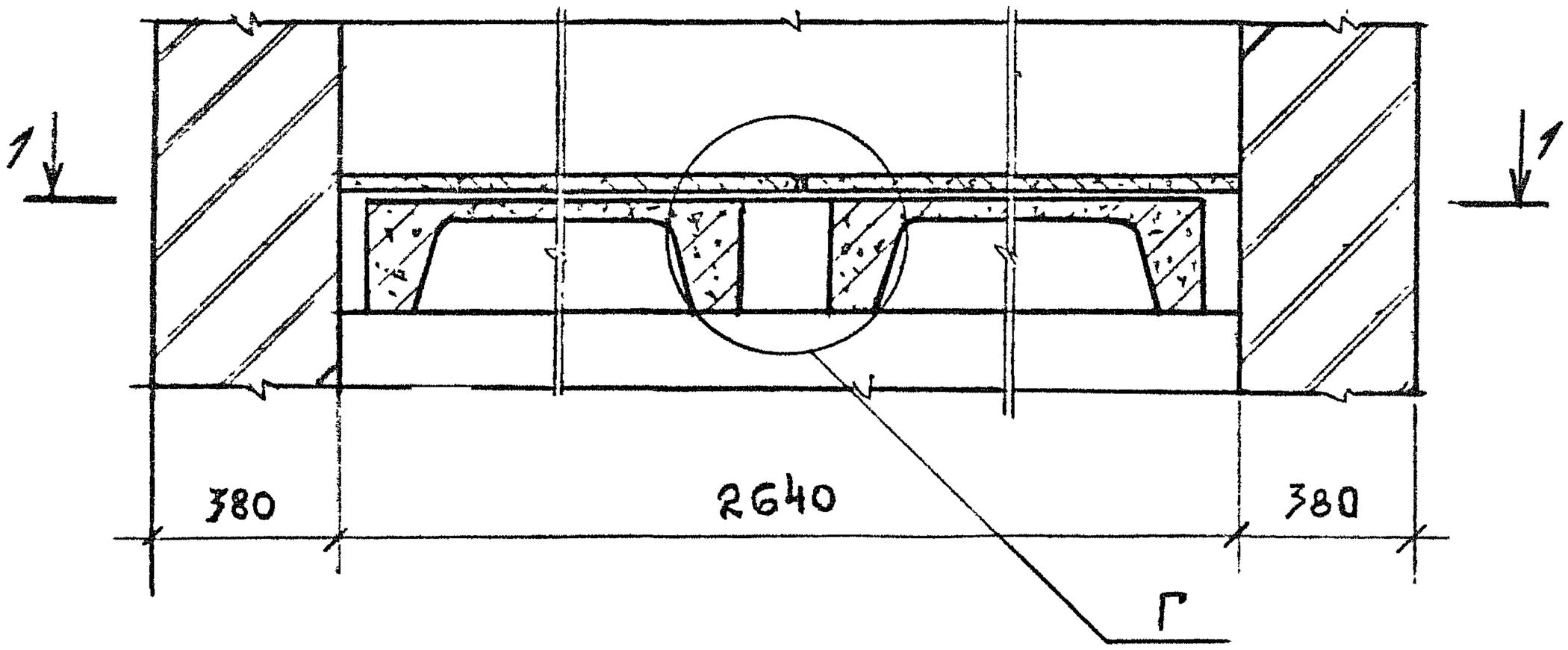

1 - 1

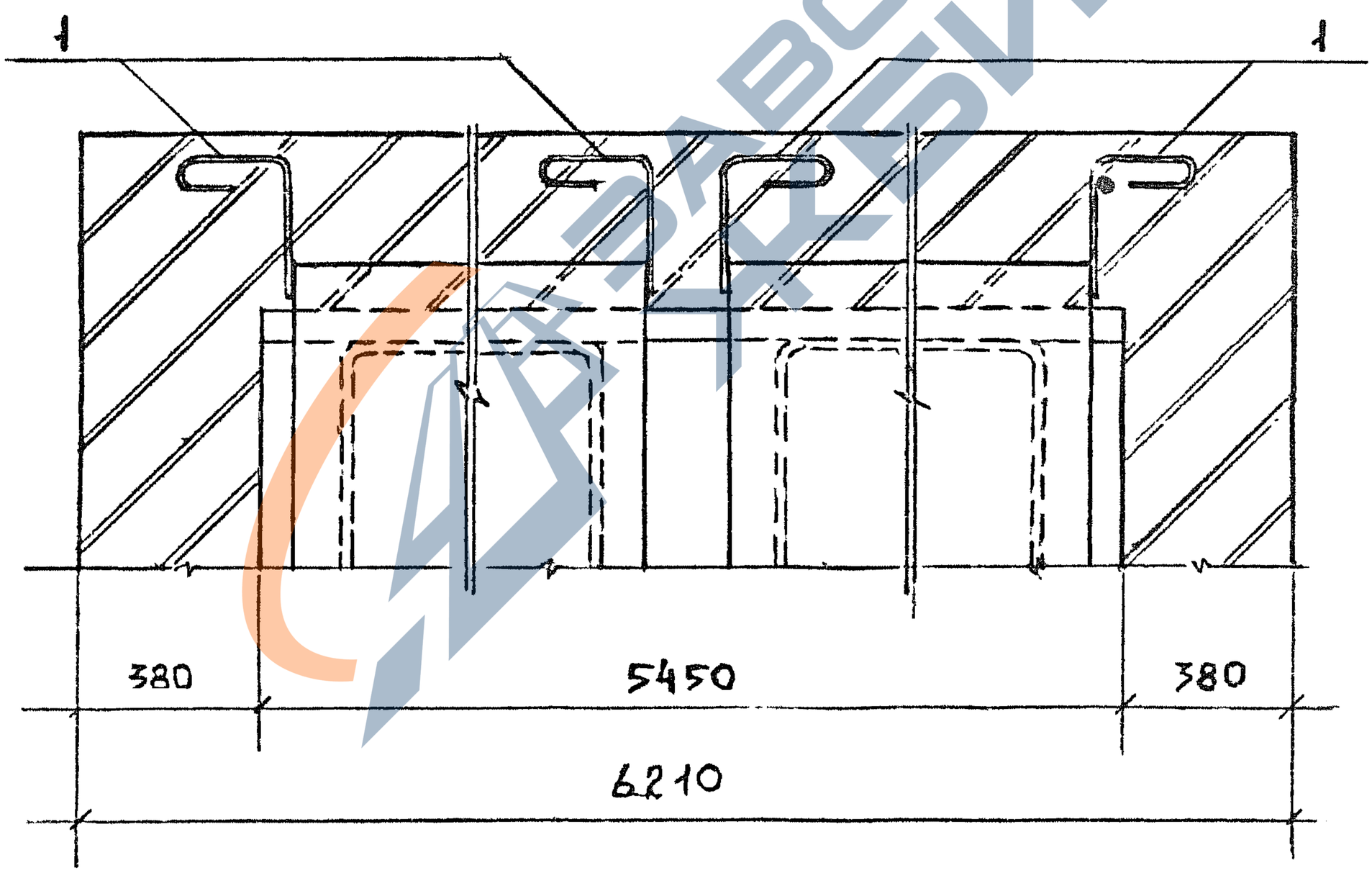

1. Спецификацию на узел см. документ 1.420.1-25.5-1-21
2. Узел „Г" см документ 1.420.1-25.5-1-15
3. Изделие сварного соединения (поз. 1) с лестничным маршем см. документ 1.420.1-25.5-1-19

Разраб	Мурашова		1.420.1-25.5-1-13
Рассчит	Тихонова		
Н. контр.	Максимов		Узел 22

Стадия	Лист	Листов
Р		1

ЦНИИПРОМЗДАНИЙ

Взам. инв. № | Подпись и дата | Инв. № подл.

https://zavodjbi.com/

https://zavodjbi.com/

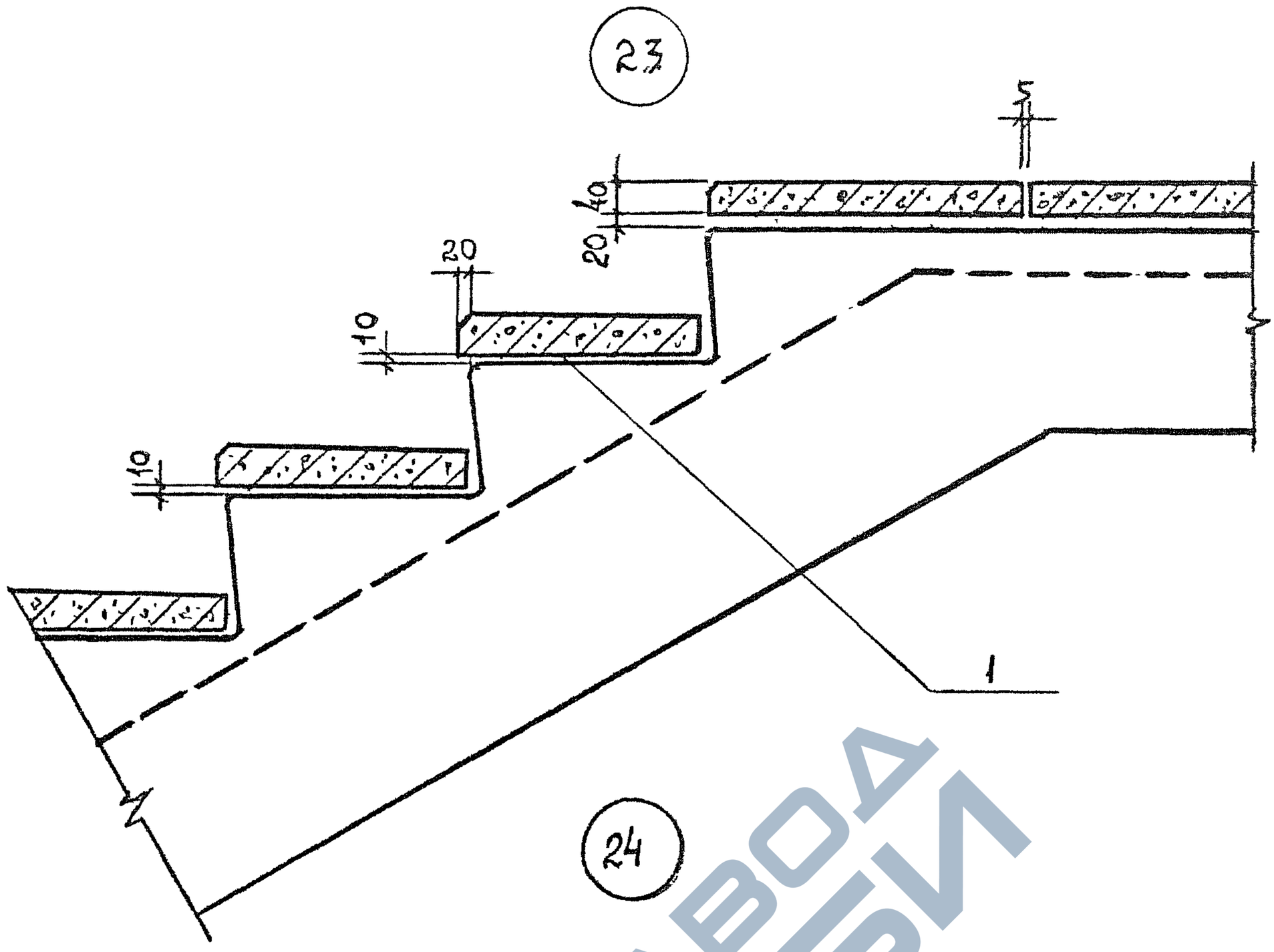

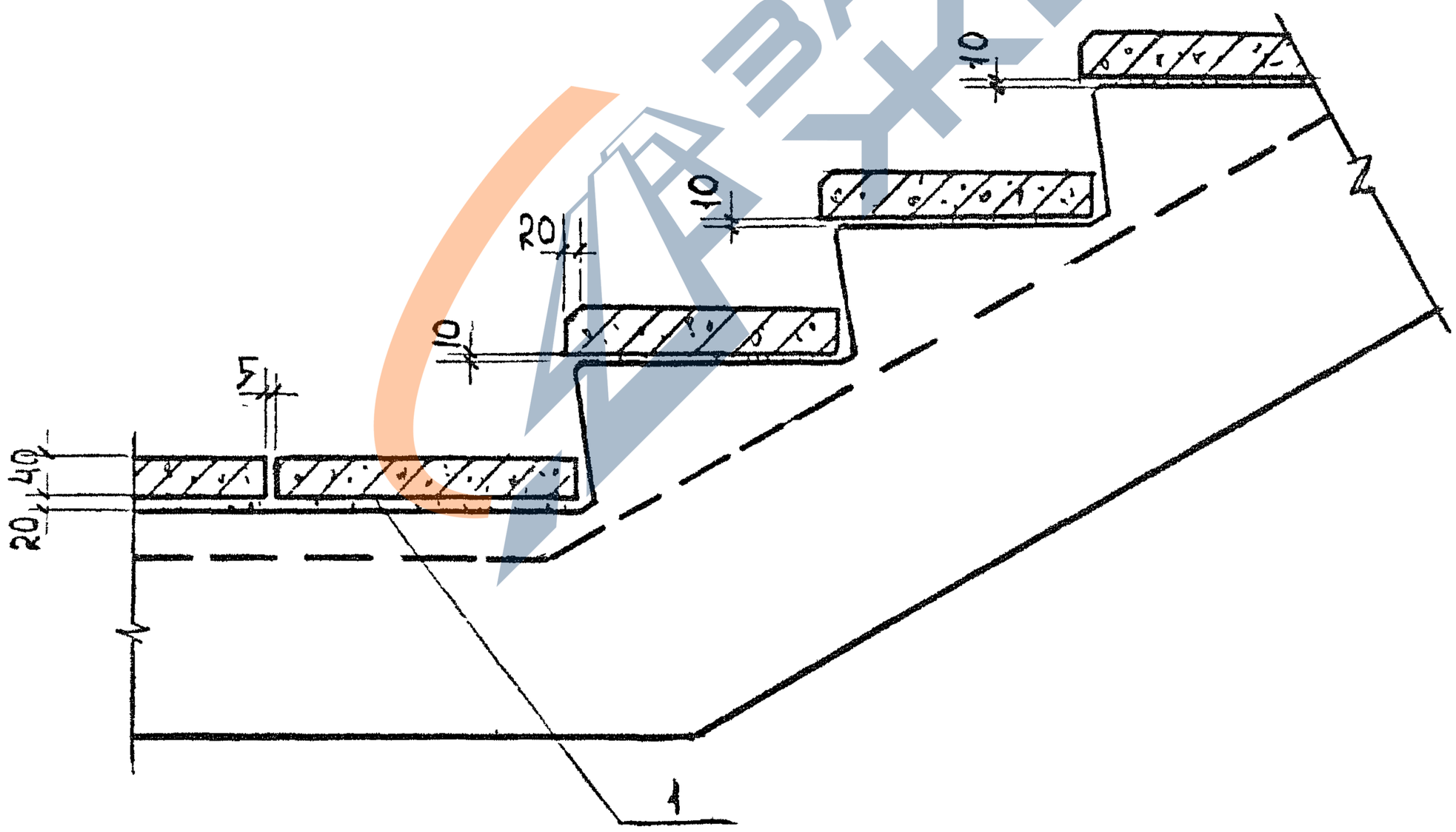

Спецификацию на узлы см документ 1.420.1-25.5-21

Разраб	Мурашова			1.420.1-25.5-1-14
Рассчит	Тихонова			
Н.контр	Максимов			Фрагменты лестничного марша. Узел 23;24

Стадия	Лист	Листов
Р		1

ЦНИИПРОМЗДАНИЙ

Инв. № подл | Подпись и дата | Взам инв №

https://zavodjbi.com/

https://zavodjbi.com/

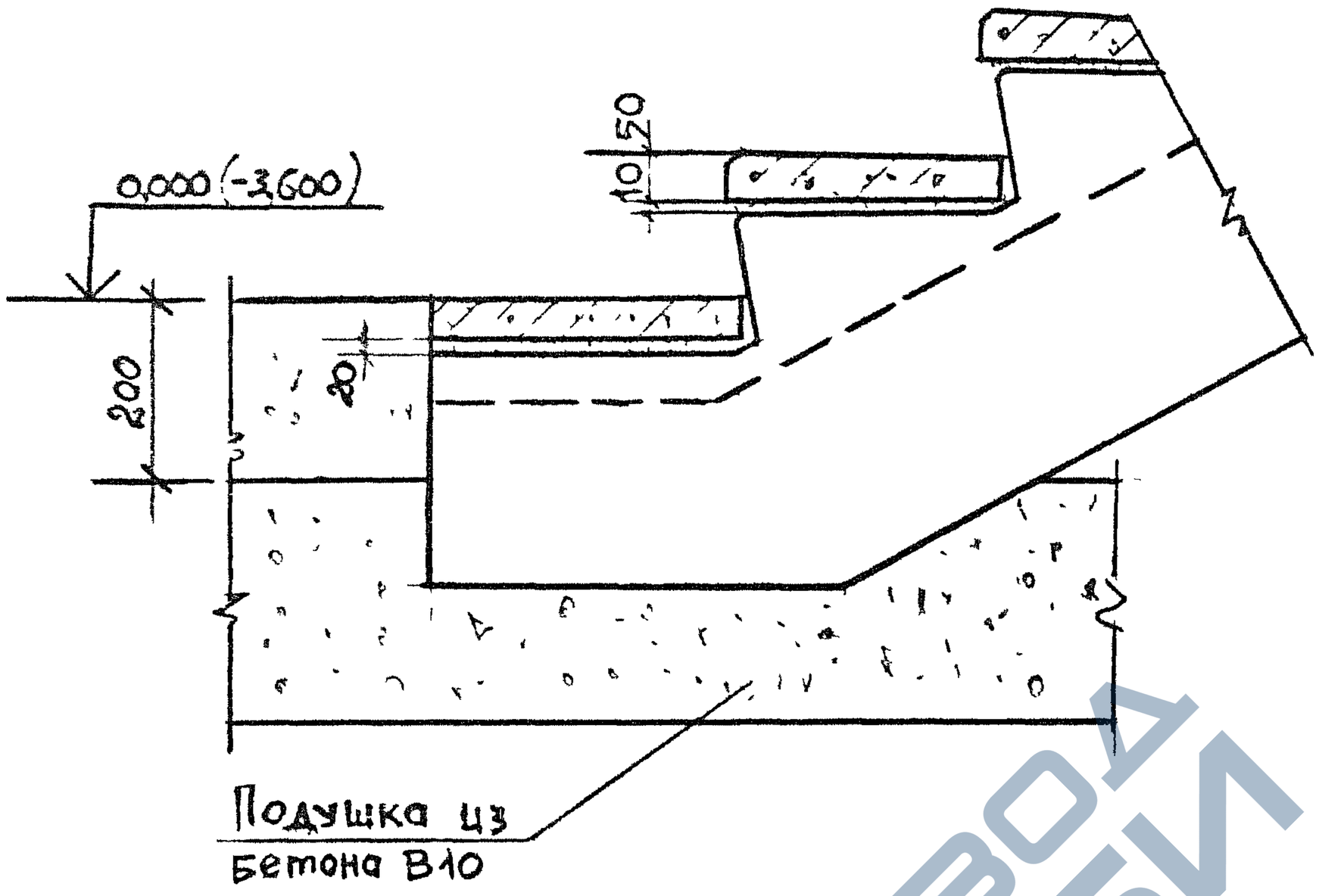

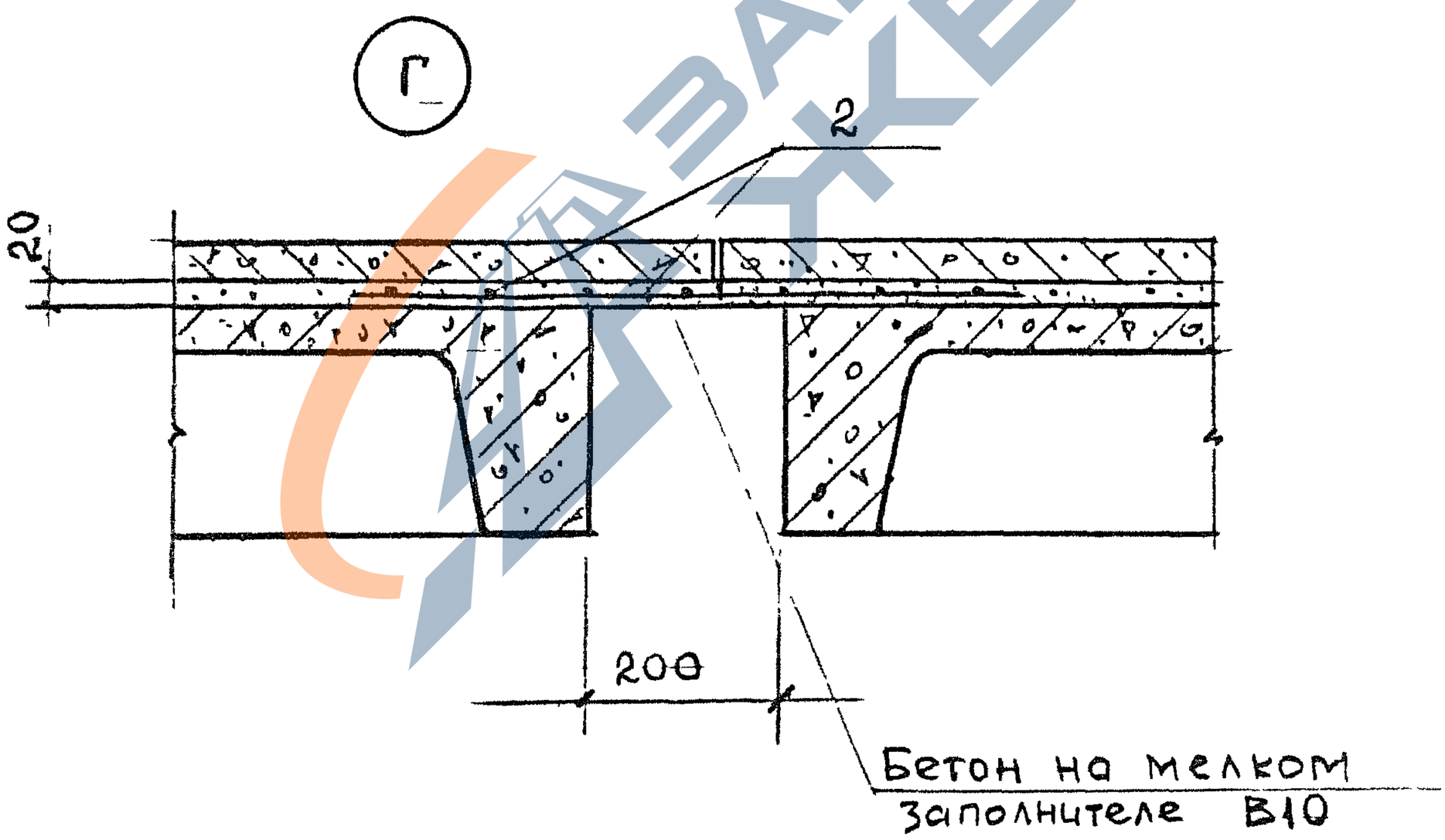

Узел „Г" относится к узлу 22 см документ 1.420.1-25.5-1-13
Спецификацию на узел см документ 1.420.1-25.5-1-21

Разраб	Мурашова		1.420.1-25.5-1-15
Рассчит	Тихонова		
Н контр	Максимов		Фрагмент лестничного марша. Узел 25

Стадия	Лист	Листов
Р	–	1

ЦНИИПРОМЗДАНИЙ

Инв № подл | Подпись и дата | Взам инв №

https://zavodjbi.com/

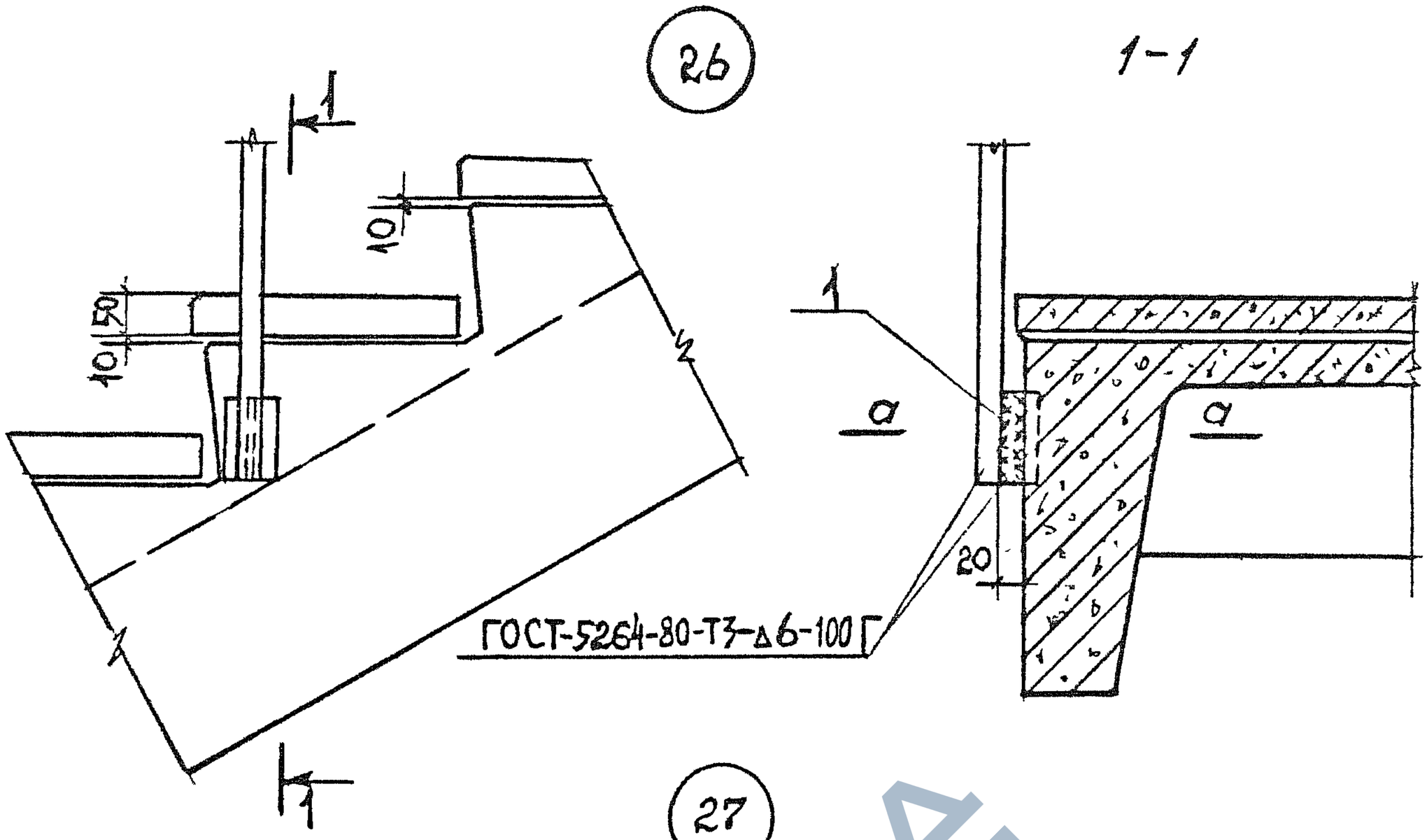

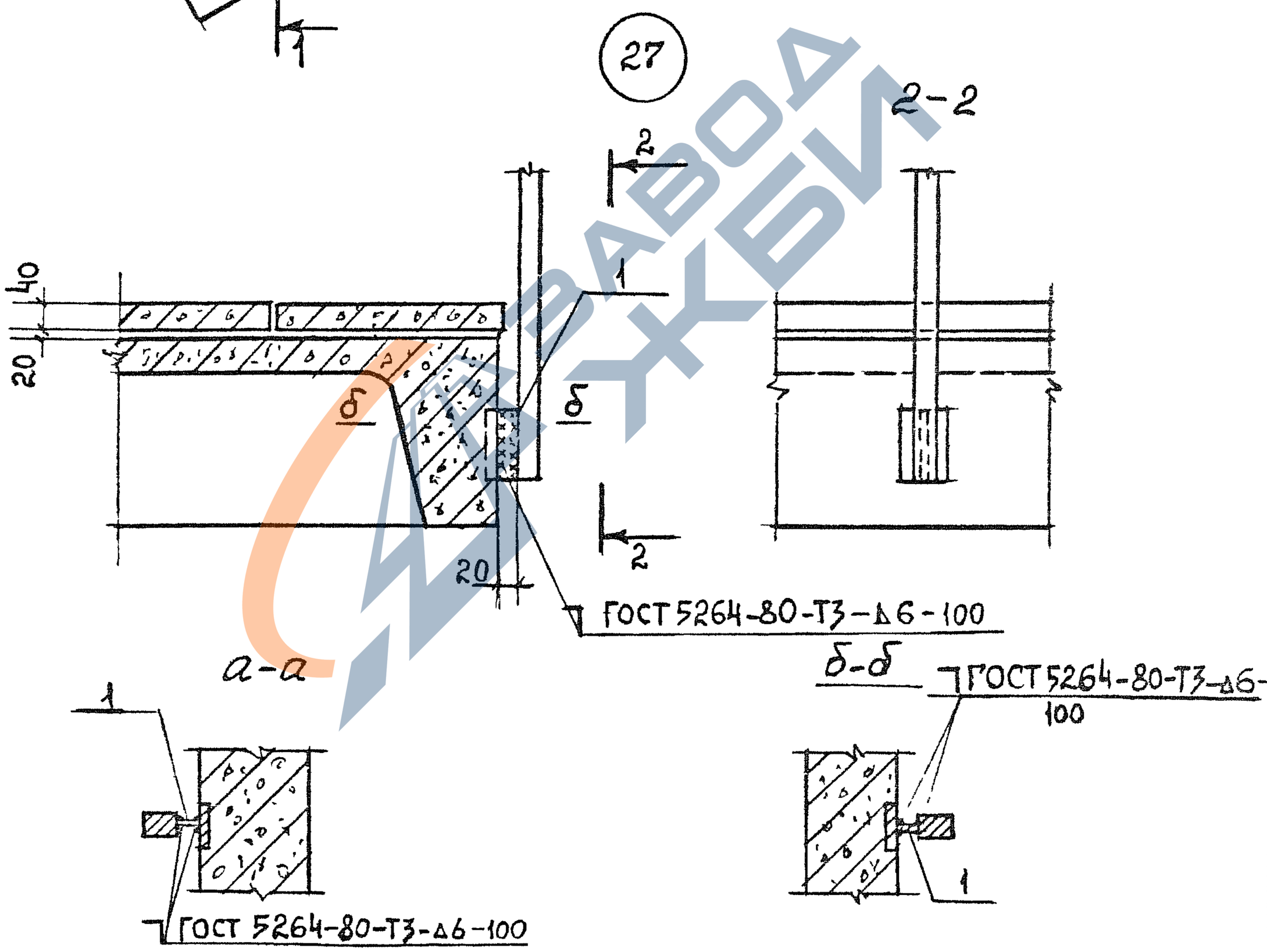

Спецификацию на узлы см. документ 1.420.1-25.5-1-21

Разраб	Мурашова			1.420.1-25.5-1-16
Рассчит	Тихонова			
Н.контр.	Максимов			Соединения ограждений с лестничным маршем и площадкой. Узел 26, 27

Стадия	Лист	Листов
Р		1

ЦНИИПРОМЗДАНИЙ

Инв. № подл | Подпись и дата | Взам инв №

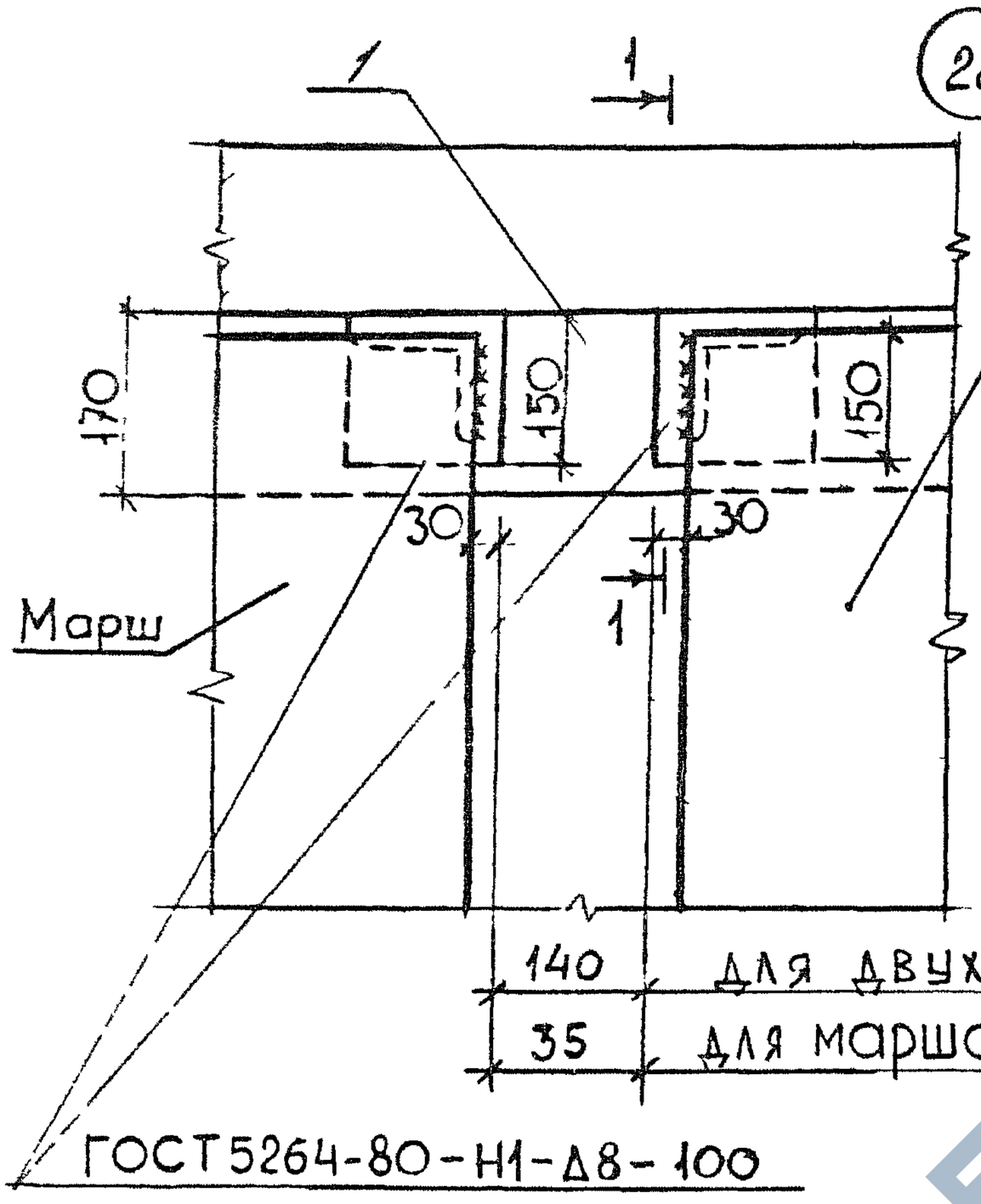

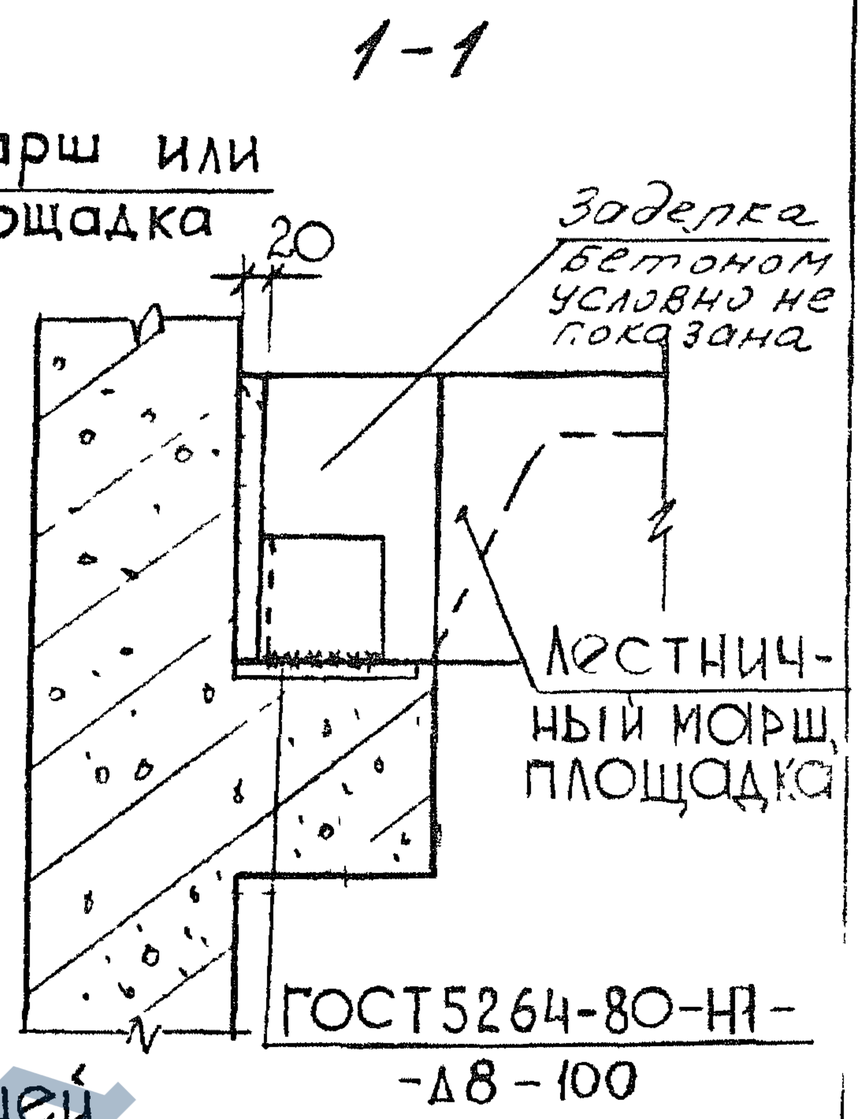

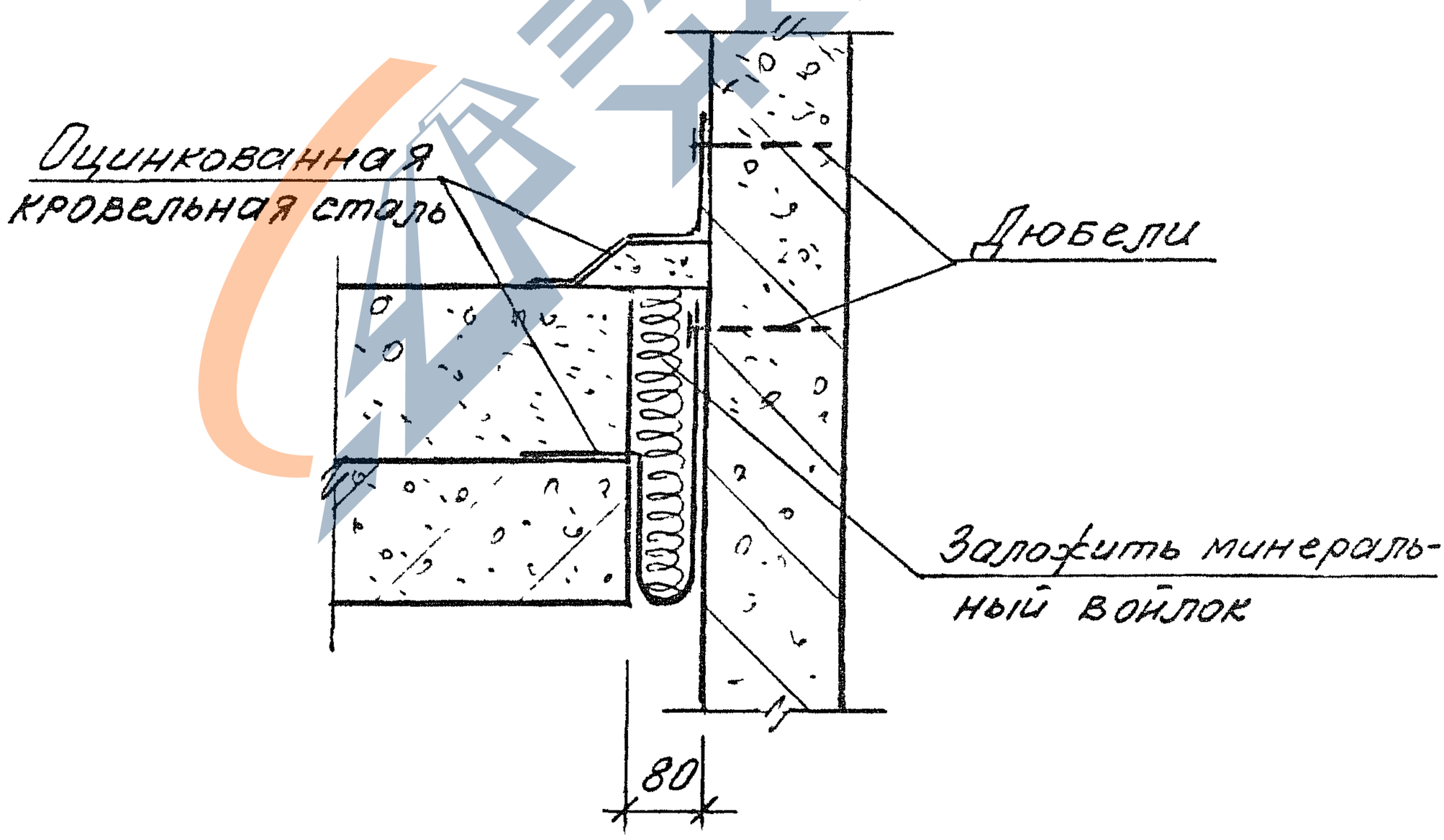

Спецификацию на узлы см. документ 1.420.1-25.5-1-21

Разраб.	Максимов		1.420.1-25.5-1-17
Провер.	Поварова		
Н контр.	Тихонова		

Сопряжение лестничного марша со стеной и примыкание перекрытий к стене. Узел 28, 29

Стадия	Лист	Листов
Р		1

ЦНИИПРОМЗДАНИЙ

Инв № подл. | Подпись и дата | Взам. инв №

https://zavodjbi.com/

30

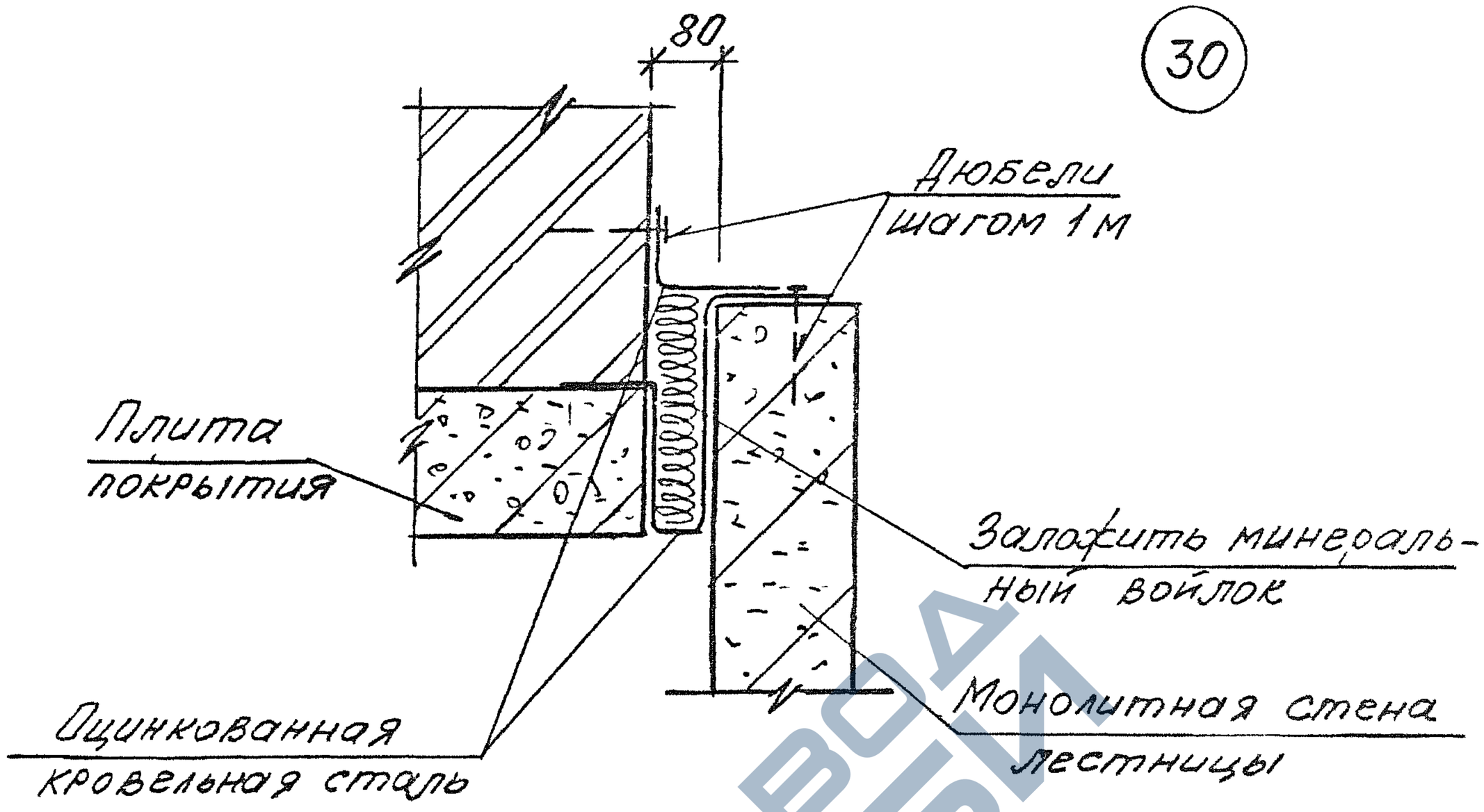

31

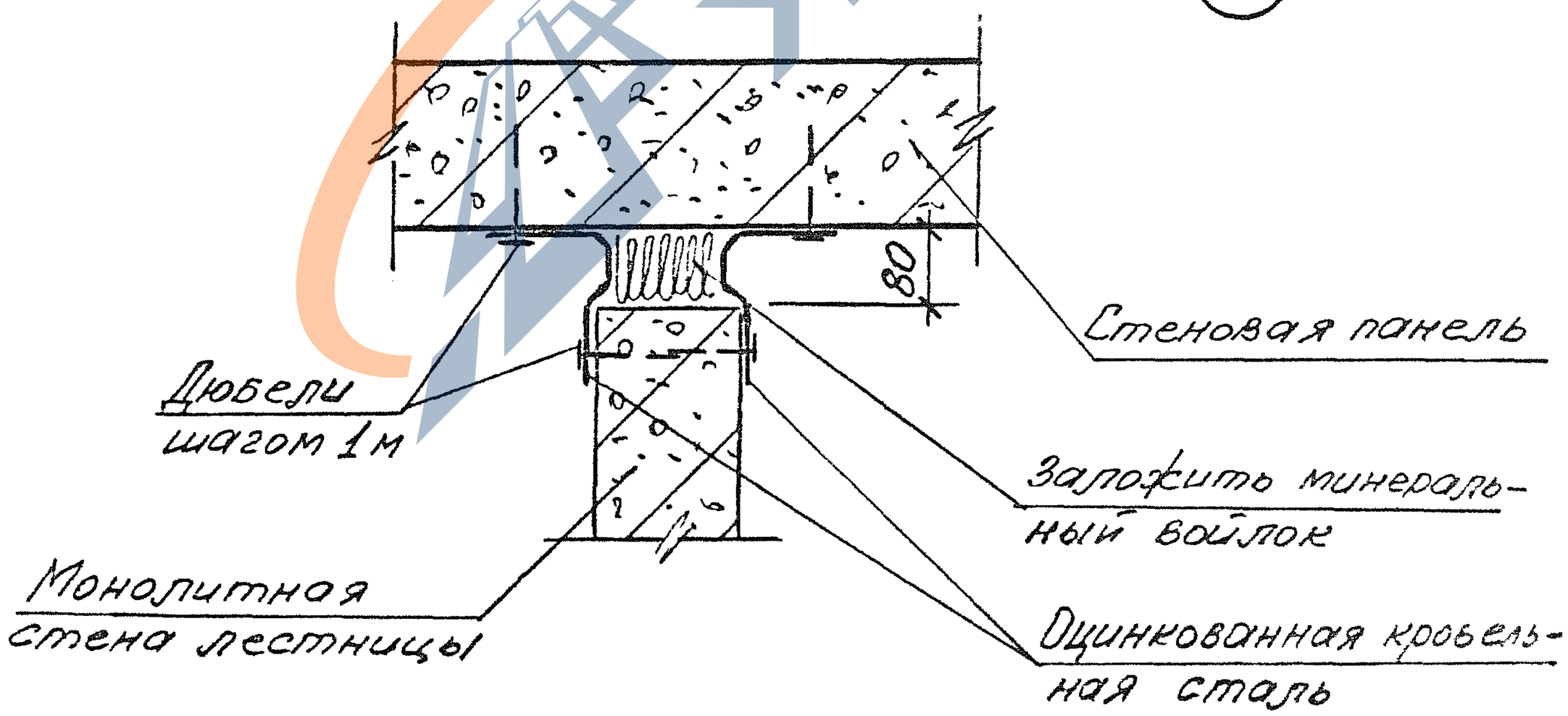

Разраб	Максимов		
Провер	Поварова		
Н контр	Тихонова		

1.420.1-25.0-1-18

Примыкание монолитных стен к перекрытию и стеновой панели. Узел 30; 31

Стадия	Лист	Листов
Р		1

ЦНИИПРОМЗДАНИЙ

Взам. инв № | Подпись и дата | Инв № подл

Ц00216 21

https://zavodjbi.com/

https://zavodjbi.com/

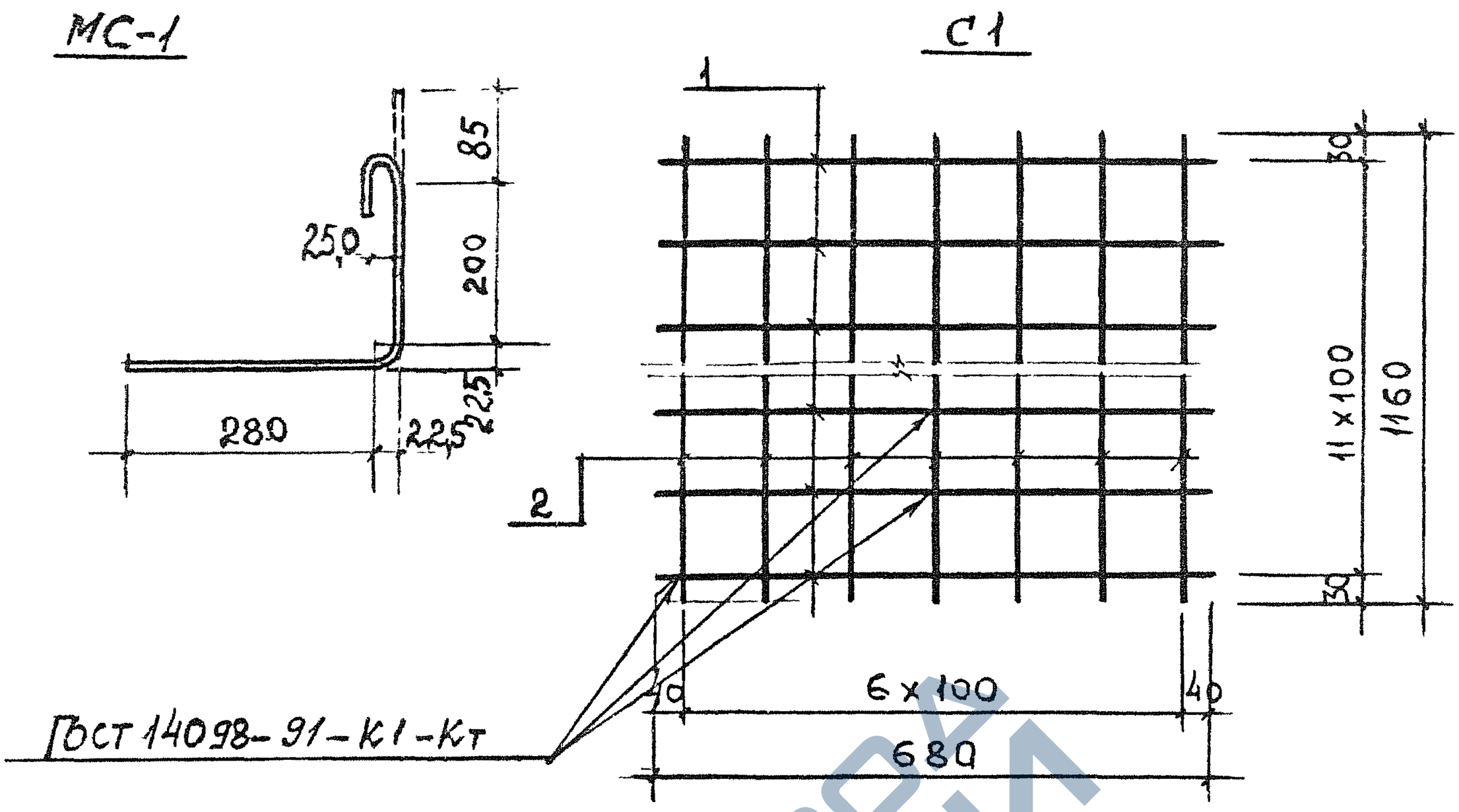

Марка изделий	Поз	Наименование	К-во	Масса ед, кг	Масса изделий кг
МС-1		Ф10 АI , ℓ=620	1	0,38	0,38
С1	1	Ф6 АIII , ℓ= 680	12	0,15	2,57
	2	Ф4 ВрI ℓ= 1160	7	0,11	

Арматура класса А-I и А-III по ГОСТ 5781-82
Арматура класса Вр-I по ГОСТ 6727-80

Разраб	Мурашова		1.420.1-25.5-1-19
Рассчит	Тихонова		
Н контр.	Максимов		

Изделие соединительное МС-1. Сетка С1

Стадия	Лист	Листов
Р		1

ЦНИИПРОМЗДАНИЙ

Инв № подл | Подпись и дата | Взам инв №

https://zavodjbi.com/

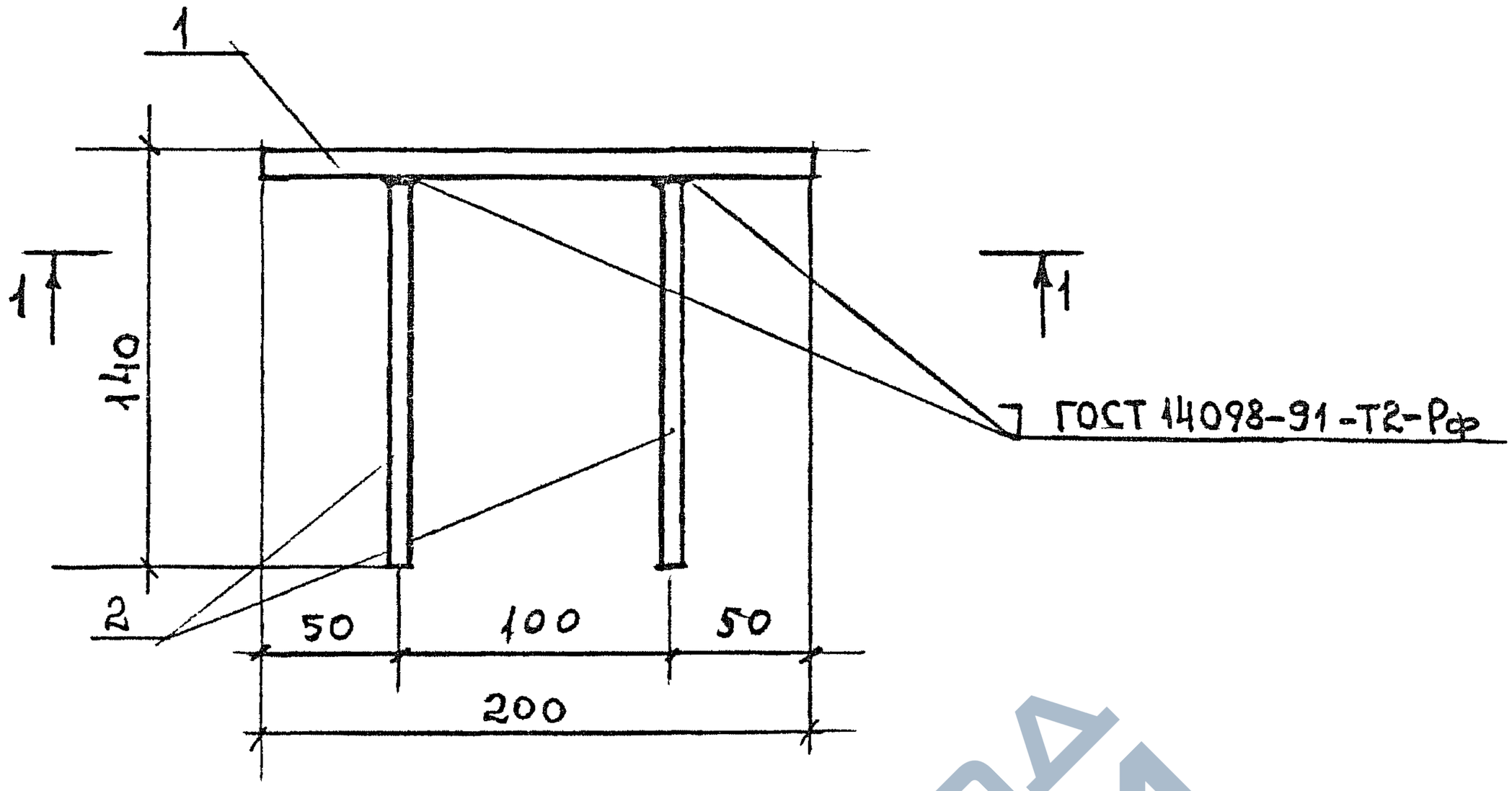

1-1

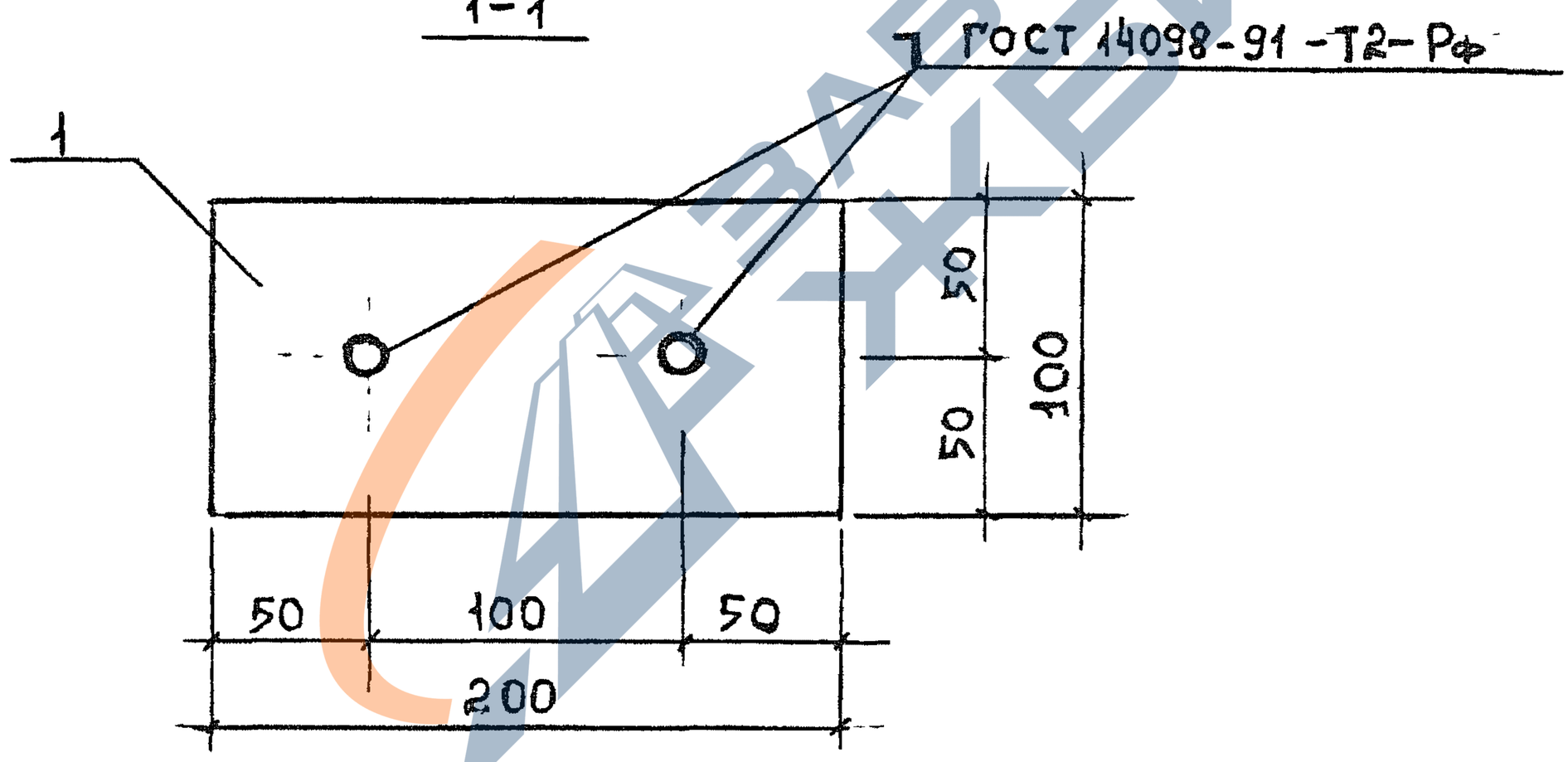

Поз	Наименование	Кол.	Масса кг	Масса элемента кг
1	100х10 ГОСТ 103-76* ℓ=200	1	1.57	1.67
2	⌀8 АIII ℓ=130	2	0,05	

1. Арматура класса А-III по ГОСТ 103-76.
2. Прокат из стали марки Ст3пс6-1 по ГОСТ 380-88

Разраб.	Мурашова		1.420.1-255-1-20
Рассчит	Тихонова		
Н контр.	Максимов		

Изделие закладное МС3

Стадия	Лист	Листов
Р		1

ЦНИИПРОМЗДАНИЙ

Инв № подл | Подпись и дата | Взам инв №

Номер узла	Поз	Наименование	Кол.	Обозначение документа	Масса стали кг
3	1.	Изделие соединительное МС-1	2	1.420.1-25.5-1-19	0,8
6	1.	Изделие соединительное МС-2			23,6
		Лист $\frac{6\times300\ ГОСТ\ 19903-74*}{Ст3пс6-1\ ГОСТ\ 380-88}$			
		ℓ=1310 ; 18,51 кг	1	без чертежа	
	2	Изделие соединительное МС-3	3	1.420.1-25.5-1-20	
	3	Перемычка 3ПБ18-8	3	ГОСТ 948-84	
7	1.	Изделие соединительное МС-4			46,5
		Уголок $\frac{100\times100\times10\ ГОСТ\ 8509-86}{Ст3кп2\ ГОСТ\ 535-88}$			
		ℓ=770 ; 11,62 кг	4	без чертежа	
8	1	Перемычка 2ПБ16-2	4	ГОСТ 948-84	
12	1	Бетон В15 $м^3$	1,55		
13	1	Бетон В15 $м^3$	0,77		
14	1	Изделие соединительное МС-5			1,24
		Уголок $\frac{140\times90\times10\ ГОСТ\ 8510-86}{Ст3кп2\ ГОСТ\ 535-88}$			
		ℓ=80 ; 1,4 кг	1	без чертежа	

Разраб	Мурашова		1.420.1-25.5-1-21
Рассчит	Тихонова		
Н.контр.	Максимов		Спецификация на узлы

Стадия	Лист	Листов
Р	1	3

ЦНИИПРОМЗДАНИЙ

Инв № подл | Подпись и дата | Взам. инв №

Ц00216 24

https://zavodjbi.com/

Номер узла	Поз	Наименование	Кол	Обозначение документа	Масса стали кг
15	1	Изделие соединительное			1,4
		МС-6			
		Уголок $\frac{140\times90\times10\ ГОСТ\ 8510-86}{Ст3\ кп\ ГОСТ\ 535-88}$			
		ℓ = 80, 1,4 кг	1	без чертежа	
16	1	Перемычка 3ПБ25-8	2	ГОСТ 948-84	
	2	Перемычка 5ПБ25-27	1	ГОСТ 948-84	
17	3	Перемычка 3ПБ18-8	4	ГОСТ 948-84	
18	3	Перемычка 3ПБ18-8	2	ГОСТ 948-84	
	4	Перемычка 5ПБ18-27	1	ГОСТ 948-84	
19	5	Перемычка 2ПБ16-2	4	ГОСТ 948-84	
20	3	Перемычка 3ПБ18-8	3	ГОСТ 948-84	
21	3	Перемычка 3ПБ18-8	1	ГОСТ 948-84	
		Перемычка 5ПБ18-27	1	ГОСТ 948-84	
22	1	Изделие соединительное			4.2
		МС-1	4	1.420.1-25.5-1-20	
	2	Сетка С1	1	1.420.1-25,5-1-20	

Взам. инв № | Подпись и дата | Инв № подл

Ц00216 25

https://zavodjbi.com/

https://zavodjbi.com/

Номер узла	Поз	Наименование	Кол.	Обозначение документа	Масса стали кг
23	1	Цементный раствор			
		Марки 100: $м^3/м^2$	0,02		
24	1	Цементный раствор			
		Марки 100 $м^3/м^2$	0,02		
25	1	Цементный раствор			
		Марки 100 $м^3/м^2$	0,02		
26	1	Изделие соединительное МС 7			0,16
		лист $\frac{10 \times 100\ ГОСТ\ 19903-74}{Ст3\ пс6-1\ по\ ГОСТ\ 380-88}$			
		$\ell = 20$; 0,16 кг	1	без чертежа	
27	1	Изделие соединительное МС 7			0,16
		лист $\frac{10 \times 100\ ГОСТ\ 19903-74}{Ст3\ пс6-1\ по\ ГОСТ\ 380-88}$			
		$\ell = 20$; 0,16 кг	1	без чертежа	
	1	Бетон класса В10; $м^3$	0,01		

Инв. № подл. | Подпись и дата | Взам. инв. №

Ц00216 (26)

https://zavodjbi.com/