https://zavodjbi.com/

ТИПОВЫЕ СТРОИТЕЛЬНЫЕ КОНСТРУКЦИИ, ИЗДЕЛИЯ И УЗЛЫ

СЕРИЯ 1.100.1-7

ИНДУСТРИАЛЬНЫЕ ИЗДЕЛИЯ КРУПНОПАНЕЛЬНЫХ 5-9 ЭТАЖНЫХ ЗДАНИЙ С ВЫСОТОЙ ЭТАЖА 2,8м И СО СТРОИТЕЛЬНЫМ МОДУЛЕМ 15М НА ОСНОВЕ ЖИЛЫХ ДОМОВ СЕРИИ 97

ВЫПУСК 1-2

ПАНЕЛИ НАРУЖНЫХ ЦОКОЛЬНЫХ СТЕН ОДНОСЛОЙНЫЕ ЛЕГКОБЕТОННЫЕ ДЛЯ ТРЕХСЛОЙНЫХ НАРУЖНЫХ СТЕН ТОЛЩИНОЙ 350 мм

РАБОЧИЕ ЧЕРТЕЖИ

ЗАВОД ЖБИ

https://zavodjbi.com/

https://zavodjbi.com/

ТИПОВЫЕ СТРОИТЕЛЬНЫЕ КОНСТРУКЦИИ, ИЗДЕЛИЯ И УЗЛЫ

СЕРИЯ 1.100.1-7

ИНДУСТРИАЛЬНЫЕ ИЗДЕЛИЯ КРУПНОПАНЕЛЬНЫХ 5-9 ЭТАЖНЫХ ЗДАНИЙ С ВЫСОТОЙ ЭТАЖА 2,8м И СО СТРОИТЕЛЬНЫМ МОДУЛЕМ 15М НА ОСНОВЕ ЖИЛЫХ ДОМОВ СЕРИИ 97

ВЫПУСК 1-2

ПАНЕЛИ НАРУЖНЫХ ЦОКОЛЬНЫХ СТЕН ОДНОСЛОЙНЫЕ ЛЕГКОБЕТОННЫЕ ДЛЯ ТРЕХСЛОЙНЫХ НАРУЖНЫХ СТЕН ТОЛЩИНОЙ 350 мм

РАБОЧИЕ ЧЕРТЕЖИ

РАЗРАБОТАНЫ
СибЗНИИЭП
ГЛАВНЫЙ ИНЖЕНЕР С.Ф.ТРАУТВЕЙН
НАЧАЛЬНИК АПМ-1 М.К.ПЕЧЕРИН
ГЛАВНЫЙ ИНЖЕНЕР ПРОЕКТА И.Б.РАДАШКЕВИЧ

УТВЕРЖДЕНЫ И ВВЕДЕНЫ В ДЕЙСТВИЕ
С 30 АПРЕЛЯ 1990 Г.
ГОСКОМАРХИТЕКТУРЫ
ПРИКАЗ ОТ 23.03.90 N° 46

https://zavodjbi.com/

Обозначение	Наименование	Стр.
1.100.1-7.1-2 00.00.00	Содержание	3
00.00.00ТО	Техническое описание	4...7
00.00.00НИ	Номенклатура изделий	8...10
01.00.00	Панель цокольная наружная 1НЦ30.22.30-150л	11
01.01.00	Каркас пространственный КП30.22.30	12
02.00.00	Панель цокольная наружная 1НЦ.30.20.30-150л	13
02.01.00	Каркас пространственный КП30.20.30	14
03.00.00	Панель цокольная наружная 1НЦ45.22.30-150л	15
03.01.00	Каркас пространственный КП45.22.30	16
04.00.00	Панель цокольная наружная 1НЦ45.20.30-150л	17
04.01.00	Каркас пространственный КП45.20.30	18
05.00.00	Панель цокольная наружная 1НЦ45.22.30-150л-1	19
05.01.00	Каркас пространственный КП45-22.30-1	20
06.00.00	Панель цокольная наружная 1НЦ28.22.30-150л	21
06.01.00	Каркас пространственный КП28.22.30	22
07.00.00	Панель цокольная наружная 1НЦ38.22.30-150л	23
07.01.00	Каркас пространственный КП38.22.30	24
08.00.00	Панель цокольная наружная 1НЦ30.10.45-150л	25
08.01.00	Каркас пространственный КП 30.10.45	26
09.00.00	Панель цокольная наружная 1НЦ32.22.30-150л	27
09.01.00	Каркас пространственный КП32.22.30	28
10.00.00	Панель цокольная наружная 1НЦ47.22.30-150л	29
10.01.00	Каркас пространственный КП47.22.30	30
11.00.00	Панель цокольная 1НЦ15.22.30-150 л	31
11.01.00	Каркас пространственный КП15.22.30	32

Обозначение	Наименование	Стр.
1.100.1-7.1-2 00.00.00Д1	Узлы опалубки	33...39
00.00.00Д2	Узлы армирования	40...42
00.00.01	Каркас плоский КР1...КР6	43
00.00.02	Каркас плоский КР7...КР10	44
00.00.03	Каркас ПК1...ПК4	45
00.00.04	Каркас ПК5. ПК6	46
00.00.05	Сетка С1, С2	47
00.00.06	Изделие закладное М1	48
00.00.07	Анкер А1	
00.00.08	Петли монтажные П1...П3	49
00.00.08СБ	Петли монтажные П1...П3 Сборочный чертеж	
12.00.00	Продух оконный ОП1	50
00.00.00РС	Ведомость расхода стали	(51)

Взам. инв. № | Подпись и дата | Инв. № подл.

Привязан

Инв. №

Норм. конт.	Радошкевич		12.89
Нач. АПМ	Печерин		
Гл. конст.	Радошкевич		
Рук. гр.	Стобредова		
Провер.	Булеакова		
Разраб.	Моисеева		

1.100.1-7.1-2 00.00.00

Содержание

Стадия	Лист	Листов
Р		1

СибЗНИИЭП
г. Новосибирск

Копир. Морозова. Формат А3

Общая часть

Рабочие чертежи панелей наружных цокольных стен однослойных керамзитобетонных с шагом поперечных стен 3.0 и 4,5 и высотой этажа 2.8 м для крупнопанельных жилых зданий серии 97. разработаны в составе общесоюзного строительного каталога типовых конструкций и изделий для всех видов строительства.

Выпуск содержит техническое описание, опалубочные арматурные узлы, строительные чертежи и арматурные изделия.

Панели предназначены для несущих стен 5-и 9- этажных жилых зданий с размерами строительного модуля кратными 1500 мм (1.5м) предназначенных для строительства в климатическом районе IB при расчетных температурах наружного воздуха не ниже -40°С. нормативном ветровом давлении до 0,38кПа, на территориях с обычными геологическими условиями.

Панели предназначены для зданий II степени огнестойкости; предел огнестойкости - более 2-х часов.

Соединение панелей наружных цокольных стен с панелями внутренних цокольных стен и перекрытий должно осуществляться в соответствии с монтажными узлами, разработанными для домов серии 97.

В данном альбоме представлены рабочие чертежи наружных цокольных панелей толщиной 300 мм.

При проектировании панелей учтены требования СНиП 2.03.01-84* и ГОСТ 11024-84* „Панели из легких бетонов для наружных стен жилых и общественных зданий". Изготовление панелей должно также соответствовать требованиям разработанных для настоящей серии технических условий ТУ67-993-88

Наружные стеновые панели разработаны с учетом следующих основных технологических положений;

а) изготавление панелей предусматривается применительно к технологии заводов железобетонных изделий, запроектированных институтам Гипростроммаш, шифр 409-013-14.83.

б) предельный габарит панелей 4,715×2, 15×0,30 м масса до 4,77 т;

в) панели изготавливаются фасадной стороной вниз;

г) подъем панелей в вертикальное положение после термообработки производится с помощью кантователя при угле наклона не менее 70°;

д) распалубка производится при достижении прочности бетона изделия не менее 70% от проектной;

е) панели армируются пространственными сварными каркасами, устанавливаемыми в форму при закрытых бортах; отдельные элементы пространственных каркасов, а также строповочные петли, выпуски и закладные детали окончательно фиксируются в форме;

ж) съемные элементы форм, обеспечивающие образование проемов, а также элементы, образующие профили торцовых панелей, устанавливаются после укладки пространственных каркасов в форму;

Контроль качества при изготовлении должен производиться путем систематического пооперационного контроля; прочности бетонных кубов и арматуры; прочности укладки пространственных каркасов; толщин защитных слоев.

Конструкция панелей

Наружные цокольные однослойные панели выполняются из керамзитобетона класса по прочности на сжатие В7,5.

Инв.№ подл. | Подпись и дата | Взам.инв.№

Привязан:				1.100.1-7.1-2 00.00.00 ТО	
				Техническое описание	Стадия: — Лист: 1 — Листов: 4
Нач. АПН.	Печерин		12.89		СибЗНИИЭП г. Новосибирск
Гл. констр.	Радашкевич				
Рук. гр.	Стабредова				
Провер.	Радашкевич				
Разраб.	Павлючик				
Инв.№					

Копировал: Формат А3

Морозостойкость бетона не ниже F 50; плотность керамзитобетона в высушенном до постоянной массы состоянии – Д1500 кг/м3

Фактурный слой или слой, к которому крепится облицовочная плитка, должен переходить с фасадной поверхности на оконные и дверные откосы и на торцы панелей в зоне установки герметиков. Класс наружного фактурного слоя по прочности на сжатие должен быть не менее В 7,5, морозостойкость фактурного слоя – не ниже F 50, толщина наружного слоя – 20 мм (Д2000 кг/м3).

Поверхность панелей, обращенная внутрь помещения, откосы проемов и зоны герметизации вертикальных и горизонтальных стыков панелей должны иметь плотную структуру с объемом межзерновых пустот и вовлеченного воздуха.

В уплотненной бетонной смеси не более 3%.

Некачественные поверхности должны затираться цементно-песчаным раствором с добавкой эмульсии ПВА (в количестве 5% от массы цемента).

Для фасадных поверхностей панелей приняты варианты отделки; а) мраморной или гранитной; б) стеклянной или керамической плиткой; в) фактура „декор". Вид отделки назначается в конкретном проекте.

Панели по своему местоположению в здании делятся на рядовые (вдоль фасадов) и торцевые, включая боковые стенки ризалитов.

По характеру примыкания к перекрытию панели делятся на панели с противодождевым барьером в виде гребня, расположенного поверху панели, и без гребня – для опирания на них плит лоджий и балконов.

Профили по периметру наружного слоя панелей запроектированы из условия устройства стыков, заделываемых герметиком. с отводом воды случайно проникшей в вертикальные стыки, для чего в них предусмотрены каналы (декомпрессионные полости).

Наружная поверхность верхнего гребня должна быть покрыта водонепроницаемой мастикой (см. узел опалубки 1).

По вертикальным торцам панелей предусмотрены шпонки (см. шпонки 1÷III); в углах панелей по верху – петлевые выпуски для сопряжения панелей между собой и с внутренними стенами.

По верху панелей расположены строповочные петли. Наружные цокольные стеновые панели крепятся к плитам перекрытий. Крепление осуществляется приваркой соответствующих элементов панелей перекрытия к строповочным петлям.

Заполнение проемов столярными изделиями производится на заводе после термообработки панелей. Для крепления деревянных коробок люков или дверей в панелях предусмотрены деревянные антисептированные пробки (см. узлы 12; 13).

Приемка панелей ОТК завода – изготовителя и контрольная выборочная проверка потребителей производиться в соответствии с ГОСТ 11024-84; масса панелей при отпуске не должна превышать проектную более, чем на 7%; влажность панелей не должна превышать 13%.

Размеры стеновых панелей не должны иметь отклонений от основных проектных размеров, превышающих установленные ГОСТом допуски.

Прочность бетона к моменту отпуска изделий с завода должна быть не менее 80% проектной марки бетона.

Привязан:			
Инв. №			

1.100. 1-7.1-2	00.00.00 ТО	Лист 2

Инв. № подл. | Подпись и дата | Взам. инв. №

ЗАВОД ЖБИ

Указания по армированию панелей и изготовлению пространственных каркасов.

панели без проемов и простенки шириной более 450 мм панелей с проемами заармированы на усилия, возникающие при распалубке.

Армирование панелей осуществляется пространственными каркасами, которые в свою очередь состоят из унифицированных каркасов – заготовок с привязанными к ним дополнительными и арматурными деталями. Привязанными - поскольку эти детали по условиям укладки пространственных каркасов в формы с закрытыми бортами не могут быть жестко закреплены на каркасах- заготовках.

каркасы – заготовки представляют собой систему вертикальных и горизонтальных каркасов, расположенных по контуру панели и проема.

Признак принадлежности к панели и одновременно марку пространственного каркаса каркас – заготовка получает после того, как к нему привязываются (до или после укладки в форму) дополнительные изделия.

Сварные арматурные и закладные изделия должны удовлетворять требованиям ГОСТ 10922-75**. Арматурная сталь принята в соответствии со СНиП 2.03.01-84*. „Бетонные и железобетонные конструкции". Арматура каркасов и сеток – из стали классов AIII и BpI монтажных петель – из стали класса АсП марки 10ГТ по ГОСТ 5781-82* или из стали класса AI марок ВСТ3пс2 и ВСТ3сп2, при этом петли из стали ВСТ3пс2 применяются при температуре выше –40°С. г.

Качество стали для изготовления арматурных каркасов, сеток, петель и закладных деталей должно удовлетворять требованиям ГОСТ 380-71**. механические свойства стали должны быть в соответствии с ГОСТ 12004-81*.

Дополнительные каркасы верхних гребней укладываются в полость гребня после установки основной арматуры. проектное положение арматурных элементов обеспечивается при помощи пластмассовых или цементно-песчаных фиксаторов, а также привязкой к элементам каркаса – заготовки.

Закладные детали, анкера и петли окончательно фиксируются при помощи бортовых коробочек форм и привязкой к элементам каркаса-заготовки.

Маркировка панелей.

В настоящей серии приняты буквенно-цифровая маркировка панелей:

первая цифра I определяет тип панели – цельная однослойная; буквы НЦ являются характеристикой панели по применению – наружная цокольная стеновая панель;

следующие три числа, записанные через точки, являются габаритами изделия, соответственно, длиной, высотой и толщиной, абсолютная величина которых принята с округлением (длина и высота в дм, толщина – в см);

следующее число с буквой „Л" обозначает марку бетона по прочности на сжатие;

следующая цифра обозначает порядковый номер опалубочного изменения данного типоразмера.

Пример расшифровки марки 1НЦ 45.22.30-150л-I – однослойная наружная оцокольная стеновая панель длиной 44,9 дм, толщиной 30см из бетона марки 150, легкого с первым изменением в опалубке (входная дверь в техподполье).

Привязан:

Инв. №

Инв. № подл.	Подпись и дата	Взам. инв. №

Для обеспечения возможности выполнения чертежей средствами автоматизированного проектирования в основных документах и сборочных чертежах приняты сокращенные марки панелей, отсутствие указанных элементов марки компенсируются названием серии и выпуска, где помещены рабочие чертежи панели. Полные марки панелей и соответствующие им сокращенные марки приведены в таблицах номенклатуры в соответствующих выпусках.

Каждая изготовленная панель должна иметь маркировку, выполненную несмываемой краской. Должны быть нанесены: марка панели, индекс предприятия, масса панели, дата изготовления, внесение изменений в обозначение марок не допускается.

5. Указания по применению рабочих чертежей панелей при проектировании зданий.

При применении чертежей цокольных стеновых панелей в проектах конкретных зданий необходимо проверить соответствие их несущей способности фактическим расчетным нагрузкам и перекосам. Панели рассчитаны на одновременные воздействие вертикальных нагрузок и сдвигающих сил (от неравномерных осадок оснований, температурных воздействий и т. п.), при которых расчетный перекос панели не превышает 0.0008.

Жесткость перемычек при расчете на перекос определена с учетом трещинообразования, при этом раскрытие трещин ограничено величиной 0,25 мм.

При проверке прочности шва, при монтаже здания в зимнее время методом замораживания или при применении противомозных добавок величину прочности раствора в горизонтальных швах рекомендуется принимать по таблице 2 в „Рекомендации по безобогревному способу монтажа 9-этажных крупнопанельных жилых домов серии 97 в условиях Сибири".

Фасадные поверхности могут иметь другие виды отделки: присыпку крошкой, глазурование и другие.

В процессе привязки может возникнуть необходимость и в других изменениях, во всех случаях корректировка чертежей, применительно к конкретному заданию, должна производиться без изменения принципиального конструктивного решения.

Привязку к конкретным условиям строительства и изготовления панелей производить в соответствии с требованиями гост 21.202-78.

Взам. инв. №

Подпись и дата

Инв. № подл.

Привязан:

Инв. №

1.100.1-7. 1-2 00.00.00 ТО

Лист 4

Копировал: Теар

Формат А3

Эскиз	Марка	Обозначение	Размеры, мм L	H	B	Расход материалов: керамзитобетон, м3	фактурный слой, м3	сталь, кг.	Масса, кг.
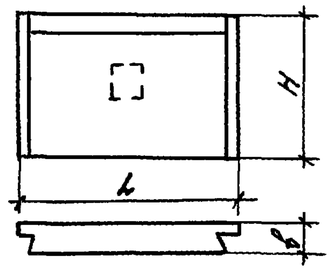	1НЦ30.22.30-150л	1.100.1-7.1-2 01.00.00	2990	2150		1.66	0.13	15.29	3090
	1НЦ28.22.30-150л	1.100.1-7.1-2 06.00.00	2760	2150		1.53	0.12	14.82	2850
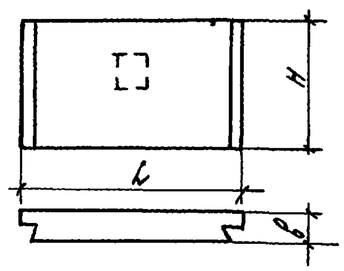	1НЦ30.20.30-150л	1.100.1-7.1-2 02.00.00	2990	1980		1.58	0.12	13.67	2930
					300				
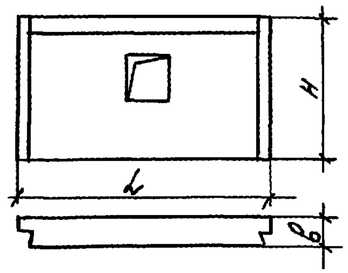	1НЦ45.22.30-150л	1.100.1-7.1-2 03.00.00	4490	2150		2.51	0.19	22.12	4660
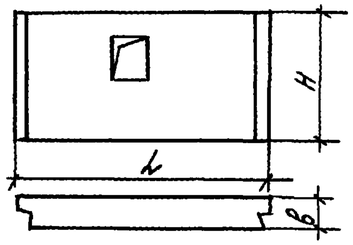	1НЦ45.20.30-150л	1.100.1-7.1-2 04.00.00	4490	1980		2.39	0.17	19.71	4410

Инв.№ подл. | Подпись и дата | Взам. инв.№

Привязан

Инв.№

Нач.АПМ	Печерин		12.89
Гл.констр.	Радошкевич		
Рук. гр.	Стабредова		
Провер.	Булгакова		
Разраб.	Моисеева		

1.100.1-7.1-2 00.00.00.НИ

Номенклатура изделий

Стадия	Лист	Листов
Р	1	3

СибЗНИИЭП г. Новосибирск

Копир. Морозова. Формат

Эскиз	Марка	Обозначение	Размеры, мм			Расход материалов			Масса, кг
			L	H	B	Керамзитобетон, м³	Фактурный слой, м³	Сталь, кг	
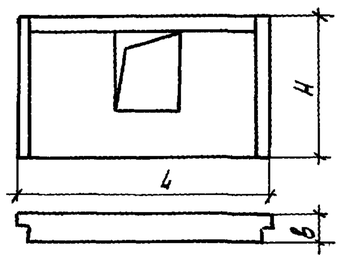	1НЦ 45.22.30-150л-1	1.100.1-7.1-2 05.00.00	4490	2150	300	2.16	0.18	25.08	4070
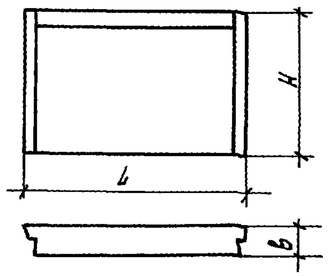	1НЦ38.22.30-150л	1.100.1-7.1-2 07.00.00	3760	2150		2.08	0.16	17.69	3860
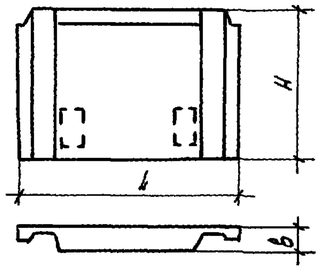	1НЦ32.22.30-150л	1.100.1-7.1-2 09.00.00	3215	2150		1.66	0.15	21.77	3140
	1НЦ47.22.30-150л	1.100.1-7.1-2 10.00.00	4715	2150		2.54	0.22	28.20	4770
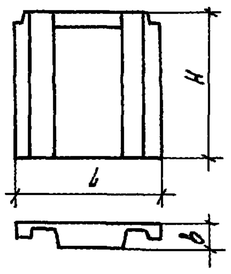	1НЦ15.22.30-150л	1.100.1-7.1-2 11.00.00	1480	2150		0.73	0.08	13.01	1410

Привязан

Инв.№

Взам.инв.№ | Подпись и дата | Инв.№ подл.

1.100.1-7.1-2 00.00.00 НН

Лист 2

Копировал Кириенко

Формат А4

https://zavodjbi.com/

https://zavodjbi.com/

Эскиз	Марка	Обозначение	Размеры, мм			Расход материалов			Масса кг
			L	H	B	керамзитобетон, м³	фактурный слой, м³	Сталь, кг	
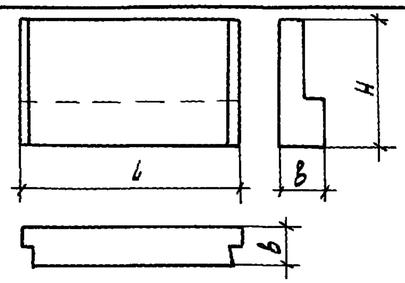	1НЦ30.10.45-150л	1.100.1-7.1-2 08.00.00	2990	1040	450	1.09	–	9.41	1860

ЗАВОДЖБИ

Инв.№ подл.	Подпись и дата	Взам. инв.№

Привязан

Инв.№

1.100.1-7.1-2 00.00.00 НН

Лист 3

Копировал Кириенко

Формат А3

https://zavodjbi.com/

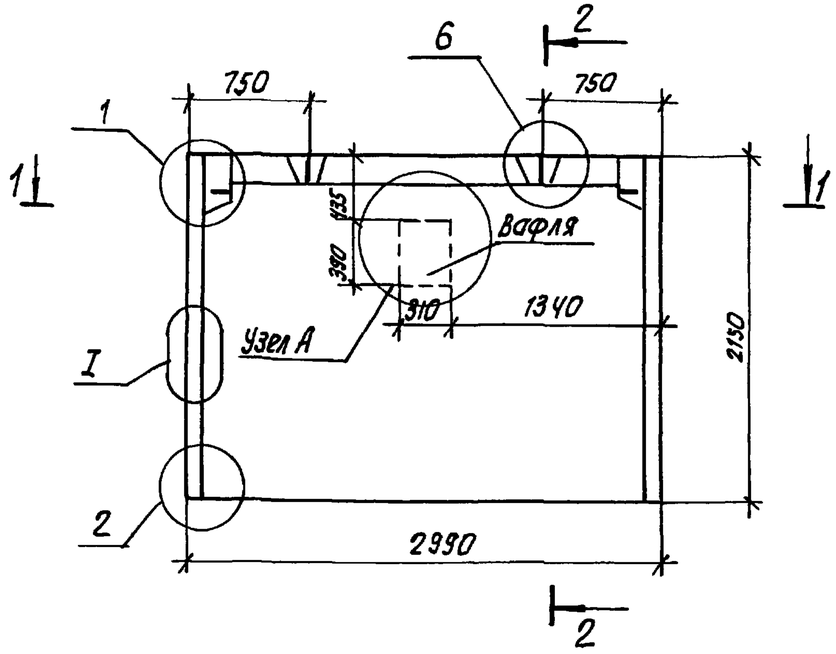

2-2

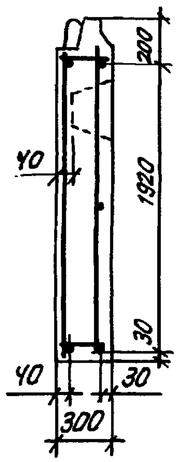

1-1

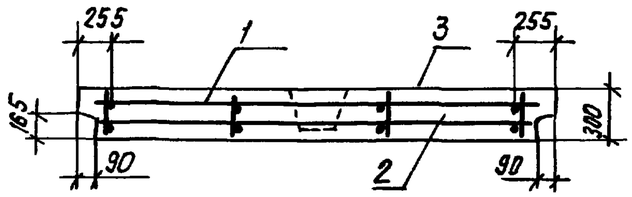

Узел А

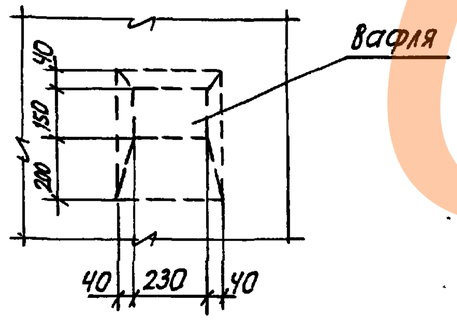

Формат	Зона	Поз	Обозначение		Наименование	кол	Примечание
					Документация		
А3			1.100.1-7.1-2	00.00.00Д1	Узлы опалубки	X	
А3			1.100.1-7.1-2	00.00.00Д2	Узлы армирования	X	
А3			1.100.1-7.1-2	00.00.00ТО	Техническое описание	X	
А3			1.100.1-7.1-2	00.00.00РС	Ведомость расхода стали	X	
					Сборочные единицы		
А3		1	1.100.1-7.1-2	01.01.00	КПЗО.22.30	1	
					материалы		
		2			Керамзитобетон Д1500	1.66	м³
		3			Фактурный слой	0.13	м³

Привязан

Инв. №

Взам. инв. № | Подпись и дата | Инв. № подл.

Нач. АПМ.	Печерин		12.89
Гл. констр.	Радашкевич		
Рук. гр.	Ставредова		
Провер.	Булгакова		
Разраб.	Моисеева		

1.100.1-7.1-2 01.00.00

Панель цокольная наружная 1НЦ30.22.30-150л

Стадия	Масса	Масштаб
Р	3090 кг	
Лист	Листов 1	

СибЗНИИЭП г. Новосибирск

Копировал: Формат А3

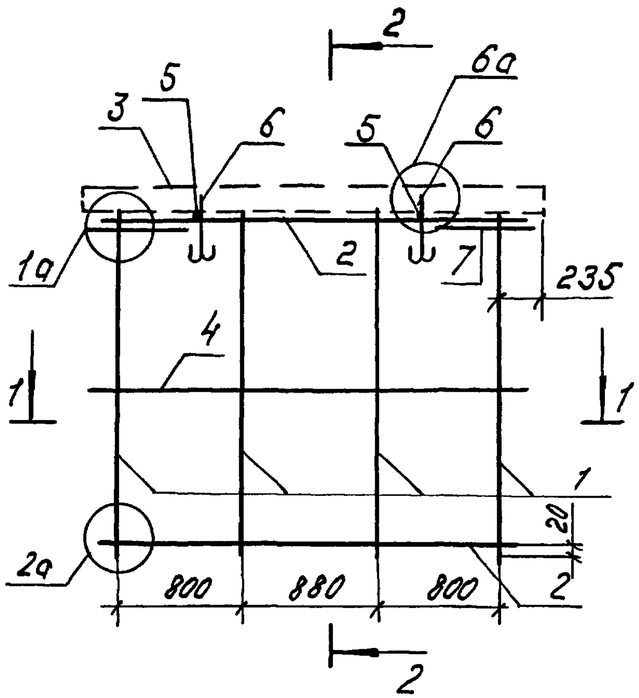

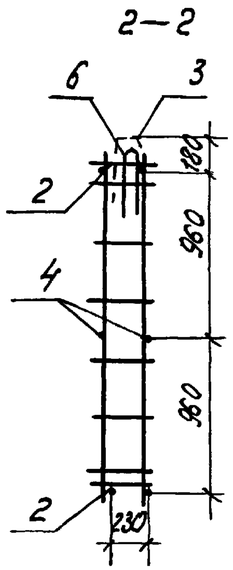

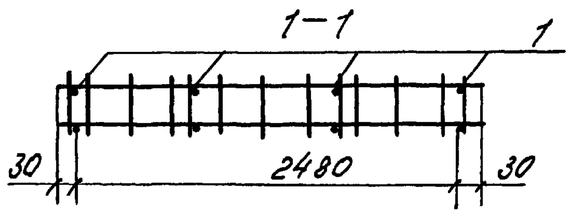

Формат	Зона	Поз.	Обозначение	Наименование	Кол.	Примечание
				Сборочные единицы.		
А3		1	1.100.1-7.1-2 00.00.01	Каркас КР1	4	
А3		2	—02	Каркас КР3	2	
А3		3		Каркас ПК1	1	
				Детали.		
Б.4		4		ф5 Вр I ГОСТ 6727-80*; ℓ=2540	2	0.36 кг
Б4		5		ф4 Вр I ГОСТ 6727-80*; ℓ=270	2	0.025 кг.
А3		6	1.100.1-7.1-2 00.00.08-01	Петля П2	2	
А3		7	1.100.1-7.1-2 00.00.07	Анкер А1	2	

Масса каркаса 15.29 кг.

Инв.№ подл. | Подпись и дата | Взам. инв.№

Привязан

Инв.№

Нач. АПМ	Печерин		12.89
Гл. конст.	Радошкевич		
Рук. гр.	Стабредова		
Провер.	Булгакова		
Разраб.	Моисеева		

1.100.1-7.1-2 01.01.00

Каркас пространственный КЛ30.22.30

Стадия	Лист	Листов
Р		1

СибЗНИИЭП г. Новосибирск

Копир. Морозова. Формат А3

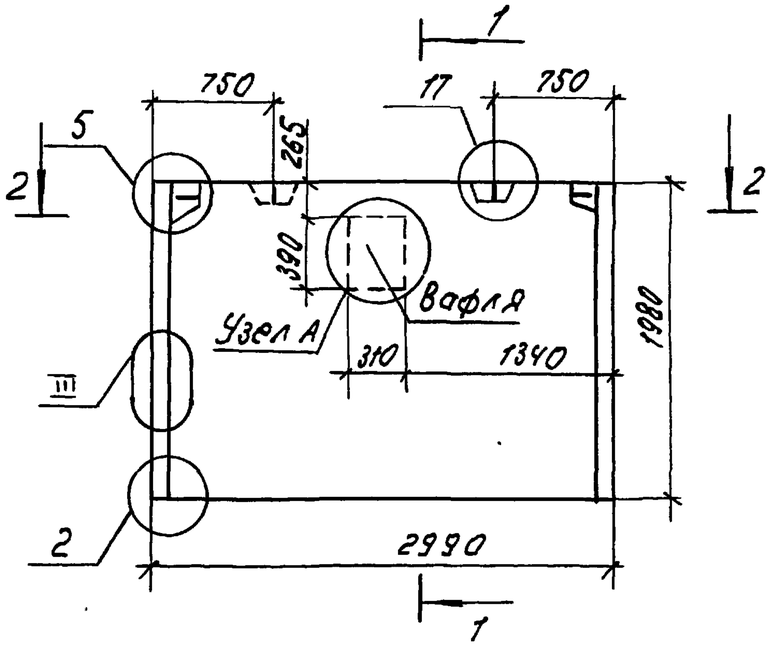

1—1

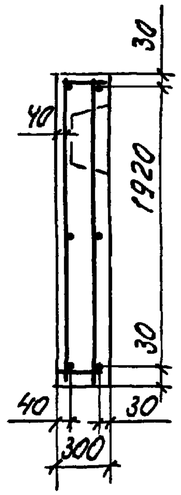

2—2

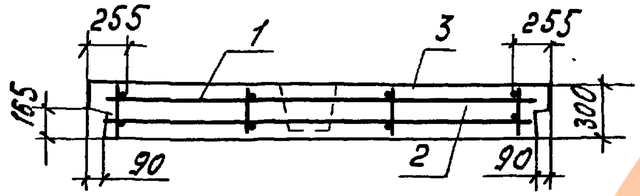

Узел А ст. стр. 11

Формат	Зона	Поз.	Обозначение		Наименование	Кол.	Примечание
					Документация		
А3			1.100.1-7.1-2	00.00.00Д1	Узлы опалубки	X	
А3			1.100.1-7.1-2	00.00.00Д2	Узлы армирования	X	
А3			1.100.1-7.1-2	00.00.00ТО	Техническое описание	X	
А3			1.100.1-7.1-2	00.00.00РС	Ведомость расхода стали	X	
					Сборочные единицы		
А3		1	1.100.1-7.1-2	02.01.00	КП 30.20.30	1	
					Материалы:		
		2			Керамзитобетон Д 1500	1,58	м 3
		3			Фактурный слой	0.12	м 3

Привязан

Инв. №

Нач. АПМ	Печерин		12.89
Гл. конст.	Радошкевич		
Рук. гр.	Стаброва		
Провер.	Булгакова		
Разраб.	Моисеева		

1.100.1-7.1-2 02 00.00

Панель цокольная наружная 1НЦ30.20.30-150л

Стадия	Масса	Масштаб
Р	2930 кг.	
Лист	Листов 1	

СибЗНИИЭП г. Новосибирск

Копир. Морозова. Формат А3

Инв. № подл. | Подпись и дата | Взам. инв. №

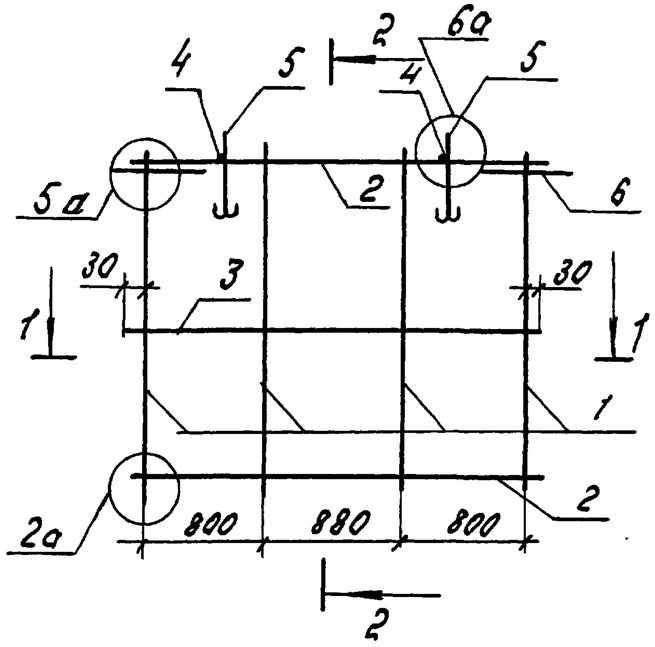

1–1

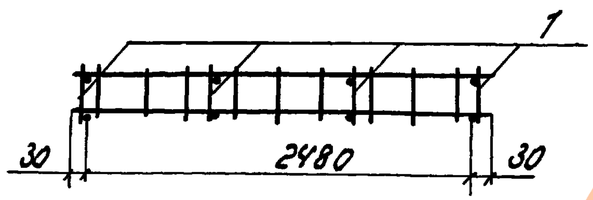

2–2

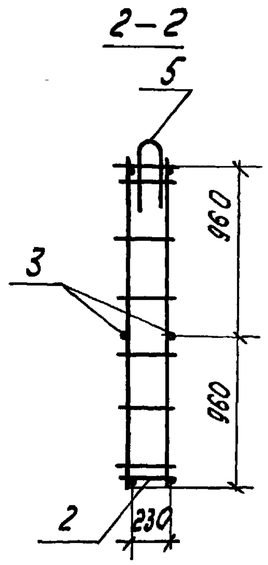

Формат	Зона	Поз.	Обозначение	Наименование	Кол.	Примечание
				Сборочные единицы		
А3		1	1.100.1-7.1-2 00.00.01	Каркас КР1	4	
А3		2	–02	Каркас КР3	2	
				Детали		
Б4		3		ф5Вр-I* ГОСТ6727-80*; ℓ=2540	2	0.36 кг
Б4		4		ф4Вр-I* ГОСТ6727-80*; ℓ=270	2	0.025 кг
А3		5	1.100.1-7.1-2 00.00.08-01	Петля П2	2	
А3		6	1.100.1-7.1-2 00.00.07	Анкер А1	2	

Масса каркаса 13.67 кг.

Привязан						1.100.1-7.1-2 02.01.00	
				Нач. АПМ	Печерин	12.89	Каркас пространственный КП30.20.30
				Гл. конст.	Радашкевич		Стадия: Р; Лист: ; Листов: 1
				Рук. гр.	Стабредова		СибЗНИИЭП г. Новосибирск
				Провер.	Булгакова		
Инв.№				Разраб.	Моисеева		

Инв.№ подл. | Подпись и дата | Взам. инв.№

Копир. Иогм

Формат А3

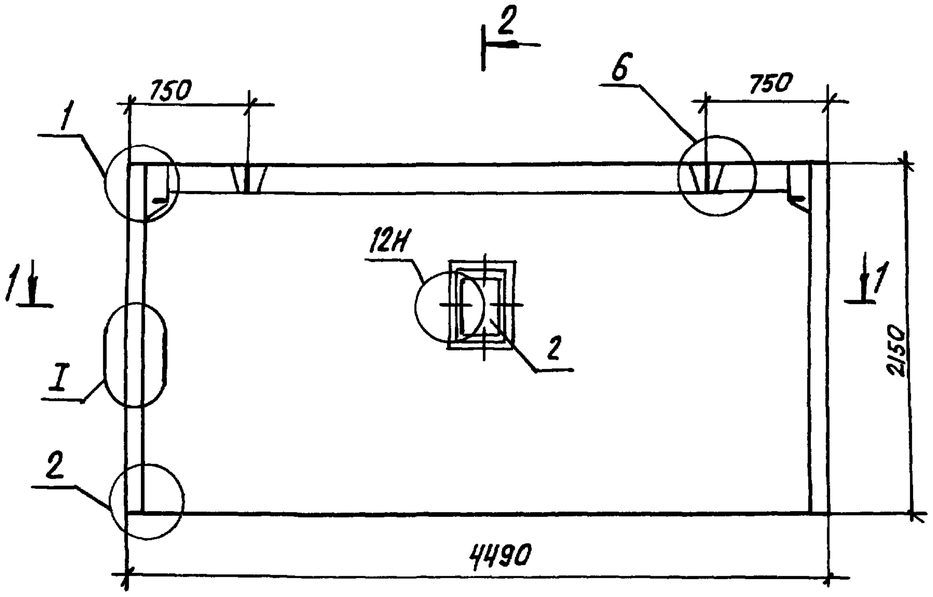

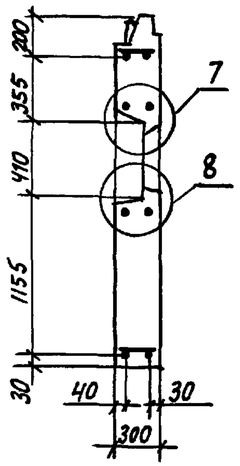

2
1-1

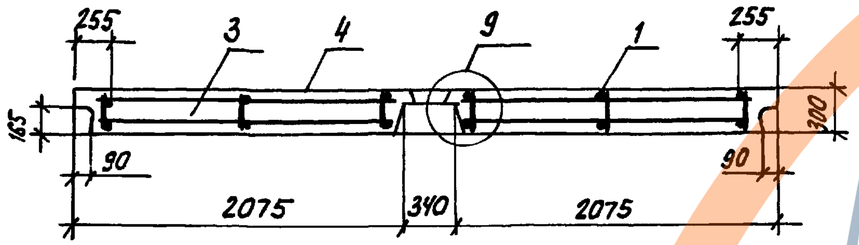

Формат	Зона	Поз	Обозначение		Наименование	Кол.	Примечание
					Документация		
А3			1.100.1-7.1-2	00.00.00 Д1	Узлы опалубки	×	
А3			1.100.1-7.1-2	00.00.00 Д2	Узлы армирования	×	
А3			1.100.1-7.1-2	00.00.00 ТО	Техническое описание	×	
А3			1.100.1-7.1-2	00.00.00 РС	Ведомость расхода стали	×	
					Сборочные единицы		
А3		1	1.100.1-7.1-2	03.01.00	Кп45.22.30		
					Стандартные изделия		
		2	1.100.1-7.1-2	12.00.00	Оконный продух ОП1	1	
					Материалы		
		3			Керамзитобетон Д 1500	2,51	м³
		4			Фактурный слой	0,19	м³

Взам. инв. №
Подпись и дата
Инв. № подл.

Привязан:

Инв. №

Нач. АПК.1	Лечерин		12.89
Гл. констр.	Радашкевич		
Рук. гр.	Стабредова		
Провер.	Булгакова		
Разраб.	Моисеева		

1.100.1-7.1-2 03.00.00

Панель цокольная наружная
1НЦ45.22.30-150л

Стадия	Масса	Масштаб
Р	4660 кг	
Лист	Листов 1	

СибЗНИИЭП
г. Новосибирск

Копировал: Макарова

Формат А3

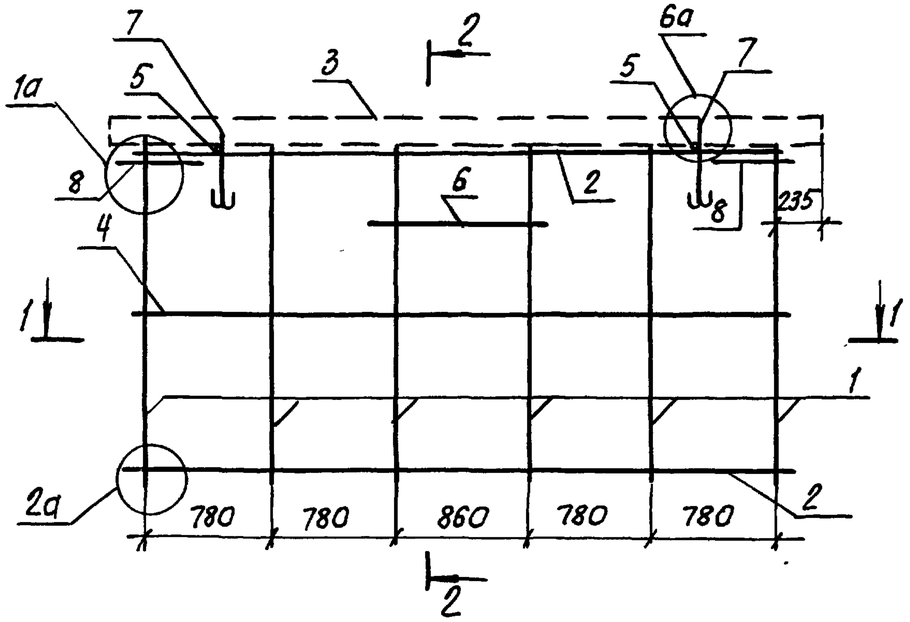

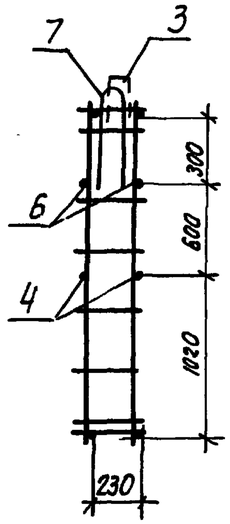

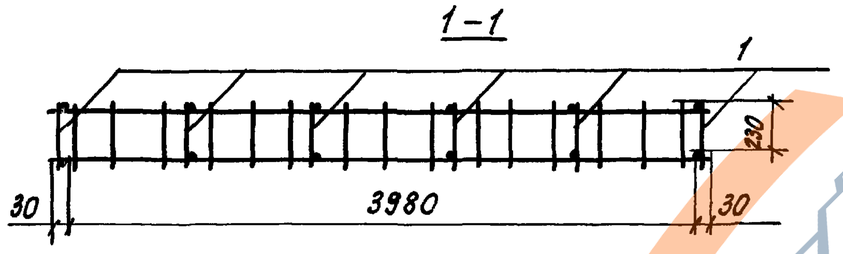

Формат	Зона	Поз.	Обозначение		Наименование	Кол.	Примечание
					Сборочные единицы		
А3		1	1.100.1-7.1-2	00.00.01	Каркас КР1	6	
А3		2		-03	Каркас КР4	2	
А3		3	1.100.1-7.1-2	00.00.03-01	Каркас ПК2	1	
					Детали		
Б.Ч.		4			ф5ВрI ГОСТ6727-80*, ℓ=4040	2	0.57кг
Б.Ч.		5			ф4ВрI ГОСТ6727-80* ℓ=270	2	0.025кг
Б.Ч.		6			ф6АIII ГОСТ5781-82* ℓ=920	2	0.20кг
А3		7	1.100.1-7.1-2	00.00.08	Петля П1	2	
А3		8	1.100.1-7.1-2	00.00.07	Анкер А1	2	

масса каркаса 22.12 кг

Инв.№ подл. | Подпись и дата | Взам.инв.№

Привязан:

Инв.№

Нач.АПМ.1	Печерин		12.89
Гл.констр.	Радашкевич		
Рук.гр.	Стабредова		
Провер.	Булгакова		
Разраб	Моисеева		

1.100.1-7.1-2 03.01.00

Каркас пространственный КП45.22.30

Стадия	Лист	Листов
Р		

СибЗНИИЭП г.Новосибирск

Копировал: Олеарт

Формат А3

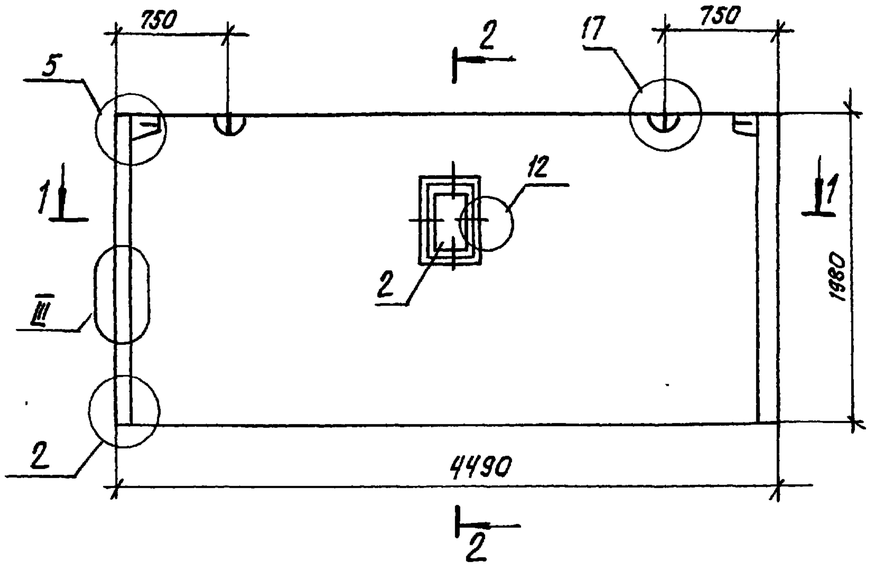

2-2

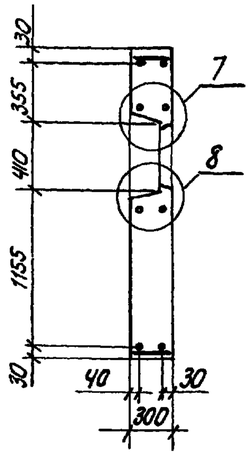

1-1

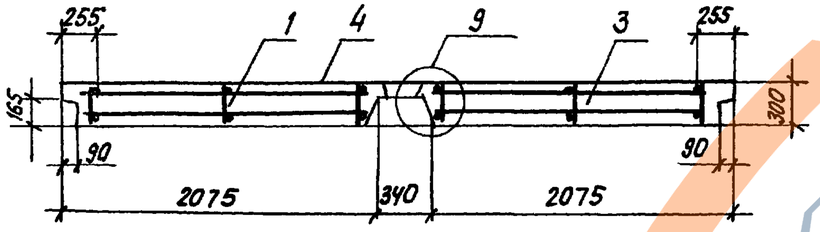

Формат	Зона	Поз.	Обозначение		Наименование	Кол.	Примечание
					Документация		
А3			1.100.1-7.1-2	00.00.00Д1	Узлы опалубки	×	
А3			1.100.1-7.1-2	00.00.00Д2	Узлы армирования	×	
А3			1.100.1-7.1-2	00.00.00ТО	Техническое описание	×	
А3			1.100.1-7.1-2	00.00.00РС	Ведомость расхода стали	×	
					Сборочные единицы		
А3		1	1.100.1-7.1-2	04.01.00	КП45.20.30	1	
					Стандартные изделия		
		2	1.100.1-7.1-2	12.00.00	Оконный продух ОП1	1	
					Материалы		
		3			Керамзитобетон Д1500	2.39	$м^3$
		4			Фактурный слой	0.17	$м^3$

Нач. АПК.1	Печерин		12.89	1.100.1-7.1-2	04.00.00
Гл. констр.	Радашкевич			Панель цокольная наружная 1НЦ45.20.30-150л.	Стадия: Р; Масса: 4410 кг; Масштаб:
Рук. гр.	Стабредова				Лист; Листов 1
Провер.	Булгакова				СибЗНИИЭП г. Новосибирск
Разраб.	Моисеева				

Привязан:

Инв. №

Копировал: Теарнов

Формат А3

Взам. инв. №

Подпись и дата

Инв. № подл.

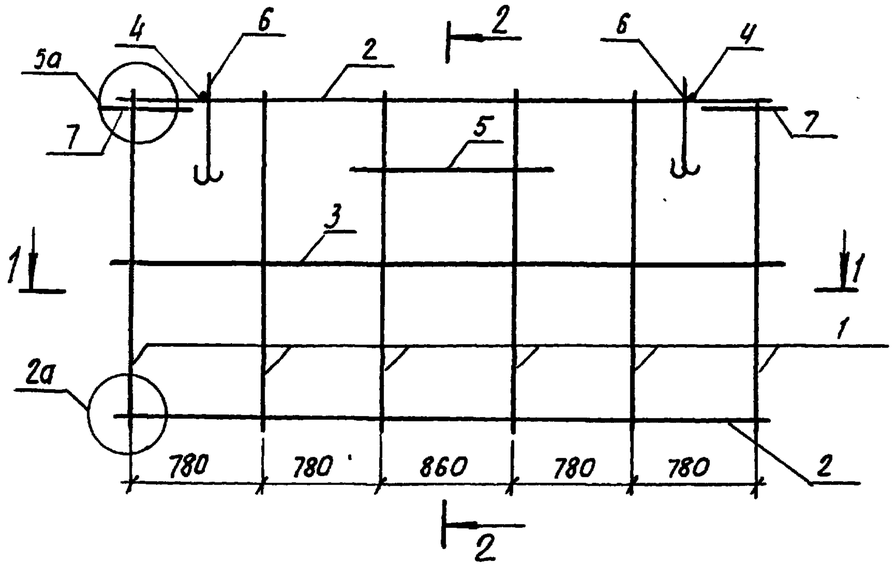

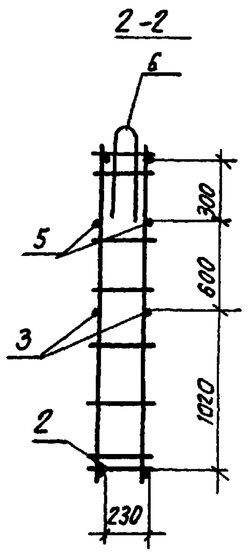

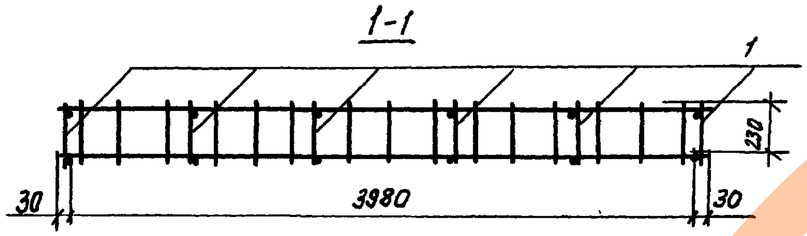

Формат	Зона	Поз.	Обозначение	Наименование	Кол	Примечание
				Сборочные единицы		
А3		1	1.100.1-7.1-2 00.00.01	Каркас КР1	6	
А3		2	-03	Каркас КР4	2	
				Детали		
Б4		3		ф5ВрI ГОСТ 6727-80*; ℓ=4040	2	0.57кг
Б4		4		ф4ВрI ГОСТ 6727-80*; ℓ=270	2	0.025кг
Б4		5		ф6АIII ГОСТ 5781-82*; ℓ=920	2	0.20кг
А3		6	1.100.1-7.1-2 00.00.08	Петля П1	2	
А3		7	1.100.1-7.1-2 00.00.07	Анкер А1	2	

Масса каркаса 19.71 кг

Инв. № подл. | Подпись и дата | Взам. инв. №

Привязан:

Инв. №

Нач. АПМ-1	Печерин		12.89
Гл. констр.	Радашкевич		
Рук. гр.	Стабредова		
Провер.	Булгакова		
Разраб.	Моисеева		

1.100.1-7.1-2 04.01.00

Каркас пространственный КП 45.20.30

Стадия	Лист	Листов
Р		1

СибЗНИИЭП г. Новосибирск

Копировал: Теарин

Формат А3

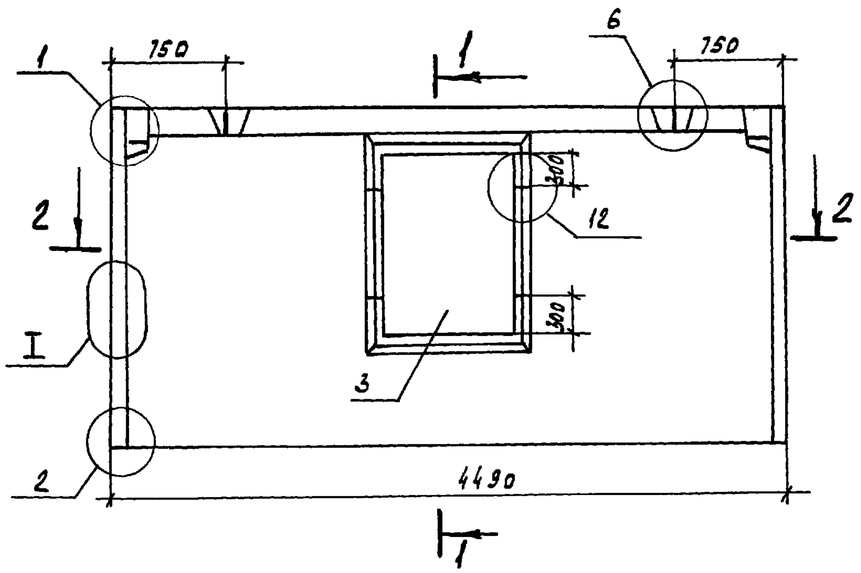

Формат	Зона	Поз.	Обозначение		Наименование	Кол.	Примечание
					Документация		
А3			1.100.1-7.1-2	ОО ОО ООД1	Узлы опалубки	×	
А3			1.100.1-7.1-2	ОО ОО ООД2	Узлы армирования	×	
А3			1.100.1-7.1-2	ОО ОО ООТО	Техническое описание	×	
А3			1.100.1-7.1-2	ОО ОО ООРС	Ведомость расхода стали	×	
					Сборочные единицы		
А3		1	1.100.1-7.1-2	05.01.00	КП 45.22.30-1	1	
					Стандартные изделия		
		2	ГОСТ 24598-81		Дверной блок ДЛ13-10	1	
					Материалы		
		3			Керамзитобетон Д 1500	2.16	м³
		4			Фактурный слой	0.18	м³

Нач. АПМ-1	Печерин		12.89
Гл. конст.	Радашкевич		
Рук. гр.	Стабредова		
Провер.	Булгакова		
Разраб.	Моисеева		

Привязан

Инв. №

1.100.1-7.1-2 05.00.00

Панель цокольная наружная 1НЦ 45.22.30-150л-1

Стадия	Масса	Масштаб
Р	4070 кг	
Лист	Листов 1	

СибЗНИИЭП г. Новосибирск

Копировал Кириенко

Формат А3

Инв.№ подл. | Подпись и дата | Взам. инв.№

https://zavodjbi.com/

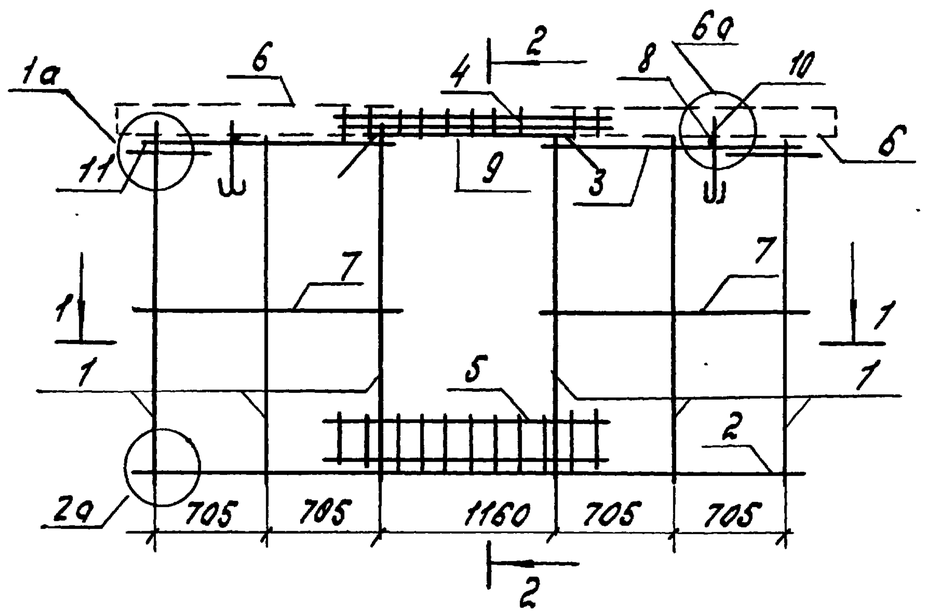

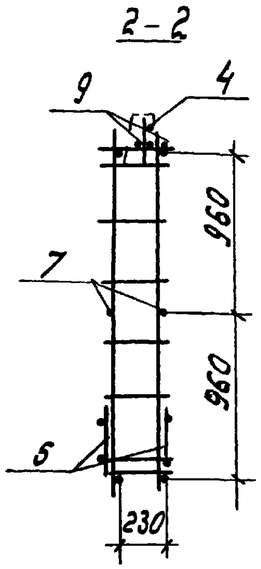

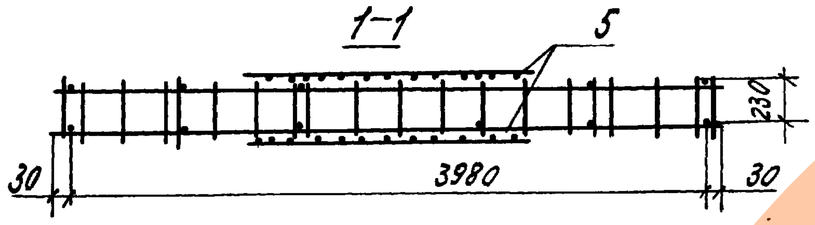

Формат	Зона	Поз.	Обозначение		Наименование	Кол.	Примечание
					Сборочные единицы		
А3		1	1.100.1-7.1-2	00.00.01	Каркас КР1	6	
А3		2		-03	Каркас КР4	1	
А3		3		-04	Каркас КР5	2	
А3		4	1.100 1-7. 1-2	00.00.02-01	Каркас КР8	1	
А3		5	1.100 1-7. 1-2	00.00. 02	Каркас КР7	2	
А3		6	1.100. 1-7. 1-2	00.00.03-03	Каркас ПК4	2	
					Детали		
Б.ч.		7			ф5 Вр I ГОСТ 6727-80* ℓ=1470	4	0.21 кг
Б.ч		8			ф4 Вр I ГОСТ 6727-80* ℓ=270	2	0.025 кг.
Б.ч		9			ф6 А III ГОСТ 5781-82* ℓ=1900	2	0.42 кг.
А3		10	1.100.1-7. 1-2	00.00. 08	Петля П1	2	
А3		11	1.100. 1-7. 1-2	00.00. 07	Анкер А1	2	

Масса каркаса 25.08 кг.

Привязан

Инв.№

Нач. АПМ	Печерин		12.89
Гл. констр.	Радашкевич		
Рук. гр.	Тобредова		
Провер.	Булгакова		
Разраб.	Моисеева		

1.100.1-7.1-2 05.01.00

Каркас пространственный КП 45.22.30-1

Стадия	Лист	Листов
Р		1

СибЗНИИЭП г. Новосибирск

Копир. Морозова Формат А3

Инв.№ подл. | Подпись и дата | Взам. инв.№

ЗАВОД ЖБИ

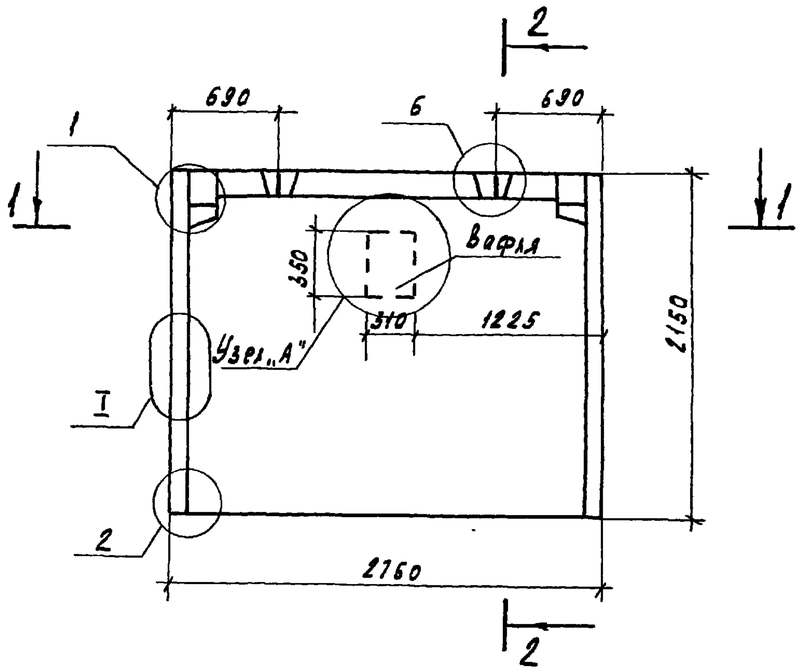

1-1

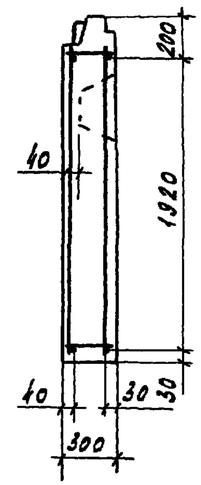

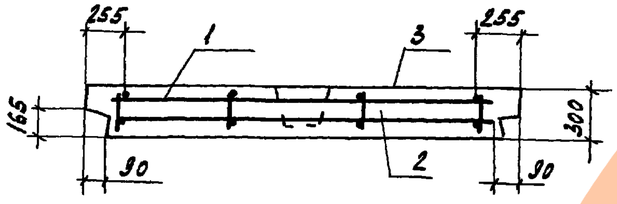

Узел „А" см. стр. 11

Формат	Зона	Поз.	Обозначение		Наименование	Кол.	Примечание
					Документация		
А3			1.100.1-7.1-2	00.00.ОДД1	Узлы опалубки	X	
А3			1.100.1-7.1-2	00.00.ОДД2	Узлы армирования	X	
А3			1.100.1-7.1-2	00.00.ДОТО	Техническое описание	X	
А3			1.100.1-7.1-2	00.00.ОООРС	Ведомость расхода стали	X	
					Сборочные единицы		
А3		1	1.100.1-7.1-2	06.01.00	КП 28.22.30	1	
					Материалы		
		2			Керамзитобетон Д 1500	1.53	м³
		3			Фактурный слой	0.12	м³

Привязан

Инв.№

Нач.АПМ	Печерин		12.89
Гл.конст.	Радашкевич		
Рук.гр.	Стафеедова		
Провер.	Булгакова		
Разраб.	Моисеева		

1.100.1-7.1-2 06.00.00

Панель цокольная наружная 1НЦ 28.22.30-150л

Стадия	Масса	Масштаб
Р	2850 кг	
Лист	Листов 1	

СибЗНИИЭП г. Новосибирск

Копировал Кириенко Формат А3

Инв.№подл. | Подпись и дата | Взам. инв.№

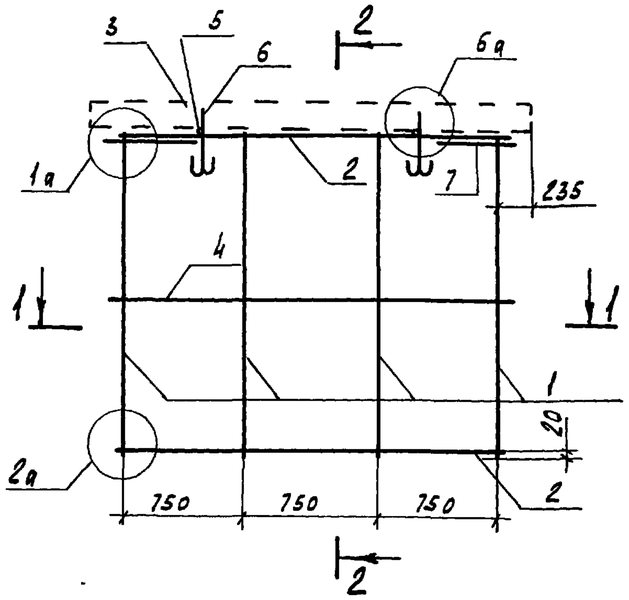

2-2

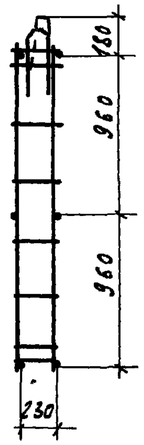

1-1

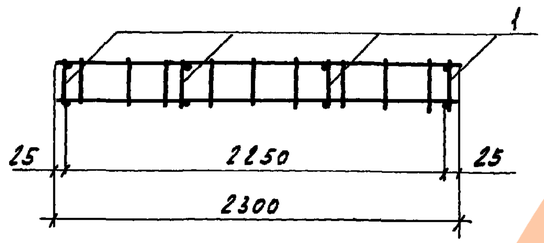

Формат	Зона	Поз.	Обозначение	Наименование	Кол.	Примечание
				Сборочные единицы		
А3		1	1.100.1-7.1-2 00.00.01	Каркас КР1	4	
А3		2	-05	Каркас КР6	2	
А3		3	1.100.1-7.1-2 00.00.04-01	Каркас ПК6	1	
				Детали		
Б4		4		ф5Вр-I ГОСТ 5727-80* ℓ=2300	2	0.32 кг
Б4		5		ф4Вр-I ГОСТ 5727-80* ℓ=270	2	0.025кг
Б4		6	1.100.1-7.1-2 00.00.08-01	Петля П2	2	
А4		7	1.100.1-7.1-2 00.00.07	Анкер А1	2	

Масса каркаса 14.82 кг

Привязан

Инв.№

Нач. АПМ1	Печерин		12.89
Гл. констр.	Радашкевич		
Рук. гр.	Стабредова		
Провер.	Булгакова		
Разраб.	Моисеева		

1.100.1-7.1-2 06.01.00

Каркас пространственный КП 28.22.30

Стадия	Лист	Листов
Р		1

СибЗНИИЭП г. Новосибирск

Копировал Кириенко Формат А3

Инв.№ подл. | Подпись и дата | Взам. инв.№

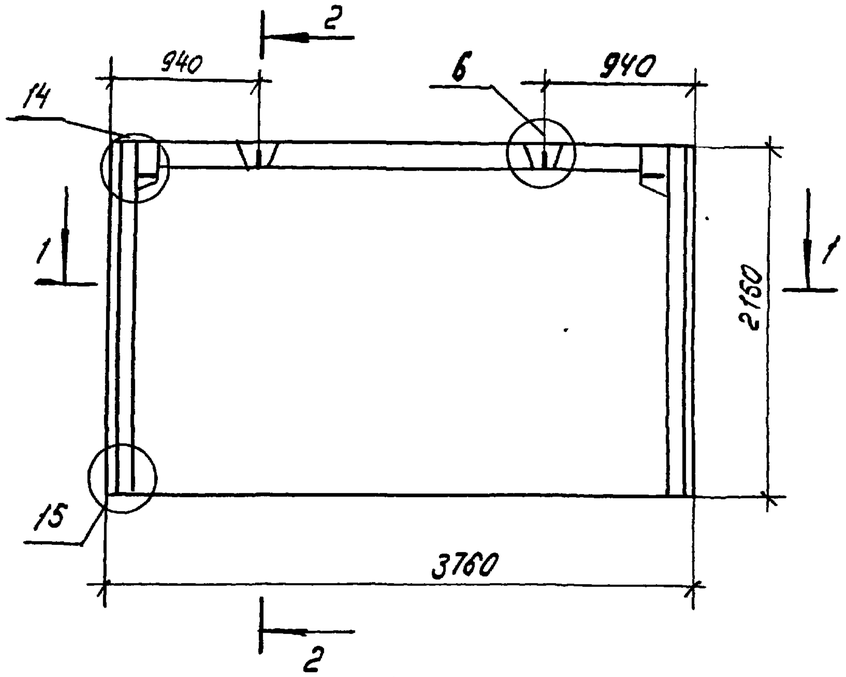

2—2

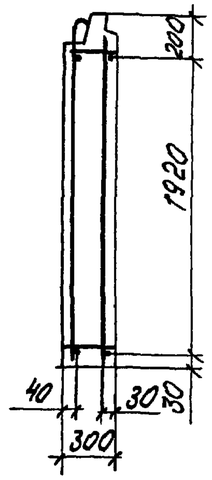

1—1

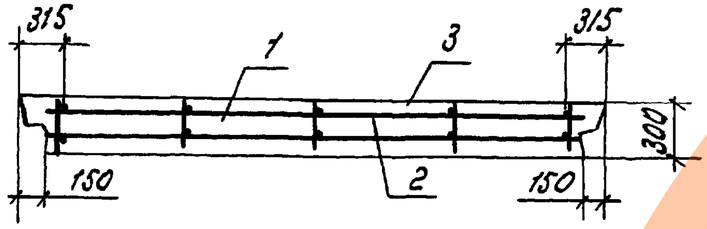

Формат	Зона	Поз.	Обозначение	Наименование	Кол.	Примечание
				Документация		
А3			1.100.1-7.1-2 00.00.00.Д1	Узлы опалубки	X	
А3			1.100.1-7.1-2 00.00.00.Д2	Узлы армирования	X	
А3			1.100.1-7.1-2 00.00.00.ТО	Техническое описание	X	
А3			1.100.1-7.1-2 00.00.00.ВС	Ведомость расхода стали	X	
				Сборочные единицы		
А3		1	1.100.1-7.1-2 07.01.00	КП 38.22.30	1	
				Материалы		
		2		Керамзитобетон D 1500	2.08	м3
		3		Фактурный слой	0.16	м3

Привязан

Инв. №

Нач. АПМ	Печерин		12.89
Гл. констр.	Родашкевич		
Рук. гр.	Столбодов		
Провер.	Булгакова		
Разраб.	Моисеева		

1.100.1-7.1-2 07.00.00

Панель цокольная наружная 1НЦ38.22.30-150л.

Стадия	Масса	Масштаб
Р	3850 кг.	
Лист	Листов 1	

СибЗНИИЭП г. Новосибирск

Копир. Морозова

Формат А3

Инв. № подл. | Подпись и дата | Взам. инв. №

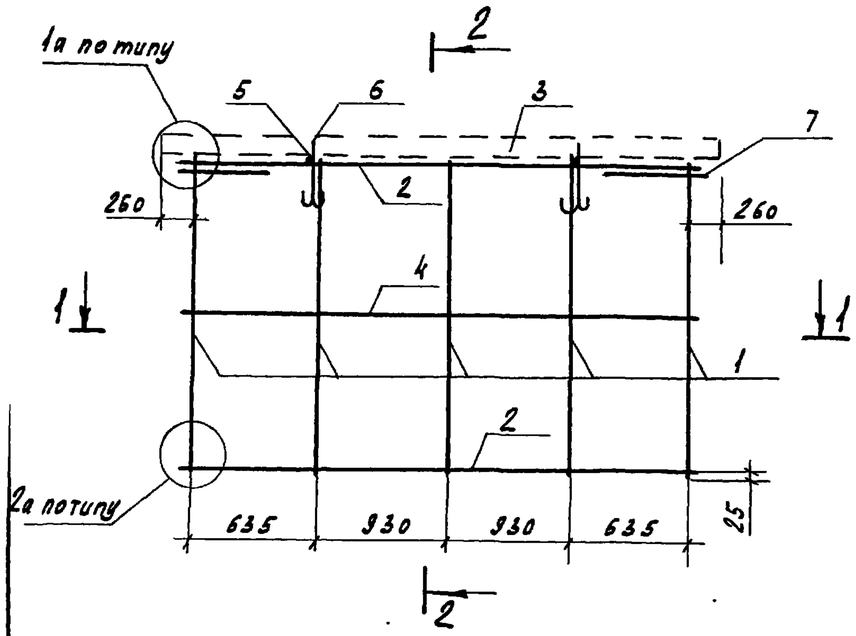

1-1

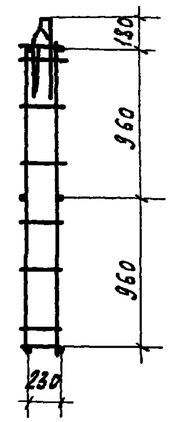

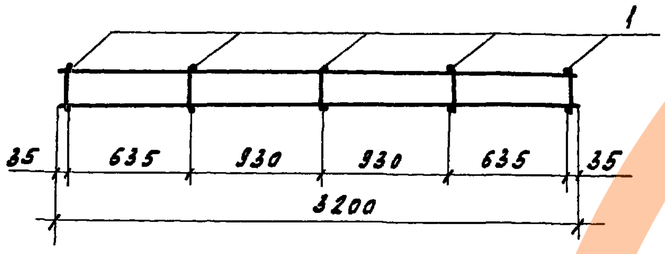

Формат	Зона	Поз.	Обозначение		Наименование	Кол.	Примечание
					Сборочные единицы		
А3		1	1.100.1-7.1-2	00.00.01	Каркас КР1	5	
А3		2	1.100.1-7.1-2	00.00.02-02	Каркас КР9	2	
А3		3	1.100.1-7.1-2	00.00.03-02	Каркас ПК3	1	
					Детали		
Б4		4			ф5Вр-I ГОСТ6727-80*, ℓ=3300	2	0.47
Б4		5			ф4Вр-I ГОСТ6727-80*, ℓ=270	2	0.025кг
А4		6	1.100.1-7.1-2	00.00.08-01	Петля П2	2	
А4		7	1.100.1-7.1-2	00.00.07	Анкер А1	2	

Масса каркаса 17.69 кг

Привязан

Инв.№

Нач.АПМ-I	Печерин		12.89
Гл.конст.	Радашкевич		
Рук.гр.	Стабредова		
Провер.	Булгакова		
Разраб.	Моисеева		

1.100.1-7.1-2 07.01.00

Каркас пространственный КП 38.22.30

Стадия	Лист	Листов
Р		1

СибЗНИИЭП г. Новосибирск

Копировал Кириенко Формат А3

Инв.№ подл. | Подпись и дата | Взам.инв.№

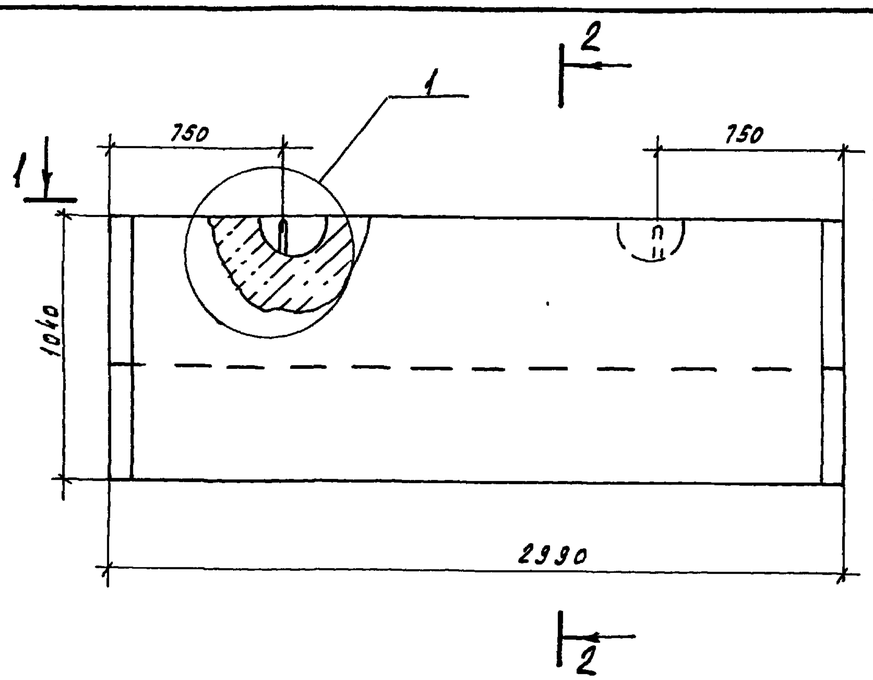

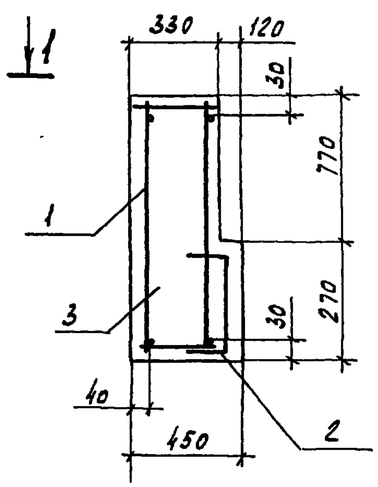

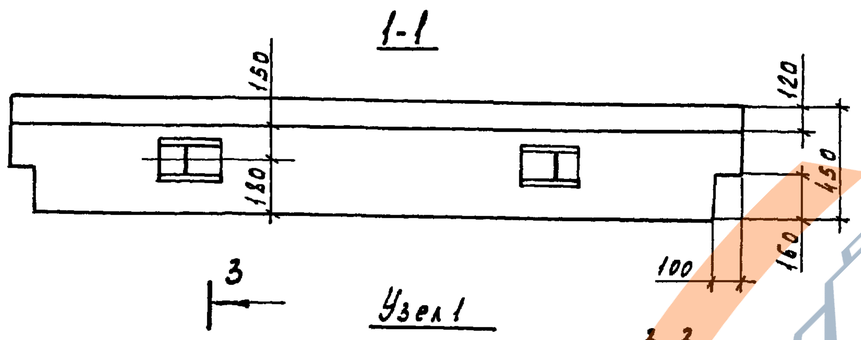

Узел 1

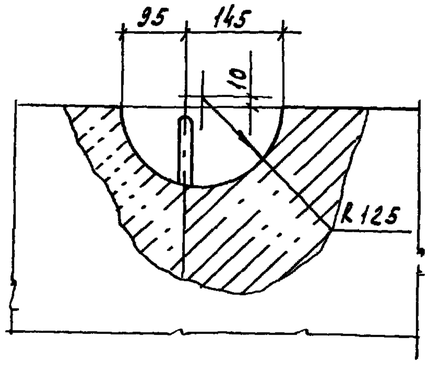

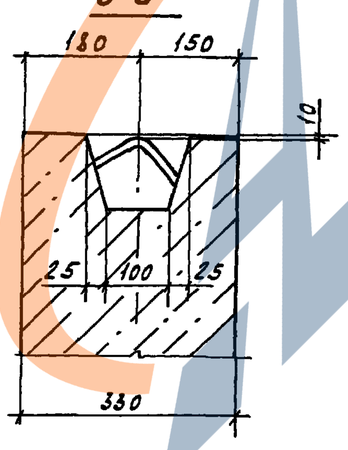

Формат	Зона	Поз.	Обозначение	Наименование	Кол.	Примеч.
				Документация		
А3			1.100.1-7.1-2 00.00.00ДД1	Узлы опалубки		
А3			1.100.1-7.1-2 00.00.00ТО	Техническое описание		
А3			1.100.1-7.1-2 00.00.00РС	Ведомость расхода стали		
				Сборочные единицы		
А3		1	1.100.1-7.1-2 08.01.00	КП30.10.45	1	
А3		2	1.100.1-7.1-2 00.00.05-01	Сетка С2	1	
				Материалы		
		3		Керамзитобетон Д1500	1.09	м³

Привязан

Инв.№

Нач.АПМ1	Печерин		12.89
Гл.констр.	Радашкевич		
Рук.гр.	Ставредова		
Провер.	Булгакова		
Разраб.	Моисеева		

1.100.1-7.1-2 08.00.00

Панель цокольная наружная 1НЦ30.10.45-150л

Стадия	Масса	Масштаб
Р	1860 кг	
Лист	Листов 1	

СибЗНИИЭП г. Новосибирск

Взам. инв.№ | Подпись и дата | Инв.№ подл.

Копировал Кириенко

Формат А3

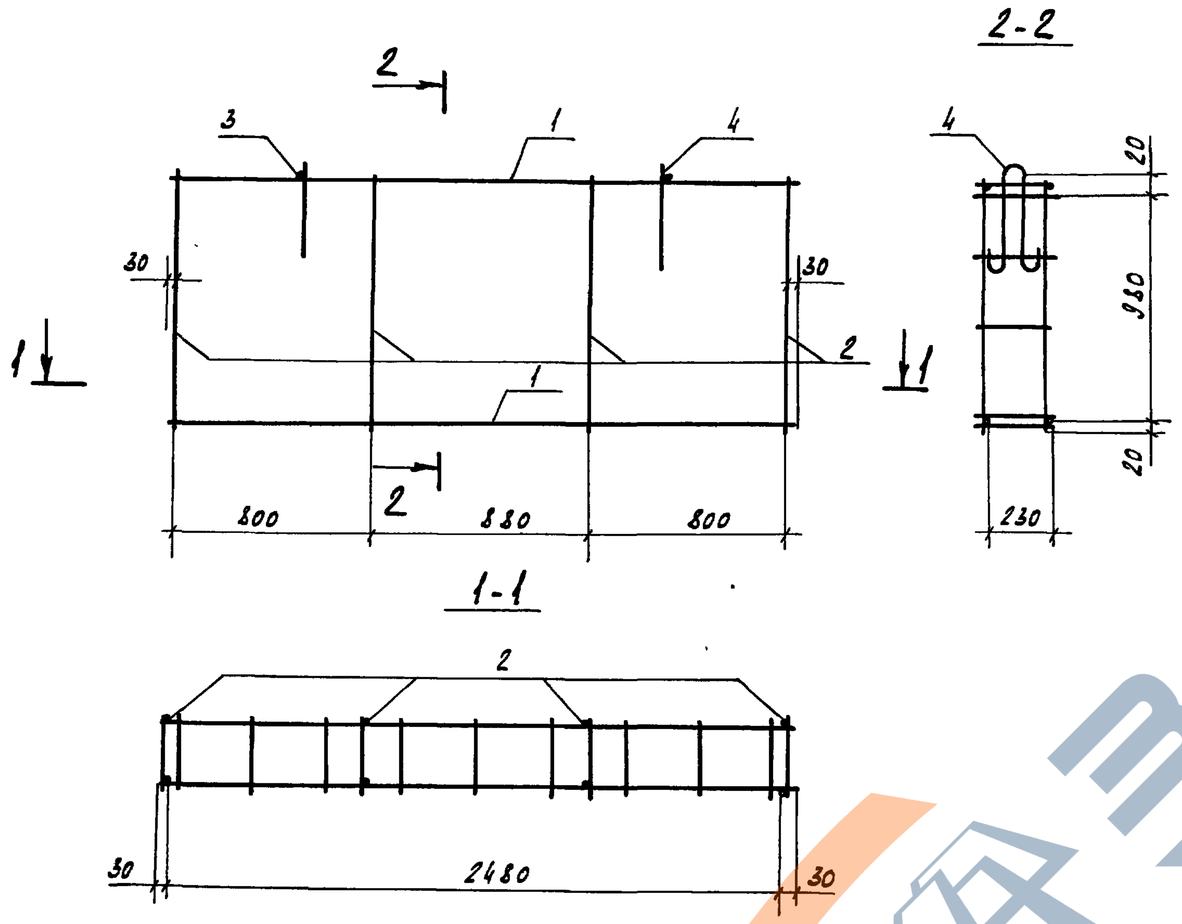

Формат	Зона	Поз.	Обозначение	Наименование	Кол.	Примеч.
				Сборочные единицы		
А3		1	1.100.1-7.1-2 00.00.01-02	Каркас КР3	2	
А3		2	1.100.1-7.1-2 00.00.02-03	Каркас КР10	4	
				Детали		
Б4		3		ф4 Вр I ГОСТ 6727-80*, ℓ = 270	2	0.025 кг
А4		4	1.100.1-7.1-2 00.00.08-02	Петля П3	2	

Масса каркаса 6.93 кг

Привязан

Инв. № подл. | Подпись и дата | Взам. инв. №

Нач. АПМ	Петерин		12.89
Гл. констр.	Радашкевич		
Рук. гр.	Стабредова		
Провер.	Булгакова		
Разраб.	Моисеева		

Инв. №

1.100.1-7.1-2 08.01.00

Каркас пространственный КП 30.10.45

Стадия	Лист	Листов
Р		1

СибЗНИИЭП г. Новосибирск

Копировал Кириенко Формат А3

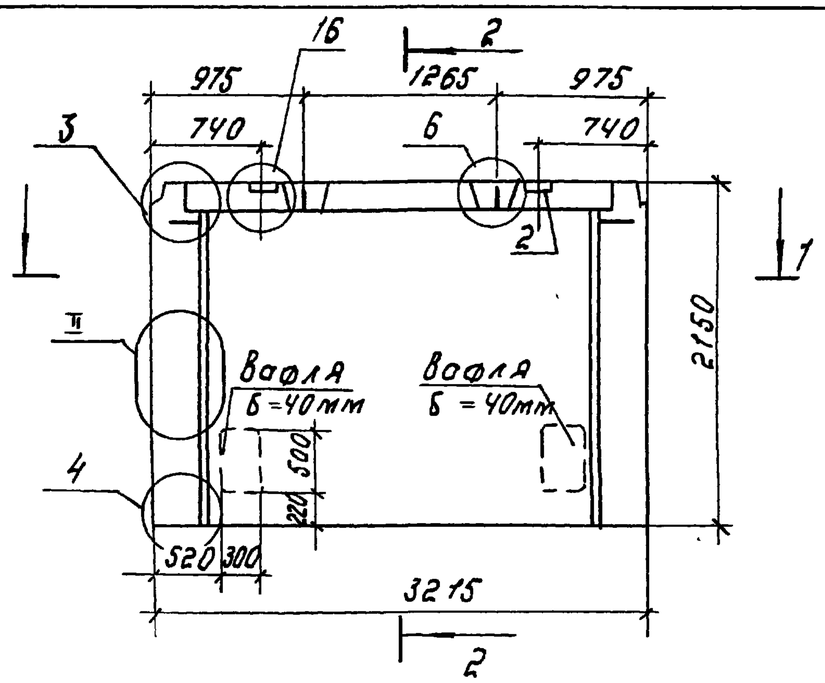

2-2

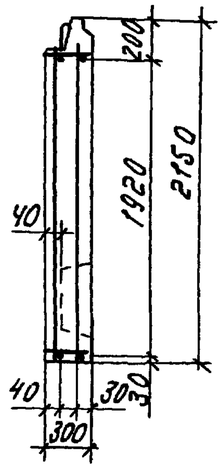

1-1

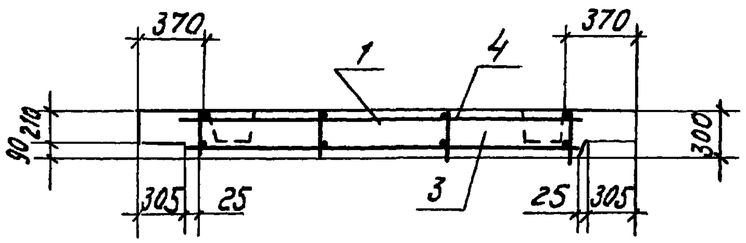

Формат	Зона	Поз.	Обозначение	Наименование	Кол.	Примечание
				Документация		
А3			1.100.1-7.1-2 00.00.00Д1	Узлы опалубки	X	
А3			1.100.1-7.1-2 00.00.00Д2	Узлы армирования	X	
А3			1.100.1-7.1-2 00.00.00ТО	Техническое описание	X	
А3			1.100.1-7.1-2 00.00.00РС	Ведомость расхода стали	X	
				Оборочные единицы		
А3		1	1.100.1-7.1-2 09.01.00	КП32.22.30	1	
А3		2	1.100.1-7.1-2 00.00.06	Изделие закладное М1	2	
				Материалы		
		3		Керамзитобетон D 1500	1.66	м3
		4		Фактурный слой	0.15	м3

Нач. АПМ	Печерин		12.89
Гл. констр.	Радашкевич		
Рук. гр.	Стабредова		
Провер.	Булгакова		
Разраб.	Моисеева		

Привязан

Инв. №

1.100.1-7.1-2 09.00.00

Панель цокольная наружная 1НЦ32.22.30-150л

Стадия	Масса	Масштаб
Р	3140 кг.	
Лист	Листов 1	

СибЗНИИЭП г. Новосибирск

Копир. Морозова.

Формат А3

Инв. № подл. | Подпись и дата | Взам. инв. №

https://zavodjbi.com/

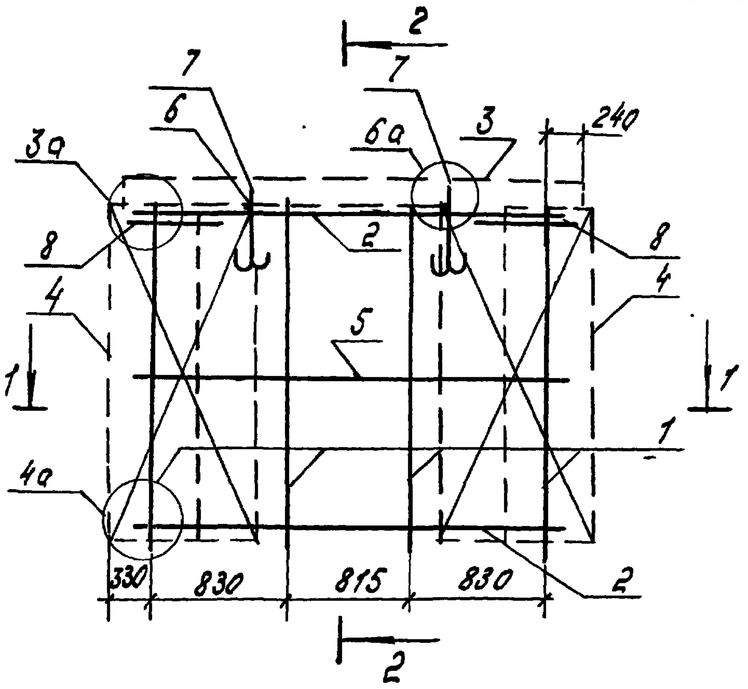

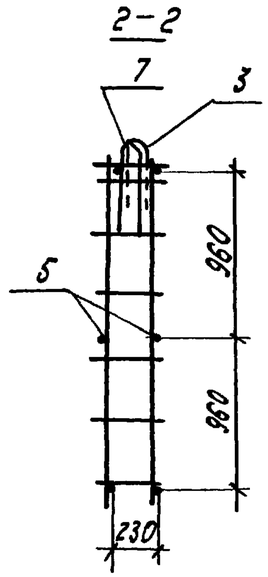

1-1

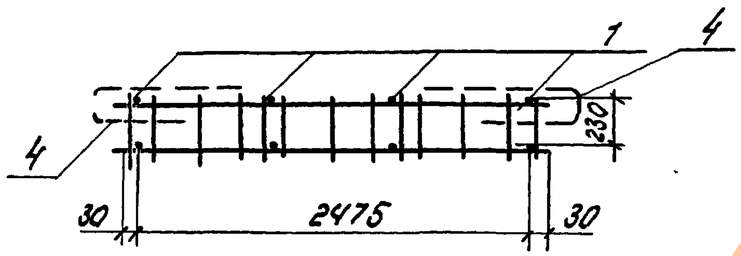

Формат	Зона	Поз.	Обозначение	Наименование	Кол.	Примечание
				Сборочные единицы.		
А3		1	1.100 1-7. 1-2 00.00.01	Каркас КР1	4	
А3		2	-02	Каркас КР3	2	
А3		3	1.100. 1-7. 1-2 00.00.03	Каркас ПК1	1	
А3		4	1.100. 1-7. 1-2 00.00.05	Сетка С1	2	
				Детали.		
Б.Ч.		5		ф5 Вр I ГОСТ 6727-80*; ℓ=2540	2	0.36 кг.
Б.Ч		6		ф4 Вр I ГОСТ 6727-80*; ℓ=270	2	0.025 кг.
А3		7	1.100.1-7.1-2 00.00.08-01	Петля П2	2	
А3		8	1.100.1-7 1-2 00.00.07	Анкер А1	2	

Масса каркаса 20.61 кг.

Инв.№ подл. | Подпись и дата | Взам. инв.№

Привязан

Инв.№

Нач. АПМ	Печерин		12.89
Гл. конст.	Радошкевич		
Рук. гр.	Стабредова		
Провер.	Булгакова		
Разраб.	Моисеево		

1.100.1-7. 1-2 09.01.00

Каркас пространственный КП32.22.30

Стадия	Лист	Листов
Р		1

СибЗНИИЭП г. Новосибирск

Копир. Морозово

Формат А3

https://zavodjbi.com/

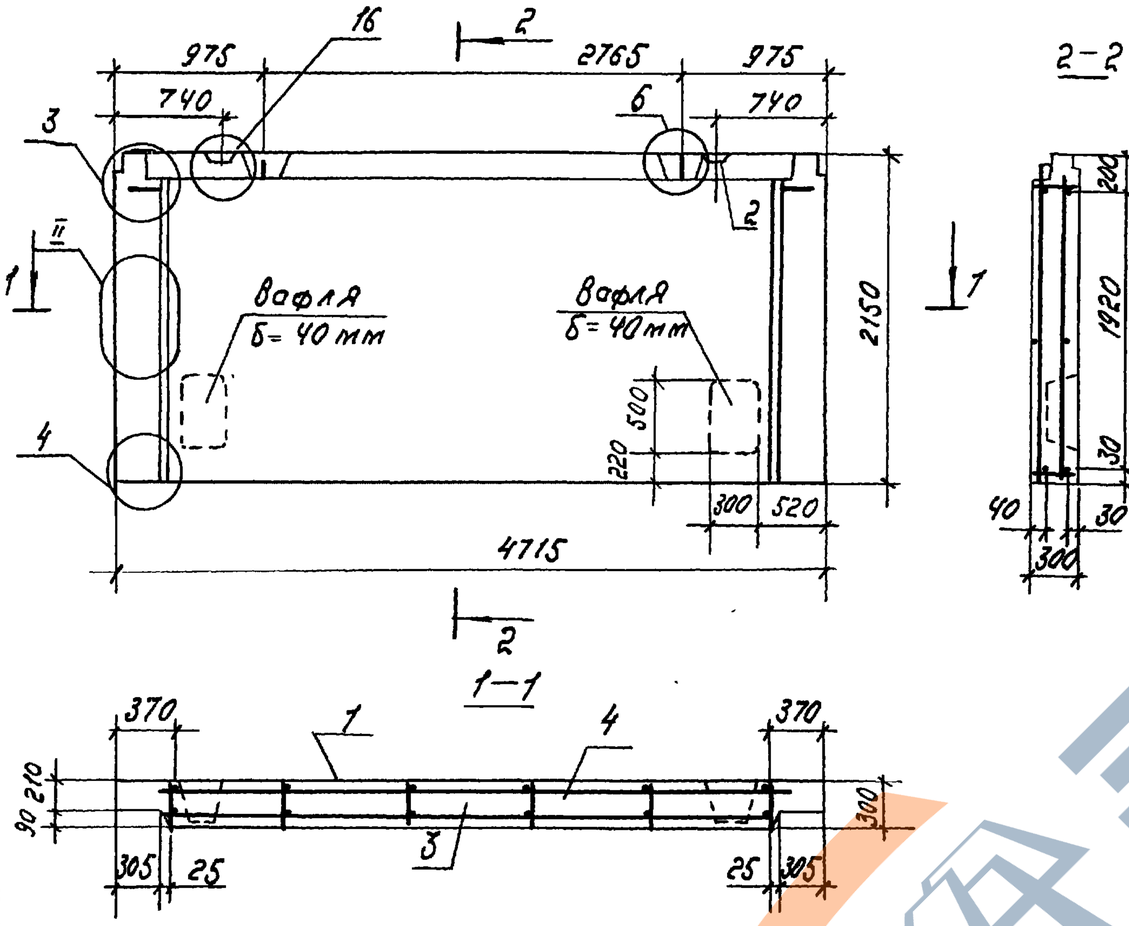

Формат	Зона	Поз.	Обозначение		Наименование	кол.	Приме-чание
					Документация		
А3			1.100.1-7.1-2	00.00.00 Д1	Узлы опалубки	X	
А3			1.100.1-7.1-2	00.00.00 Д2	Узлы армирования	X	
А3			1.100.1-7.1-2	00.00.00 ТО	Техническое описание	X	
А3			1.100.1-7.1-2	00.00.00 РС	Ведомость расхода стали	X	
					Сборочные единицы		
А3		1	1.100.1-7.1-2	10.01.00	кл. 47.22.30	1	
А3		2	1.100.1-7.1-2	00.00.06	Изделие закладное т1	2	
					Материалы		
		3			Керамзитобетон Д 1500	2.54	м3
		4			Фактурный слой	0.22	м3

Инв.№ подл. | Подпись и дата | Взам. инв.№

Привязан:

Инв.№

Нач. АПМ	Лечерин		12.89
Гл. констр.	Радошкевич		
Рук. гр.	Стобродова		
Провер.	Булгакова		
Разраб.	Моисеева		

1.100.1-7.1-2 10.00.00

Панель цокольная наружная
1НЦ 47.22.30-150 л

Стадия	Масса	Масштаб
Р	4770 кг.	
Лист	Листов 1	

СибЗНИИЭП
г. Новосибирск

Копировал

Формат: А

https://zavodjbi.com/

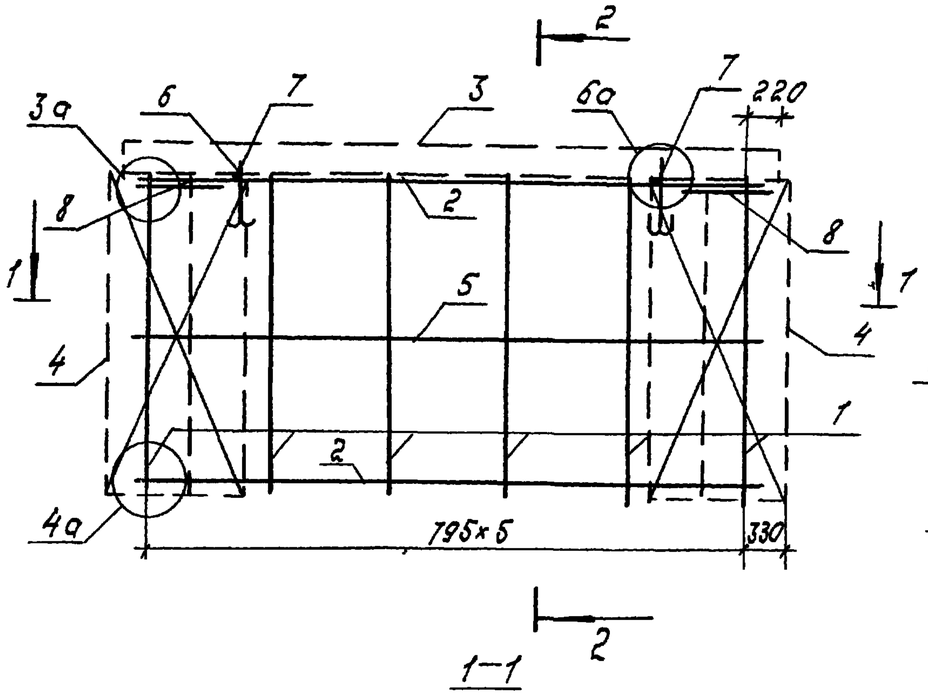

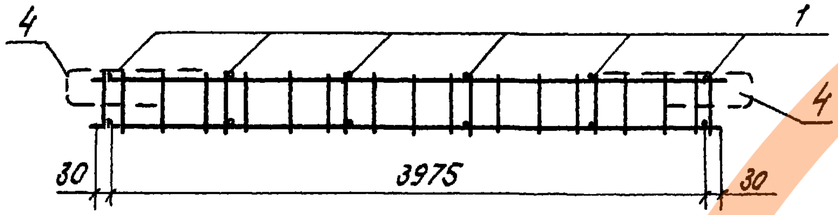

Формат	Зона	Поз.	Обозначение	Наименование	Кол.	Примечание
				Сборочные единицы		
А3		1	1.100.1-7.1-2 00.00.01	Каркас КР1	6	
А3		2	-03	Каркас КР4	2	
А3		3	1.100.1-7.1-2 00.00.03-01	Каркас ЛК2	1	
А3		4	1.100.1-7.1-2 00.00.05	Сетка С1	2	
				Детали		
Б.ч		5		ф5 Вр I ГОСТ 6727-80*; ℓ=4040	2	0.57 кг
Б.ч		6		ф4 Вр I ГОСТ 6727-80*; ℓ=270	2	0.025 кг.
А3		7	1.100.1-7.1-2 00.00.08	Петля П1	2	
А3		8	1.100.1-7.1-2 00.00.07	Анкер А1	2	

Масса каркаса 27.04 кг.

Привязан			
Инв.№	Нач.АПМ1	Печерин	12.89
	Гл.констр.	Радашкевич	
	Рук. гр.	Слобредова	
	Провер.	Булгакова	
	Разраб.	Моисеева	

1.100.1-7.1-2 10.01.00

Каркас пространственный КП47.22.30

Стадия	Лист	Листов
Р		1

СибЗНИИЭП г. Новосибирск

Копир. Формат А

Инв.№ подл. | Подпись и дата | Взам.инв.№

https://zavodjbi.com/

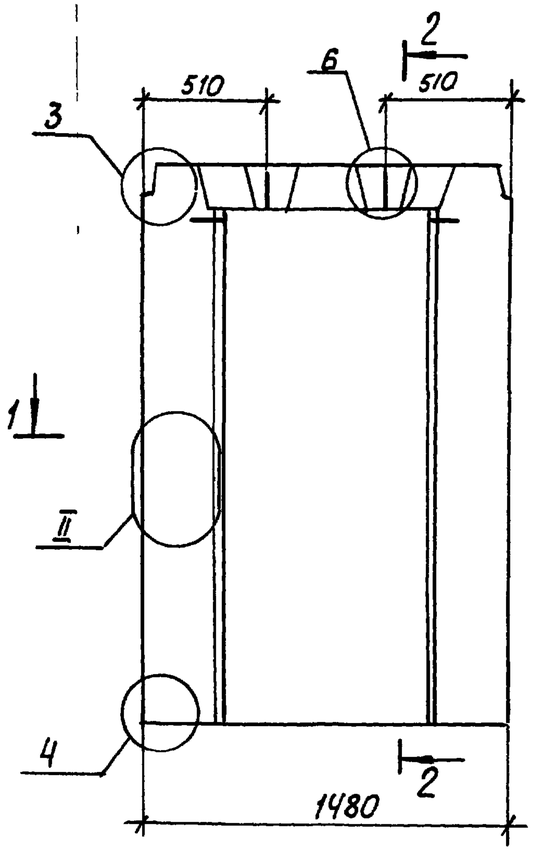

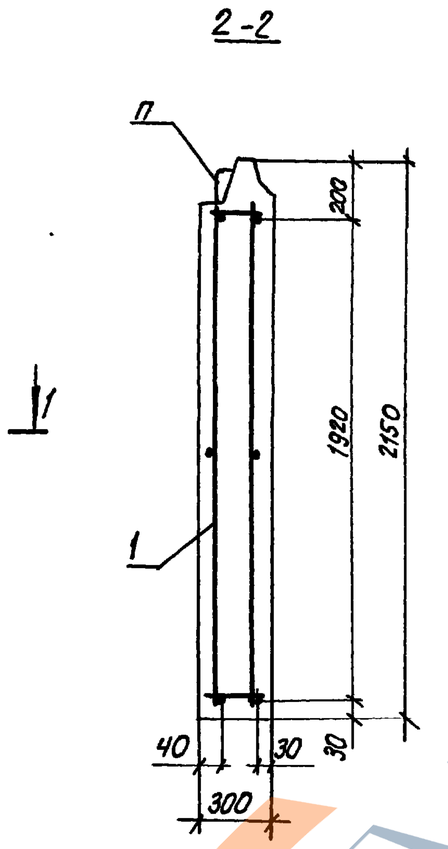

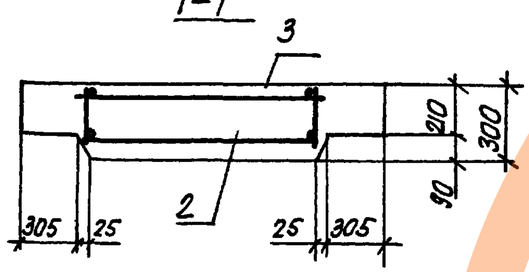

Формат	Зона	Поз.	Обозначение		Наименование	Кол.	Примеч.
					Документация		
А3			1.100.1-7.1-2	00.00.00Д1	Узлы опалубки	×	
А3			1.100.1-7.1-2	00.00.00Д2	Узлы армирования	×	
А3			1.100.1-7.1-2	00.00.00 ТО	Техническое описание	×	
А3			1.100.1-7.1-2	00.00.00.РС	Ведомость расхода стали	×	
					Сборочные единицы		
А3		1	1.100.1-7.1-2	11.01.00	КП 15.22.30	1	
					Материалы		
		2			Керамзитобетон	0.73	$м^3$
		3			Фактурный слой	0.08	$м^3$

Нач.АПМ.1	Печерин		12.89	
Гл.констр.	Радашкевич			
Рук.гр.	Стабредова			
Провер.	Булгакова			
Разраб.	Моисеева			

Привязан:

Инв.№

1.100.1-7.1-2 11.00.00

Панель цокольная 1НЦ15.22.30-150л

Стадия	Масса	Масштаб
Р	1410 кг	

Лист | Листов 1

СибЗНИИЭП г. Новосибирск

Инв.№ подл. | Подпись и дата | Взам. инв.№

Копировал: Теарин

Формат А3

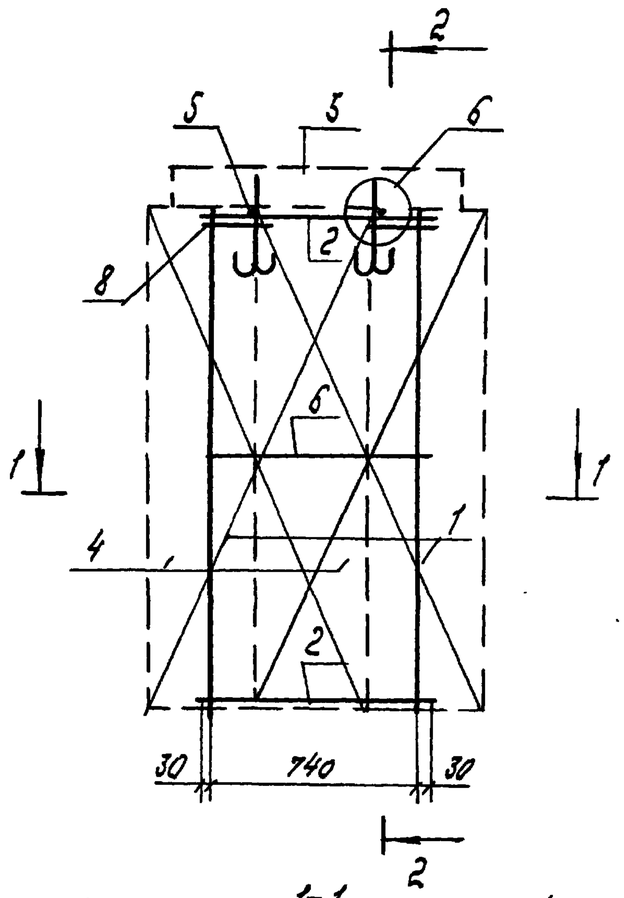

Формат	Зона	Поз.	Обозначение	Наименование	Кол.	Примеч.
				Сборочные единицы		
А3		1	1.100.1-7.1-2 00.00.01	Каркас КР1	2	
А3		2	-01	Каркас КР2	2	
А3		3	1.100.1-7.1-2 00.00.04	Каркас ПК5	1	
А3		4	1.100.1-7.1-2 00.00.05	Сетка С1	2	
				Детали		
Б.Ч.		5		ф4Вр I ГОСТ 6727-80* l = 270	2	0.025 кг.
Б.Ч.		6		ф5Вр I ГОСТ 6727-80* l = 800	2	0.11 кг.
А4		7	1.100.1-7.1-2 00.00.08-02	Петля П3	2	
А3		8	1.100.1-7.1-2 00.00.07	Анкер А1	2	

Масса каркаса 13.01. кг.

Инв.№ подл. | Подпись и дата | Взам. инв.№

Привязан

Инв.№

Нач. АПМ	Лбчарин		12.89
Гл. конст.	Радашкевич		
Рук. гр.	Стабредова		
Провер.	Булгакова		
Разраб.	Моисеева		

1.100.1-7.1-2 11.01.00

Каркас пространственный КП15.22.30

Стадия	Лист	Листов
Р		1

СибЗНИИЭП г. Новосибирск

Копир. Морозово

Формат А3

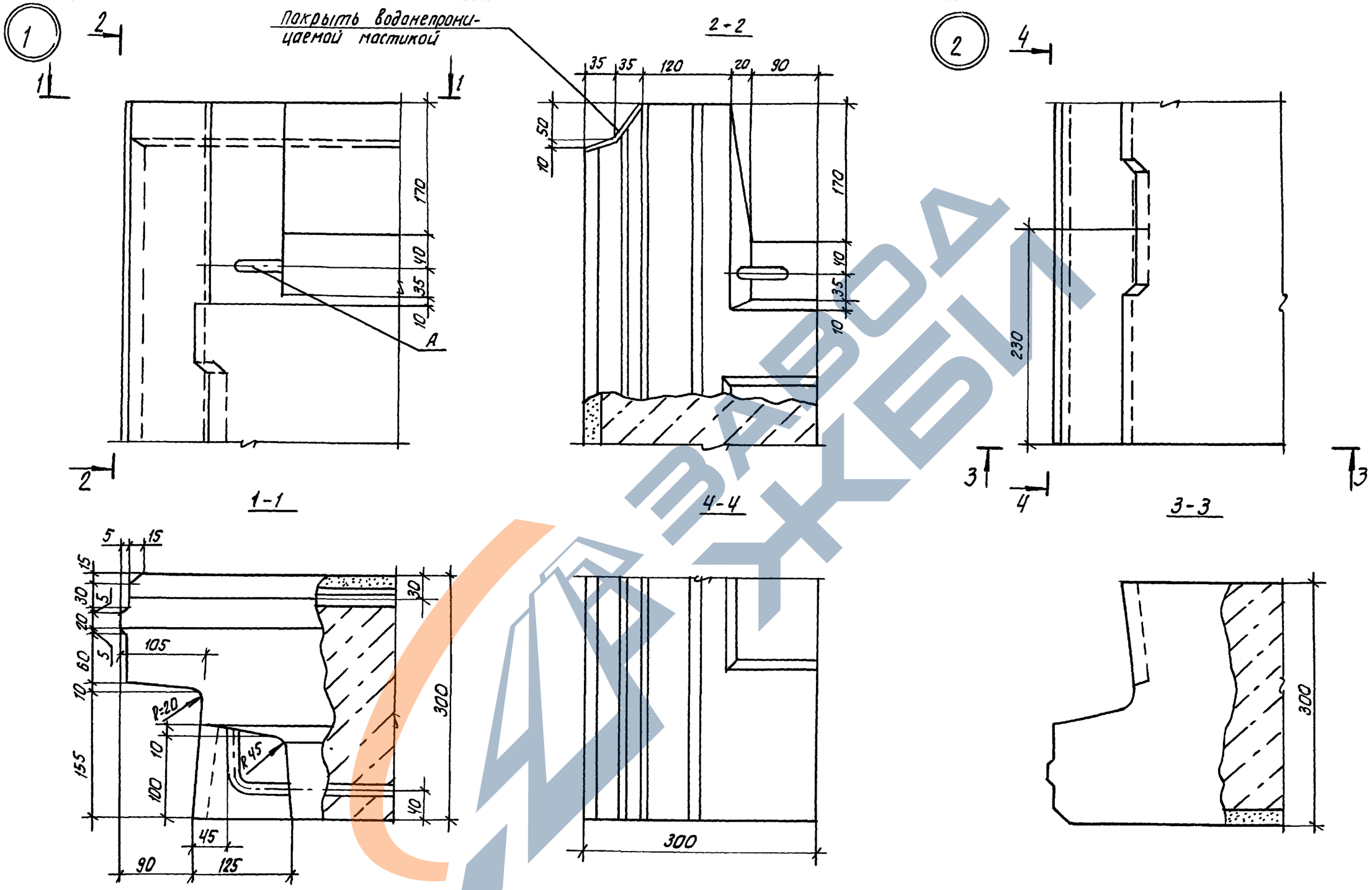

Привязан:					1.100.1-7.1-2	00.00.00 Д1	
			Нач. АПМ.1	Печерин	12.89	Узлы опалубки	Стадия: Р; Лист: 1; Листов: 7
			Гл. констр.	Радашкевич			СибЗНИИЭП г. Новосибирск
			Рук. гр.	Стабредова			
			Провер.	Булгакова			
Инв. №			Разраб.	Моисеева			

Копировал: Теорка

Формат А3

Инв. № подл. | Подпись и дата | Взам. инв. №

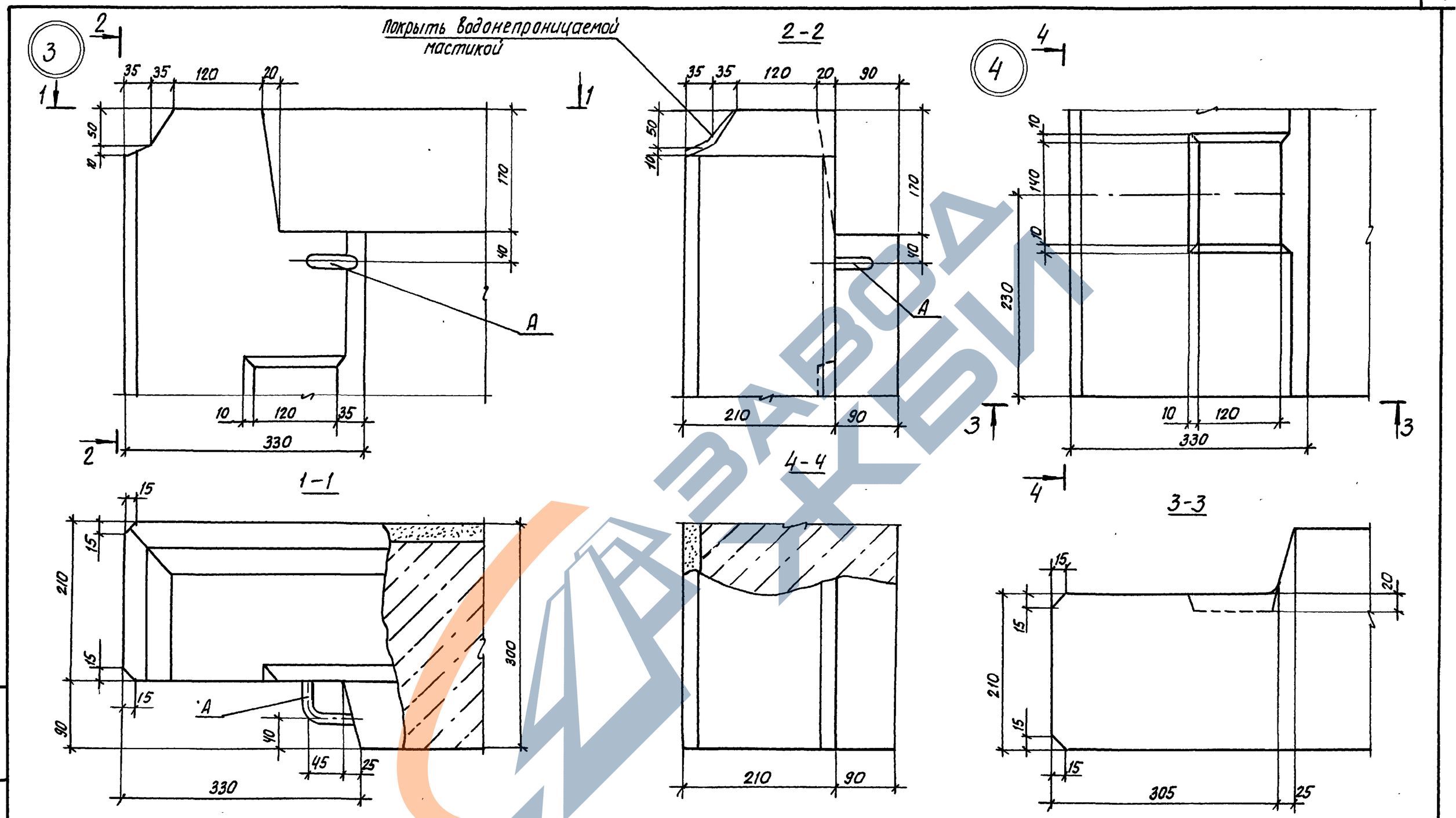

Привязан:			
Инв.№			
1.100.1-7.1-2	00.00.00.Д1		Лист 2

Копировал: Теарт

Формат А3

Взам. инв.№ | Подпись и дата | Инв.№ подл.

5

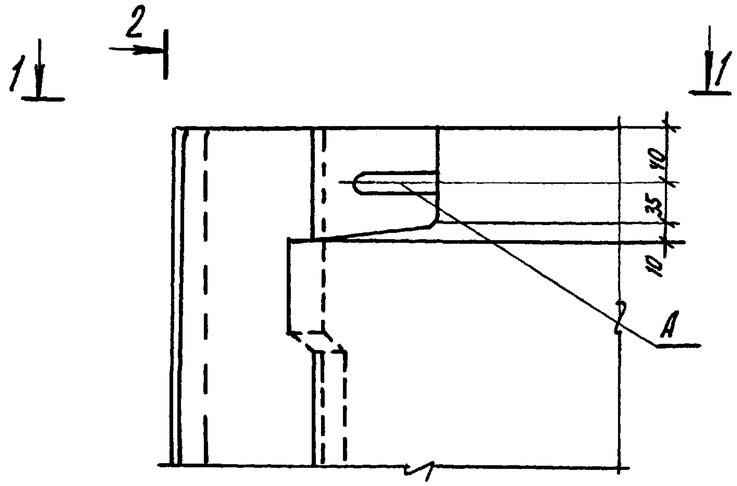

2-2

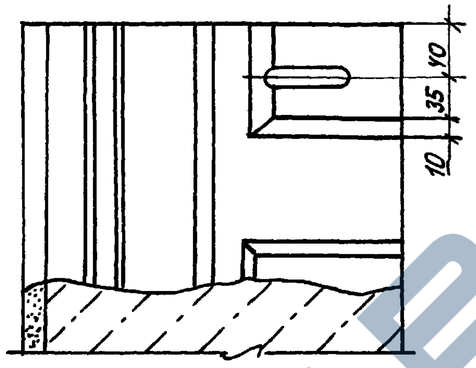

6

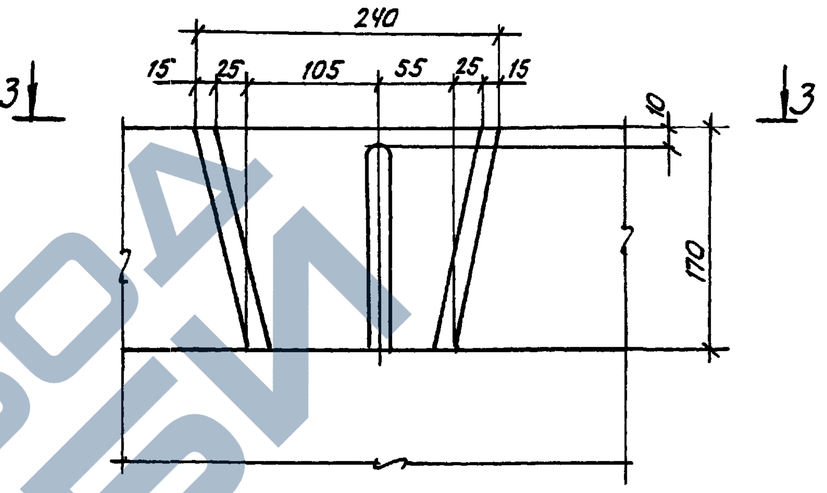

1-1

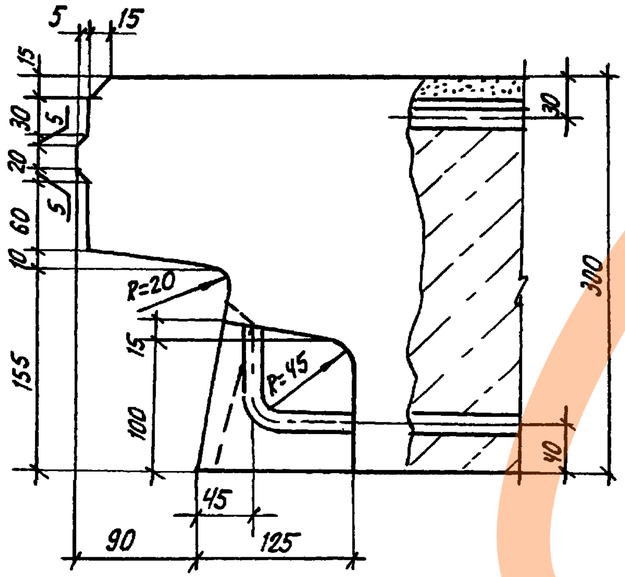

4-4

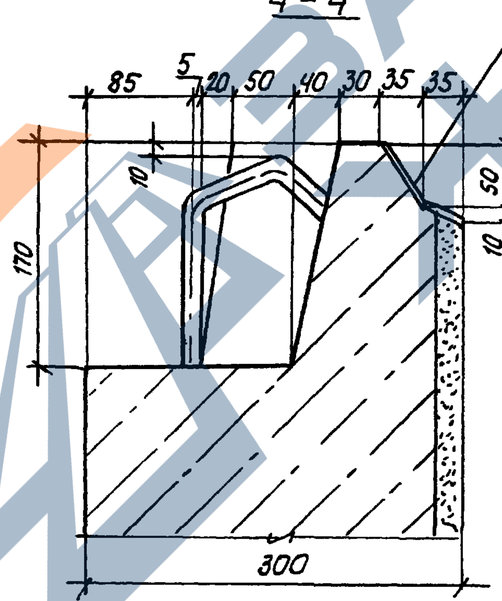

3-3

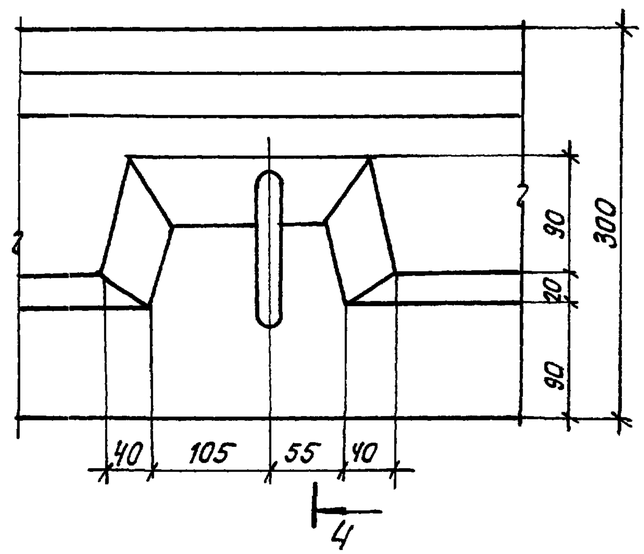

Привязан:

Инв. №

1.100.1-7.1-2 00.00.00 Д1

Лист 3

Копировал: Пеарков

Формат А3

Инв. № подл. | Подпись и дата | Взам. инв. №

https://zavodjbi.com/

7

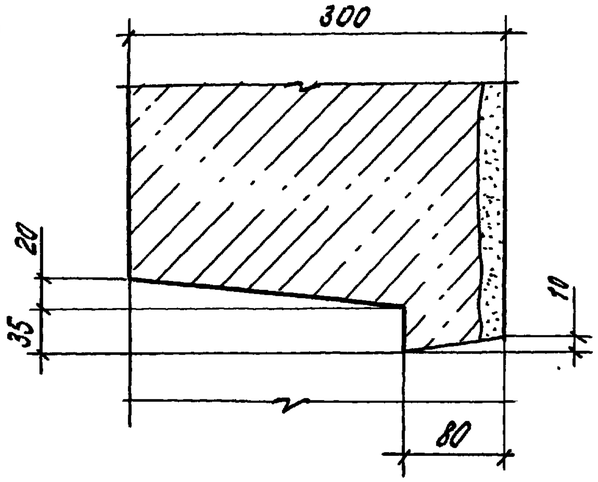

10

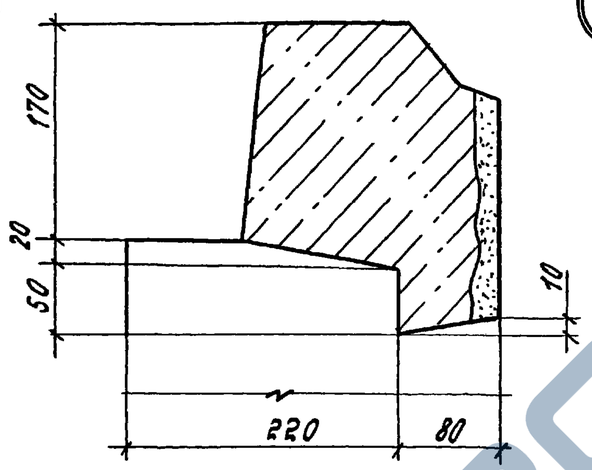

12

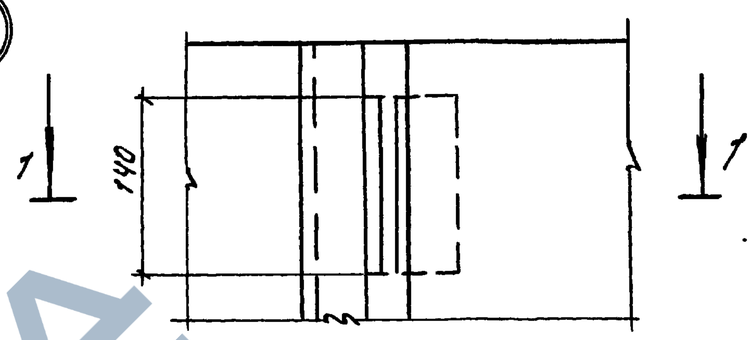

1–1

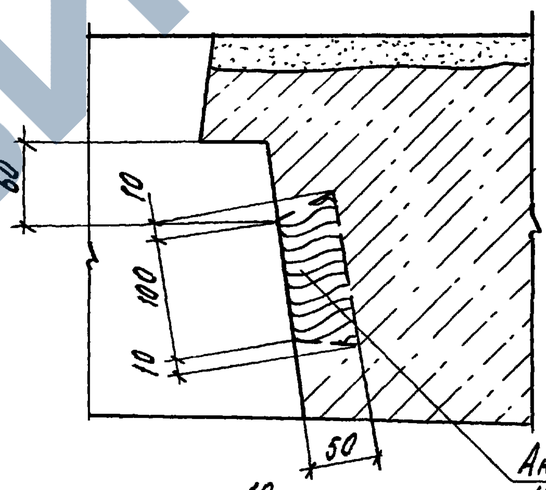

Антисептированная пробка.

8

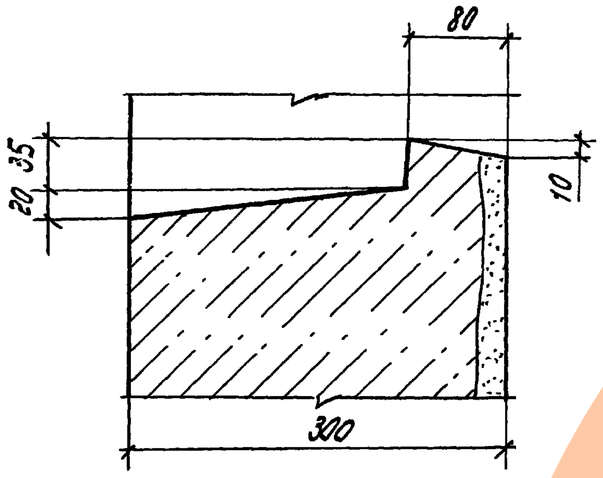

11

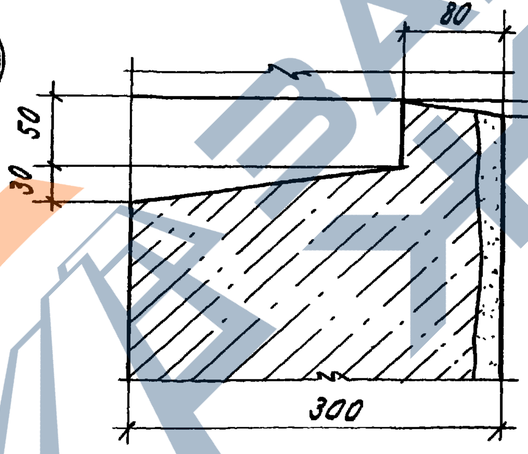

13

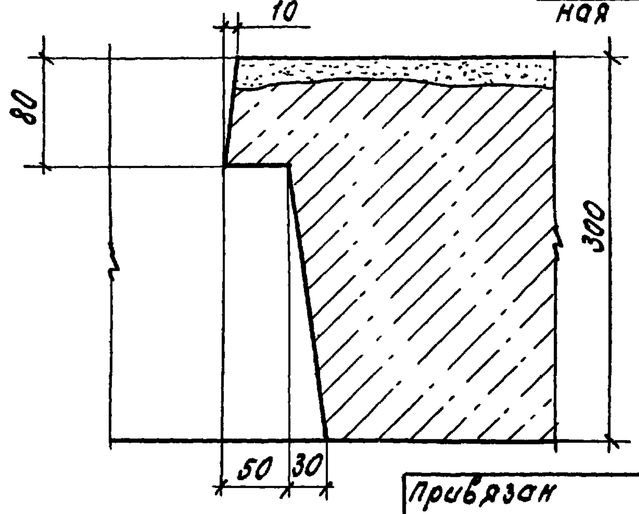

9

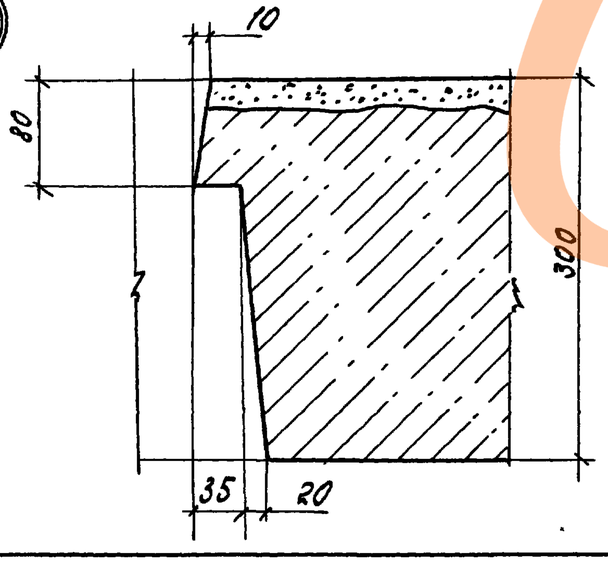

Инв.№ подл. | Подпись и дата | Взам. инв.№

Привязан

Инв.№

1.100.1-7.1-2 00.00.00.Д1

Лист 4

Копир. Морозова.

Формат: А3

ЗАВОД ЖБИ

14

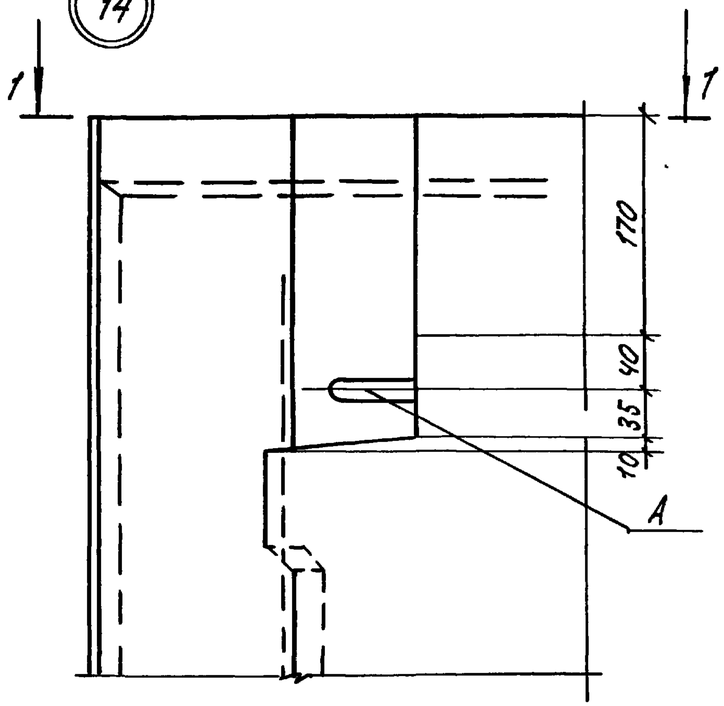

1–1

15

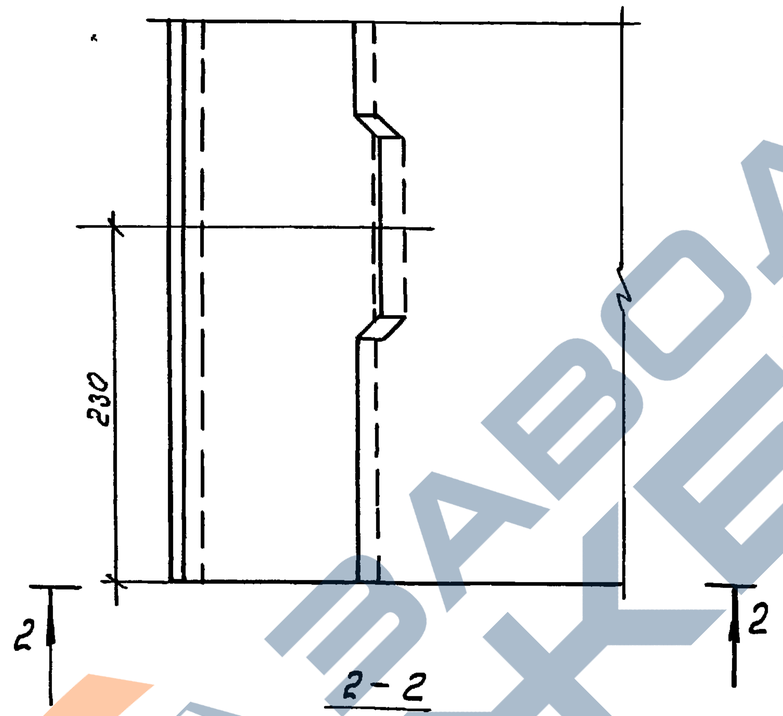

2–2

16

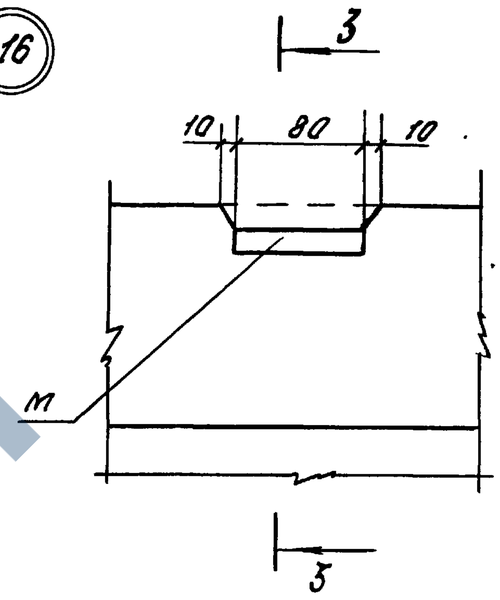

3–3

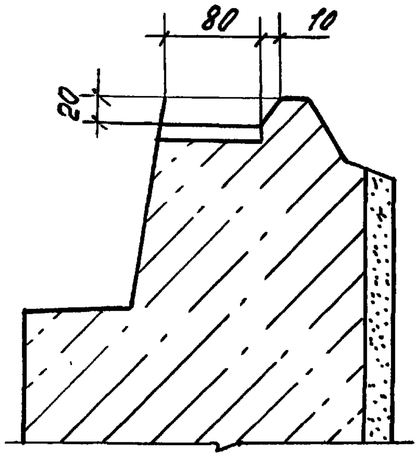

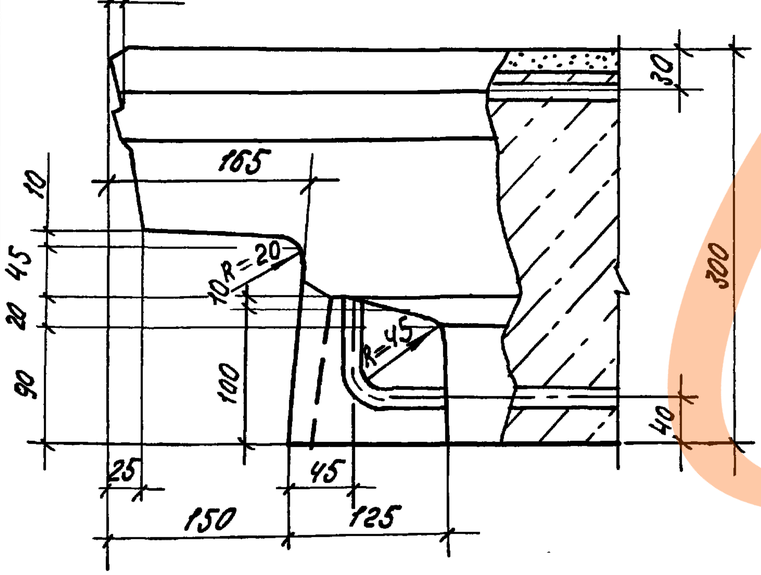

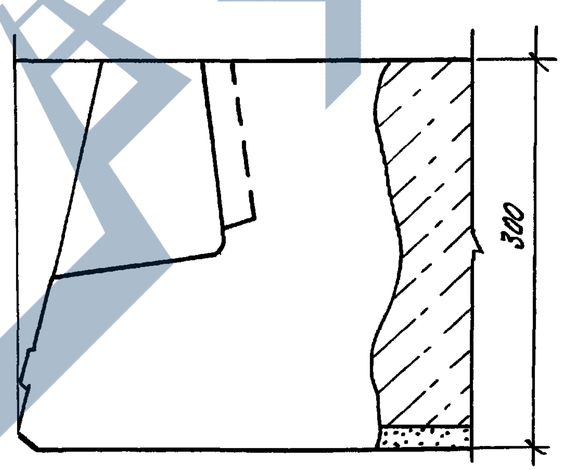

Привязан

Инв.№

Инв.№ подл. | Подпись и дата | Взам.инв.№

1.100.1-7.1—2 00.00.00.Д1

Лист 5

Копир. Формат А3

https://zavodjbi.com/

17

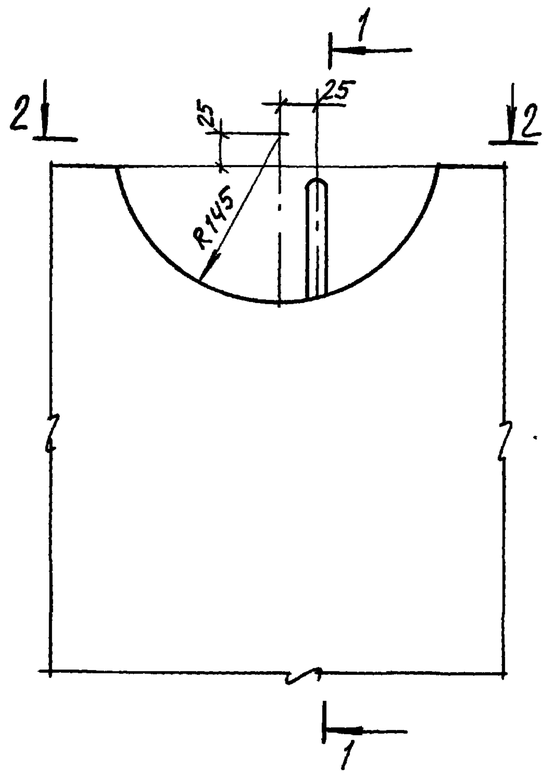

1-1

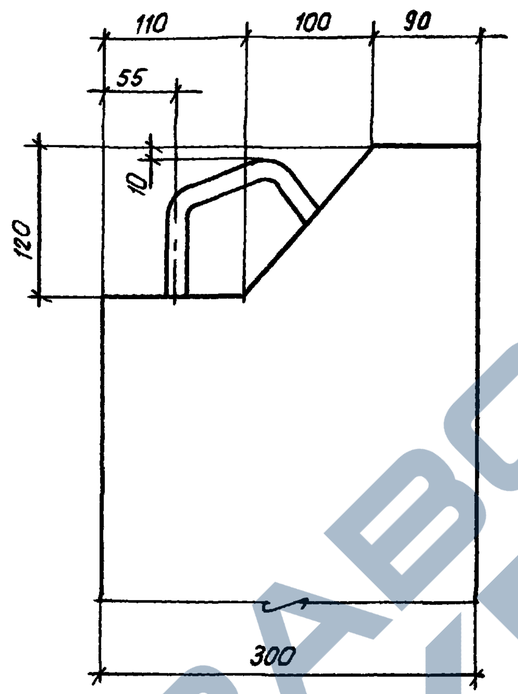

2-2

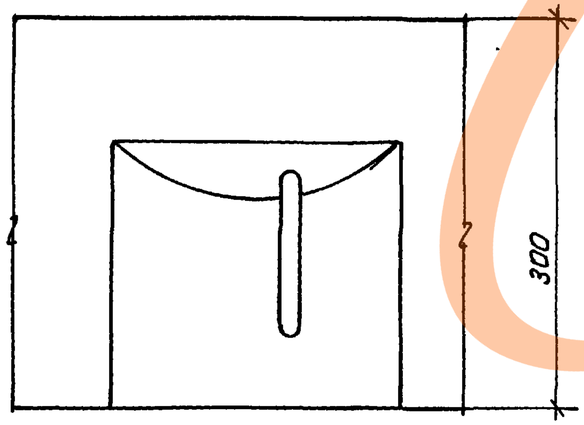

ЗАВОДА ЖБИ

Привязан

Инв. №

1.100.1-7.1-2 00.00.00 Д1

Лист 6

Копировал: Пеарская

Формат А3

Инв. № подл. | Подпись и дата | Взам. инв. №

https://zavodjbi.com/

https://zavodjbi.com/

I

II

III

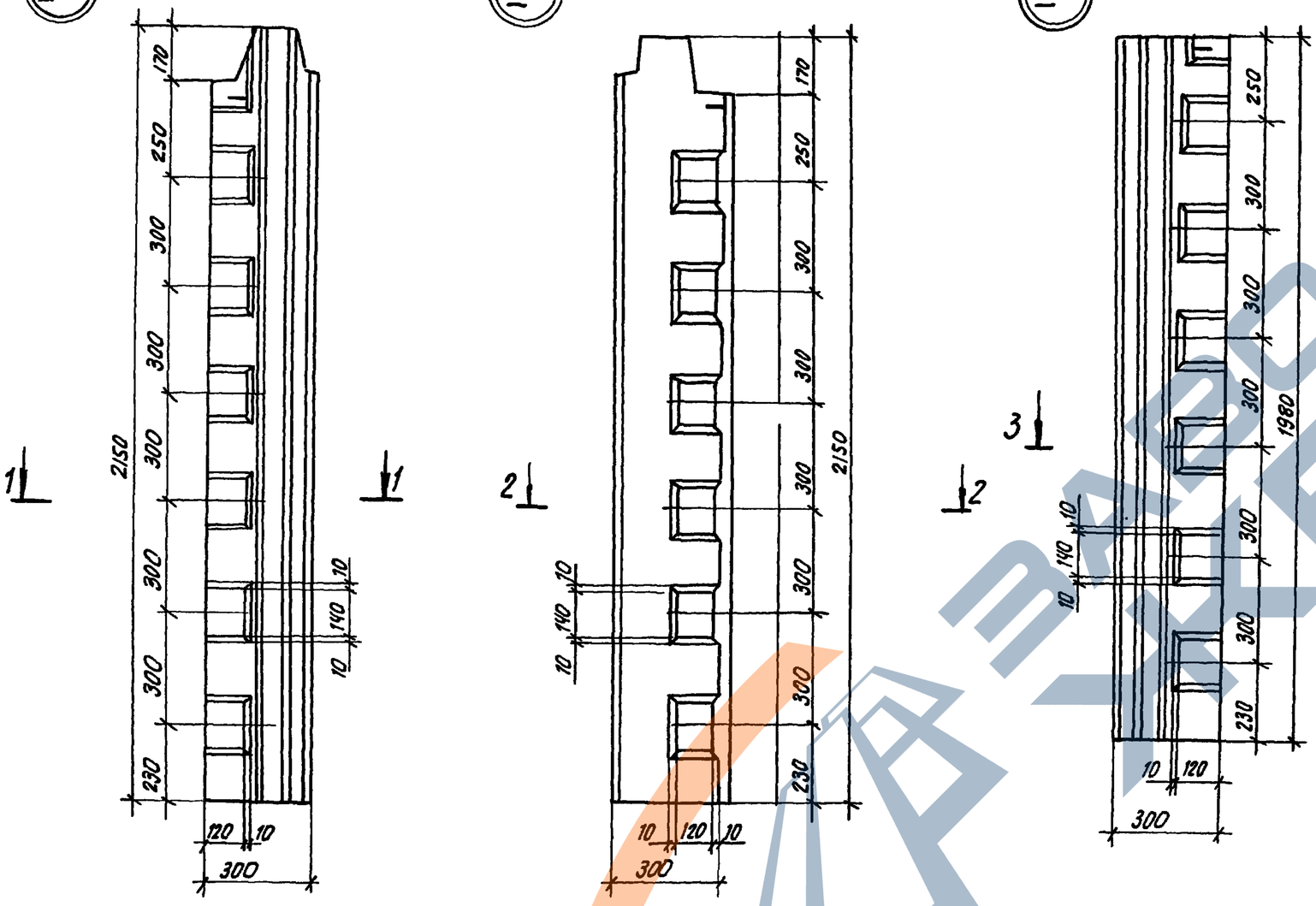

1-1

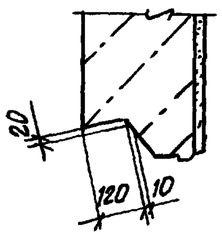

2-2

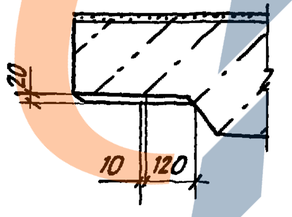

3-3

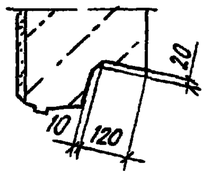

Взам. инв. №

Подпись и дата

Инв. № подл.

привязан:

Инв. №

1.100.1-7.1-2 00.00.00 Д1

Лист 7

Копировал: Тесерук

Формат А3

https://zavodjbi.com/

https://zavodjbi.com/

1а

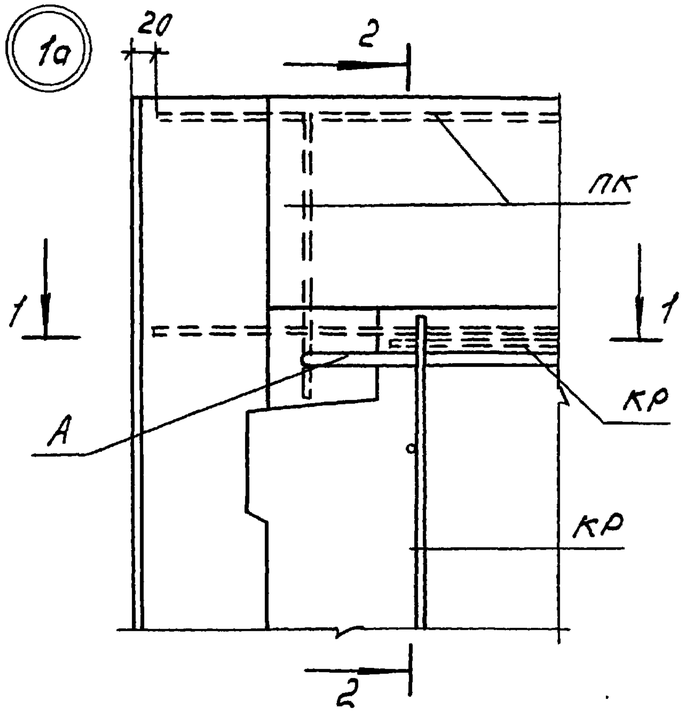

1–1

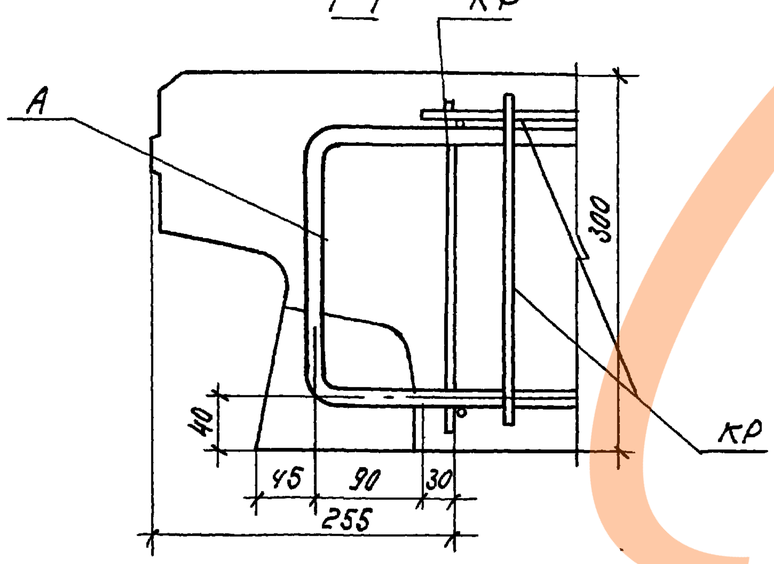

2–2

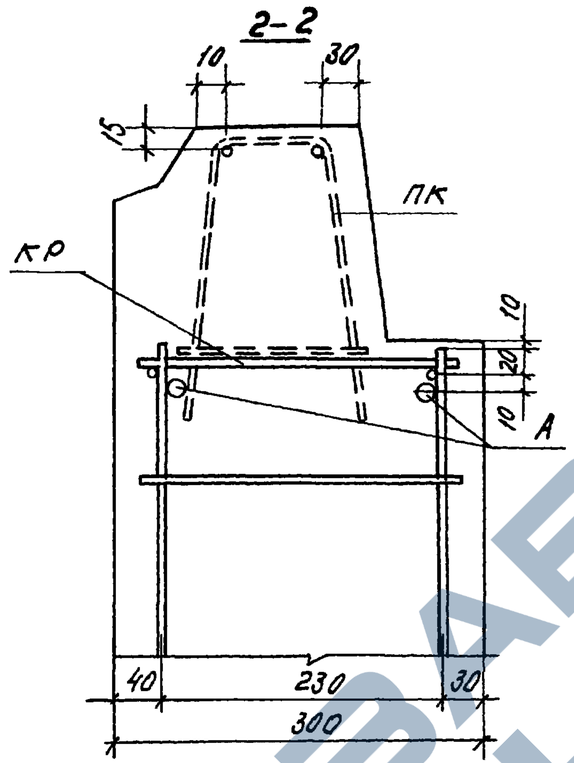

4–4

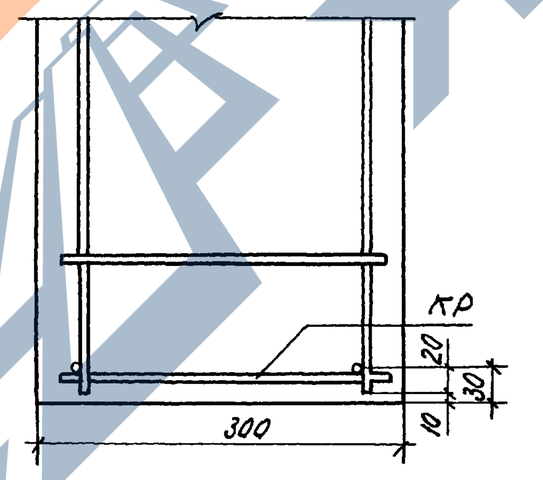

2а

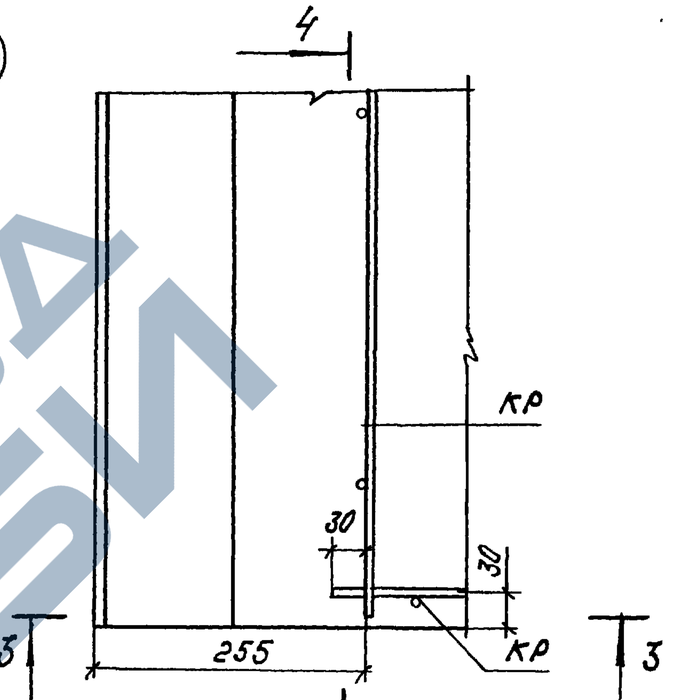

3–3

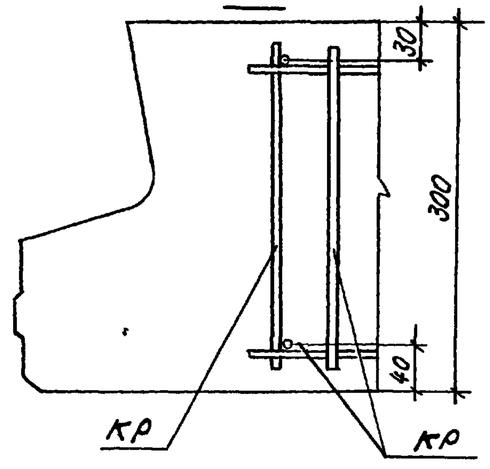

Инв.№ подл. | Подпись и дата | Взам.инв.№

Привязан				1.100.1-7.1-2	00.00.00Д2
	Нач. АПМ	Печерин		12.89	Узлы армирования
	Гл. конст.	Радошкевич			Стадия: Р; Лист: 1; Листов: 3
	Рук. гр.	Стабредова			СибЗНИИЭП г. Новосибирск
	Провер.	Булгакова			
Инв.№	Разраб.	Моисеева			

Копир. Морозова

Формат А3

https://zavodjbi.com/

https://zavodjbi.com/

3а

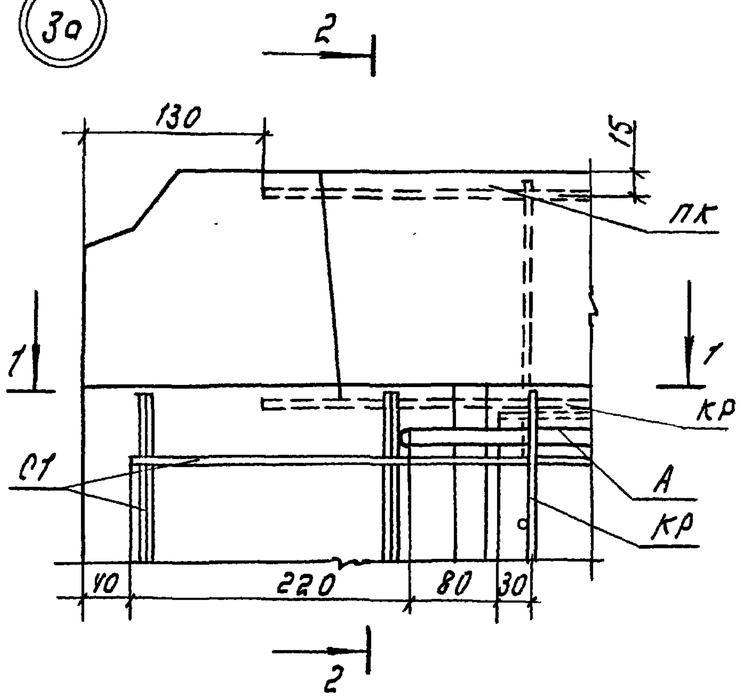

2—2

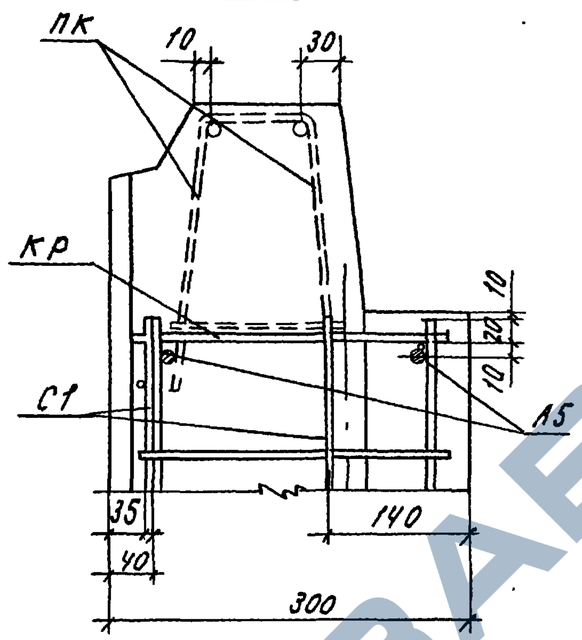

4а

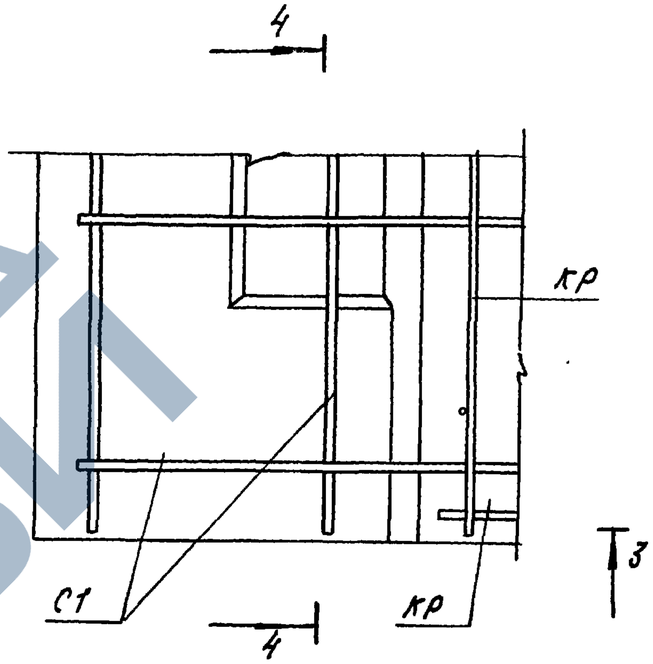

1—1

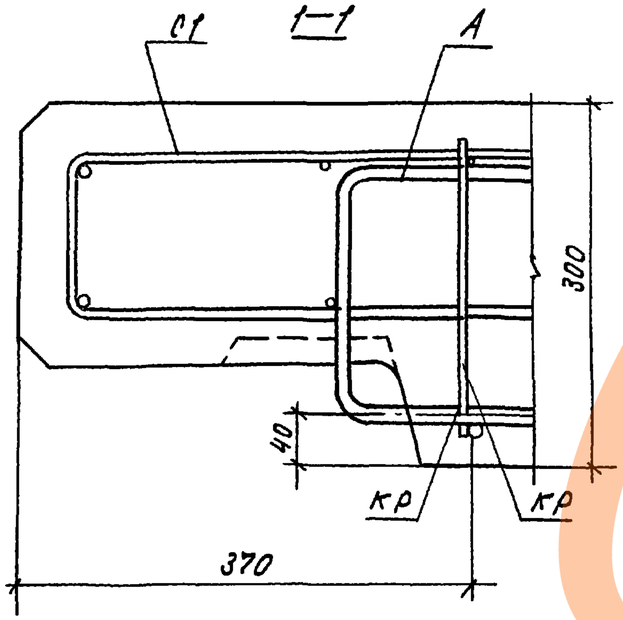

4—4

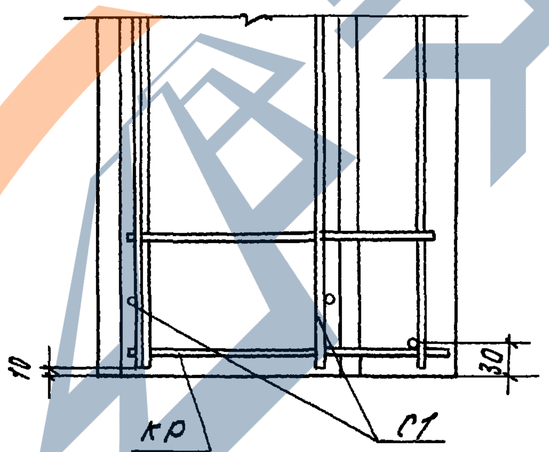

3—3

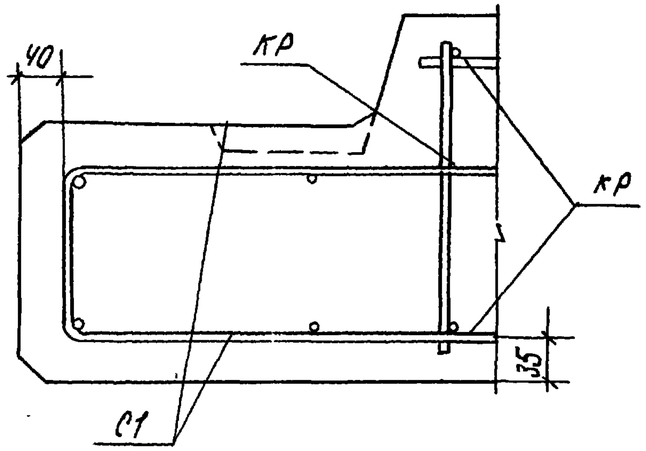

Привязан

Инв. №

1.100.1-7.1-2	00.00.00 Д2	Лист 2

Копир. Морозова.

Формат А

Инв. № подл. | Подпись и дата | Взам. инв. №

https://zavodjbi.com/

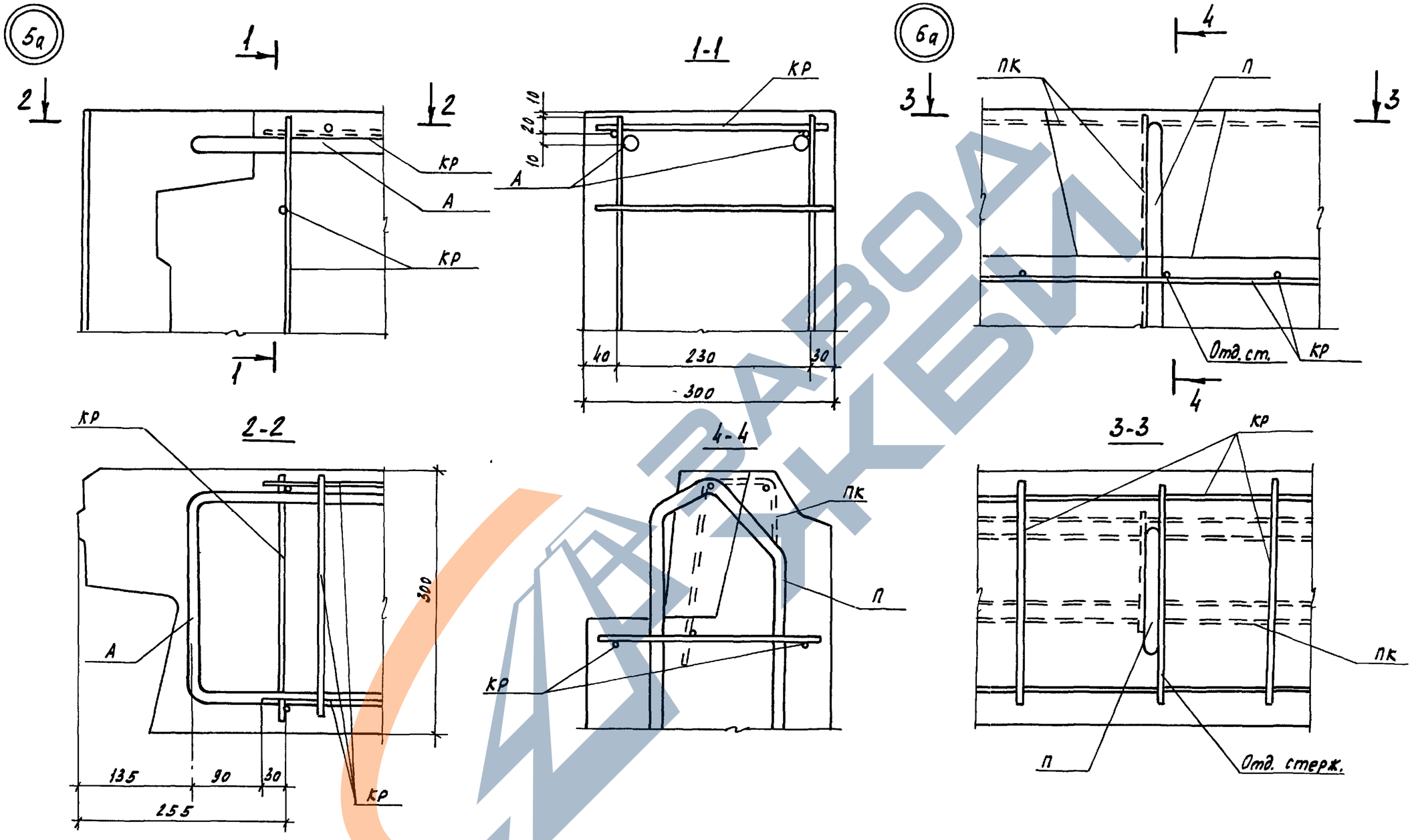

ЗАВОД ЖБИ

Инв.№ подл.	Подпись и дата	Взам. инв.№

Привязан

Инв. №

1.100.1-7.1-2	00.00.00Д2	Лист 3

Копировал Кириенко

Формат А3

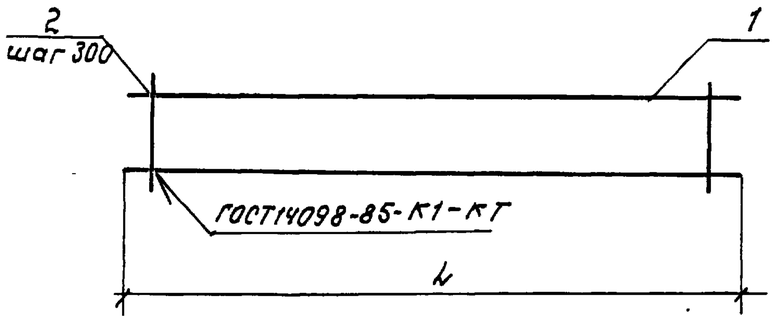

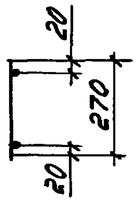

Формат	Зона	Поз.	Обозначение	Наименование	Кол.	Приме-чание.
				1.100.1-7.1-2 00.00.01		КР1
				Детали		
Б4		1		ф6А III ГОСТ5781-82* ℓ=1960	2	0.44 кг
Б4		2		ф 4Вр I ГОСТ6727-80*; ℓ=270	7	0.025кг.
				1.100.1-7.1-2 00.00.01-01		КР2
				Детали		
Б.4		1		ф6А III ГОСТ 5781-82* ℓ=800	2	0.18 кг
Б.4		2		ф 4 Вр I ГОСТ6727-80*; ℓ=270	3	0.025кг.
				1.100.1-7.1-2 00.00.01-02		КР3
				Детали		
Б4		1		ф6А III ГОСТ5781-82* ℓ=2540	2	0.56 кг
Б4		2		ф 4Вр I ГОСТ6727-80*; ℓ=270	9	0.025кг.
				1.100.1-7.1-2 00.00.01-03		КР4
				Детали		
Б.4		1		ф6А III ГОСТ5781-82*; ℓ=4040	2	0.90 кг.
Б.4		2		ф 4Вр I ГОСТ6727-80*; ℓ=270	14	0.025 кг.
				1.100.1-7.1-2 00.00.01-04		КР5
				Детали		
Б.4.		1		ф6А III ГОСТ5781-82*; ℓ=1450	2	0.32 кг.
Б.4		2		ф4Вр I ГОСТ6727-80*; ℓ=270	5	0.025кг.
				1.100.1-7.1-2 00.00.01-05		КР6
				Детали		
Б.4		1		ф6А III ГОСТ5781-82*; ℓ=2300	2	0.51кг.
Б4		2		ф 4Вр I ГОСТ6727-80*; ℓ=270	8	0.025кг.

Обозначение	Марка	L	Масса, кг.
1.100.1-7.1-2 00.00.01	КР1	1960	1.06
01	КР2	800	0.44
02	КР3	2540	1.35
03	КР4	4040	2.15
04	КР5	1450	0.77
05	КР6	2300	1.22

Инв.№ подл. | Подпись и дата | Взам. инв.№

Привязан

Инв.№

Нач. АПМ	Лечерин		12.89
Гл. конст.	Радошкевич		
Рук. гр.	Стоберёдова		
Провер.	Булгакова		
Разраб.	Кнауб		

1.100.1-7.1-2 00.00.01

Каркас плоский КР1...КР6

Стадия	Лист	Листов
Р		1

СибЗНИИЭП г. Новосибирск

Рис. 1

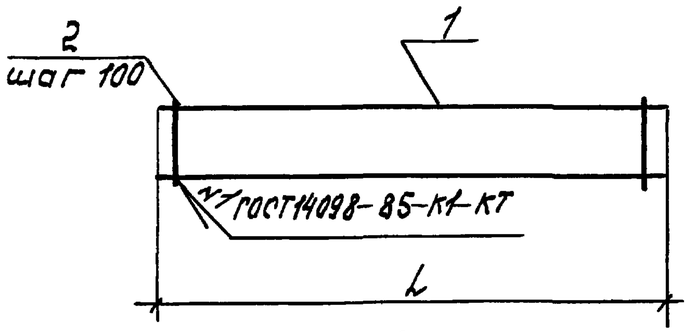

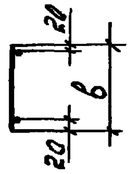

Рис. 2

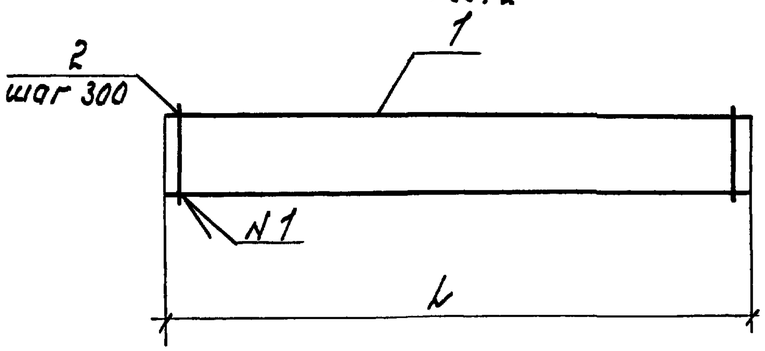

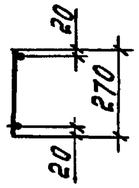

Формат	Зона	Поз.	Обозначение	Наименование	Кол.	Приме-чание
				1.100.1-7.1-2 00.00.02		КР7
				Детали.		
Б.Ч.		1		ф6 А III ГОСТ5781-82*; ℓ=1600	2	0.36 кг.
Б.Ч.		2		ф4 Вр I ГОСТ6727-80*; ℓ=540	16	0.05 кг.
				1.100.1-7.1-2 00.00.02-01		КР8
				Детали.		
Б.Ч		1		ф6 А III ГОСТ5781-82*; ℓ=1600	2	0.36 кг
Б.Ч		2		ф4 Вр I ГОСТ6727-80*; ℓ=1500	16	0.014 кг.
				1.100.1-7, 1-2 00.00.02-02		КР9
				Детали.		
Б.Ч.		1		ф6 А III ГОСТ5781-82*; ℓ=3200	2	0.71 кг
Б.Ч.		2		ф4 Вр I ГОСТ6727-80* ℓ=270	11	0.025 кг.
				1.100.1-7.1-2 00.00.02-03		КР10
				Детали.		
Б.Ч.		1		ф6 А III ГОСТ5781-82* ℓ=1020	2	0.23 кг.
Б.Ч.		2		ф4 Вр I ГОСТ6727-80*; ℓ=270	4	0.025 кг.

Обозначение	Марка	Рис.	L	B	Масса, кг.
1.100.1-7.1-2 00.00.02	КР7	1	1600	540	1.52
-01	КР8	1	1600	150	0.94
-02	КР9	2	3200		1.70
-03	КР10	2	1020		0.56

Привязан

Инв. №

Инв. № подл. | Подпись и дата | Взам. инв. №

Нач. АПМ	Печерин		12.89
Гл. констр	Радашкевич		
Рук. гр.	Столбредова		
Провер.	Булгакова		
Разраб.	Моисеева		

1.100.1-7.1-2 00.00.02

Каркас плоский КР7... КР10

Стадия	Лист	Листов
Р		1

СибЗНИИЭП г. Новосибирск

Копир. Морозова. Формат А3

Развертка

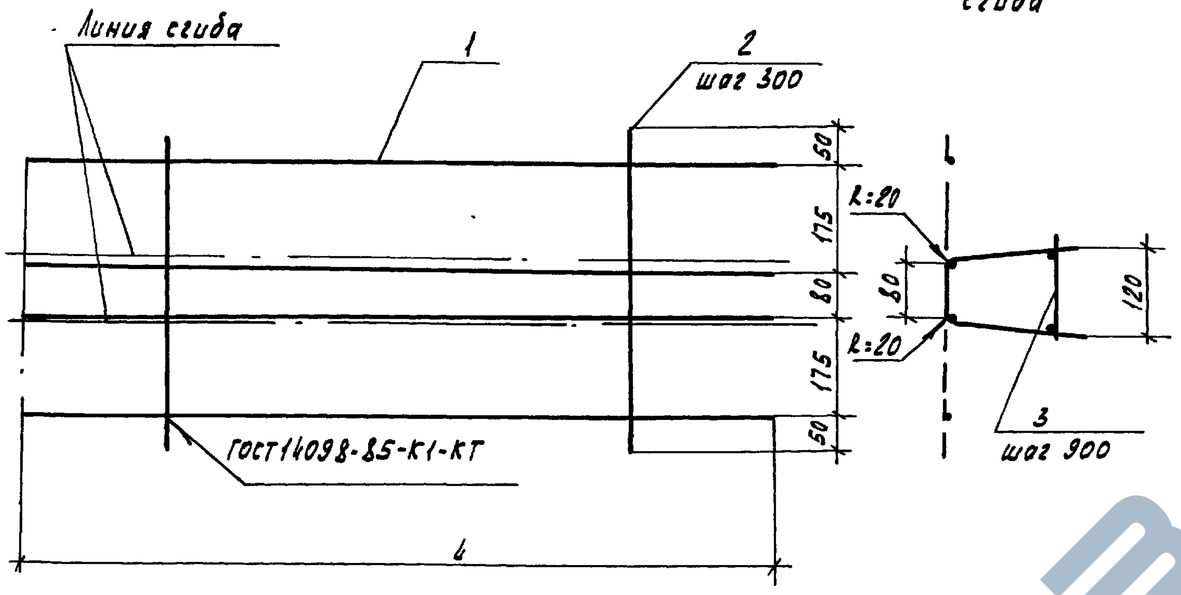

Схема сгиба

Фор-мат	Зона	Поз.	Обозначение	Наименование	Кол.	Приме-чание
				1.100.1-7.1-2 00.00.03		ПК1
				Детали		
БЧ		1		ф4Вр-I ГОСТ 6727-80*, ℓ=2950	4	0.27кг
БЧ		2		ф4Вр-I ГОСТ 6727-80* ℓ=530	10	0.05кг
БЧ		3		ф4Вр-I ГОСТ 6727-80*, ℓ=130	4	0.01кг
				1.100.1-7.1-2 00.00.03-01		ПК2
				Детали		
БЧ		1		ф4Вр-I ГОСТ 6727-80* ℓ=4450	4	0.40кг
БЧ		2		ф4Вр-I ГОСТ 6727-80* ℓ=530	15	0.05кг
БЧ		3		ф4Вр-I ГОСТ 6727-80* ℓ=130	6	0.01кг
				1.100.1-7.1-2 00.00.03-02		ПК3
				Детали		
БЧ		1		ф4Вр-I ГОСТ 6727-80*, ℓ=3720	4	0.34кг
БЧ		2		ф4Вр-I ГОСТ 6727-80*, ℓ=530	13	0.05кг
БЧ		3		ф4Вр-I ГОСТ 6727-80*, ℓ=130	3	0.01кг
				1.100.1-7.1-2 00.00.03-03		ПК4
				Детали		
БЧ		1		ф4Вр-I ГОСТ 6727-80* ℓ=1700	4	0.15кг
БЧ		2		ф4Вр-I ГОСТ 6727-80* ℓ=530	5	0.05кг
БЧ		3		ф4Вр-I ГОСТ 6727-80* ℓ=130	3	0.01кг

Обозначение	Марка	ℓ	Масса, кг
1.100.1-7.1-2 00.00.03	ПК1	2950	1.62
-01	ПК2	4450	2.41
-02	ПК3	3720	2.04
-03	ПК4	1700	0.93

Взам. инв.№ | Подпись и дата | Инв.№ подл.

Привязан

Инв.№

Нач.АПМ	Печерин	12.89
Гл.конст.	Радашкевич	
Рук.гр.	Ставредова	
Провер.	Булгакова	
Разраб.	Кнауб	

1.100.1-7.1-2 00.00.03

Каркас ПК1...ПК4

Стадия	Лист	Листов
Р		1

СибЗНИИЭП
г. Новосибирск

Копировал Кириенко

Формат А3

Развёртка

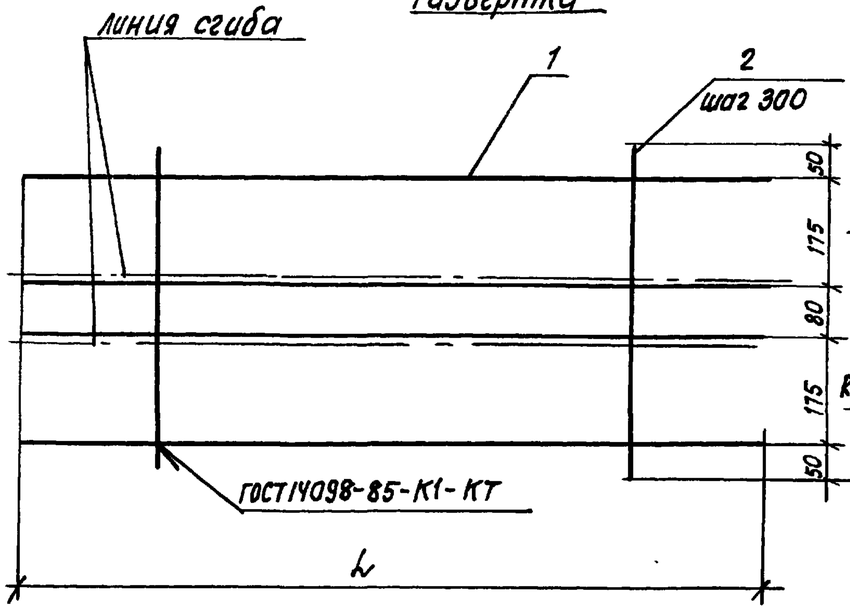

Схема сгиба

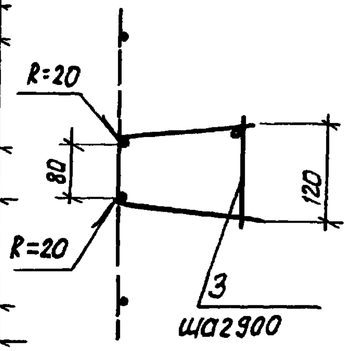

Формат	Зона	Поз.	Обозначение	Наименование	Кол.	Примечание
				1.100.1-7.1-2 00.00.04		ПК5
				Детали		
Б.Ч		1		ф4 Вр I ГОСТ 6727-80* ℓ=1200	4	0.11 кг
Б.Ч		2		ф4 Вр I ГОСТ 6727-80* ℓ=530	4	0.05 кг
Б.Ч		3		ф4 Вр I ГОСТ 6727-80* ℓ=130	2	0.01 кг
				1.100.1-7.1-2 00.00.04-01		ПК6
				Детали		
Б.Ч		1		ф4 Вр I ГОСТ 6727-80* ℓ=2700	4	0.25 кг
Б.Ч		2		ф4 Вр I ГОСТ 6727-80* ℓ=530	9	0.05 кг
Б.Ч		3		ф4 Вр I ГОСТ 6727-80* ℓ=130	4	0.01 кг

Обозначение	Марка	L	Масса, кг
1.100.1-7.1-2 00.00.04	ПК5	1200	0.66
-01	ПК6	2700	1.49

Привязан:

Инв. №

Нач. АПМ.	Печерин		12.89
Гл. констр.	Радашкевич		
Рук. гр.	Стабредова		
Провер.	Булгакова		
Разраб.	Моисеева		

1.100.1-7.1-2 00.00.04

Каркас ПК5, ПК6.

Стадия	Лист	Листов
Р		1

СибЗНИИЭП
г. Новосибирск

Инв. № подл. | Подпись и дата | Взам. инв. №

Копировал Потапкин

Формат А3

Рис.1
Развертка

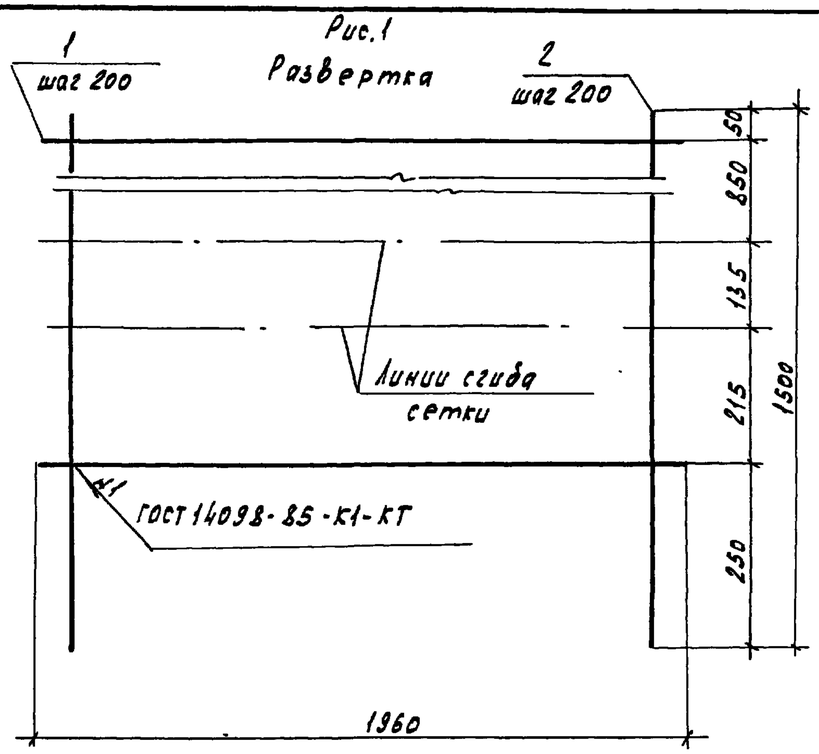

Схема сгиба

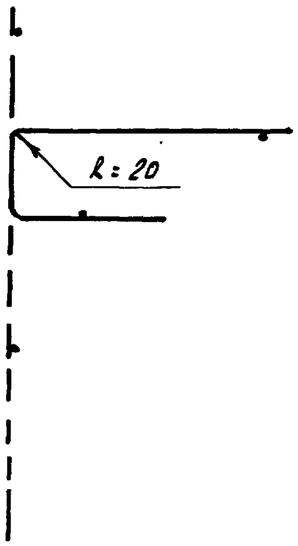

Формат	Зона	Поз.	Обозначение	Наименование	Кол.	Примечание
				1.100.1-7.1-2 00.00.05		С1
				Детали		
БЧ		1		ф4Вр-I ГОСТ 6727-80*, ℓ=1950	7	0.18 кг
БЧ		2		ф4Вр-I ГОСТ 6727-80*, ℓ=1500	10	0.14 кг
				1.100.1-7.1-2 00.00.05-01		С2
				Детали		
БЧ		1		ф5Вр-I ГОСТ 6727-80* ℓ=2960	4	0.42 кг
БЧ		2		ф5Вр-I ГОСТ 6727-80* ℓ=600	15	0.085 кг

Рис.2
Развертка

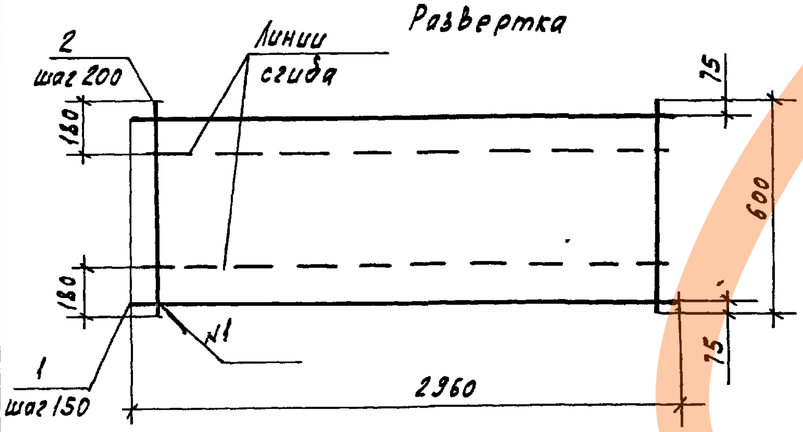

Схема сгиба

Обозначение	Марка	Рис.	Масса, кг
1.100.1-7.1-2 00.00.05	С1	1	2.66
-01	С2	2	2.96

Привязан

Инв.№

Нач.АПМ I	Печерин		12.89
Гл.конст.	Радашкевич		
Рук.гр.	Стафеедова		
Провер.	Булгакова		
Разраб.	Кнауб		

1.100.1-7.1-2 00.00.05

Сетка С1,С2

Стадия	Лист	Листов
Р		1

СибЗНИИЭП
г. Новосибирск

Копировал Кириенко

Формат А3

Инв.№ подл. | Подпись и дата | Взам. инв.№

https://zavodjbi.com/

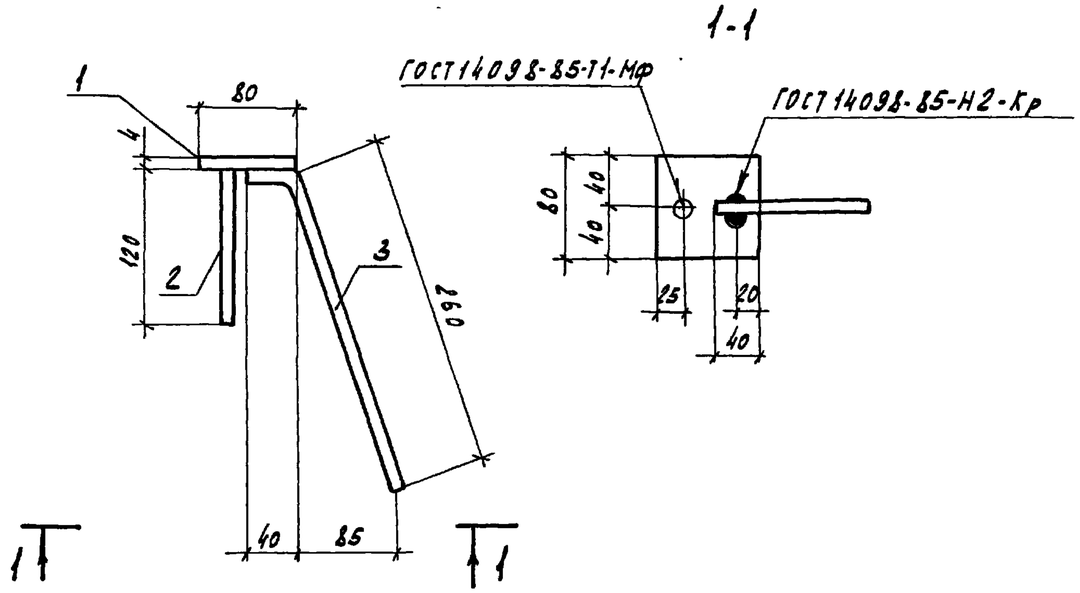

Формат	Зона	Поз.	Обозначение	Наименование	Кол.	Примечание
				Детали		Масса ед. кг
				ГОСТ 19903-74*		
Б4		1		-4х80; L=80	1	0.20
				ГОСТ 5781-82* А-II-12		
Б4		2		L=120	1	0.11
Б4		3		L=300	1	0.27

Масса изделия 0.58 кг

Привязан

Инв.№

Взам. инв.№ | Подпись и дата | Инв.№ подл.

Нач. АПМ1	Печерин		12.89
Гл. констр.	Радашкевич		
Рук. гр.	Стафредова		
Провер.	Булгакова		
Разраб.	Моисеева		

1.100.1-7.1-2 00.00.06

Изделие закладное М1

Стадия	Лист	Листов
Р		1

СибЗНИИЭП г. Новосибирск

Формат А4

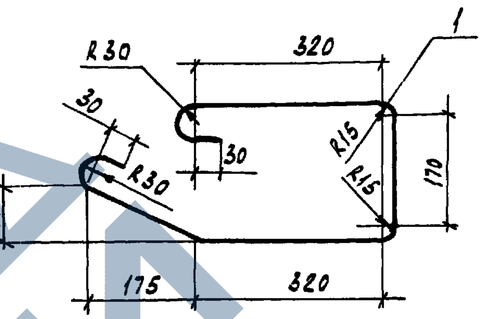

Формат	Зона	Поз.	Обозначение	Наименование	Кол.	Примечание
				Детали		
А4		1		ф12 А-I ГОСТ 5781-82*, l=1285	1	1.15кг

Привязан

Инв.№

Взам. инв.№ | Подпись и дата | Инв.№ подл.

Нач. АПМ1	Печерин		12.89
Гл. конст.	Радашкевич		
Рук. гр.	Стафредова		
Провер.	Булгакова		
Разраб.	Степанова		

1.100.1-7.1-2 00.00.07

Анкер А1

Стадия	Лист	Листов
Р		1

СибЗНИИЭП г. Новосибирск

Копировал Кириенко

https://zavodjbi.com/

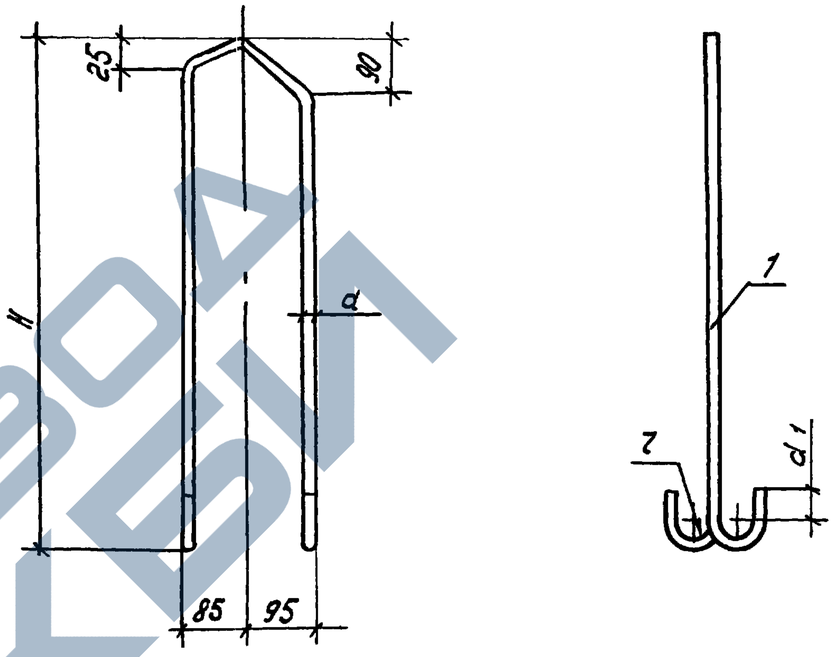

Обозначение	Марка	Размеры, мм				Масса, кг.
		d	r	d1	H	
1.100.1-7.1-2 00.00.08	П1	16	30	50	650	2.58
-01	П2	14	30	50	590	1.83
-02	П3	10	20	30	470	0.73

Привязан

Инв.№

Нач. АПМ	Печерин		12.89
Гл. конст.	Радашкевич		
Рук. гр.	Стабредова		
Провер.	Булгакова		
Разраб.	Степанова		

1.100.1-7.1-2 00.00.08 СБ

Петли монтажные П1... П3

Сборочный чертеж.

Стадия	Лист	Листов
Р		1

СибЗНИИЭП г. Новосибирск

Копия Морозова

Формат А

Инв.№ подл. | Подпись и дата | Взам. инв.№

Формат	Зона	Поз.	Обозначение	Наименование	Кол. на исполн.									Примечание
					–	01	02							
				Документация										
А4			1.100.1-7.1-2 00.00.08 СБ	Сборочный чертеж										
				Детали.										
				ГОСТ 5781-82*										
А4	1			Ф16АсII, L = 1630	1									2.58 кг.
А4	1			Ф14АсII, L = 1510		1								1.83 кг.
А4	1			Ф10АсII, L = 1190			1							0.73 кг.

Привязан

Инв.№

Нач. АПМ	Печерин		12.89
Гл. конст.	Радашкевич		
Рук. гр.	Стабредова		
Провер.	Булгакова		
Разраб.	Степанова		

1.100.1-7.1-2 00.00.08

Петли монтажные П1...П3

Стадия	Лист	Листов
Р		1

СибЗНИИЭП г. Новосибирск

ЗАВОД КБИ

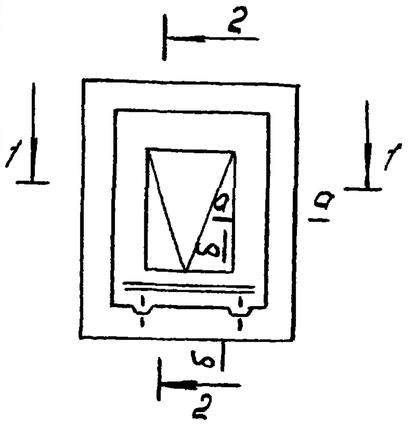

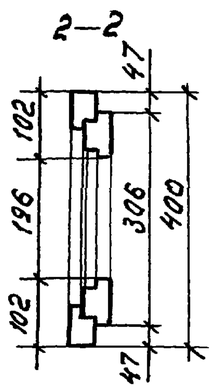

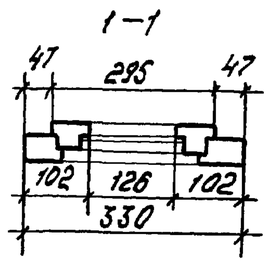

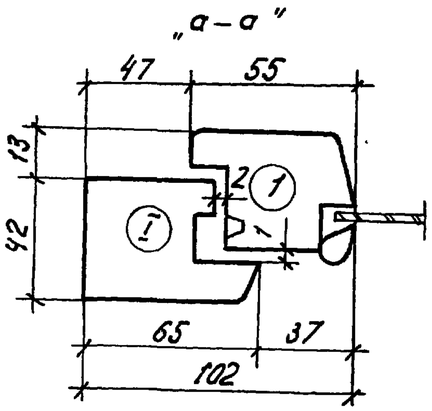

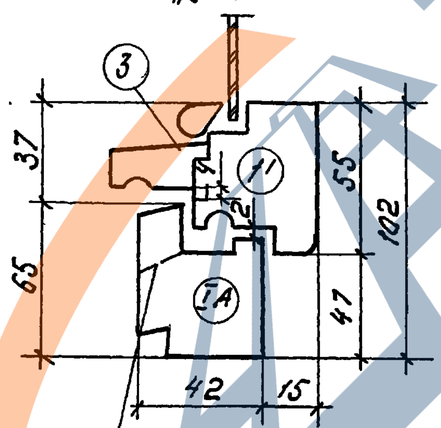

Прорезь для отвода дождевых вод шириной – 16 мм уклон 1:4

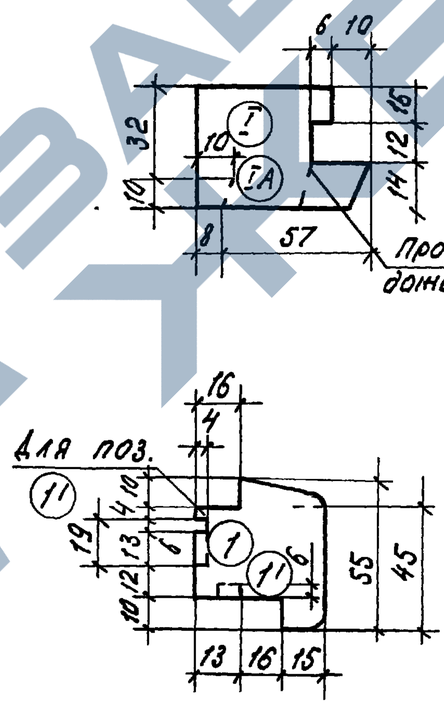

Прорез для отвода дождевых вод для поз. 1

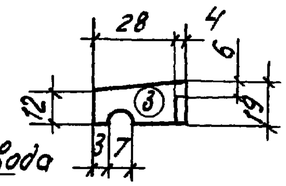

Установка ограничителя

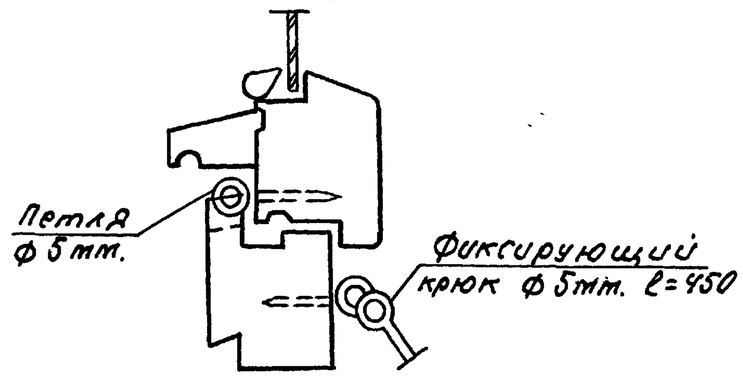

Формат	Зона	Поз.	Обозначение	Наименование	кол.	Примечание.
				Материалы.		
Б.Ч.				Древесина коробки ГОСТ24454-80Е		0.0033 м³
Б.Ч				Древесина переплета ГОСТ24454-80Е		0.0024 м³
Б.Ч.				Петли ПВШ 85 ГОСТ 5088-78*	2шт.	
Б.Ч				Угольники УП75	4шт.	
Б.Ч.				Завертка 38 ГОСТ5091-78*	2шт.	
Б.Ч				Петля	4шт.	
Б.Ч				Фиксир. крюк-	2шт.	

Для устройства продухов в техническом подполье окна оборудуются сетками с ячейками 10х10 и ограничителями, исключающими полное закрывание окон.

Привязан				1.100.1-7.1-2	12.00.00
	Нач. АПМ	Печерин	12.89	Продух оконный ОП1	Стадия: Р; Лист: ; Листов: 1
	Гл. конст	Радашкевич			СибЗНИИЭП г. Новосибирск
	Рук. гр.	Стабредова			
	Провер.	Стабредова			
Инв. №	Разраб.	Булгакова			

Копир Морозова. Формат А3

Инв. № подл. | Подпись и дата | Взам. инв. №

Марка элемента	Изделия арматурные																Изделия закладные							Общий расход., кг.
	Арматура класса.															Всего	Арматура класса			Прокат марки			Всего	
	ВР I				А I			Ас-II					А-III				А-II			Вст 3 пс 6				
	ГОСТ6727-80*				ГОСТ5781-82*			ГОСТ5781-82*					ГОСТ5781-82*				ГОСТ5781-82*			ГОСТ19903-74*				
	ф4	ф5		Итого	ф12		Итого	ф10		ф14	ф16	Итого	ф6		Итого		ф12		Итого	-4		Итого		
1НЦ30.22.30-150л	2.85	0.72		3.57	2.30		2.30			3.66		3.66	5.76		5.76	15.29								15.29
1НЦ30.20.30-150л	1.23	0.72		1.95	2.30		2.30			3.66		3.66	5.76		5.76	13.67								13.67
1НЦ45.22.30-150л	4.24	1.14		5.38	2.30		2.30				5.16	5.16	9.28		9.28	22.12								22.12
1НЦ45.20.30-150л	1.83	1.14		2.97	2.30		2.30				5.16	5.16	9.28		9.28	19.71								19.71
1НЦ45.22.30-150л-1	5.42	0.84		6.26	2.30		2.30				5.16	5.16	11.36		11.36	25.08								25.08
1НЦ28.22.30-150л	2.66	0.64		3.30	2.30		2.30			3.66		3.66	5.56		5.56	14.82								14.82
1НЦ38.22.30-150л	3.55	0.94		4.49	2.30		2.30			3.66		3.66	7.24		7.24	17.69								17.69
1НЦ30.10.45-150л	0.91	2.96		3.87				1.46				1.46	4.08		4.08	9.41								9.41
1НЦ32.22.30-150л	8.17	0.72		8.89	2.30		2.30			3.66		3.66	5.76		5.76	20.61	0.76		0.76	0.40		0.40	1.16	21.77
1НЦ47.22.30-150л	9.56	1.14		10.70	2.30		2.30				5.16	5.16	8.88		8.88	27.04	0.76		0.76	0.40		0.40	1.16	28.20
1НЦ15.22.30-150л	6.55	0.22		6.77	2.30		2.30	1.46				1.46	2.48		2.48	13.01								13.01

Взам. инв. №

Подпись и дата

Инв. № подл.

Привязан

Инв. №

Нач. АПМ1	Печерин		12.89
Гл. конст.	Радашкевич		
Рук. гр.	Стабредова		
Провер.	Стабредова		
Разраб.	Булгакова		

1.100.1-7.1-2 00.00.00.РС

Ведомость расхода стали

Стадия	Лист	Листов
Р		1

СибЗНИИЭП г. Новосибирск

Копия Морозова

Формат А3