https://zavodjbi.com/

ТИПОВЫЕ СТРОИТЕЛЬНЫЕ КОНСТРУКЦИИ, ИЗДЕЛИЯ И УЗЛЫ

СЕРИЯ 1.100.1-7

ИНДУСТРИАЛЬНЫЕ ИЗДЕЛИЯ КРУПНОПАНЕЛЬНЫХ 5-9 ЭТАЖНЫХ ЗДАНИЙ С ВЫСОТОЙ ЭТАЖА 2,8м И СО СТРОИТЕЛЬНЫМ МОДУЛЕМ 1М НА ОСНОВЕ ЖИЛЫХ ДОМОВ СЕРИИ 97

ВЫПУСК 3-2

ПАНЕЛИ ОПОРНЫЕ И ПАРАПЕТНЫЕ ОДНОСЛОЙНЫЕ ЛЕГКОБЕТОННЫЕ ДЛЯ ТРЕХСЛОЙНЫХ НАРУЖНЫХ СТЕН ТОЛЩИНОЙ 350 мм (ХОЛОДНЫЙ ЧЕРДАК)

РАБОЧИЕ ЧЕРТЕЖИ

https://zavodjbi.com/

ТИПОВЫЕ СТРОИТЕЛЬНЫЕ КОНСТРУКЦИИ, ИЗДЕЛИЯ И УЗЛЫ

СЕРИЯ 1.100.1-7

ИНДУСТРИАЛЬНЫЕ ИЗДЕЛИЯ КРУПНОПАНЕЛЬНЫХ 5-9 ЭТАЖНЫХ ЗДАНИЙ С ВЫСОТОЙ ЭТАЖА 2,8м И СО СТРОИТЕЛЬНЫМ МОДУЛЕМ 15М НА ОСНОВЕ ЖИЛЫХ ДОМОВ СЕРИИ 97

ВЫПУСК 3-2

ПАНЕЛИ ОПОРНЫЕ И ПАРАПЕТНЫЕ ОДНОСЛОЙНЫЕ ЛЕГКОБЕТОННЫЕ ДЛЯ ТРЕХСЛОЙНЫХ НАРУЖНЫХ СТЕН ТОЛЩИНОЙ 350 мм (ХОЛОДНЫЙ ЧЕРДАК)

РАБОЧИЕ ЧЕРТЕЖИ

РАЗРАБОТАНЫ
СибЗНИИЭП
ГЛАВНЫЙ ИНЖЕНЕР — Г.Ф. ТРУТНЕВ
НАЧАЛЬНИК АПМ-1 — М.К. ПЕЧЕРИН
ГЛАВНЫЙ ИНЖЕНЕР ПРОЕКТА — И.Б. РАДАШКЕВИЧ

УТВЕРЖДЕНЫ И ВВЕДЕНЫ В ДЕЙСТВИЕ
С 1 ИЮНЯ 1990 г.
ГОСКОМАРХИТЕКТУРЫ
ПРИКАЗ ОТ 22.05.90 №89

https://zavodjbi.com/

https://zavodjbi.com/

Обозначение	Наименование	Стр.
1.100.1-7.3-2 00.00.00	Содержание	3
00.00.00ТО	Техническое описание	4...6
00.00.00НИ	Номенклатура изделий	7...10
01.00.00	Панель опорная 1НЧ12.22.25-50л	11
01.01.00	Каркас пространственный КП12.22.25	12
02.00.00	Панель опорная 1НЧ27.22.25-50л	13
02.01.00	Каркас пространственный КП27.22.25	14
03.00.00	Панель опорная 1НЧ30.22.85-50л	15
03.01.00	Каркас пространственный КП30.22.25	16
04.00.00	Панель опорная 1НЧ30.22.25-50л-1	17
04.01.00	Каркас пространственный КП30.22.25-1	18
05.00.00	Панель опорная 1НЧ 45.22.25-50л	19
05.01.00	Каркас пространственный КП45.22.25	20
06.00.00	Панель опорная 1НЧ 45.22.25-50л-1	21
06.01.00	Каркас пространственный КП 45.22.25-1	22
07.00.00	Панель опорная 1НЧ 45.22.25-50л-2	23
07.01.00	Каркас пространственный КП45.22.25-2	24
08.00.00	Панель опорная 3НЧ30.22.35-50л	25
08.01.00	Каркас пространственный КП30.22.35	26
09.00.00	Панель парапетная 1НЧ 48.27.26-50л	27
09.01.00	Каркас пространственный КП 48.27.26	28
10.00.00	Панель парапетная 1НЧ 48.26.26-50л	29
10.01.00	Каркас пространственный КП 48.26.26	30
11.00.00	Панель парапетная 1НЧ 63.27.26-50л	31
11.01.00	Каркас пространственный КП63.27.26	32
12.00.00	Панель парапетная 1НЧ 63.26.26-50л	33
12.01.00	Каркас пространственный КП 63.26.26	34
13.00.00	Панель парапетная 1НЧ 15.27.26-50л	35
	1НЧ 15.27.26-50л-1	

Обозначение	Наименование	Стр.
1.100.1-7.3-2 13.01.00	Каркас пространственный КП15.27.26	36
	КП15.27.26-1	
14.00.00	Панель парапетная 1НЧ15.26.26-50л	37
	1НЧ15.26.26-50л-1	
14.01.00	Каркас пространственный КП15.26.26	38
	КП 15.26.26-1...	
15.00.00	Панель парапетная 1НЧ30.27.26-50л	39
15.01.00	Каркас пространственный КП30.27.26	40
16.00.00	Панель парапетная 1НЧ45.26.26-50л	41
16.01.00	Каркас пространственный КП45.26.26	42
17.00.00	Панель парапетная 1НЧ38.26.26-50л	43
17.01.00	Каркас пространственный КП38.26 26	44
00.00.00Д1	Узлы опалубочные	45...53
00.00.00Д2	Узлы армирования	54...59
00.00.01	Каркасы плоские КР1÷КР5,КР14	60
00.00.02	Каркас плоский КР6÷КР8	61
00.00.03	Каркас плоский КР9÷КР13	62
00.00 04	Каркас плоский КР16÷КР18	63
00.00.05	Каркас плоский гнутый КР19÷КР21,КР13	64
00.00.06	Каркас плоский гнутый КР22÷КР24	65
00.00.07	Сетка С1	66
00.00.08	Петли монтажные П1÷П5	67
00.00 08СБ	Петли монтажные П1÷П5	
00.00.09	Анкер А1	68
00.00.10	Изделие закладное М1	
00.00.СОРС	Ведомость расхода стали	(69)

Взам.инв.N | Подпись и дата | Инв.N подл.

Привязан

Инв.№

Норм. конт.	Радашкевич		12.89
Нач АПМ	Печерин		
Гл конс.	Радашкевич		
Рук. гр.	Стабредова		
Провер.	Булгакова		
Разроб.	Моисеева		

1.100.1-7.3-2 00 00.00

Содержание

Стадия	Лист	Листов
Р		1

СибЗНИИЭП
г. Новосибирск

Копировал: Порфирьева Формат: А3

https://zavodjbi.com/

Общая часть.

Рабочие чертежи опорных и парапетных панелей однослойных керамзитобетонных толщиной 250 мм для холодных чердаков крупнопанельных жилых зданий серии 97 разработаны в составе общесоюзного строительного каталога типовых конструкций и изделий для всех видов строительства.

Выпуск содержит техническое описание, опалубочные и арматурные узлы, рабочие чертежи, арматурные изделия.

Панели разработаны для наружных несущих стен холодных чердаков 5-9 эт. зданий с размерами строительного модуля кратными 1500 мм (1,5 м), предназначенных для строительства в климатическом районе IВ при расчетных температурах наружного воздуха не ниже -40°С, нормативном ветровом давлении до 0,38 кПа на территориях с обычными геологическими условиями

Панели предназначены для зданий II степени огнестойкости; предел огнестойкости - более 2-х часов.

Соединение опорных и парапетных панелей между собой и с конструкциями дома должно осуществляться в соответствии с монтажными узлами, разработанными для домов серии 97.

При проектировании панелей учтены требования СНиП 2.03.01-84* и ГОСТ 11024-84* „Панели из легких бетонов для наружных стен жилых и общественных зданий". Изготовление панелей должно также соответствовать требованиям разработанных для настоящей серии технических условий ТУ 67-993-88.

Опорные и парапетные панели разработаны с учетом следующих основных технологических положений:

а) изготовление панелей предусматривается применительно к технологии заводов железобетонных изделий, запроектированных институтом Гипростроммаш, шифр 409-013-14,83.

б) предельный габарит панелей 6,26×2,67×0,26 масса до 5,62 т;

в) панели изготавливаются фасадной стороной вниз;

г) подъем панелей в вертикальное положение после термообработки производится с помощью кантователя при угле наклона не менее 70°;

д) распалубка производится при достижении прочности бетона изделия не менее 70% от проектной;

е) панели армируются пространственными сварными каркасами, устанавливаемыми в форму при закрытых бортах; отдельные элементы пространственных каркасов, а также строповочные петли, выпуски и закладные детали окончательно фиксируются в форме;

ж) съемные элементы форм, обеспечивающие образование проемов, а также элементы, образующие профили торцовых панелей, устанавливаются после укладки пространственных каркасов в форму;

Контроль качества при изготовлении должен производиться путем систематического пооперационного контроля; прочности бетонных кубов и арматуры; прочности укладки пространственных каркасов; толщин защитных слоев.

Конструкция панелей.

Наружные однослойные панели марок с индексом 50л выполняются из керамзитобетона класса по прочности на сжатие В 3,5; морозостойкость бетона не ниже F 35; плотность керамзитобетона в высушенном до постоянной массы состоянии - D=1100 кг/м³.

Инв. № подл. | Подпись и дата | Взам. инв. №

привязан:

Инв. №

Нач. АПМ	Печерин		12.89
Гл. конст.	Радашкевич		
Рук. гр.	Стафеедово		
Провер.	Радашкевич		
Разраб.	Павлючик		

1.100.1-7.3-2 00.00.00 ТО

Техническое описание

Стадия	Лист	Листов
Р	1	3

СибЗНИИЭП
г. Новосибирск

Копировал: Стафеедово Формат А3

Исключение составляет опорная панель лестничной клетки ЗНЧ 30. 22. 35-50л. Она трехслойная на жестких связях. Наружный и внутренний слой (δ = 60 м и δ=120 мм соответственно) выполнен из керамзитобетона класса по прочности на сжатие В12,5, морозостойкость 35., плотность 1500. Утеплитель =170 мм; γ=50 кг/м^3.

Фактурный слой или слой, к которому крепится облицовочная плитка, должен переходить с фасадной поверхности на откосы продуктов и на торцы панелей в зоне установки герметиков.

Класс наружного слоя по прочности на сжатие должен быть не менее В7,5. морозостойкость наружного слоя — не ниже 50, толщина наружного слоя — 20 мм (Д 2000 кг/м^3) качество отделки внутренней поверхности панелей должно соответствовать категории А-6-лицевых, неотделываемых поверхностей (ГОСТ 11024-84*).

Некачественные поверхности должны затираться цементно-песчаным раствором с добавкой эмульсии ПВА (в количестве 5% от массы цемента)

Профили по периметру наружного слоя панелей запроектированы из условия устройства стыков, заделываемых герметиком с отводом воды случайно проникшей в вертикальные стыки, для чего в них предусмотрены каналы (декомпрессионные полости); вертикальные стыки в местах пересечения с горизонтальными перекрываются фартуками для отвода воды и стыки в этих местах не герметизируются.

Панели по своему местоположению в здании делятся на опорные (вдоль фасадов и в ризалитах) и парапетные (по торцам дома).

По характеру примыкания к перекрытию панели делятся на панели с противодождевым барьером в виде гребня, расположенного по низу панелей, и без гребней — для установки их на плиты лоджий и балконов.

Приемка панелей ОТК завода-изготовителя и контрольная выборочная проверка потребителей производиться в соответствии с ГОСТ 11024-84; масса панелей при отпуске не должна превышать проектную более, чем на 7%; влажность панелей не должна превышать 13%.

Размеры стеновых панелей не должны иметь отклоний от основных проектных размеров, превышающих установленные ГОСТом допуски.

Прочность бетона к моменту отпуска изделий с завода должна быть не менее 80% проектной марки бетона.

Закладные детали, расположенные по углам панелей на высоте 1600 мм от нижней опорной грани, служат для крепления опорных панелей к конструкциям дома через подкосы и для крепления друг к другу.

Перемещение и монтаж панелей следует производить с применением самобалансирующих траверс, обеспечивающих вертикальное положение панелей (наклон строп к вертикали допускается не более 15°); опирание панелей на скаде и при транспортировании должно производиться только у внутренней поверхности на специальные подкладки таким образом, чтобы противодожевой гребень панели снизу имел бы воздушный зазор до верха опоры — 20 мм; строповка панелей при всех операциях должна производиться за все строповочные петли.

Указания по армированию панелей.

Опорные и парапетные панели заармированы на усилия при распалубке.

Армирование панелей осуществляется пространственными каркасами, которые в свою очередь состоят из унифицированных каркасов-заготовок с привязанными к ним дополнительными арматурными деталями.

Инв. № подл.	Подпись и дата	Взам. инв. №

Привязан:			
Инв. №			

1.100.1-7.3-2	00.00.00 ТО	Лист 2

Копировал: [illegible] формат А3

Привязанными- поскольку эти детали по условиям укладки пространственных каркасов в формы с закрытыми бортами не могут быть жестко закреплены на каркасах- заготовках.

Каркасы-заготовки представляют собой систему вертикальных и горизонтальных каркасов, расположенных по контуру панели и проема.

Признак принадлежности к панели и одновременно марку пространственного каркаса каркас- заготовка получает после того, как к нему привязываются (до или после укладки в форму) дополнительные изделия.

Дополнительные каркасы нижних гребней укладываются в форму до установки основной арматуры. Проектное положение арматурных элементов обеспечивается при помощи пластмассовых или цементно-песчанных фиксаторов, а также привязкой к элементам каркаса-заготовки.

Закладные детали, анкера и петли окончательно фиксируются при помощи бортовых коробочек форм и привязкой к элементам каркаса-заготовки.

Сварные каркасы должны соответствовать требованиям ГОСТ 10922-75*

Монтажные петли из арматурной стали класса АсII марки 10 ГТ ГОСТ 5781-82*

Качество стали для изготовления арматурных каркасов, сеток, петель и закладных деталей должно удовлетворять требованиям ГОСТ 380-71** Механические свойства стали должны проверяться в соответствии с ГОСТ 12004-81*

Маркировка панелей.

В настоящей серии принята буквенно-цифровая маркировка панелей;

первая цифра I определяет тип панели — цельная однослойная буквы НЧ являются характеристикой панели по применению- наружная чердачная панель;

следующие три числа, записанные через точки, являются габаритами изделия, соответственно, длиной, высотой и толщиной, абсолютная величина которых принята с округлением (длина и высота в дм, толщина - в см);

следующее число с буквой „Л" обозначает марку бетона по прочности на сжатие;

следующая цифра обозначает порядковый номер опалубочного изменения данного типоразмера.

Пример расшифровки марки 1НЧ 30.22.25-50л- однослойная наружная чердачная панель длиной 29,9дм, толщиной 25см, из бетона марки 50, легкого.

Для обеспечения возможности выполнения чертежей средствами автоматизированного проектирования в основных документах и сборочных чертежах приняты сокращенные марки панелей, отсутствие указанных элементов марки компенсируются названием серии и выпуска, где помещены рабочие чертежи панели. Полные марки панелей и соответствующие им сокращенные марки приведены в таблицах номенклатуры в соответствующих выпусках. Каждая изготовленная панель должна иметь маркировку, выполненную несмываемой краской. Должны быть нанесены: марка панели, индекс предприятия, масса панели, дата изготовления. Внесение изменений в обозначение марок не допускается.

Инв.№ подл	Подпись и дата	Взам.инв.№

Привязан:

Инв. №

1. 100. 1-7.3-2 00.00.00 ТО

Лист 3

Копировал: [illegible]

формат А3

Эскиз	Марка	Обозначение	Размеры, мм L	H	B	Расход материалов: керамзитобетон, м3	фактурный слой, м3	сталь, кг	Масса, кг
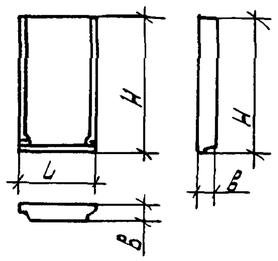	1НЧ 12.22.25-50л	1.100.1-7.3-2 01.00.00	1215	2220		0.57	0.05	8.02	820
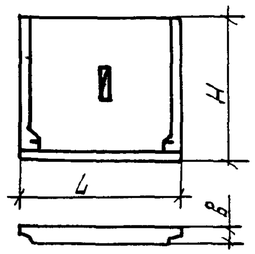	1НЧ 27.22.25-50л	1.100.1-7.3-2 02.00.00	2715	2220		1.31	0.12	13.39	1880
	1НЧ 30.22.25-50л	1.100.1-7.3-2 03.00.00	2990	2220		1.44	0.13	13.01	2060
	1НЧ 45.22.25-50л	1.100.1-7.3-2 05.00.00	4490	2220		2.19	0.20	18.31	3140
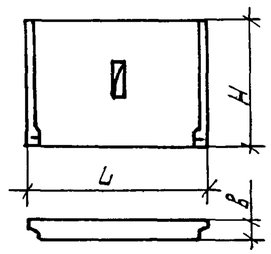	1НЧ 30.22.25-50л-1	1.100.1-7.3-2 04.00.00	2990	2150	250	1.43	0.13	11.18	2050
	1НЧ 45.22.25-50л-1	1.100.1-7.3-2 06.00.00	4490	2150		2.17	0.19	15.56	3090
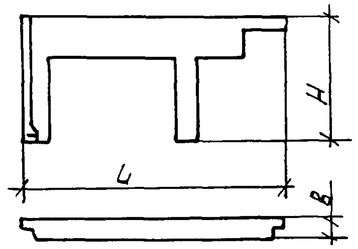	1НЧ 45.22.25-50л-2	1.100.1-7.3-2 07.00.00	4490	2150		0.94	–	27.67	1200

Взам. инв. №

Подпись и дата

Инв. № подл.

привязан

Инв. №

Нач. ЛПМ	Печерин		12.89
Гл. конс.	Радашкевич		
Рук. гр.	Ставредова		
Провер.	Булгакова		
Разраб.	Моисеева		

1.100.1-7.3-2 00.00.00 НИ

Номенклатура изделий

Стадия	Лист	Листов
Р	1	4

СибЗНИИЭП
г. Новосибирск

Формат: А3

ЗАВОД ЖБИ

Эскиз	Марка	Обозначение	Размеры, мм L	H	B	Расход материалов: Керамзитобетон, м3	Фактурный слой, м3	Сталь, кг	Масса, кг
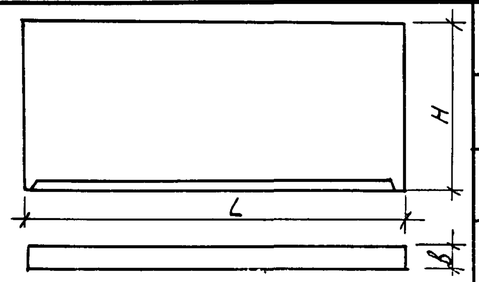	1НЧ48.27.26-50л	1.100.1-7.3-2 09.00.00	4760	2670		2.97	0.28	21.94	4270
	1НЧ63.27.26-50л	1.100.1-7.3-2 11.00.00	6260	2670		3.92	0.36	29.86	5620
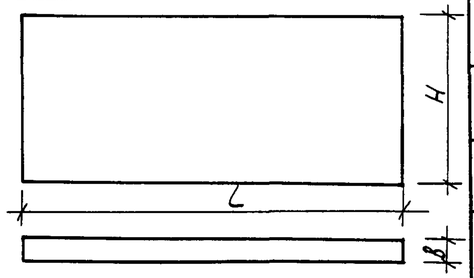	1НЧ48.26.26-50л	1.100.1-7.3-2 10.00.00	4760	2600		2.95	0.27	18.82	4230
	1НЧ63.26.26-50л	1.100.1-7.3-2 12.00.00	6260	2600		3.88	0.35	25.82	5550
					260				
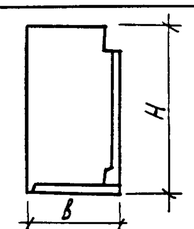	1НЧ15.27.26-50л	1.100.1-7.3-2 13.00.00	1480	2670		0.89	0.09	9.35	1300
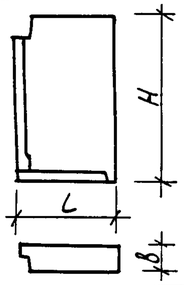	1НЧ15.27.26-50л-1	1.100.1-7.3-2 13.00.00	1480	2670		0.89	0.09	9.35	1300

Инв.№подл. | Подпись и дата | Взам. инв.№

Привязан

Инв. №

1.100.1-7.3-2 00.00.00 НИ

Лист 2

Копировал: Порфирьева

Формат А3

Эскиз	Марка	Обозначение	Размеры, мм L	Размеры, мм H	Размеры, мм B	Расход материалов: Керамзитобетон, м3	Расход материалов: Фактурный слой, м3	Расход материалов: Сталь, кг	Масса, кг
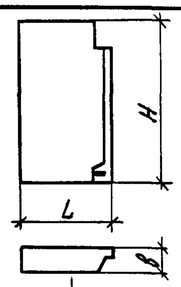	1НЧ 15.26.26-50л	1.100.1-7.3-2 14.00.00	1480	2600	260	0,88	0,09	8,33	1280
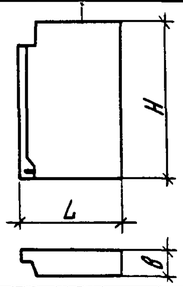	1НЧ 15.26.26-50л-1	1.100.1-7.3-2 14.00.00-01	1480	2600		0,88	0,09	8,33	1280
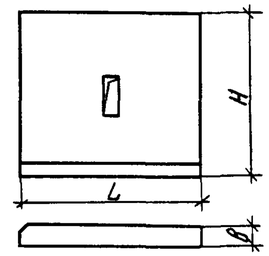	1НЧ 30.27.26-50л	1.100.1-7.3-2 15.00.00	2990	2670		1,87	0,16	14,11	2660
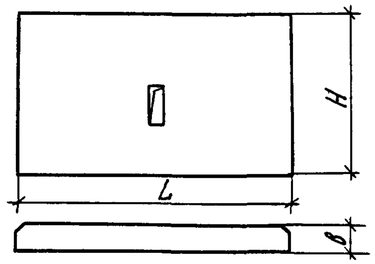	1НЧ 45.26.26-50л	1.100.1-7.3-2 16.00 00	4490	2600		2,79	0,23	16,06	3940

Привязан

ИНВ.№

1.100.1-7.3-2 00.00.00 НИ	Лист 3

Копировал

Формат А3

ИНВ.№ подл. | Подпись и дата | Взам. инв.№

https://zavodjbi.com/

Эскиз	Марка	Обозначение	Размеры, мм			Расход материалов				Масса кг
			L	H	B	керамзитобетон, м³	фактурный слой, м³	утеплитель м³	Сталь, кг	
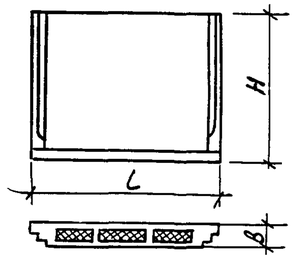	3НЧ30.22.35-50л	1.100.1-7.3-2 08.00.00	2990	2220	350	1.26	0.13	0.77	21.49	2460
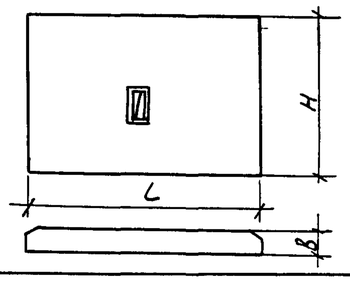	1НЧ38.26.26-50л	1.100.1-7.3-2 17.00.00	3780	2600	260	2.28	0.20	—	15.30	3250

Взам. инв. №

Подпись и дата

Инв. № подл.

Привязан

Инв. №

1.100.1-7.3-2	00.00.00 НЦ	Лист 4

Копировал: Порфирьева

Формат А3

https://zavodjbi.com/

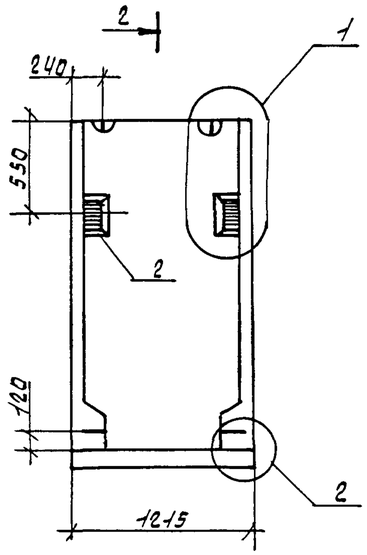

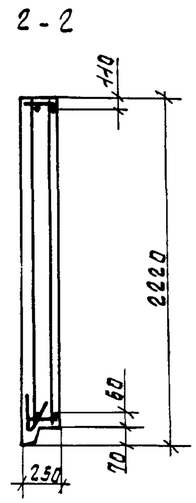

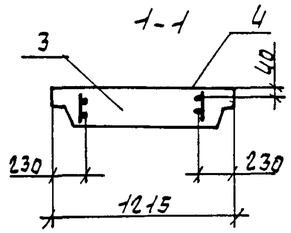

Формат	Зона	Поз.	Обозначение	Наименование	Кол	Приме ч
				Документация		
А3			1.100.1-7.3-2 00.00 ОДД1	Узлы опалубки	X	
А3			1.100.1-7.3-2 00 00.ОДД2	Узлы армирования	X	
А3			1.100.1-7.3-2 00 00.ОПЗ	Техническое описание	X	
А3			1.100.1-7.3-2 00.00.ОРС	Ведомость расхода стали	X	
				Сборочные единицы		
А3		1	1.100.1-7.3-2 01.01.00	КП 12 22.25	1	
А4		2	1.100.1-7.3-2 00.00.10	Изделие закладное м1	2	
				Материалы		
		3		Керамзитобетон	0.51	м3
		4		Фактурный слой	0.05	м3

Взам. инв. № | Подпись и дата | Инв. № подл.

Привязан

Инв. № подл.

Нач. АПМ	Печерин		12.89
Гл. конс	Радашкевич		
Рук. гр.	Стабровода		
Провер	Булгакова		
Разраб.	Стабровода		

1.100.1-7.3-2 01.00.00

Панель опорная ДНЧ 12.22.25-50л

Стадия	Масса	Масштаб
Р	820 кг	
Лист	Листов 1	

СибЗНИИЭП г. Новосибирск

Формат: А3

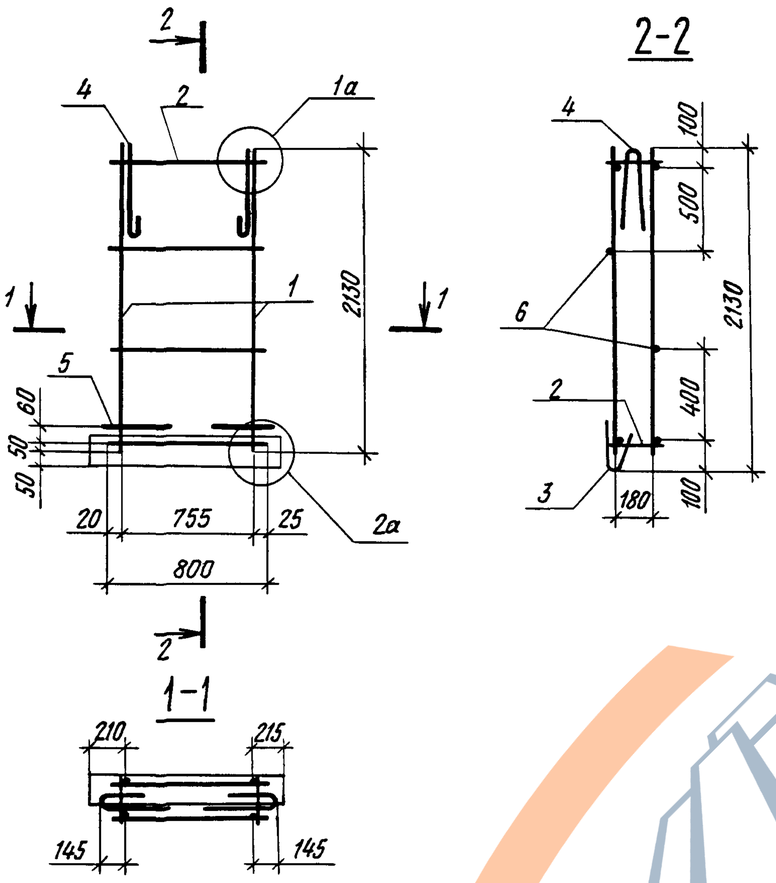

Формат	Зона	Поз	Обозначение	Наименование	Кол.	Примеч.
				Документация		
А3			1 100.1-7.3-2 00.00 00 Д2	Узлы армирования	×	
				Сборочные единицы		
А3		1	1.100 1-7.3-2 00.00.01	Каркас КР1	2	
А3		2	1.100.1-7.3-2 00.00.03-04	Каркас КР13	2	
А3		3	1.100 1-7 3-2 00 00 05-03	Каркас КР 15	1	
				Детали		
А4		4	1.100.1-7.3-2 00.00.08	Петля П1	2	
А4		5	1.100.1-7.3-2 00.00.09	Анкер А1	2	
Б Ч		6		ф4 Вр I ГОСТ 6727-80*, ℓ=800	2	0,07 кг

Масса каркаса 6,86 кг

Взам инв №

Подпись и дата

Инв №подл

Привязан

Инв.№

Нач АПМ-1	Печерин		12 89
Гл конст	Радашкевич		
Рук гр	Стабредова		
Провер.	Стабредова		
Разраб.	Булгакова		

1.100.1-7.3-2 01.01.00

Каркас пространственный КП12 22.25

Стадия	Лист	Листов
Р		1

СибЗНИИЭП г Новосибирск

Копировал

Формат А3

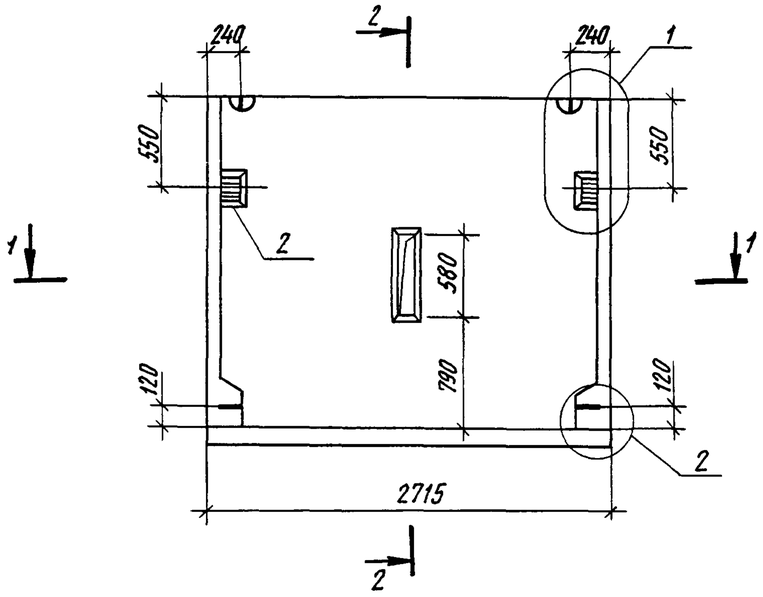

2-2

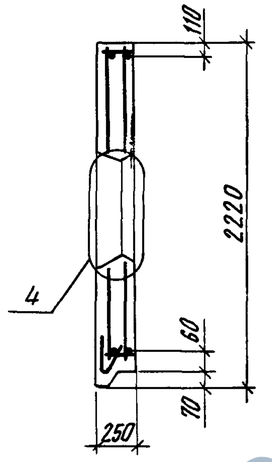

1-1

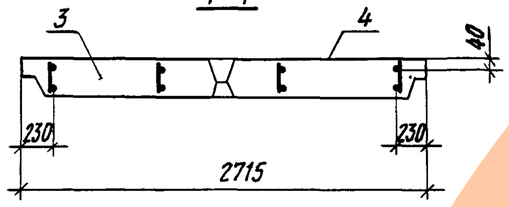

Формат	Зона	Поз.	Обозначение		Наименование	Кол.	Примеч.
					Документация		
А3			1.100.1-7.3-2	00.00.00 Д1	Узлы опалубки	X	
А3			1.100.1-7.3-2	00.00.00 Д2	Узлы армирования	X	
А3			1.100.1-7.3-2	00.00.00 ТО	Техническое описание	X	
А3			1.100.1-7.3-2	00.00.00 РС	Ведомость расхода стали	X	
					Сборочные единицы		
А3		1	1.100 1-7.3-2	02.01.00	КП 27.22 25	1	
А4		2	1.100.1-7.3-2	00.00.10	Изделие закладное м1	2	
					Материалы		
		3			Керамзитобетон	1,31	м3
		4			Фактурный слой	0,12	м3

Взам инв № | Подпись и дата | Инв № подл.

Привязан

Инв.№

Нач АПМ-1	Печерин	12.89
Гл.конст	Радашкевич	
Рук.гр	Стабредова	
Провер.	Булгакова	
Разраб.	Моисеева	

1.100.1-7.3-2 02.00.00

Панель опорная
1НЧ 27.22.25-50л

Стадия	Масса	Масштаб
Р	1880 кг	
Лист	Листов 1	

Сиб ЗНИИЭП
г.Новосибирск

Копировал

Формат А3

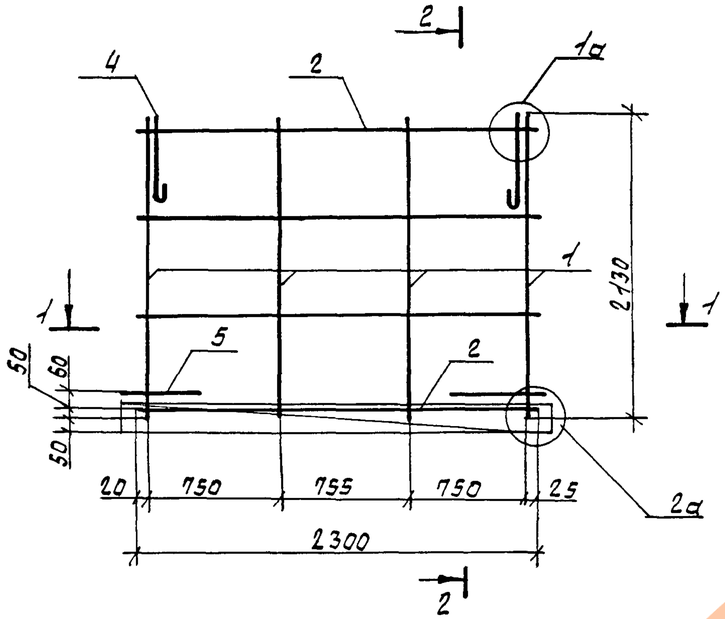

2 - 2

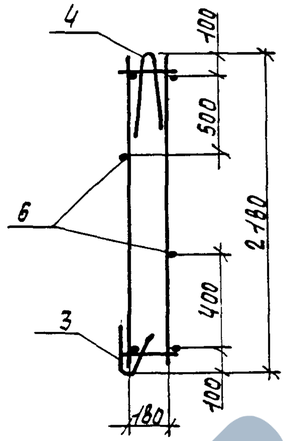

1 - 1

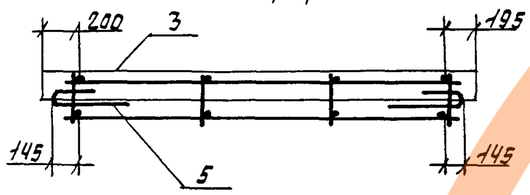

Формат	Зона	Поз.	Обозначение	Наименование	Кол.	Примечание
				Документация		
А3			1.100.1-7.3-2 00.00.00 ДЧ	Узлы армирования	×	
				Сборочные единицы		
А3		1	1.100.1-7.3-2 00.00.01	Каркас КР1	4	
А3		2	-03	Каркас КР4	2	
А3		3	1.100.1-7.3-2 00.00.05-02	Каркас КР2.1	1	
				Детали		
А4		4	1.100.1-7.3-2 00.00.08-01	Петля П2	2	
А4		5	1.100.1-7.3-2 00.00.09	Анкер А-1	2	
Б4		6		ф4Вр1 ГОСТ 6727-80*, ℓ=2300	2	0.21кг

Масса каркаса 12.23кг

Нач. АПМ-1	Печерин		12.89	1.100.1-7.3-2 02.01.00
Гл. конст.	Радашкевич			Каркас пространственный КП 27.22.25
Рук. гр.	Стабревова			Стадия: Р; Лист: ; Листов: 1
Провер.	Булгакова			СибЗНИИЭП г. Новосибирск
Разраб	Моисеева			

Привязан

Инв. № подл. | Подпись и дата | Взам. инв. №

Инв. №

Формат: А3

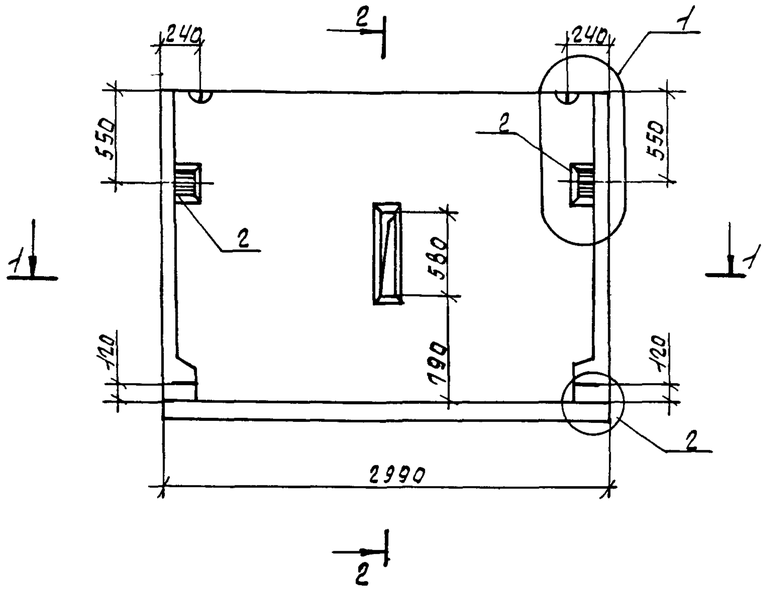

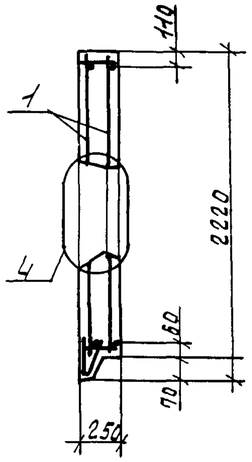

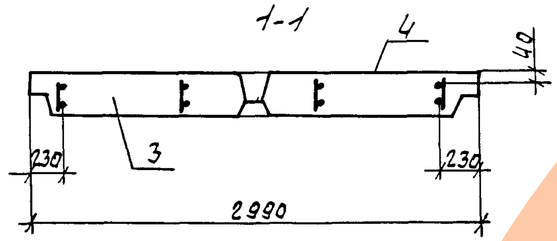

Формат	Зона	Поз.	Обозначение	Наименование	Кол.	Приме-чание
				Документация		
А3			1.100.1-7.3-2 00.00.00ОВ1	Узлы опалубки	Х	
А3			1.100.1-7.3-2 00.00.00ОВ2	Узлы армирования	Х	
А3			1.100.1-7.3-2 00.00.00ТО	Техническое описание	Х	
А3			1.100.1-7.3-2 00.00.00ВС	Ведомость расхода стали	Х	
				Сборочные единицы		
А3		1	1.100.1-7.3-2 03.01.00	МП 30.22.25	1	
А4		2	1.100.1-7.3-2 00.00.10	Изделие закладное М1	2	
				Материалы		
		3		Керамзитобетон	1.44	м3
		4		Фактурный слой	0.13	м3

Взам. инв.№ | Подпись и дата | Инв.№ подл.

привязан

Инв.№

Нач. ЯПМ	Печерин		12.89
Гл. конст.	Радашкевич		
Рук. гр.	Стабредова		
Провер.	Бултатова		
Разраб.	Моисеева		

1.100.1-7.3-2 03.00.00

Панель опорная 1НЧ30.22.25-50л

Стадия	Масса	Масштаб
Р	2060 кг	
Лист	Листов 1	

СибЗНИИЭП г. Новосибирск

Копир. Никишкина

Формат: А3

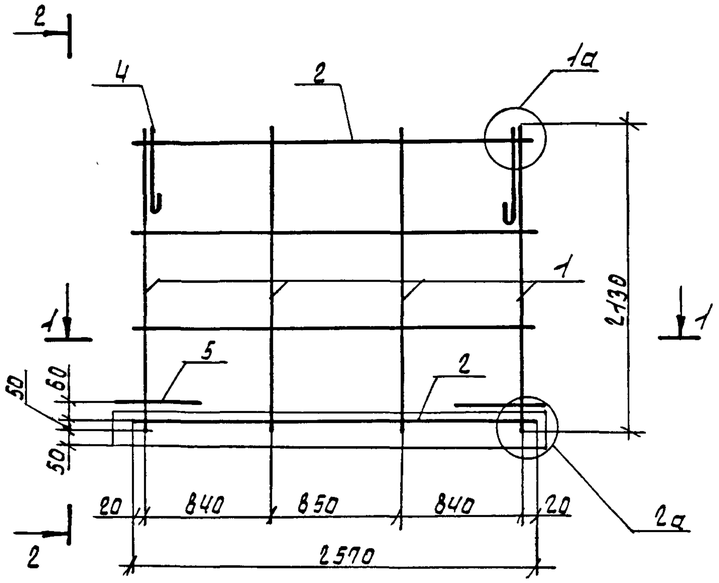

2-2

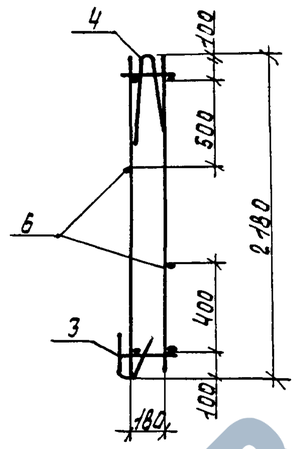

1-1

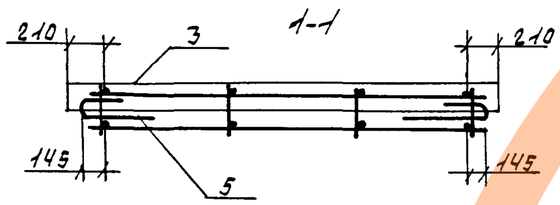

Формат	Зона	Поз.	Обозначение	Наименование	Кол.	Примеч.
				Документация		
А3			1.100.1-7.3-2 00.00.00ДЧ	Узлы армирования	X	
				Сборочные единицы		
А3		1	1.100.1-7.3-2 00.00.01	Каркас КР1	4	
А3		2	-01	Каркас КР2	2	
А3		3	1.100.1-7.3-2 00.00.05	Каркас КР1В	1	
				Детали		
А4		4	1.100.1-7.3-2 00.00.08-01	Петля П2	2	
А4		5	1.100.1-7.3-2 00.00.09	Анкер А-1	2	
Б4		6		ФЧВРI ГОСТ6727-80*, ℓ=2570	2	0.24кг

Масса каркаса 11.85кг

Инв.№подл. | Подпись и дата | Взам.инв.№

Привязан

Инв.№

Нач.АПМ	Печерин		12.89
Гл.конст.	Радашкевич		
Рук.гр.	Стабредова		
Провер.	Булгакова		
Разраб.	Моисеева		

1.100.1-7.3-2 03.01.00

Каркас пространственный КП 30.22.25

Стадия	Лист	Листов
Р		1

СибЗНИИЭП г.Новосибирск

Формат А3

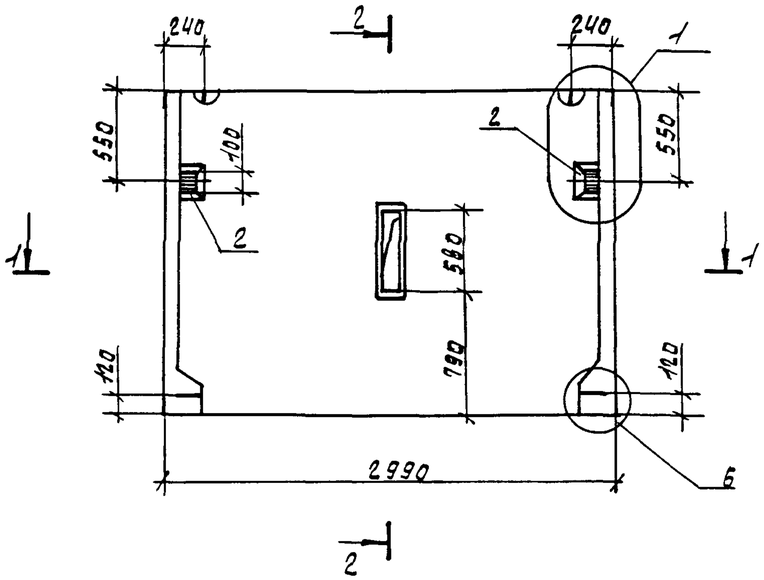

2-2

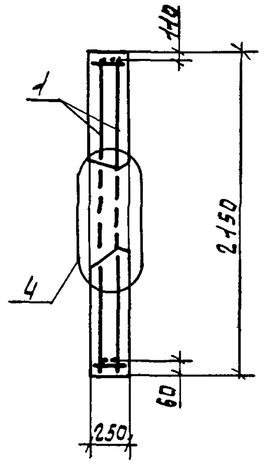

1-1

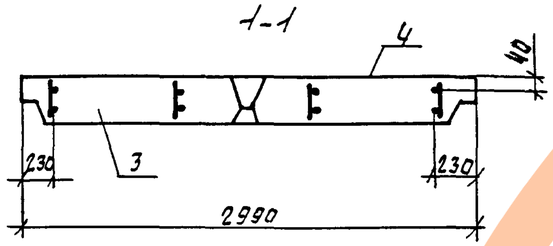

Формат	Зона	Поз.	Обозначение		Наименование	Кол.	Примеч.
					Документация		
А3			1.100.1-7.3-2	00.00.00Д1	Узлы опалубки	X	
А3			1.100.1-7.3-2	00.00.00Д2	Узлы армирования	X	
А3			1.100.1-7.3-2	00.00.00ТО	Техническое описание	X	
А3			1.100.1-7.3-2	00.00.00РС	Ведомость расхода стали	X	
					Сборочные единицы		
А3		1	1.100.1-7.3-2	04.01.00	КП 30.22.25-1	1	
А4		2	1.100.1-7.3-2	00.00.10	Изделие закладное М1	2	
					Материалы		
		3			Керамзитобетон	1.43	м³
		4			Фактурный слой	0.13	м³

Взам. инв. №

Подпись и дата

Инв. № подл.

Привязан

Инв. №

Нач. АПТ	Печерин	12.89
Гл. конс.	Радашкевич	
Рук. гр.	Стабредова	
Провер.	Булгакова	
Разраб.	Моисеева	

1.100.1-7.3-2 04.00.00

Панель опорная
1НЧ 30.22.25-50л-1

Стадия	Масса	Масштаб
Р	2050 кг	
Лист	Листов 1	

СибЗНИИЭП
г. Новосибирск

Формат: А3

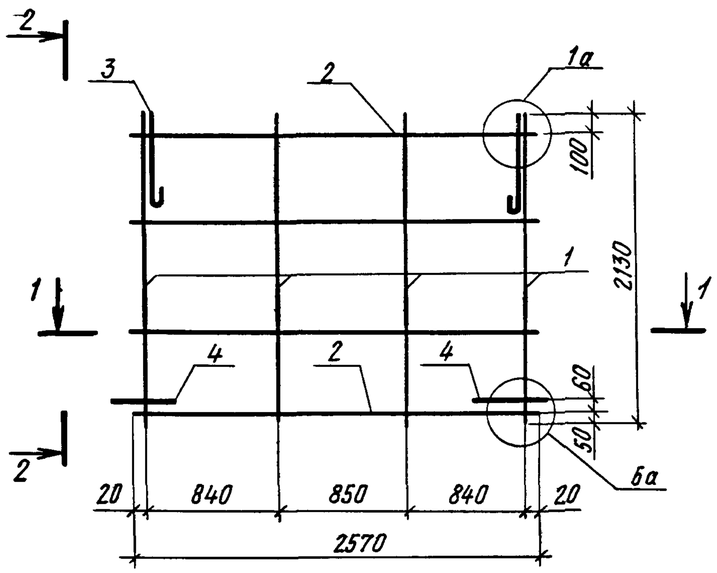

2-2

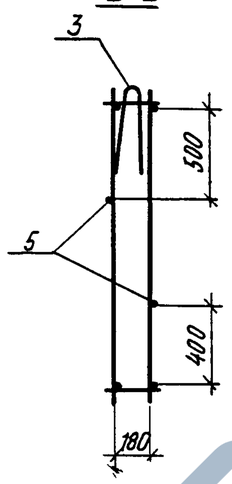

1-1

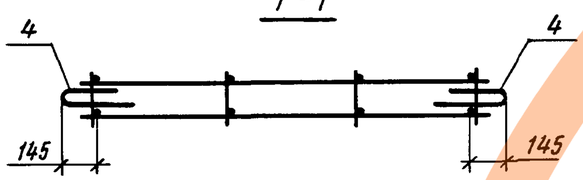

Формат	Зона	Поз	Обозначение	Наименование	Кол	Примеч
				Документация		
А3			1.100.1-7.3-2 00.00.00 Д2	Узлы армирования	X	
				Сборочные единицы		
А3		1	1.100.1-7.3-2 00.00.01	Каркас КР1	4	
А3		2	-01	Каркас КР2	2	
				Детали		
А4		3	1.100.1-7.3-2 00.00.08-01	Петля П2	2	
А4		4	1.100.1-7.3-2 00.00.09	Анкер А-1	2	
Б4		5		ф4 Вр1 ГОСТ 6727-80*; ℓ=2570	2	0,24 кг

Масса каркаса 10,02 кг

Привязан

Инв. №

Нач.АПМ-1	Печерин	12.89
Гл.конст.	Радашкевич	
Рук.гр.	Стадредова	
Провер.	Булгакова	
Разраб.	Моисеева	

1.100.1-7.3-2 04.01.00

Каркас пространственный
КП 30.22.25-1

Стадия	Лист	Листов
Р		1

СибЗНИИЭП
г. Новосибирск

Копировал

Формат А3

Инв № подл | Подпись и дата | Взам инв. №

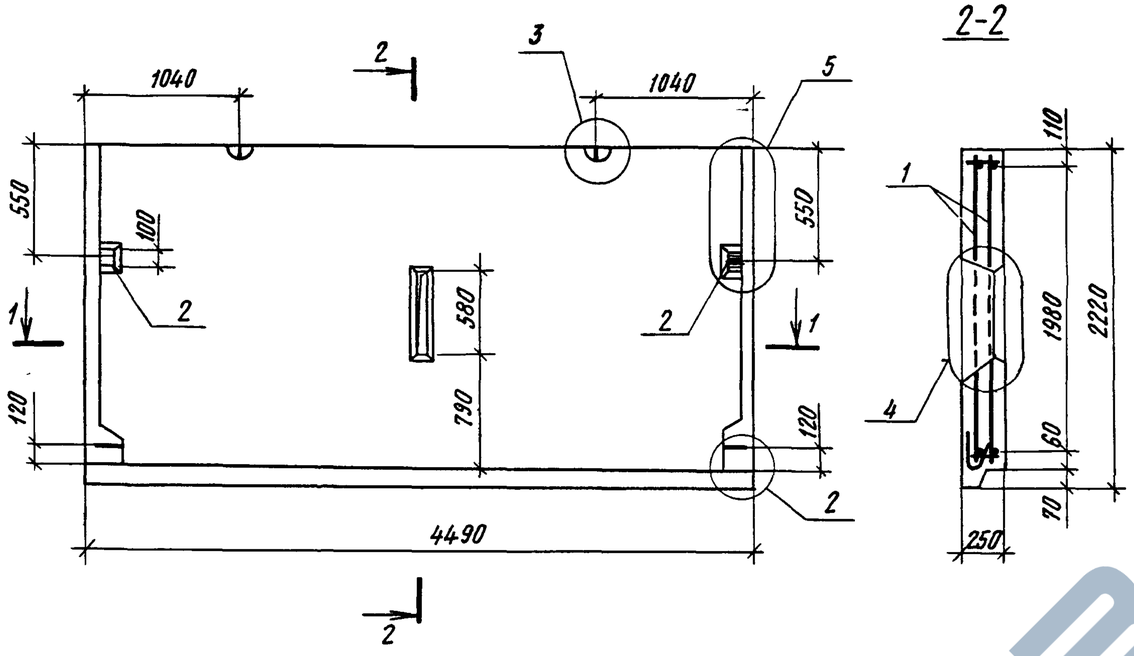

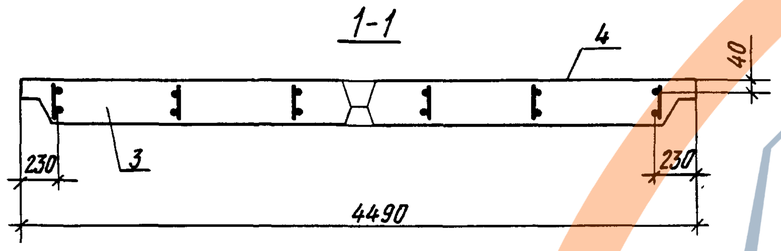

Формат	Зона	Поз.	Обозначение	Наименование	Кол.	Примеч.
				Документация		
А3			1.100 1-7.3-2 00 00.00 Д1	Узлы опалубочные	X	
А3			1.100 1-7 3-2 00.00 00 Д2	Узлы армирования	X	
А3			1.100. 1-7.3-2 00 00.00 ТО	Техническое описание	X	
А3			1.100.1-7.3-2 00.00.00 РС	Ведомость расхода стали	X	
				Сборочные единицы		
А3		1	1.100.1-7 3-2 05 01.00	КП 45.22.25	1	
А4		2	1.100.1-7.3-2 00.00 10	Изделие закладное М1	2	
				Материалы		
		3		Керамзитобетон	2.19	м3
		4		Фактурный слой	0.20	м3

Взам инв № | Подпись и дата | Инв.№подл.

Привязан

Инв №

Нач. АПМ	Печерин		12 89
Гл. конст.	Радашкевич		
Рук гр.	Стабредова		
Провер.	Булгакова		
Разраб.	Моисеева		

1.100.1-7.3-2 05.00.00

Панель опорная
1НЧ 45. 22.25-50л

Стадия	Масса	Масштаб
Р	3140 кг	
Лист	Листов 1	

Сиб ЗНИИЭП
г.Новосибирск

Копировал

Формат А3

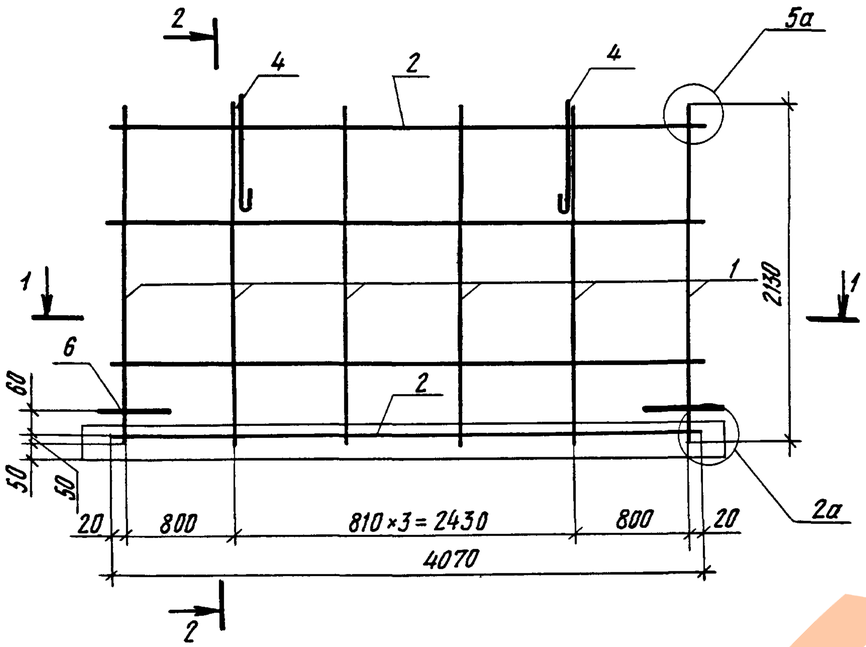

Формат	Зона	Поз	Обозначение	Наименование	Кол	Примеч.
				Документация		
А3			1 100 1-7.3-2 00 00 00 Д2	Узлы армирования		
				Сборочные единицы		
А3		1	1.100.1-7.3-2 00 00.01	Каркас КР1	6	
А3		2	-02	Каркас КР3	2	
А3		3	1.100 1-7.3-2 00 00.05-01	Каркас КР20	1	
				Детали		
А4		4	1.100.1-7 3-2 00.00.08-02	Петля П3	2	
А4		5	1.100.1-7.3-2 00.00 09	Анкер А-1	2	
Б4		6		ф4ВрI ГОСТ 6727-80*, ℓ=4070	2	0,37 кг

Масса каркаса 17,15 кг

Инв.№ подл | Подпись и дата | Взам инв №

Привязан

Инв №

Нач ЛПМ1	Печерин		12 89
Гл.конст	Радашкевич		
Рук.гр.	Ставредова		
Провер.	Булгакова		
Разраб.	Моисеева		

1.100.1-7.3-2 05.01.00

Каркас пространственный КП45.22.25

Стадия	Лист	Листов
Р		1

Сиб ЗНИИЭП
г. Новосибирск

Копировал

Формат А3

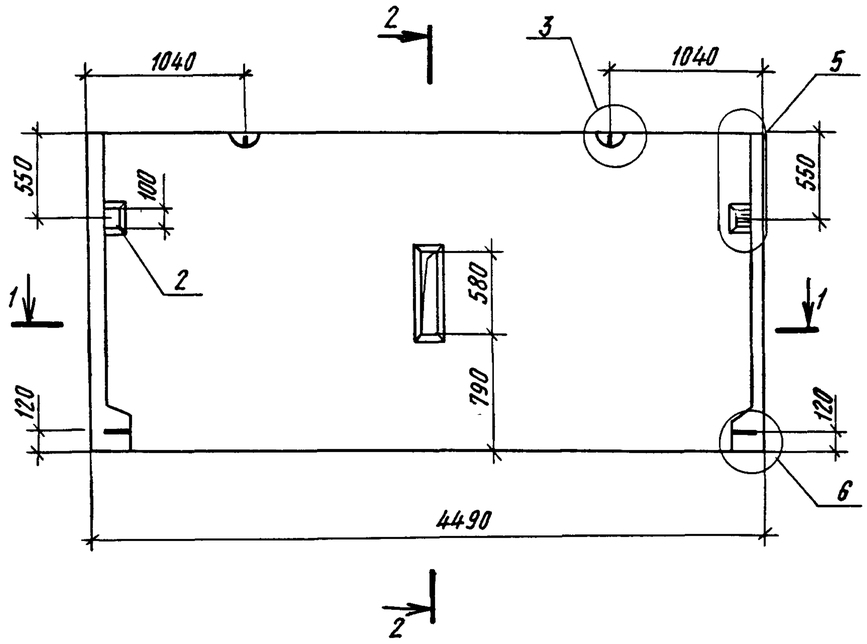

Формат	Зона	Поз	Обозначение	Наименование	Кол.	Примеч
				Документация		
А3			1.100.1-7.3-2 00.00.00 Д1	Узлы опалубочные	×	
А3			1.100.1-7.3-2 00 00.00 Д2	Узлы армирования	×	
А3			1.100.1-7.3-2 00 00 00 ТО	Техническое описание	×	
А3			1.100 1-7.3-2 00.00.00 РС	Ведомость расхода стали	×	
				Сборочные единицы		
А3		1	1.100.1-7.3-2 06.01 00	КП 45.22 25-1	1	
А4		2	1.100 1-7.3-2 00 00 10	Изделие закладное М1	2	
				Материалы		
		3		Керамзитобетон	2,17	м³
		4		Фактурный слой	0,19	м³

Привязан

Инв.№

Нач. АПМ-1	Печерин		12.89
Гл. конст	Рабашкевич		
Рук гр	Стадредова		
Провер.	Булгакова		
Разраб.	Моисеева		

1.100.1-7.3-2 06.00.00

Панель опорная
1НЧ 45.22 25-50л-1

Стадия	Масса	Масштаб
Р	3090 кг	

Лист | Листов 1

СибЗНИИЭП
г. Новосибирск

Копировал

Формат А3

Инв.№ подл. | Подпись и дата | Взам. инв.№

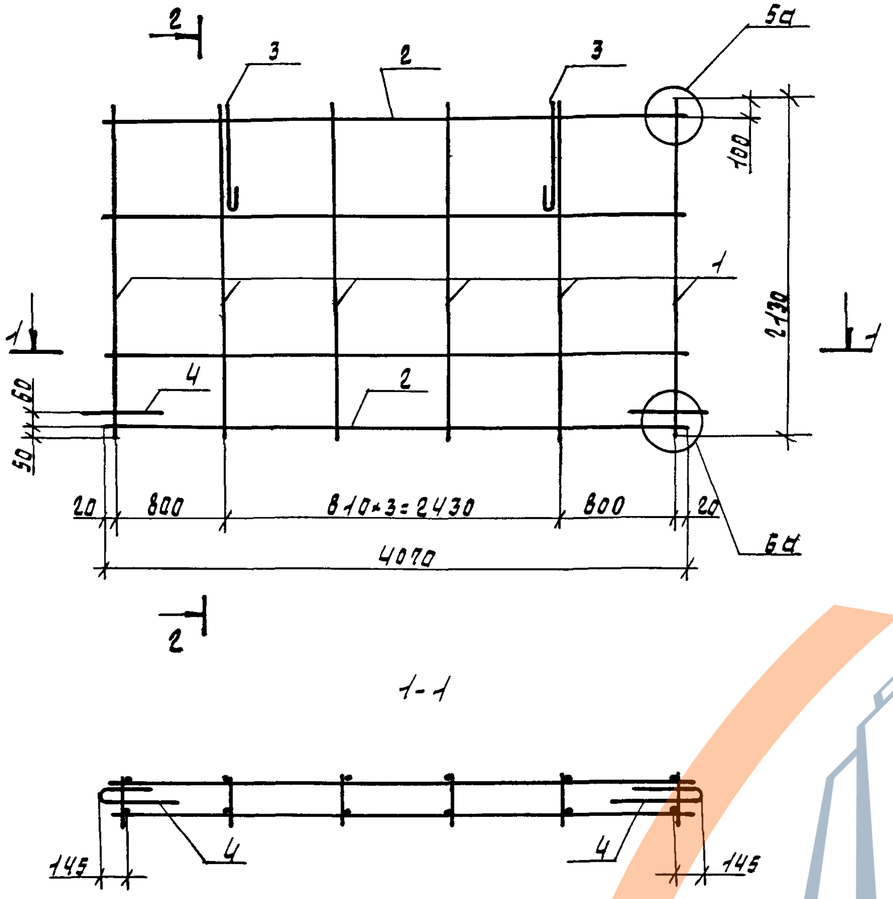

2 - 2

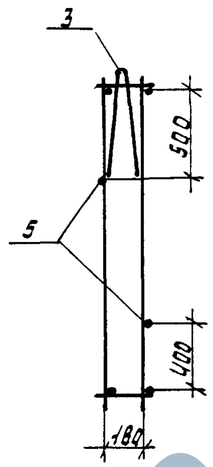

Формат	Зона	Поз.	Обозначение	Наименование	Кол.	Примеч.
				Документация		
А3			1.100.1-7.3-2 ОО.ОО.ОО4Сб	Узлы армирования	×	
				Сборочные единицы		
А3		1	1.100.1-7.3-2 ОО.ОО.О1	Каркас КР1	6	
А3		2	-02	Каркас КР3	2	
				Детали		
А4		3	1.100.1-7.3-2 ОО.ОО.О8-02	Петля П3	2	
А4		4	1.100.1-7.3-2 ОО.ОО.О9	Анкер А-1	2	
А3		5		ф4 Вр-I ГОСТ 6727-80, ℓ=4070	2	0,37 кг

Масса каркаса 14.40 кг

Взам. инв. №

Подпись и дата

Инв. № подл.

Привязан

Инв. №

Нач. АПМ	Печерин		12.89
Гл. конс.	Радашкевич		
Рук. гр.	Ставредова		
Провер.	Булгакова		
Разраб.	Моисеева		

1.100.1-7.3-2 ОО.О-1.ОО

Каркас пространственный КП 45.22.25-1

Стадия	Лист	Листов
Р		1

СибЗНИИЭП г. Новосибирск

Формат: А3

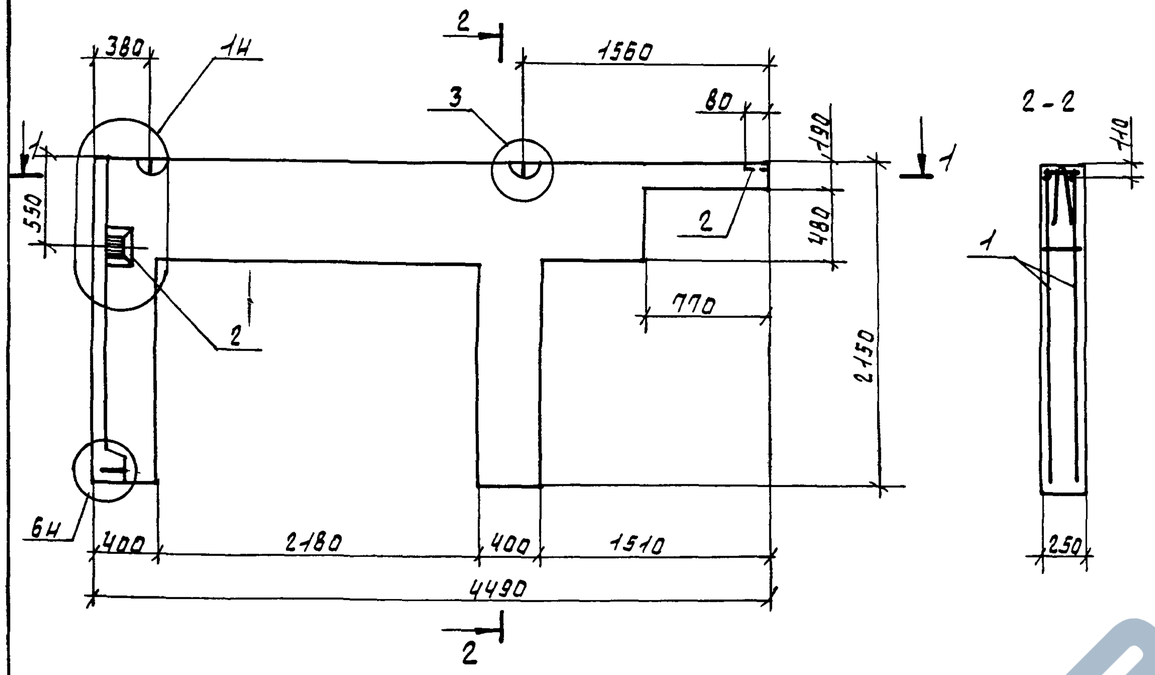

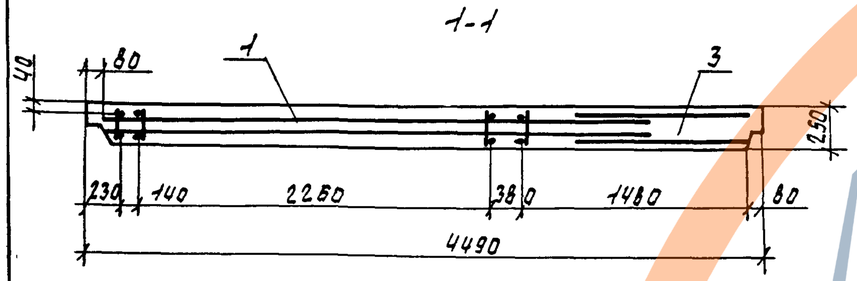

Формат	Зона	Поз.	Обозначение	Наименование	Кол.	Примечание
				Документация		
А3			1.100.1-7.3-2 00.00.00Д1	Узлы опалубки	X	
А3			1.100.1-7.3-2 00.00.00Д2	Узлы армирования	X	
А3			1.100.1-7.3-2 00.00.00ТО	Техническое описание	X	
А3			1.100.1-7.3-2 00.00.00РС	Ведомость расхода стали	X	
				Сборочные единицы		
А3		1	1.100.1-7.3-2 07.01.00	КП 45.22.25-2	1	
А4		2	1.100.1-7.3-2 00.00.10	Изделие закладное М1	3	
				Материалы		
		3		Керамзитобетон	0.94	м3

Данную панель 1НЧ 45.22.25-50л-2 выполнить в опалубке 1НЧ 45.22.25-50л-1

Привязан

Инв. № подл. | Подпись и дата | Взам. инв. №

Нач. АПМ	Печерин		12.89
Гл. конс.	Радашкевич		
Рук. гр.	Стабредова		
Разраб.	Моисеева		
Провер.	Булгакова		

1.100.1-7.3-2 07.00.00

Панель опорная 1НЧ 45.22.25-50л-2

Стадия	Масса	Масштаб
Р	1200 кг	

Лист | Листов 1

СибЗНИИЭП г. Новосибирск

Формат А3

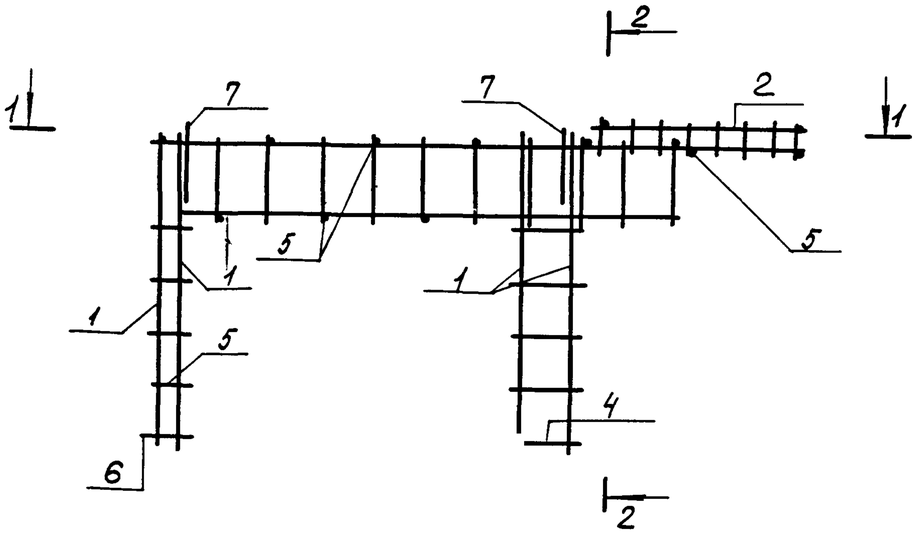

1-1

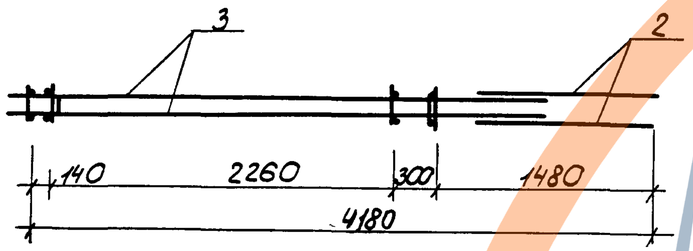

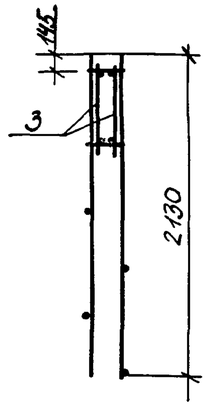

Формат	Зона	Поз	Обозначение	Наименование	Кол	Примечание
				Документация		
А3			1.100 1-7.3-2 00.00.00 Д2	Узлы армирования	X	
				Сборочные единицы		
А3		1	1.100 1-7.3-2 00.00.02	Каркас Кр6	4	
А3		2	-01	Каркас Кр7	2	
А3		3	-02	Каркас Кр8	2	
				Детали		
Б4		4		ф5Вр-I ГОСТ 6727-80*, ℓ=340	5	0.05кг
Б4		5		ф5Вр-I ГОСТ 6727-80*, ℓ=220	21	0.03кг
А4		6	1.100.7.3-2 00 00.09	Анкер А-1	1	
А4		7	1.100 1-7.3-2 00 00.08	Петля П1	2	

Масса каркаса 25.93 кг

Взам инв №

Подпись и дата

Инв № подл

Привязан

Инв. №

Нач. АПМ-I	Печерин		12.89
Гл. конст.	Радашкевич		
Рук. гр.	Стобредова		
Провер	Булгакова		
Разраб.	Моисеева		

1.100 1-7.3-2 07.01.00

Каркас пространственный КП 45.22.25-2

Стадия	Лист	Листов
Р		1

СибЗНИИЭП г. Новосибирск

Копировал: Порфирьева

Формат А3

https://zavodjbi.com/

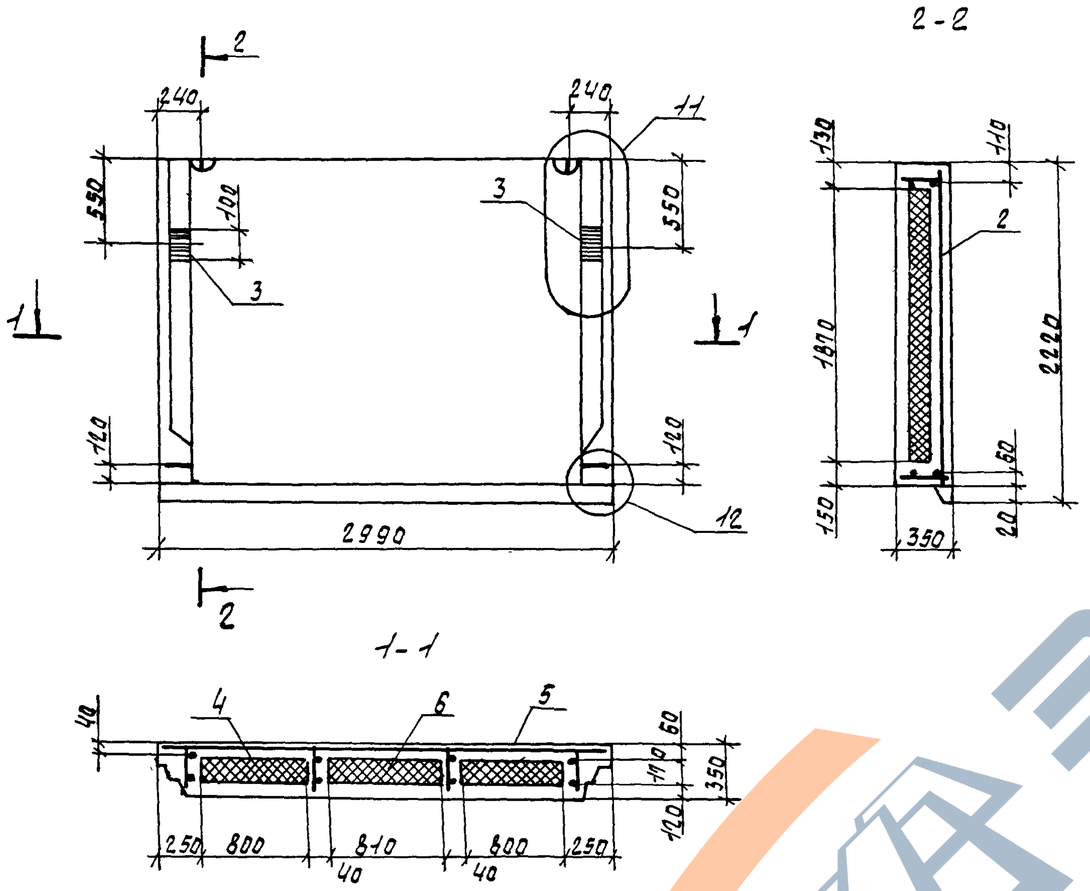

Формат	Зона	Поз.	Обозначение		Наименование	Кол.	Примеч
					Документация		
А3			1.100.1-7.3-2	00.00.00Д1	Узлы опалубки	×	
А3			1.100.1-7.3-2	00.00.00Д2	Узлы армирования	×	
А3			1.100.1-7.3-2	00.00.00ТО	Техническое описание	×	
А3			1.100.1-7.3-2	00.00.00РС	Ведомость расхода стали	×	
					Сборочные единицы		
А3		1	1.100.1-7.3-2	08.01.00	КП 30.22.35	1	
А3		2	1.100.1-7.3-2	00.00.07	Сетка С1	1	
А4		3	1.100.1-7.3-2	00.00.10	Изделие закладное М1	2	
					Материалы		
		4			Керамзитобетон		
					В3.5; D 1500	1.25	м³
		5			Фактурный слой γ=2000 кг/м³	0.13	м³
		6			Утеплитель γ=50 кг/м³	0.77	м³

Нач. АПМ	Печерин		12.89	1.100.1-7.3-2	08.00.00
Гл. конс.	Радашкевич			Панель опорная ЗНЧ 30.22.35-50л	Стадия: Р; Масса: 2460 кг; Масштаб:
Рук. гр.	Ставрегова				Лист; Листов 1
Провер.	Булгакова				СибЗНИИЭП г. Новосибирск
Разраб.	Моисеева				

Привязан

Инв. №

Инв. № подл. | Подпись и дата | Взам. инв. №

Формат: А3

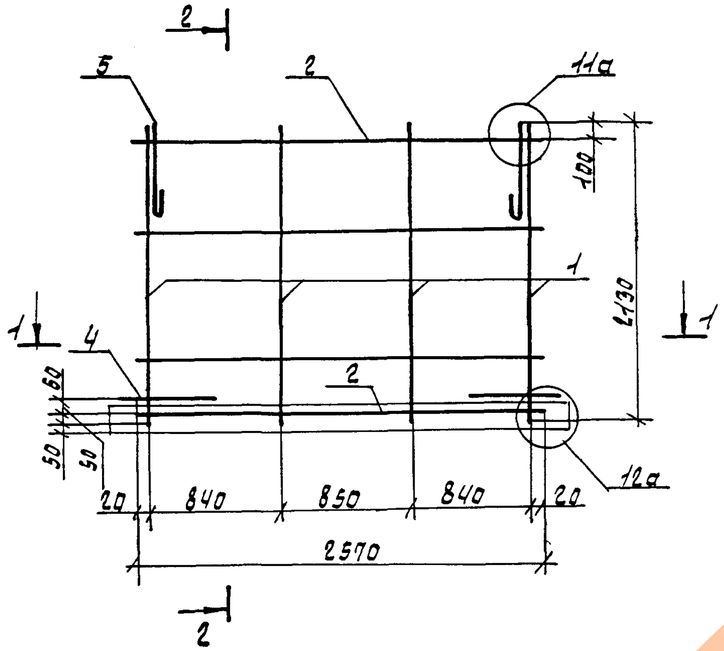

1-1

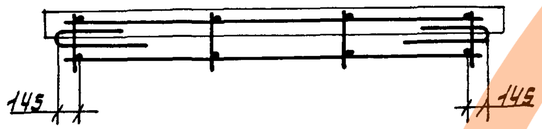

Формат	Зона	Поз.	Обозначение	Наименование	Кол.	Примеч.
				Документация		
А3			1.100.1-7.3-2 00.00.00Д2	Узлы армирования	×	
				Сборочные единицы		
А3		1	1.100.1-7.3-2 00.00.01-04	Каркас Кр5	4	
А3		2	-05	Каркас Кр14	2	
А3		3	1.100.1-7.3-2 00.00.05	Каркас Кр19	1	
				Детали		
А4		4	1.100.1-7.3-2 00.00.09	Анкер А1	2	
А4		5	1.100.1-7.3-2 00.00.08-01	Петля П2	2	
Б4		6		ФИВРI ГОСТ 6727-80*, ℓ=2570	2	0.24кг

Масса каркаса 14.51кг

Нач. ЯПМ	Печерин		12 89	1.100.1-7.3-2	08.01.00
Гл. конс.	Радашкевич			Каркас пространственный КП30.22.35	Стадия: Р; Лист; Листов: 1
Рук гр.	Стабредова				СибЗНИИЭП г. Новосибирск
Провер.	Булгакова				
Разраб.	Моисеева				

Привязан

Инв. №

Инв. № подл. | Подписи и дата | Взам. инв. №

Формат: А3

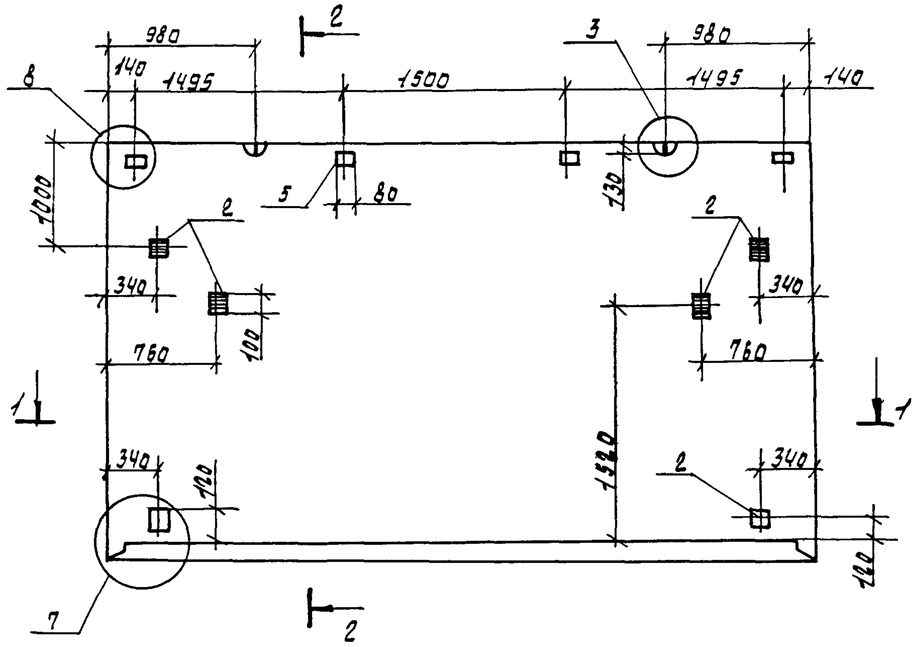

Формат	Зона	Поз.	Обозначение	Наименование	Кол.	Примеч.
				Документация		
А3			1.100.1-7.3-2 00.00.00Д1	Узлы опалубочные	×	
А3			1.100.1-7.3-2 00.00.00Д2	Узлы армирования	×	
А3			1.100.1-7.3-2 00.00.00ТО	Техническое описание	×	
А3			1.100.1-7.3-2 00.00.00РС	Ведомость расхода стали	×	
				Сборочные единицы		
А3		1	1.100.1-7.3-2 00 01 00	КП 48.27.26	1	
А4		2	1.100.1-7.3-2 00 00.10	Изделие закладное М1	6	
				Материалы		
		3		Керамзитобетон	2.97	м3
		4		Фактурный слой	0.28	м3
Б4		5		Пробки деревянные 60×80×60	4	шт.

Нач. АПМ	Печерин		12.89
Гл. конс.	Радашкевич		
Рук. гр.	Стабредова		
Провер.	Булгакова		
Разраб.	Моисеева		

Привязан

Инв. №

1.100.1-7.3-2 09.00.00

Панель парапетная 1НЧ 48.27.26-50л

Стадия	Масса	Масштаб
Р	4270 кг	

Лист | Листов 1

СибЗНИИЭП г. Новосибирск

Формат: А3

Инв. № подл. | Подпись и дата | Взам. инв. №

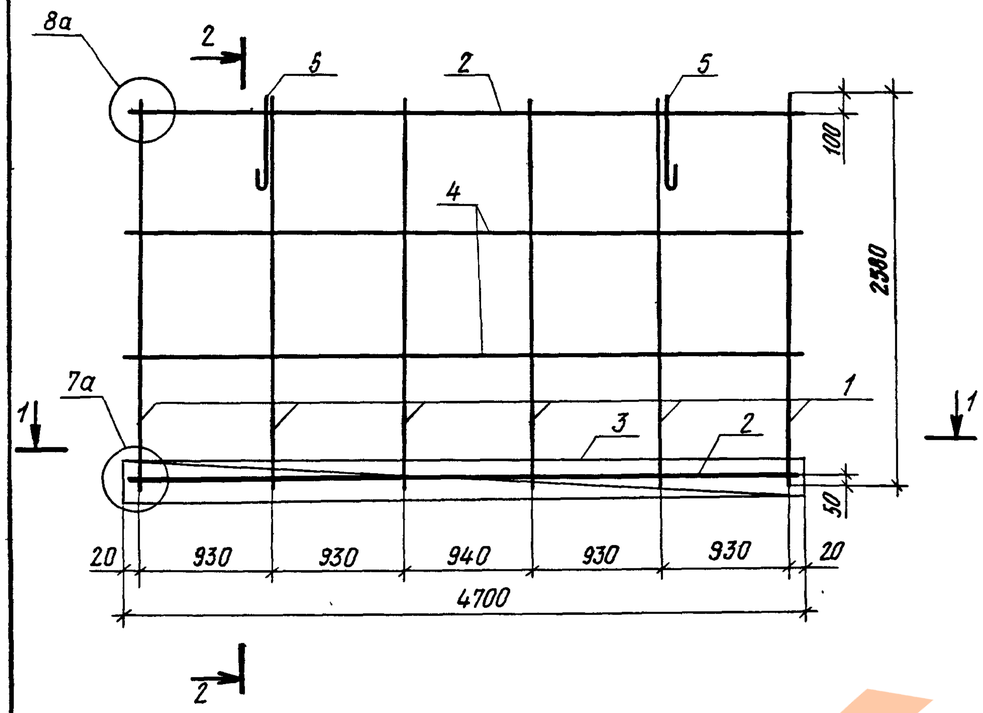

1-1

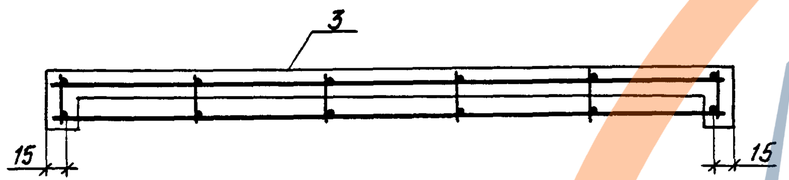

2-2

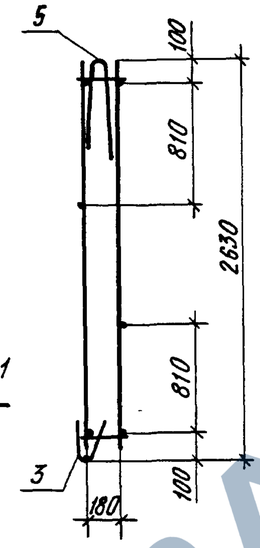

Формат	Зона	Поз	Обозначение	Наименование	Кол.	Примеч.
				Документация		
А3			1.100.1-7.3-2 00.00.00 Д2	Узлы армирования	X	
				Сборочные единицы		
А3		1	1.100.1-7.3-2 00.00.03	Каркас КР9	6	
А3		2	-01	Каркас КР10	2	
А3		3	1.100.1-7.3-2 00.00.06-01	Каркас КР23	1	
				Детали		
Б4		4		ф4 Вр I ГОСТ 6727-80*, ℓ=4700	2	0,43 кг
А4		5	1.100.1-7.3-2 00.00.08-03	Петля П4	2	

Масса каркаса 18,46 кг

Привязан

Инв. №

Нач. АПМ	Печерин		12.89
Гл. конст	Радашкевич		
Рук гр.	Стабредова		
Провер	Булгакова		
Разраб.	Моисеева		

1.100.1-7.3-2 09.01.00

Каркас пространственный КП 48.27 26

Стадия	Лист	Листов
Р		1

СибЗНИИЭП г Новосибирск

Копировал

Формат А3

Инв. № подл. | Подпись и дата | Взам. инв. №

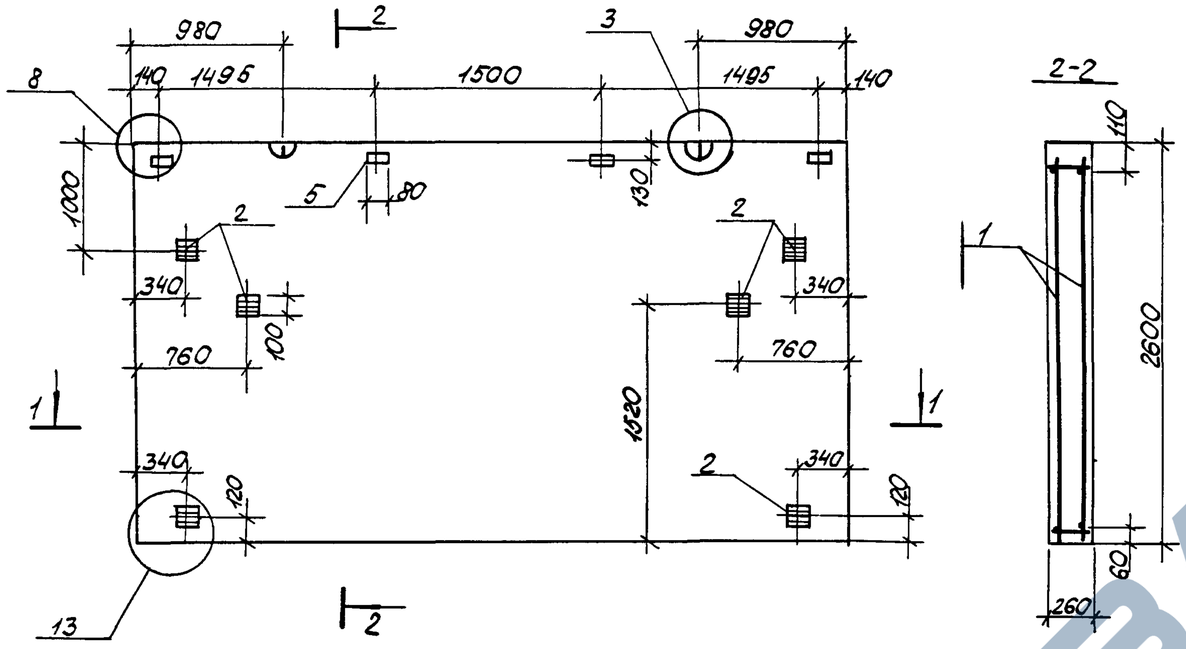

1-1

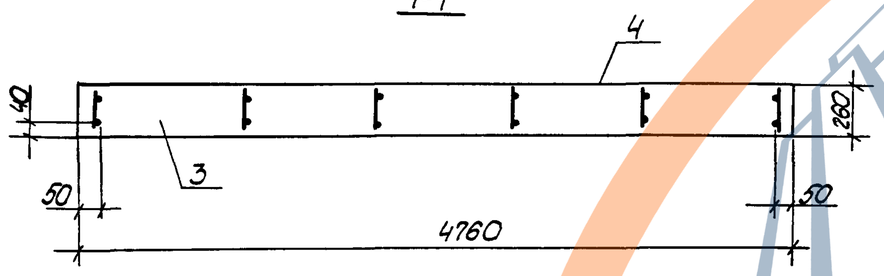

Формат	Зона	Поз.	Обозначение		Наименование	Кол.	Примеч.
					Документация		
А3			1.100.1-7.3-2	00.00.00 Д1	Узлы опалубочные	X	
А3			1.100.1-7.3-2	00.00.00 Д2	Узлы армирования	X	
А3			1.100.1-7.3-2	00.00.00 ТО	Техническое описание	X	
А3			1.100.1-7.3-2	00.00.00 РС	Ведомость расхода стали	X	
					Сборочные единицы		
А3		1	1.100.1-7.3-2	10.01.00	КП 48.26.26	1	
А4		2	1.100.1-7.3-2	00.00.10	Изделие закладное М1	6	
					Материалы		
		3			Керамзитобетон	2.95	м³
		4			Фактурный слой	0,27	м³
Б4		5			Пробки дерев. 60×80×60	4	шт

Взам. инв №

Подпись и дата

Инв. № подл.

Привязан

Инв. №

Нач. АПМ-I	Печерин		12.89
Гл. конст	Радошкевич		
Рук. гр.	Стабредова		
Провер.	Булгакова		
Разраб.	Моисеева		

1.100.1-7.3-2 10.00.00

Панель парапетная 1НЧ 48.26.26-50л

Стадия	Масса	Масштаб
Р	4230 кг	
Лист	Листов 1	

СибЗНИИЭП г. Новосибирск

Копировал: Порфирьева

Формат А3

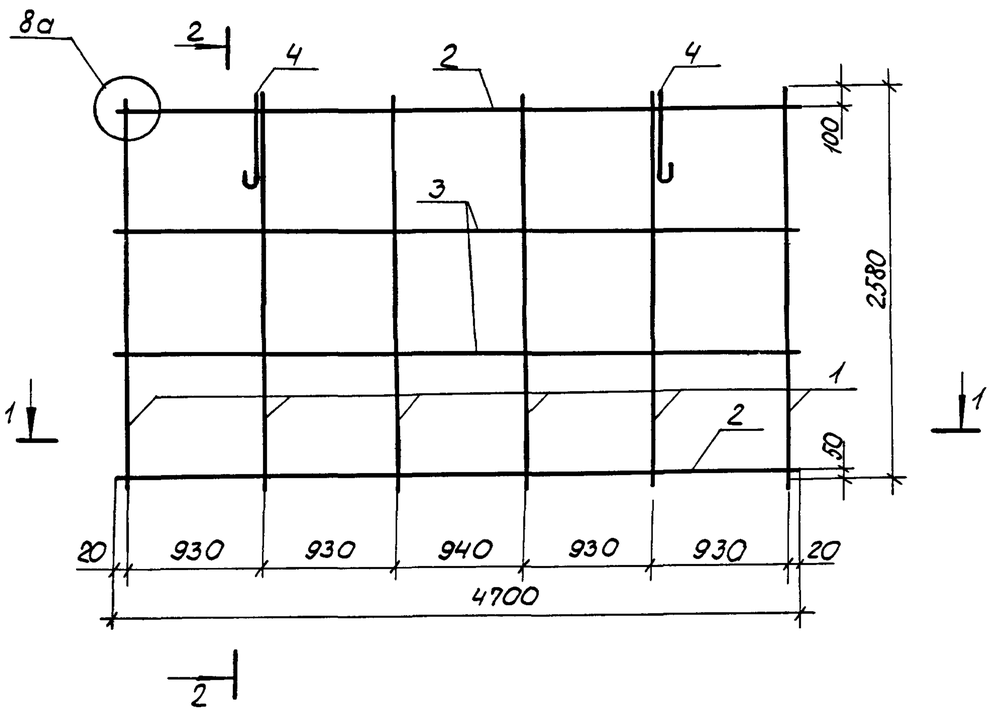

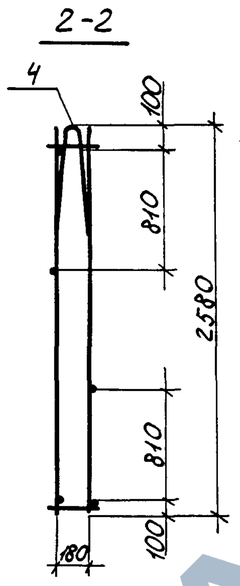

1-1

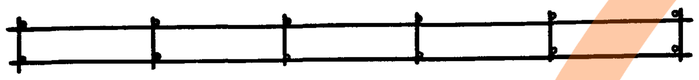

Формат	Зона	Поз.	Обозначение	Наименование	Кол.	Примеч.
				Документация		
А3			1.100.1-7.3-2 00.00.00Д2	Узлы армирования	X	
				Сборочные единицы		
А3		1	1.100.1-7.3-2 00.00.03	Каркас Кр9	6	
А3		2	-01	Каркас Кр10	2	
				Детали		
Б4		3		ф4 Вр I ГОСТ6727-80*, ℓ=4700	2	0,43кг
А4		4	1.100.1-7.3-2 00.00.08-03	Петля П4	2	

Масса каркаса 15,34кг

Привязан

Инв. №

Нач. АПМ-1	Печерин		12 89
Гл конст.	Радошкевич		
Рук гр	Стобредова		
Провер.	Булгакова		
Разраб.	Моисеева		

1.100 1-7.3-2 10 01.00

Каркас пространственный КП 48 26 26

Стадия	Лист	Листов
Р		1

СибЗНИИЭП г. Новосибирск

Копировал: Порфирьева

Формат А3

Инв. № подл. | Подпись и дата | Взам. инв. №

https://zavodjbi.com/

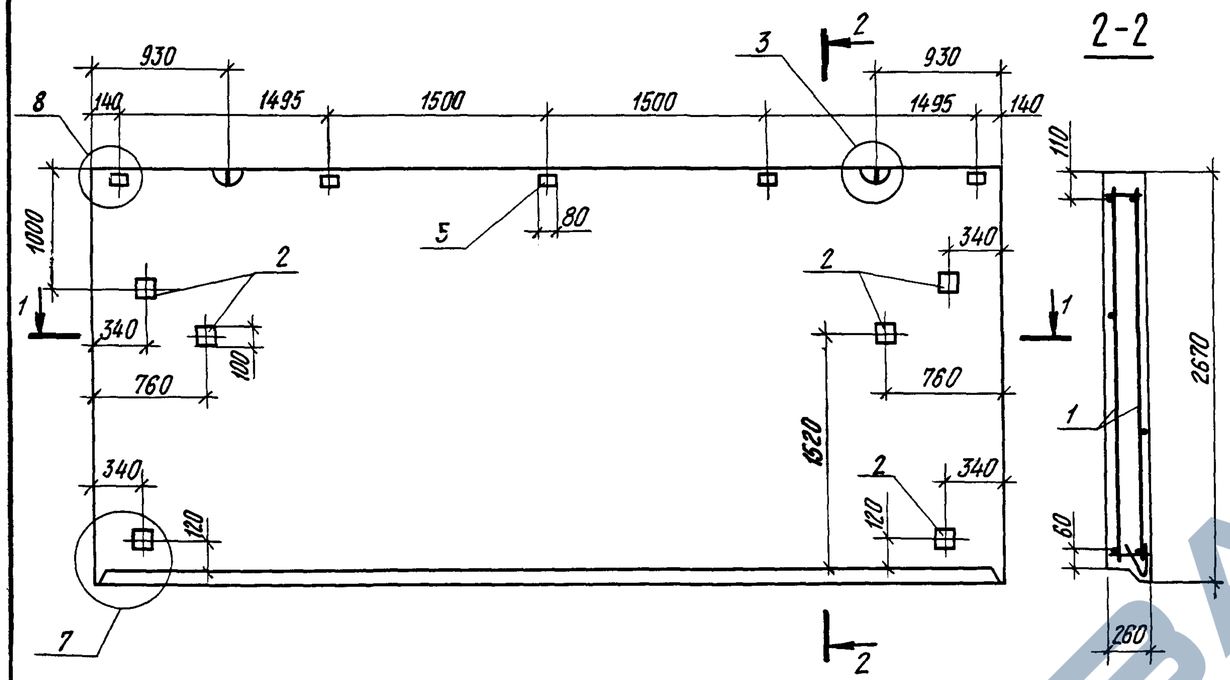

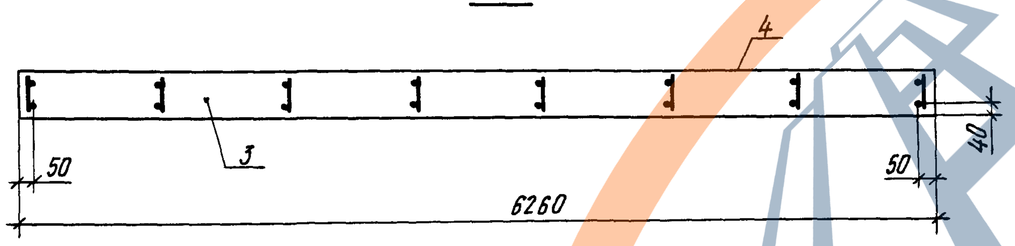

Формат	Зона	Поз	Обозначение	Наименование	Кол.	Примеч
				Документация		
А3			1 100 1-7.3-2 00.00.00 Д1	Узлы опалубочные	×	
А3			1. 100 1-7. 3-2 00 00.00 Д2	Узлы армирования	×	
А3			1 100. 1-7 3-2 00.00 00 ТО	Техническое описание	×	
А3			1. 100. 1-7 3-2 00 00.00 РС	Ведомость расхода стали	×	
				Сборочные единицы		
А3		1	1 100 1-7.3-2 11.01.00	КП 63..27 26	1	
А4		2	1. 100 1-7 3-2 00 00.10	Изделие закладное М1	6	
				Материалы		
		3		Керамзитобетон	3,92	м3
		4		Фактурный слой	0,36	м3
Б4		5		Пробки деревянные 60×80×60	5	шт

Привязан

Инв.№

Нач АПМ-1	Печерин		12.89
Гл.конст	Радашкевич		
Рук гр.	Ставредова		
Провер.	Булгакова		
Разраб.	Моисеева		

1.100.1-7.3-2 11.00.00

Панель парапетная 1НЧ 63.27.26-50л

Стадия	Масса	Масштаб
Р	5620 кг	
Лист	Листов 1	

СибЗНИИЭП г Новосибирск

Копировал

Формат А3

Инв.№подл. | Подпись и дата | Взам.инв.№

https://zavodjbi.com/

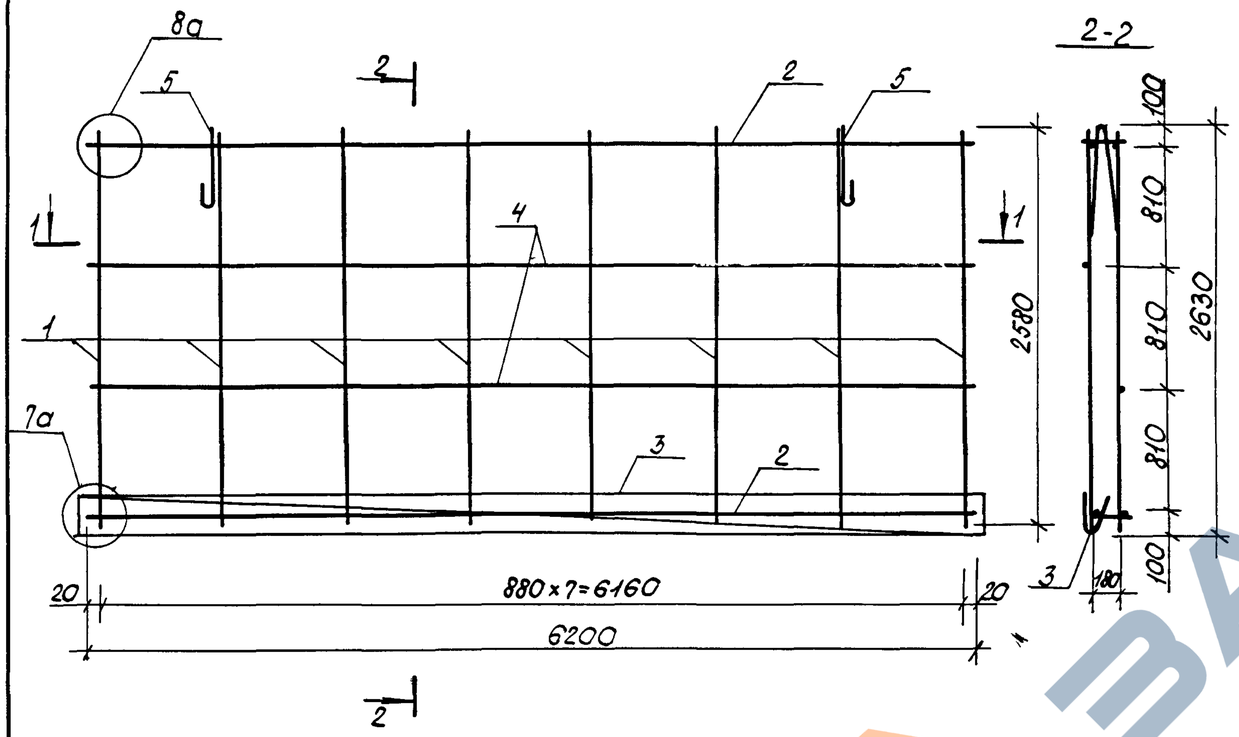

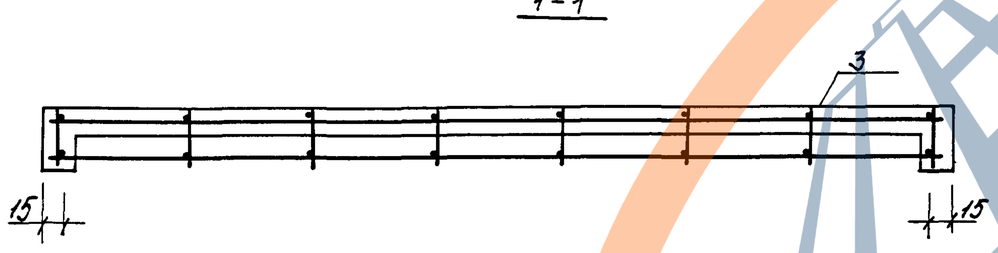

Формат	Зона	Поз.	Обозначение	Наименование	Кол.	Примеч.
				Документация		
А3			1.100.1-7.3-2 00.00.00Д2	Узлы армирования	X	
				Сборочные единицы		
А3		1	1.100.1-7.3-2 00.00.03	Каркас Кр9	8	
А3		2	-02	Каркас Кр11	2	
А3		3	1.100.1-7.3-2 00.00.06-02	Каркас Кр24	1	
				Детали		
Б4		4		ф4 Вр-I ГОСТ 6727-80*, ℓ=6200	2	0,57кг
А4		5	1.100.1-7.3-2 00.00.08-04	Петля П5	2	

Масса каркаса 25.22кг

Привязан

Инв.№

Нач.АПМ-I	Печерин		12 89
Гл.конст.	Радашкевич		
Рук.гр.	Стабредова		
Провер.	Булгакова		
Разраб.	Моисеева		

1.100.1-7.3-2 11.01.00

Каркас пространственный КП 63.27.26

Стадия	Лист	Листов
Р		1

СибЗНИИЭП г. Новосибирск

Копировал: Порфирьева Формат А3

Инв.№ подл. | Подпись и дата | Взам.инв.№

https://zavodjbi.com/

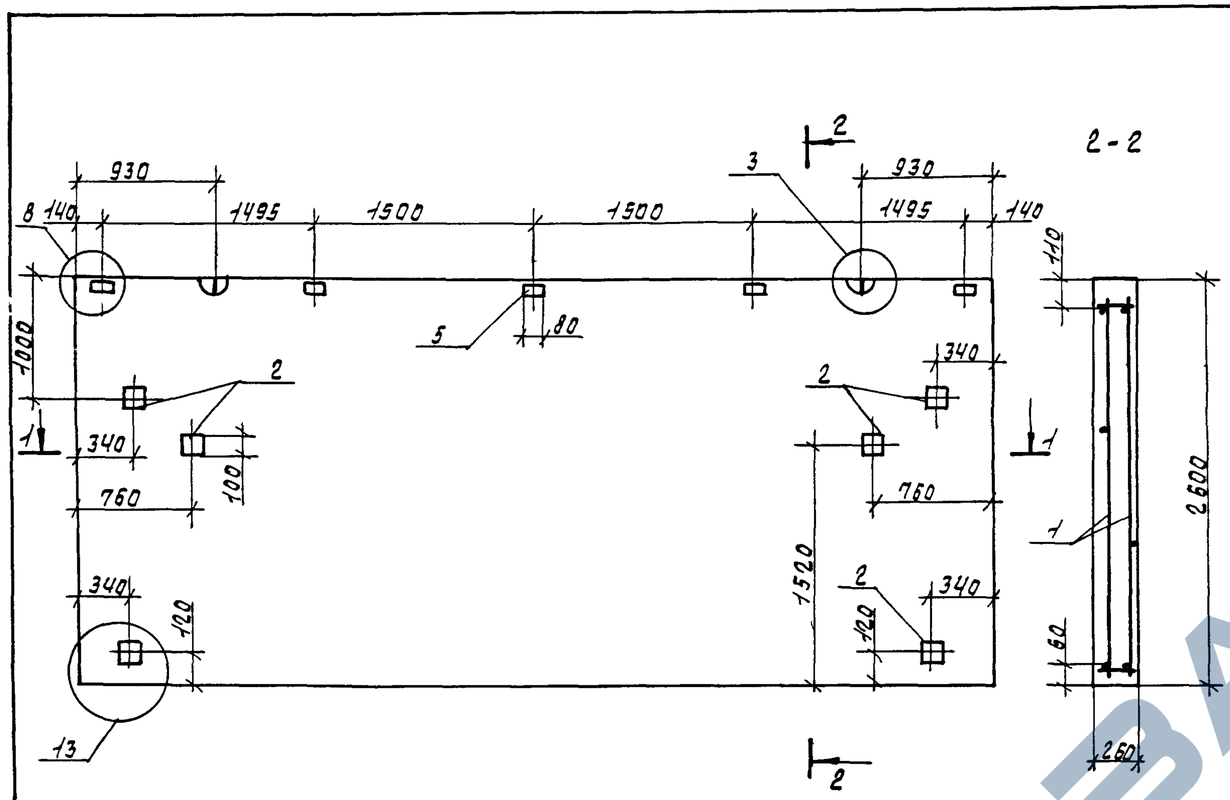

Формат	Зона	Поз.	Обозначение	Наименование	Кол.	Примеч.
				Документация		
А3			1.100.1-7.3-2 ОООО.ООДЧ	Узлы опалубочные	Х	
А3			1.100.1-7.3-2 ОО.ОО.ООДВ	Узлы армирования	Х	
А3			1.100.1-7.3-2 ОО.ОО.ООТО	Техническое описание	Х	
А3			1.100.1-7.3-2 ОО.ОО.ООРС	Ведомость расхода стали	Х	
				Сборочные единицы		
А3		1	1.100.1-7.3-2 12.01.00	КП 63.26.26	1	
А4		2	1.100.1-7.3-2 00.00.10	Изделие закладное М1	6	
				Материалы		
		3		Керамзитобетон	3.88	м3
		4		Фактурный слой	0.35	м3
Б4		5		Пробки дерев. 60×80×60	5	шт.

Привязан

Инв.№

Нач.АПМ	Печерин		12.84
Гл.конст.	Радашкевич		
Рук.гр	Стаброва		
Провер	Булгакова		
Разраб.	Моисеева		

1.100.1-7.3-2 12.00.00

Панель наружная 1НЧ 63.26.26-50 -л

Стадия	Масса	Масштаб
Р	5550 кг	
Лист	Листов 1	

СибЗНИИЭП г.Новосибирск

Копир. Никишкина

Формат А3

Инв.№подл. | Подпись и дата | Взам.инв.№

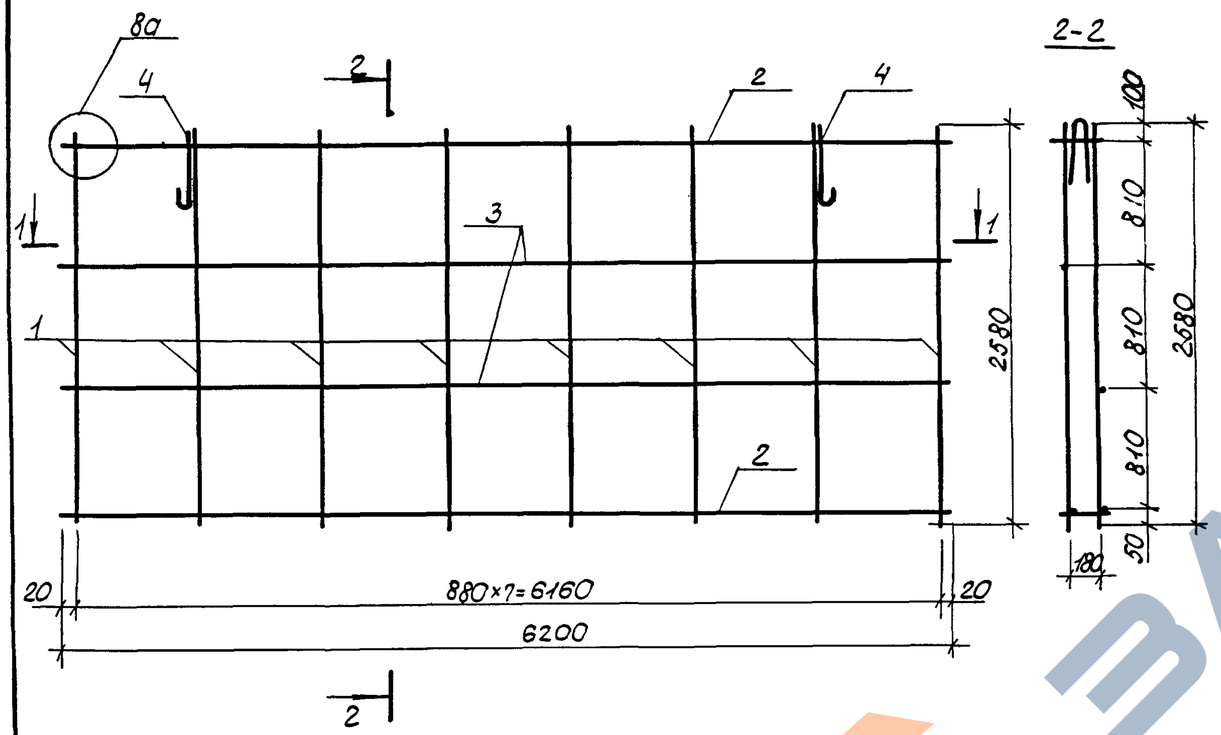

Формат	Зона	Поз	Обозначение	Наименование	кол.	Примеч.
				Документация		
А3			1.100.1-7.3-2 0000.00ДВ	Узлы армирования	X	
				Сборочные единицы		
А3		1	1.100.1-7.3-2 00.00.03	Каркас Кр9	8	
А3		2	-02	Каркас Кр11	2	
				Детали		
Б4		3		ф4Вр-I ГОСТ6727-80* ℓ=6200	2	0.57кг
А4		4	1.100.1-7.3-2 00.00.08-04	Петля П5	2	

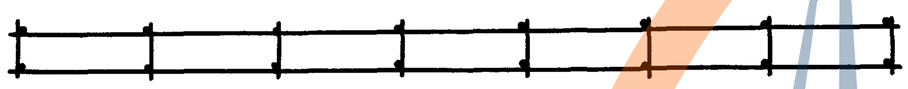

Масса каркаса 21.18кг

Привязан

Инв №

Нач.АПМ	Печерин		12.89
Гл.конст.	Радашкевич		
Рук.гр.	Стабредова		
Провер.	Булгакова		
Разраб.	Моисеева		

1.100.1-7.3-2 12.01.00

Каркас пространственный КП 63.26.26

Стадия	Лист	Листов
Р		1

СибЗНИИЭП г. Новосибирск

Копировал: Порфирьева Формат А3

Взам.инв.N | Подпись и дата | Взам.инв.N

https://zavodjbi.com/

Рис.1
Вид с внутренней стороны

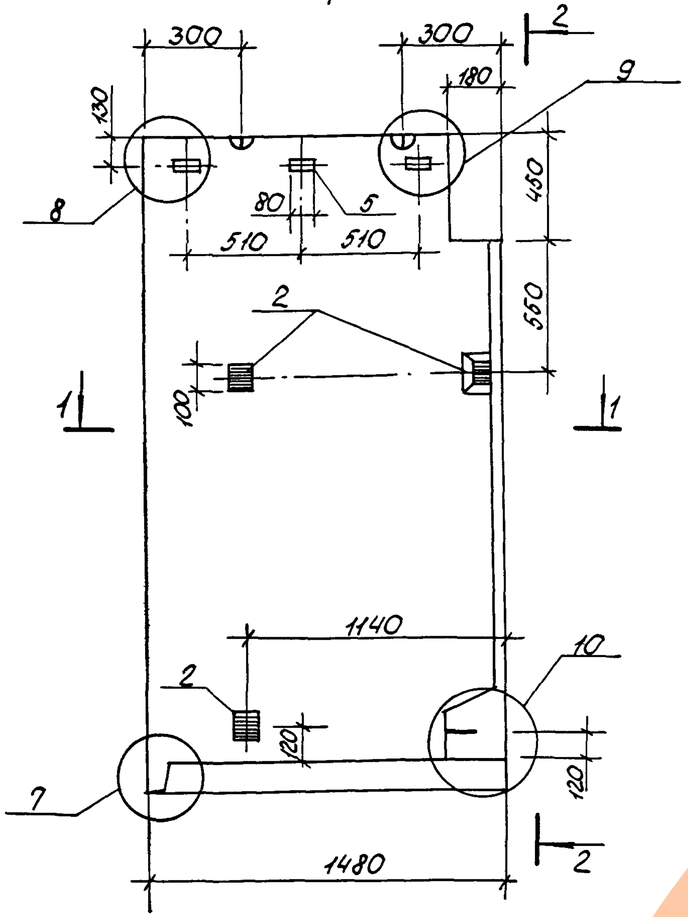

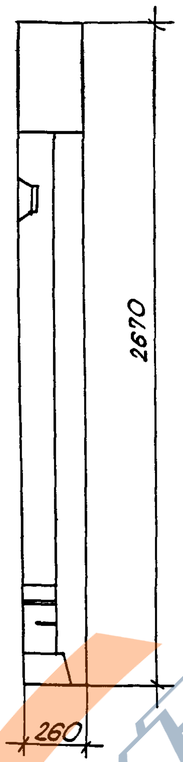

Рис 2. Зеркальное отражение. Остальное см. рис.1

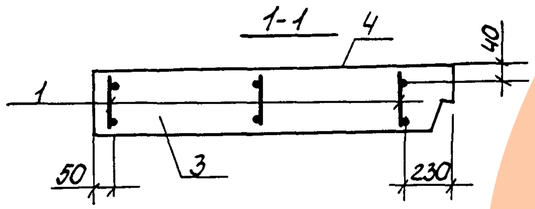

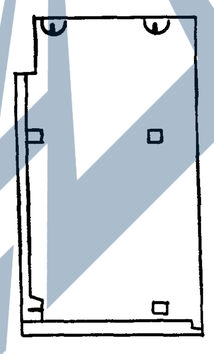

Формат	Зона	Поз	Обозначение	Наименование	Кол. на изд. —	Кол. на изд. 01	Примеч.
				Документация			
А3			1.100.1-7.3-2 00.00.00 Д1	Узлы опалубки	×	×	
А3			1.100.1-7.3-2 00.00.00 Д2	Узлы армирования	×	×	
А3			1.100.1-7.3-2 00.00.00 ТО	Техническое описание	×	×	
А3			1.100.1-7.3-2 00.00.00 РС	Ведомость расхода стали	×	×	
				Сборочные единицы			
А3		1	1.100.1-7.3-2 13.01.00	КП 15.27.26	1		
			-01	КП 15.27.26-1		1	
А4		2	1.100.1-7.3-2 00 00.10	Изделие закладное М1	3	3	
				Материалы			
		3		Керамзитобетон	0.89	0.89	м³
		4		Фактурный слой	0,09	0,09	м³
Б4		5		Пробки дерев. 60×80×60	3	3	шт.

Обозначение	Марка	Рис	Масса, кг
1.100.1-7.3-2 13.00.00	1НЧ15.27.26-50л	1	1300
-01	1НЧ15.27.26-50л-1	2	1300

Привязан

Инв. №

Нач АПМ-1	Печерин	12.89
Гл. конст.	Радошкевич	
Рук. гр.	Стобредова	
Провер	Булгакова	
Разроб.	Моисеева	

1.100.1-7.3-2 13.00 00

Панель парапетная
1НЧ15.27.26-50л
1НЧ15.27.26-50л-1

Стадия	Масса	Масштаб
Р	см. табл.	
Лист	Листов 1	

СибЗНИИЭП
г. Новосибирск

Копировал: Порфирьева Формат А3

Инв. № подл. | Подпись и дата | Взам. инв. №

https://zavodjbi.com/

Рис.1

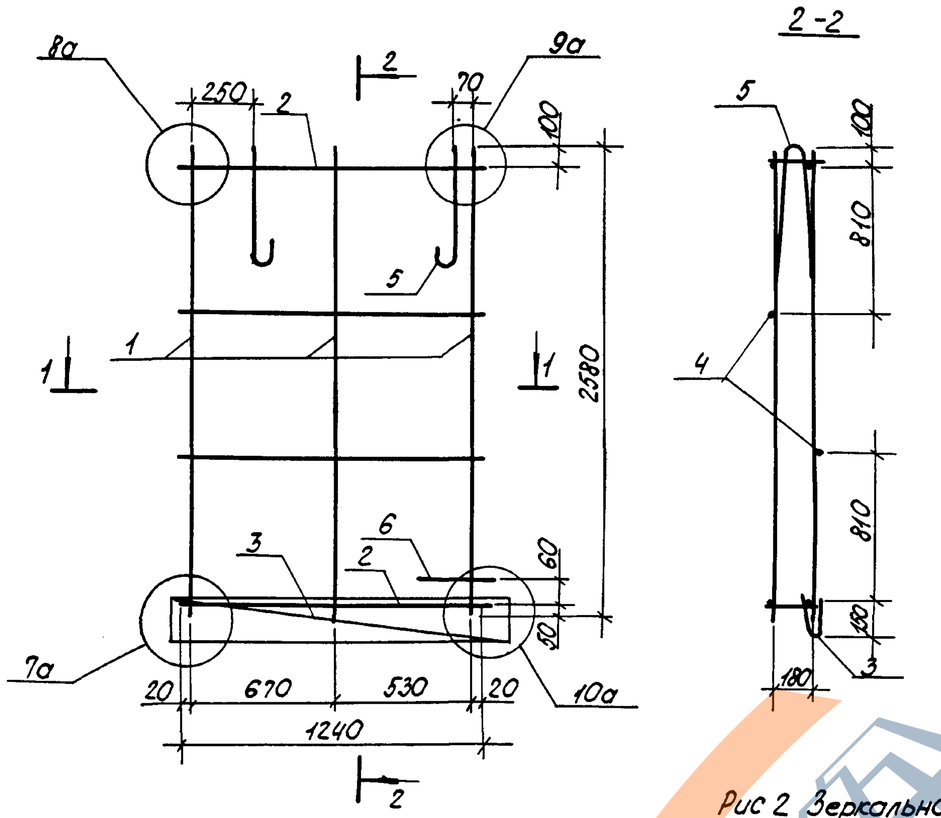

Рис 2 Зеркальное отражение
Остальное см. рис.1

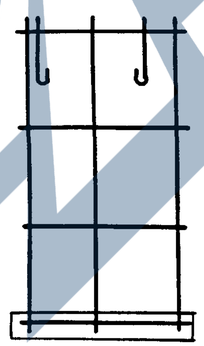

Формат	Зона	Поз.	Обозначение	Наименование	Кол. наисп —	Кол. наисп 01	Примеч.
				Документация			
А3			1.100.1-7.3-2 00.00.00 ДЗ	Узлы армирования	Х	Х	
				Сборочные единицы			
А3		1	1.100.1-7.3-2 00 00 03	Каркас Кр9	3	3	
А3		2	-03	Каркас Кр12	2	2	
А3		3	1.100.1-7.3-2 00.00.06	Каркас Кр22	1	1	
				Детали			
Б4		4		ф4Вр-I ГОСТ 6727-80*, ℓ=1240	2	2	0,11кг
А4		5	1.100.1-7.3-2 00.00 08	Петля П1	2	2	
А4		6	1.100.1-7.3-2 00.00.09	Анкер А-1	1	1	

Обозначение	Марка	Рис.	Масса, кг
1.100.1-7.3-2 13.01.00	КП 15.27.26	1	7,61
-01	КП 15.27.26-1	2	7,61

Привязан

Инв. №

Нач. АПМ	Печерин		12.89
Гл. конст.	Радашкевич		
Рук. гр.	Стабредова		
Провер.	Булгакова		
Разраб.	Моисеева		

1.100.1-7.3-2 13.01.00

Каркас пространственный
КП 15.27.26
КП 15.27.26-1

Стадия	Лист	Листов
Р		1

СибЗНИИЭП
г. Новосибирск

Копировал: Порфирьева

Формат А3

Инв. № подл. | Подпись и дата | Взам. инв. №

https://zavodjki.com/

Рис.1
Вид с внутренней стороны

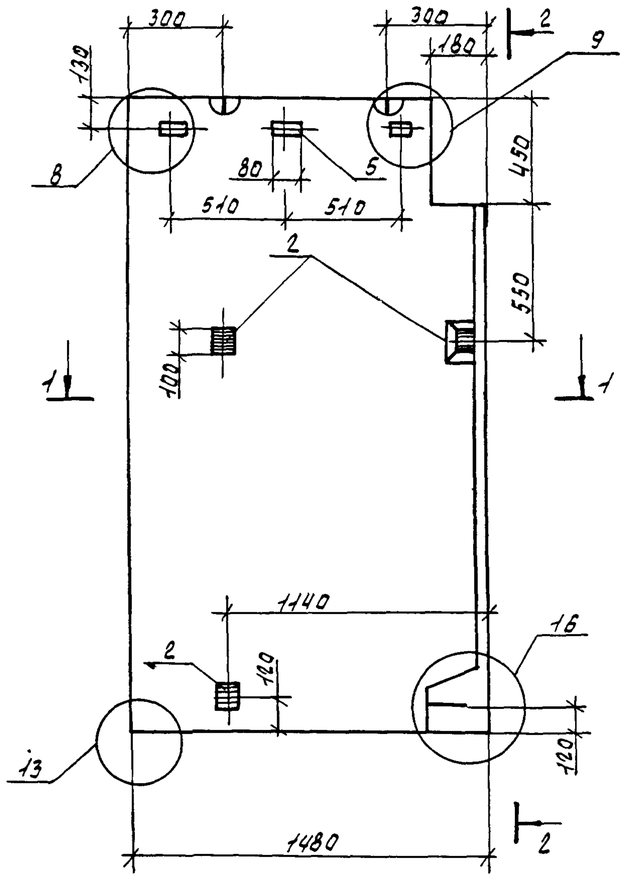

2-2

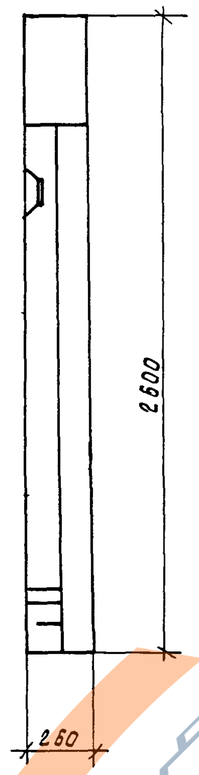

Рис.2. Зеркальное отражение. Остальное см.рис.1

1-1

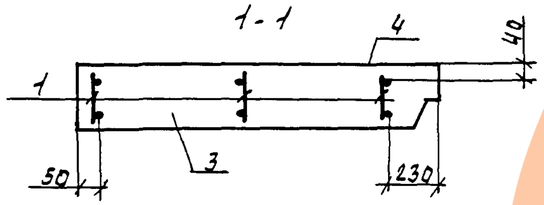

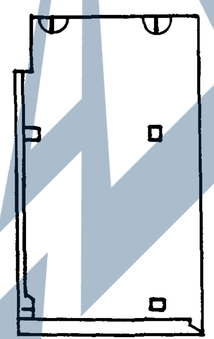

Формат	Зона	Поз.	Обозначение	Наименование	Кол. нанес.		Примеч.
					–	01	
				Документация			
А3			1.100.1-7.3-2 ОО ОО ООД1	Узлы опалубки	×	×	
А3			1.100.1-7.3-2 ОО.ОО ООД2	Узлы армирования	×	×	
А3			1.100.1-7.3-2 ОО.ОО.ООТО	Техническое описание	×	×	
А3			1.100.1-7.3-2 ОО.ОО.ООРС	Ведомость расхода стали	×	×	
				Сборочные единицы			
А3		1	1.100.1-7.3-2 14.01.00	КП 15.26.26	1		
			-01	КП 15.26.26-1		1	
А4		2	1.100.1-7.3-2 ОО.ОО.10	Изделие закладное М1	4	4	
				Материалы			
		3		Керамзитобетон	0.88	0.88	м³
		4		Фактурный слой	0.09	0.09	м³
Б4		5		Пробки дерев. 60×80×60	3	3	шт.

Обозначение		Марка	Рис.	Масса, кг
1.100.1-7.3-2	14.00.00	1НЧ 15.26.26-50л	1	12.80
	-01	1НЧ 15.26.26-50л-1	2	12.80

Инв.№ подл. | Подпись и дата | Взам.инв.№

Привязан

Инв.№

Нач.АПМ	Печерин		12.89
Гл.конст	Радашкевич		
Рук.гр.	Стабревова		
Провер.	Булгакова		
Разраб.	Моисеева		

1.100.1-7.3-2 14.00.00

Панель наружная
1НЧ 15.26.26-50л
1НЧ 15.26.26-50л-1

Стадия	Масса	Масштаб
Р	см. табл.	
Лист	Листов 1	

СибЗНИИЭП
г.Новосибирск

Формат А3

Рис. 1

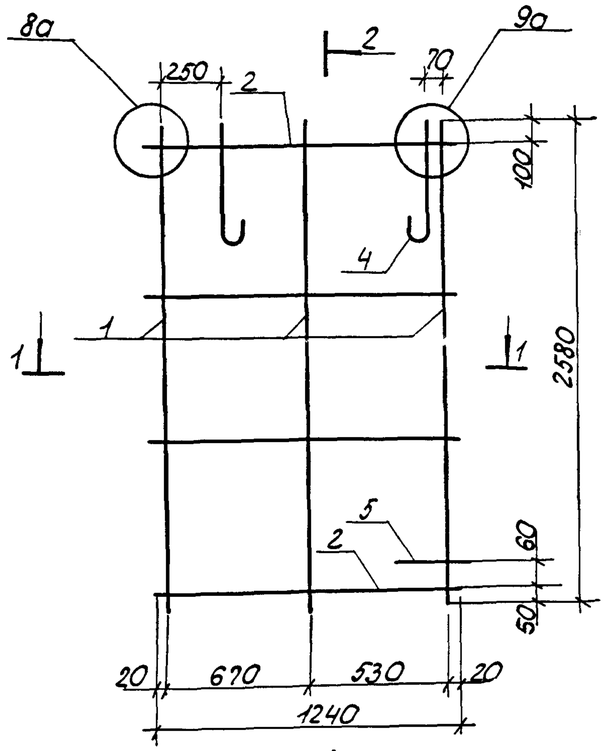

2-2

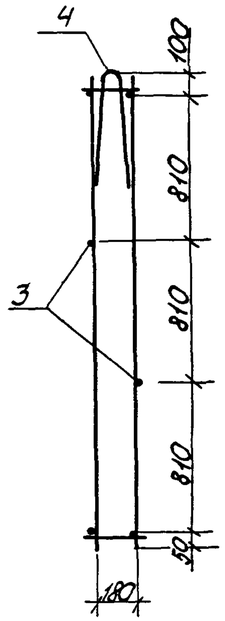

1-1

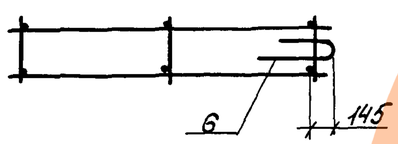

Рис.2 Зеркальное отражение
Остальное см. рис. 1

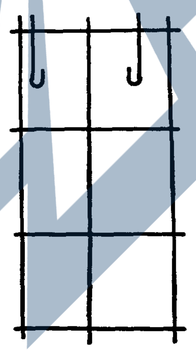

Форма	Зона	Позиц	Обозначение	Наименование	Кол наиса —	Кол наиса 01	Примеч.
				Документация			
А3			1.100.1-7.3-2 00.00.00ДЗ	Узлы армирования			
А3							
				Сборочные единицы			
А3		1	1.100.1-7.3-2 00.00.03	Каркас Кр9	3	3	
А3		2	-03	Каркас Кр12	2.	2	
				Детали			
Б4		3		ФЧВр I ГОСТ6727-80* ℓ=1240	2	2	0.11кг
А4		4	1.100.1-7.3-2 00.00.08	Петля П1	2	2	
А4		5	1.100.1-7.3-2 00.00.09	Анкер А-1	1	1	

Обозначение	Марка	Рис.	Масса, кг
1.100.1-7.3-2 1901.00	КП 15.26.26	1	6.59
-01	КП 16.26.26-1	2	6.59

Привязан

Инв. № подл. | Подпись и дата | Взам. инв. №

Инв. №

Нач. АПМ	Печерин		12.89
Гл. конс.	Радашкевич		
Рук. гр.	Стабровская		
Провер.	Булгакова		
Разраб.	Моисеева		

1.100.1-7.3-2 14.01.00

Каркас пространственный
КП 15.26.26
КП 15.26.26-1

Стадия	Лист	Листов
Р		1

СибЗНИИЭП
г. Новосибирск

Копировал: Порфирьева

Формат А3.

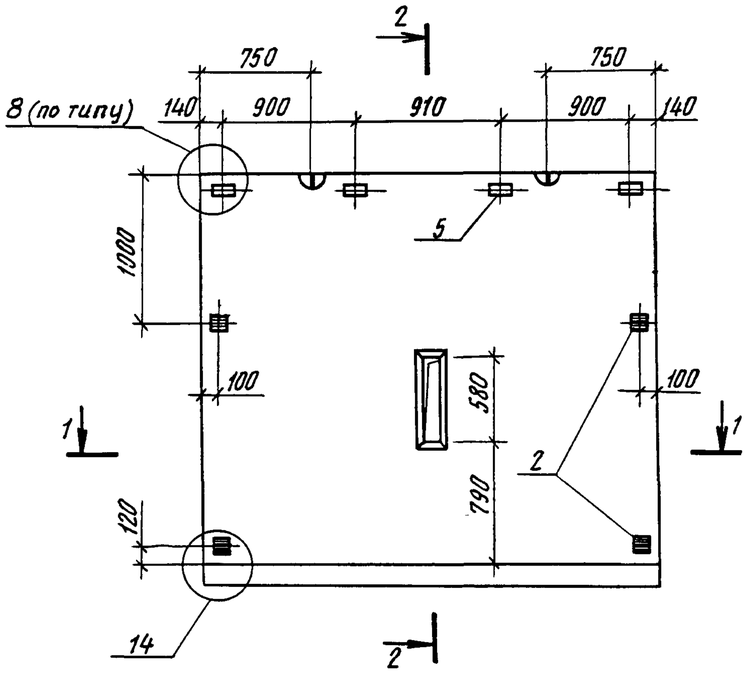

1-1

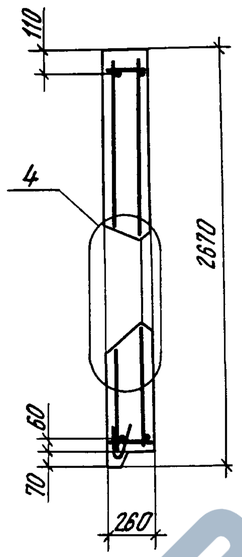

2-2

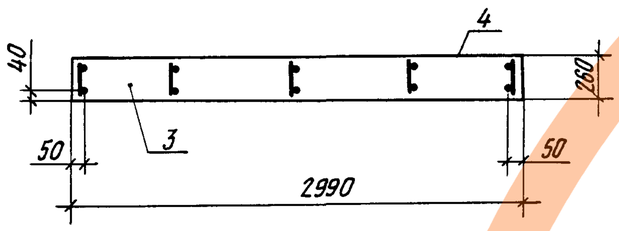

Формат	Зона	Поз	Обозначение		Наименование	Кол	Примечание
					Документация		
А3			1.100 1-7 3-2	ОО ОО ОО Д1	Узлы опалубки	×	
А3			1 100 1-7 3-2	ОО ОО ОО Д2	Узлы армирования	×	
А3			1 100 1-7 3-2	ОО.ОО ОО ТО	Техническое описание	×	
А3			1 100 1-7.3-2	ОО ОО.ОО РС	Ведомость расхода стали	×	
					Сборочные единицы		
А3		1	1.100 1-7.3-2	15 01. 00	КП 30.27 26	1	
А4		2	1.100 1-7.3-2	ОО ОО.10	Изделие закладное М1	4	
					Материалы		
		3			Керамзитобетон	1,87	м3
		4			Фактурный слой	0,16	м3
Б Ч		5			Пробки деревянные 60×80×60	4	шт

Взам инв.№ | Подпись и дата | Инв.№ подл.

Привязан

Инв.№

Нач АПМ-1	Печерин	12.89
Гл конст.	Радашкевич	
Рук.гр.	Стабредова	
Провер.	Булгакова	
Разраб.	Моисеева	

1.100.1-7.3-2 15.00.00

Панель парапетная
1НЧ 30.27.26-50л

Стадия	Масса	Масштаб
Р	2660 кг	
Лист	Листов 1	

Сиб ЗНИИЭП
г Новосибирск

Копировал

Формат А3

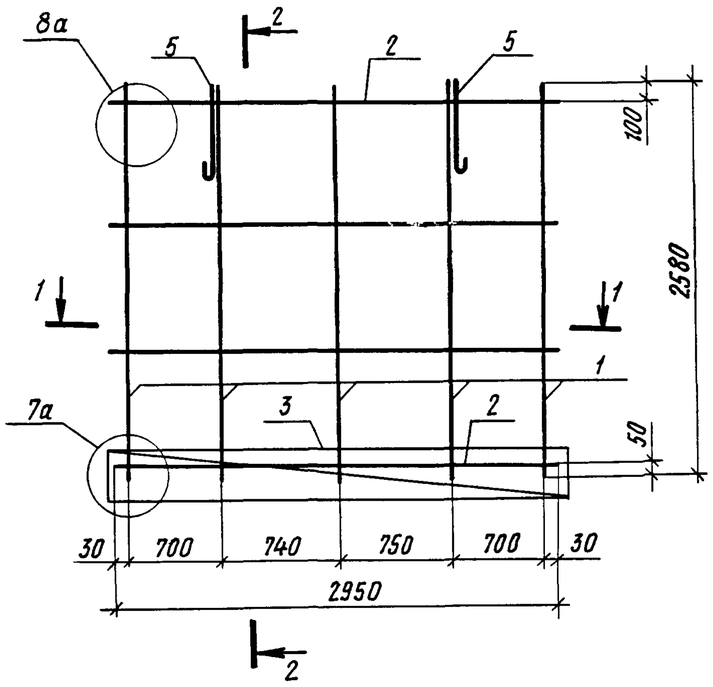

1-1

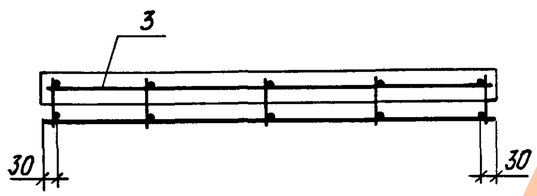

2-2

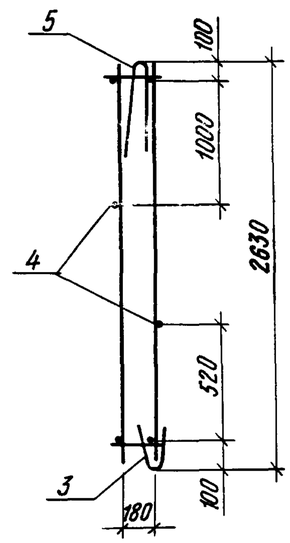

Формат	Зона	Поз	Обозначение	Наименование	Кол.	Примеч
				Документация		
А3			1.100.1-7.3-2 00 00.00 ДЗ	Узлы армирования	X	
				Сборочные единицы		
А3		1	1.100.1-7 3-2 00 00.03	Каркас КР9	5	
А3		2	1.100.1-7.3-2 00.00 04	Каркас КР16	2	
А3		3	1.100 1-7.3-2 00.00 05	Каркас КР19	1	
				Детали		
Б4		4		ф4ВрI ГОСТ6727-80*, ℓ=2940	2	0,27кг
А4		5	1.100 1-7 3-2 00.00.08-01	Петля П2	2	

Масса каркаса 11,79 кг

Привязан

Инв.№

Нач.АПМ-1	Печерин		12 89
Гл.конст.	Радашкевич		
Рук. гр.	Стабредова		
Провер.	Булгакова		
Разраб.	Моисеева		

1.100.1-7.3-2 15.01.00

Каркас пространственный КП 30.27.26

Стадия	Лист	Листов
Р		1

СиБ ЗНИИЭП г Новосибирск

Копировал

Формат А3

Инв.№ подл. | Подпись и дата | Взам.инв.№

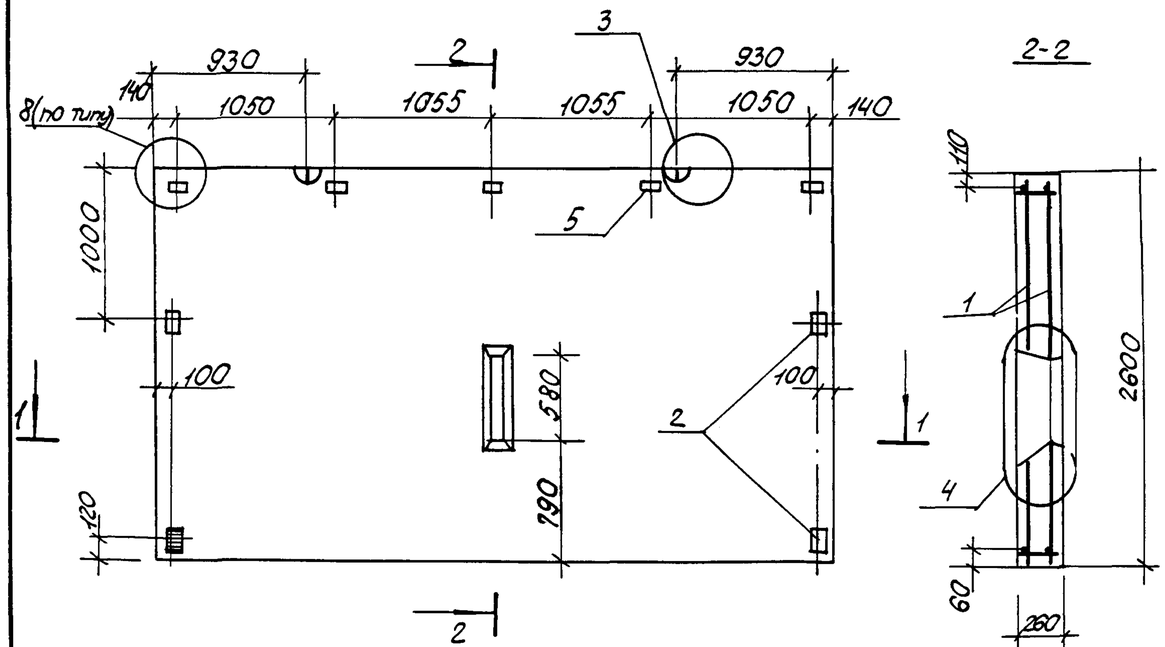

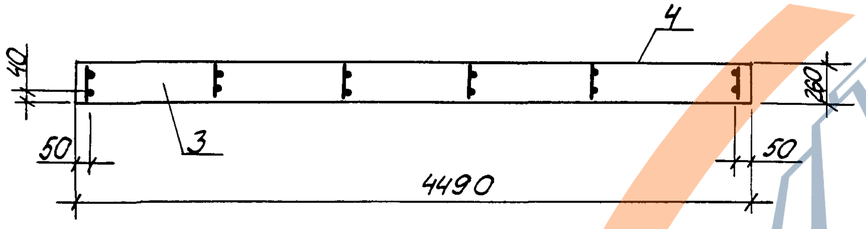

Формат	Зона	Поз	Обозначение	Наименование	Кол.	Примечание
				Документация		
А3			1.100.1-7.3-2 00.00.00 Д1	Узлы опалубки	X	
А3			1.100.1-7.3-2 00.00.00 Д2	Узлы армирования	X	
А3			1.100.1-7.3-2 00.00.00 ТО	Техническое описание	X	
А3			1.100.1-7.3-2 00.00.00 РС	Ведомость расхода стали	X	
				Сборочные единицы		
А3		1	1.100.1-7.3-2 16.01.00	КП 45.26.26	1	
А4		2	1.100.1-7.3-2 00.00.10	Изделие закладное М1	4	
				Материалы		
		3		Керамзитобетон	2.79	м³
		4		Фактурный слой	0.23	м³
Б4		5		Пробки деревянные 60×80×60	5	шт.

Инв.№ подл. | Подпись и дата | Взам. инв.№

Привязан

Инв.№

Нач.АПМ	Печерин		12.89
Гл.конст	Родашкевич		
Рук.гр	Стабредова		
Провер	Булгакова		
Разраб	Моисеева		

1.100.1-7.3-2 16.00.00

Панель парапетная 1НЧ 45.26.26-50л

Стадия	Масса	Масштаб
Р	3940кг	
Лист	Листов 1	

СибЗНИИЭП г. Новосибирск

Копир. Порфирьева

Формат А3

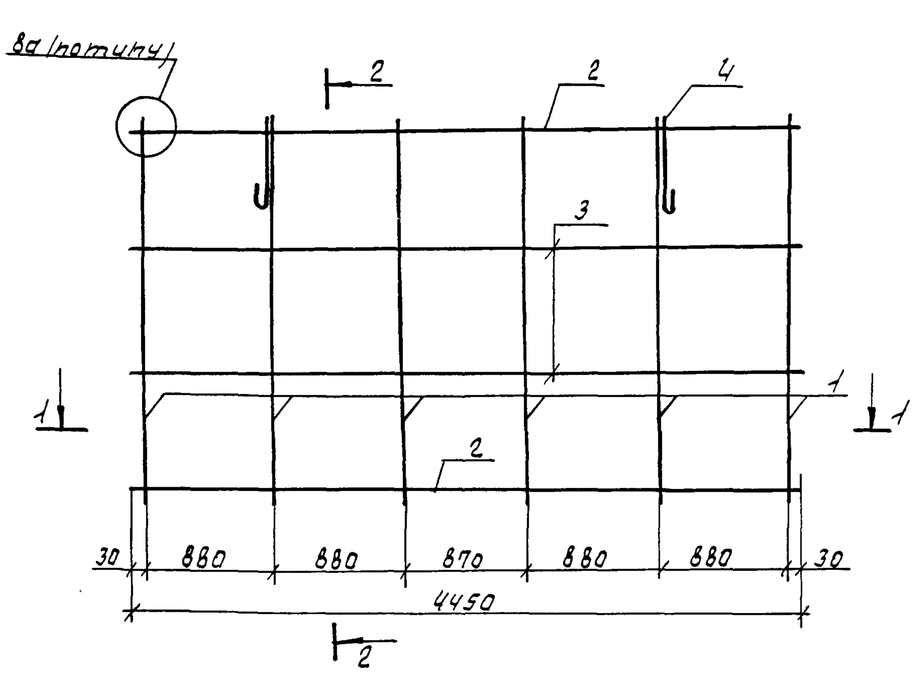

2-2

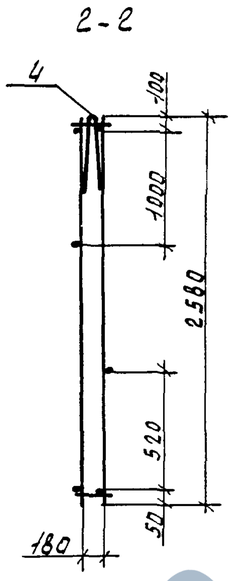

1-1

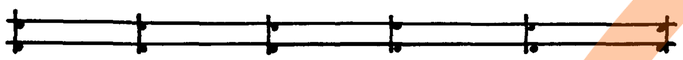

Формат	Зона	Поз.	Обозначение	Наименование	Кол.	Примечание
				Документация		
А3			1.100.1-7.3-2 00.00.00ДЧ	Узлы армирования	X	
				Сборочные единицы		
А3		1	1.100.1-7.3-2 00.00.03	Каркас КР9	6	
А3		2	1.100.1-7.3-2 00.00.04-02	Каркас КР18	2	
				Детали		
Б.Ч		3		ФЧВрI ГОСТ6727-80*, l=4450	2	0.4 кг
А4		4	1.100.1-7.3-2 00.00.08-02	Петля П3	2	

Масса каркаса 13.74 кг

Привязан

Инв. № подл. | Подпись и дата | Взам. инв. №

Нач. АПМ	Печерин		12.89
Гл. конс.	Радашкевич		
Рук. гр.	Ставрева		
Провер.	Булгакова		
Разраб.	Моисеева		

1.100.1-7.3-2 16.01.00

Каркас пространственный КП 45.26.26

Стадия	Лист	Листов
Р		1

СибЗНИИЭП г. Новосибирск

Формат А3

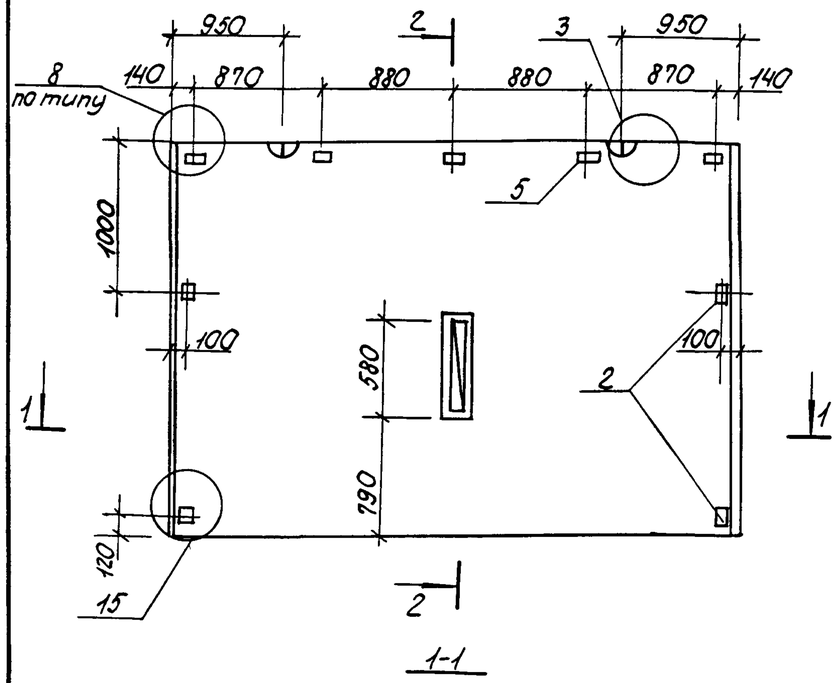

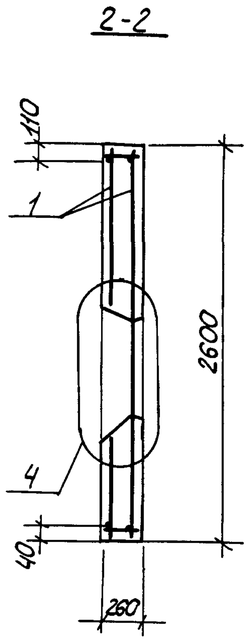

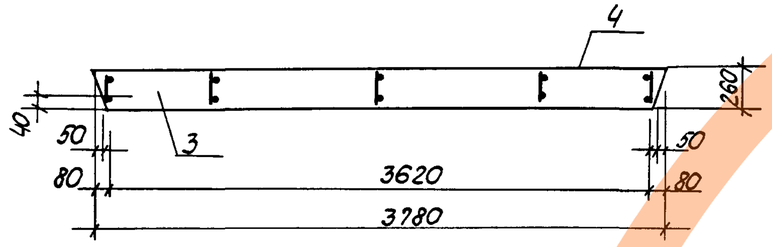

Формат	Зона	Поз.	Обозначение	Наименование	Кол.	Примечание
				Документация		
А3			1.100.1-7.3-2 00.00.00 Д1	Узлы опалубки	Х	
А3			1.100.1-7.3-2 00.00.00 Д2	Узлы армирования	Х	
А3			1.100.1-7.3-2 00.00 00 ТО	Техническое описание	Х	
А3			1.100.1-7.3-2 00 00 00 РС	Ведомость расхода стали	Х	
				Сборочные единицы		Масса ед кг
А3		1	1.100.1-7.3-2 17.01.00	КП 38.26.26	1	12.16
А4		2	1.100.1-7.3-2 00.00.10	Изделие закладное М1	4	0.58
				Материалы		
		3		Керамзитобетон	2.28	м³
		4		Фактурный слой	0.20	м³
Б4		5		Пробки деревянные 60×80×60	5	шт.

Привязан

Инв №

Инв. № подл. | Подпись и дата | Взам. инв. №

Нач. АПМ	Печерин		12 89
Гл. констр	Радашкевич		
Рук. гр	Стабредова		
Провер.	Булгакова		
Разработ	Моисеева		

1.100.1-7.3-2 17.00.00

Панель парапетная 1НЧ 38.26.26-50л

Стадия	Масса	Масштаб
Р	3250кг	
Лист	Листов 1	

СибЗНИИЭП г. Новосибирск

Копировал: Порфирьева

Формат А3

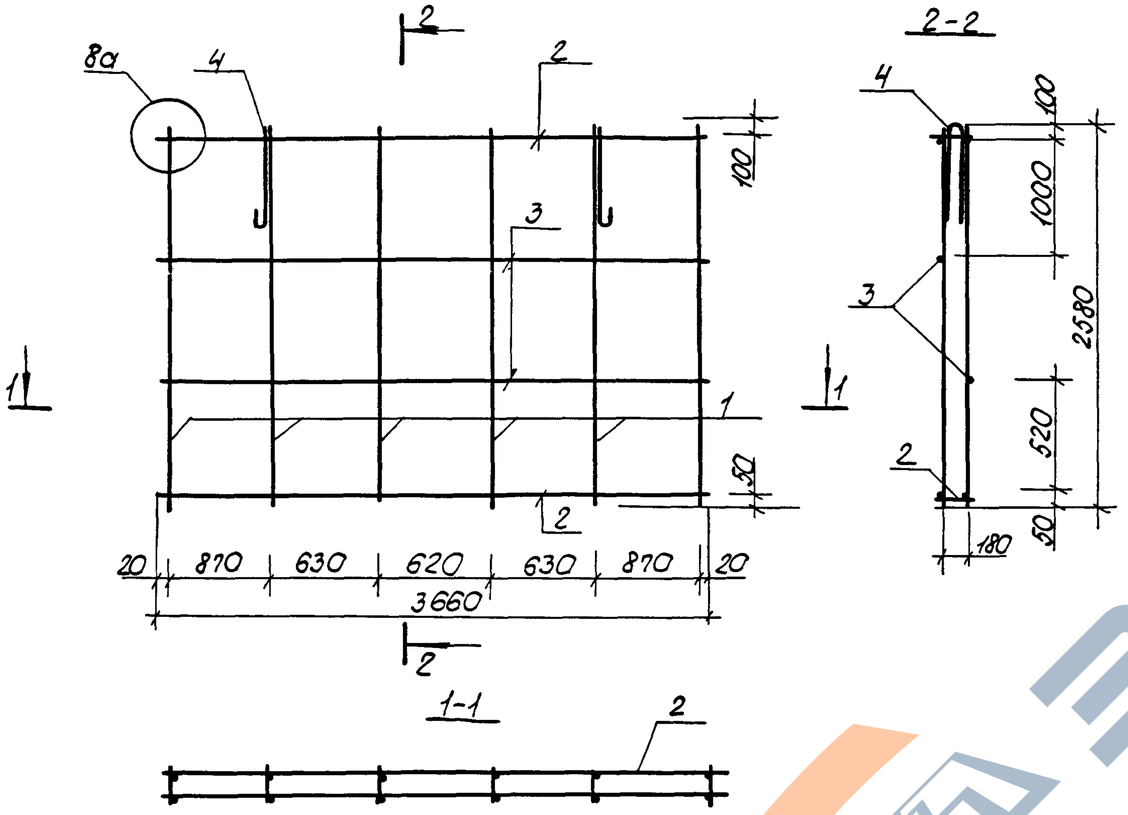

Формат	Зона	Поз.	Обозначение	Наименование	Кол.	Примечание
				Документация		
А3			1.100.1-7.3-2 00.00.00 Д2	Узлы армирования	Х	
				Сборочные единицы		
А3		1	1.100.1-7.3-2 00.00.03	Каркас Кр9	6	
А3		2	1.100.1-7.3-2 00.00.04-01	Каркас Кр17	2	
				Детали		
Б4				ф4Вр-I ГОСТ 6727-80* ℓ=3660	2	0.33 кг
А4			1.100.1-7.3-2 00.00.08-02	Петля П3	2	

Масса каркаса 12.98 кг

Привязан

Инв.№

Нач.АПМ1	Печерин		12.89
Гл.конст.	Радашкевич		
Рук.гр.	Сабредова		
Провер.	Булгакова		
Разраб.	Моисеева		

1.100.1-7.3-2 17.01.00

Каркас пространственный

ГП 38.26.26

Стадия	Лист	Листов
Р		1

СибЗНИИЭП
г. Новосибирск

Копировал: Порфирьева Формат А3

Инв.№ подл. | Подпись и дата | Взам.инв.№

1

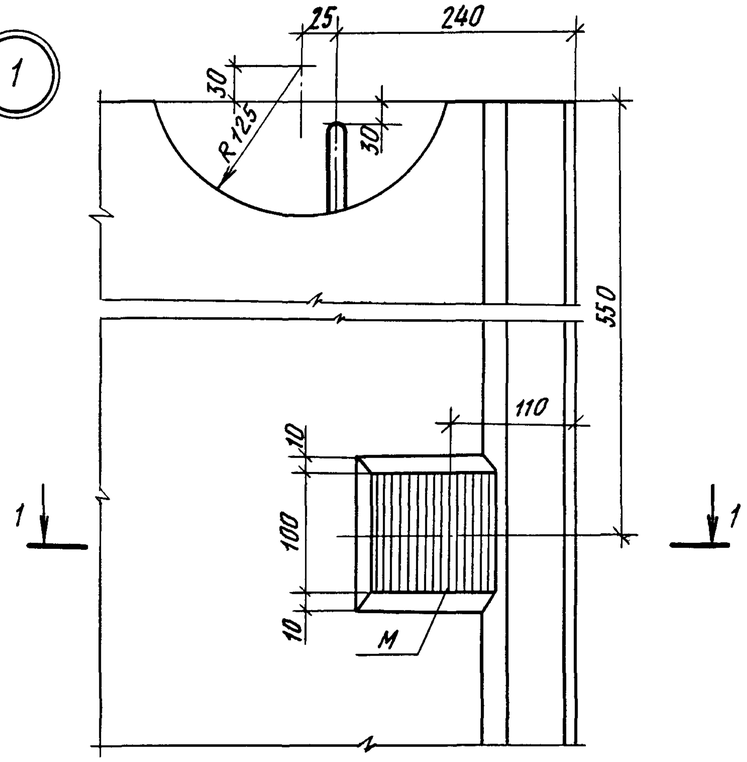

2

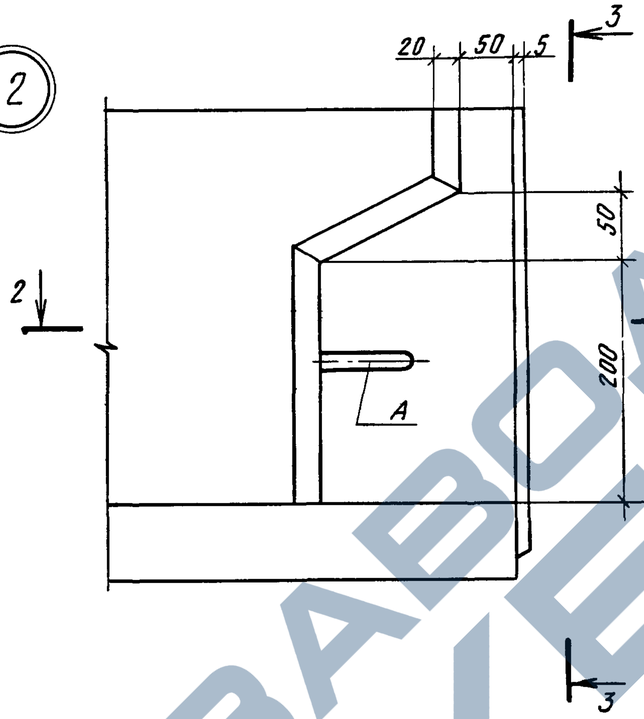

3-3

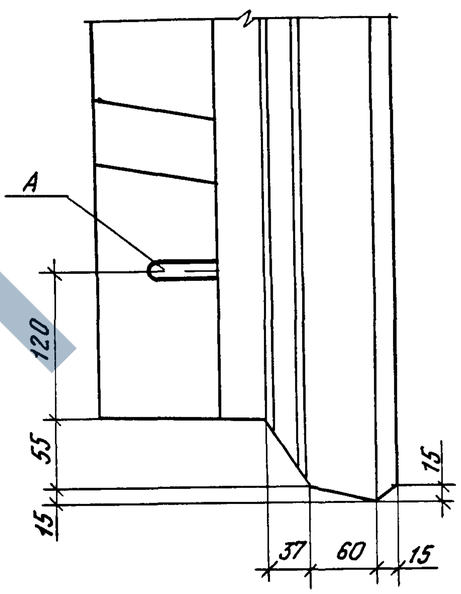

1-1

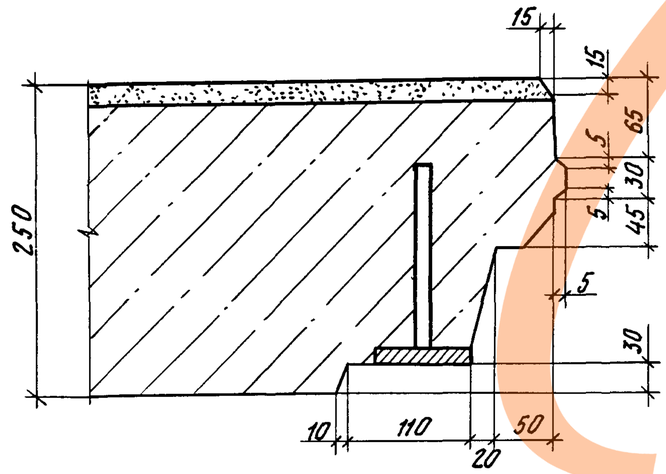

2-2

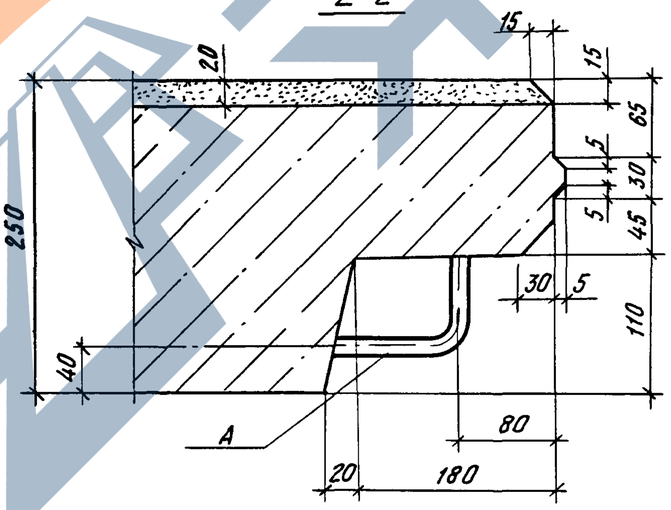

Инв № подл. | Подпись и дата | Взам инв №

Привязан

Инв №

Нач. АПМ-1	Печерин		12.89
Гл. конст	Радашкевич		
Рук гр.	Стабредова		
Провер	Булгакова		
Разраб	Моисеева		

1.100.1-7.3-2 00.00.00 Д1

Узлы опалубочные

Стадия	Лист	Листов
Р	1	9

СибЗНИИЭП
г Новосибирск

Копировал

Формат А3

https://zavodjbi.com/

3

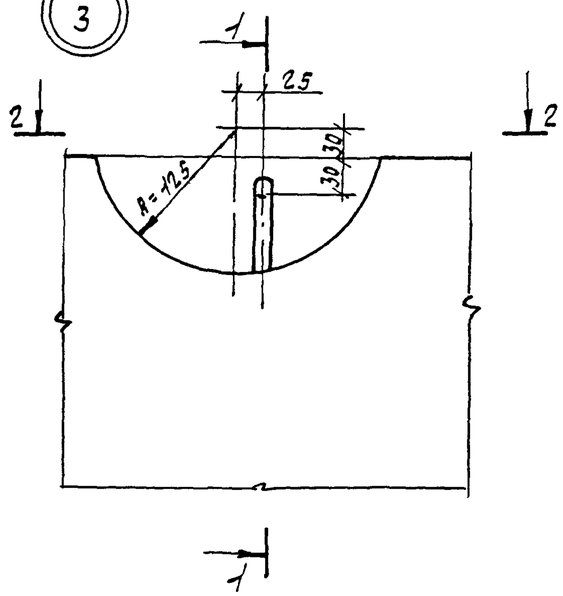

1-1

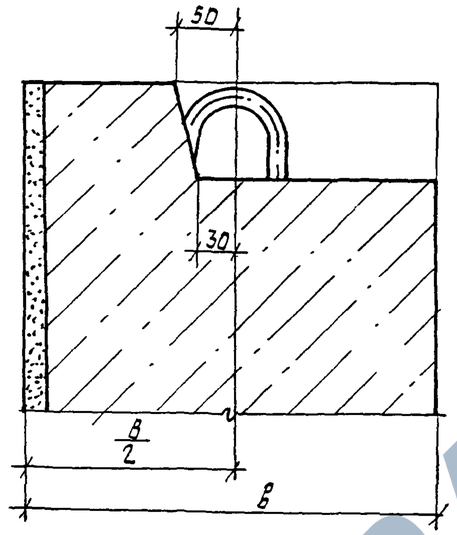

4

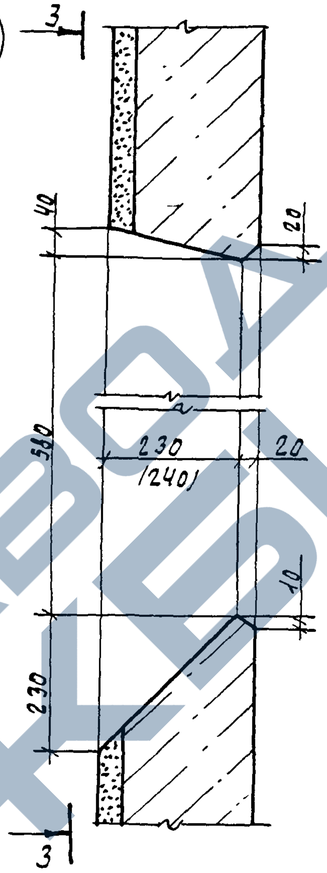

3-3

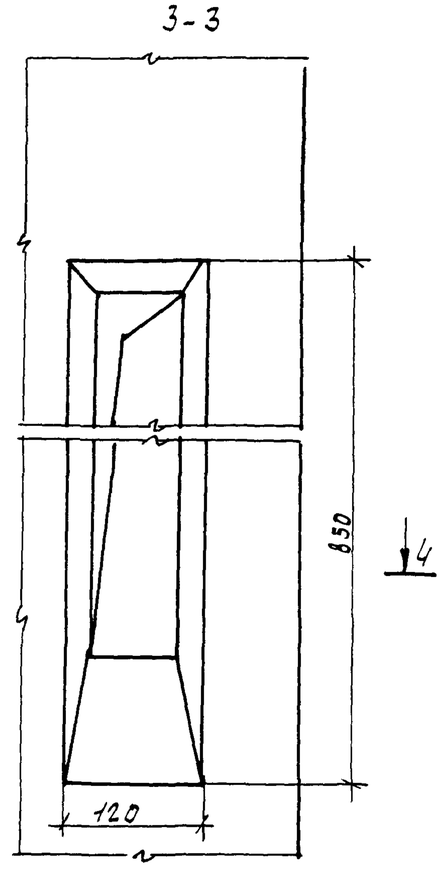

2-2

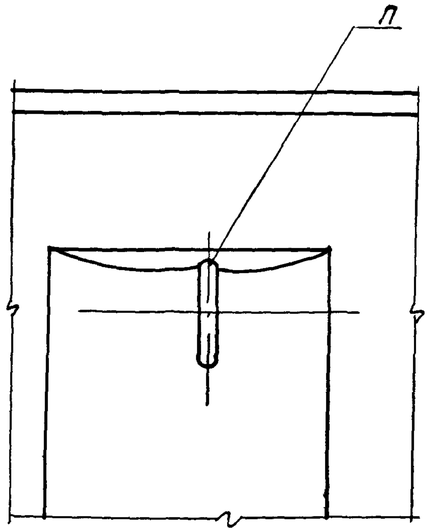

4-4

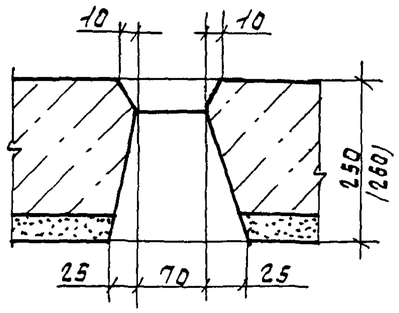

Инв.№ подл. | Подпись и дата | Взам.инв.№

привязан.

Инв.№

1.100.1-7.3-2 00.00.00 Д1

Лист 2

Формат А3

https://zavodgki.com/

5

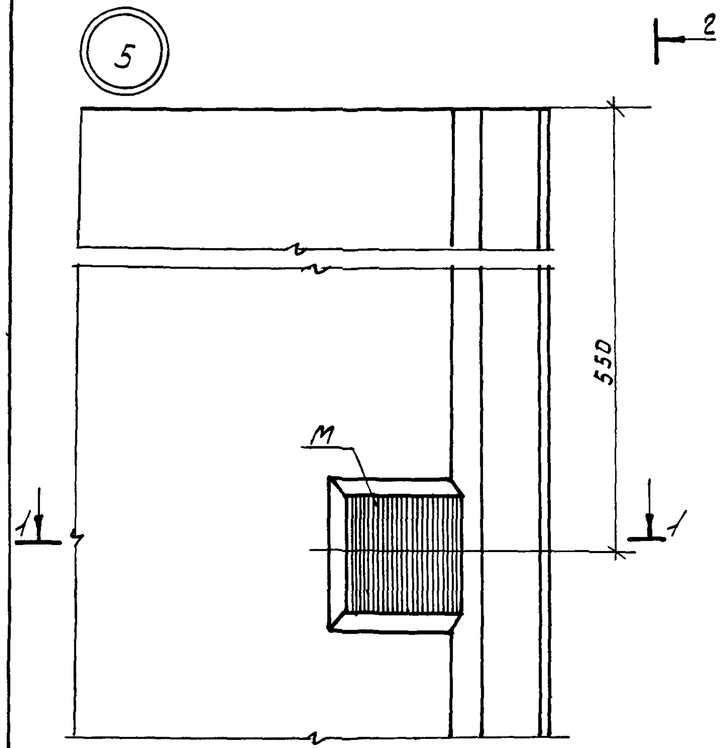

2-2

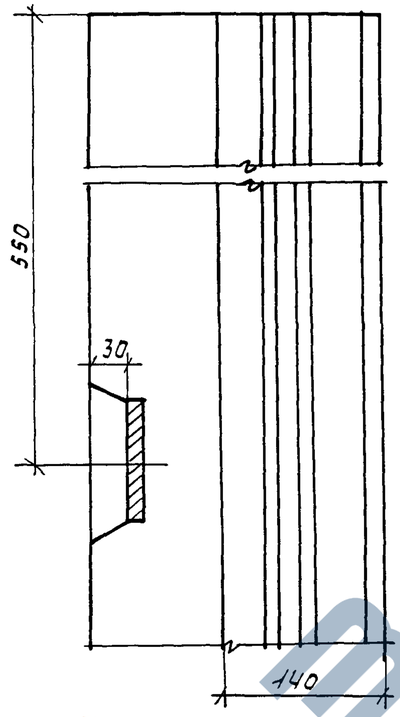

1-1

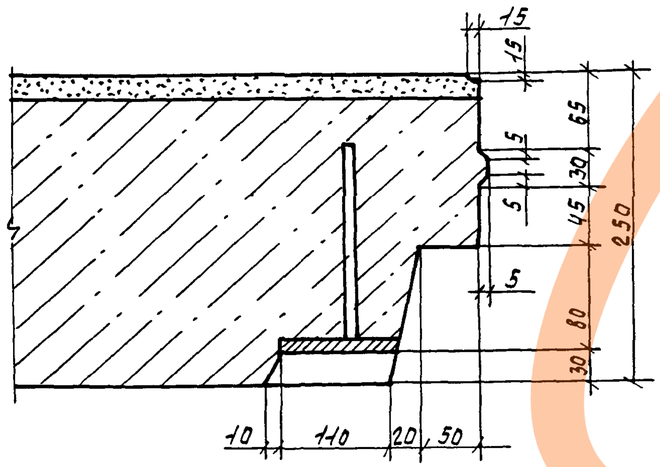

6

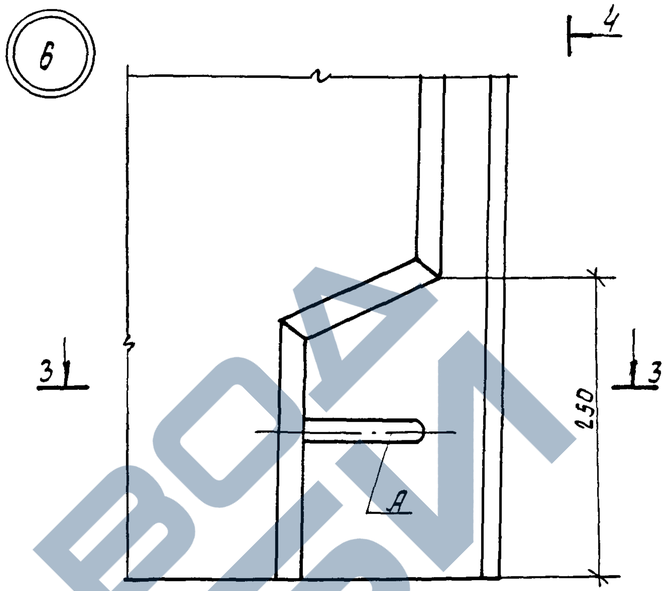

3-3

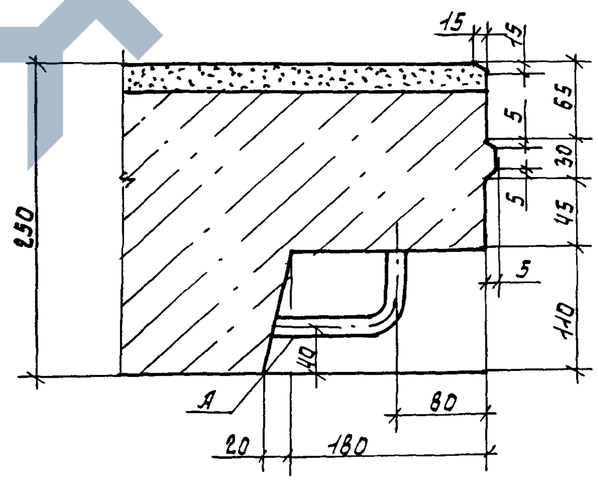

4-4

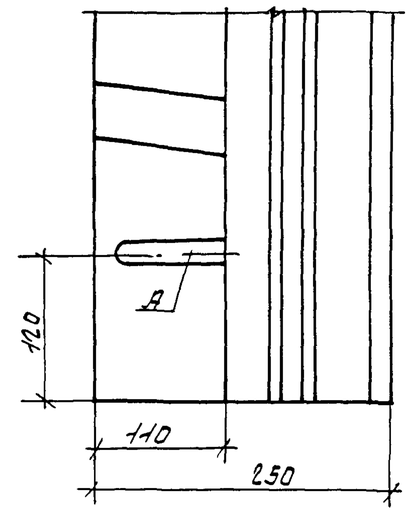

Взам. инв.№

Подпись и дата

Инв.№ подл.

Привязан

Инв.№

1.100.1-7.3-2 00.00.00Д1

Лист 3

Формат А3

https://zavodgk.com/

7

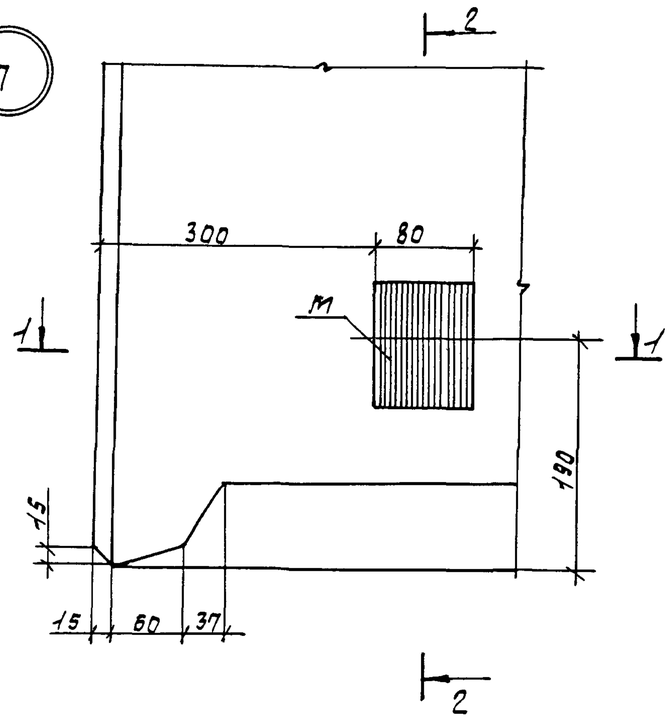

2 - 2

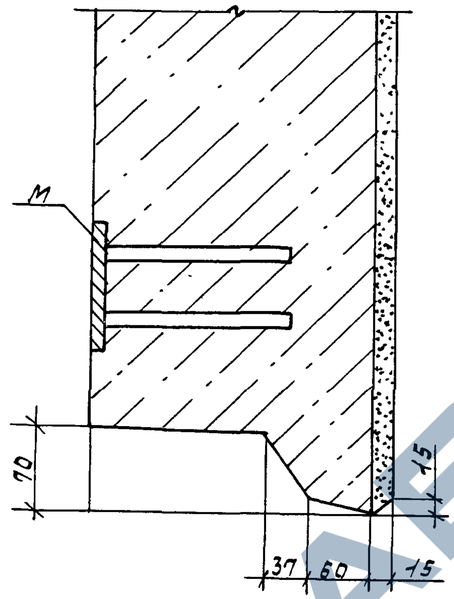

8

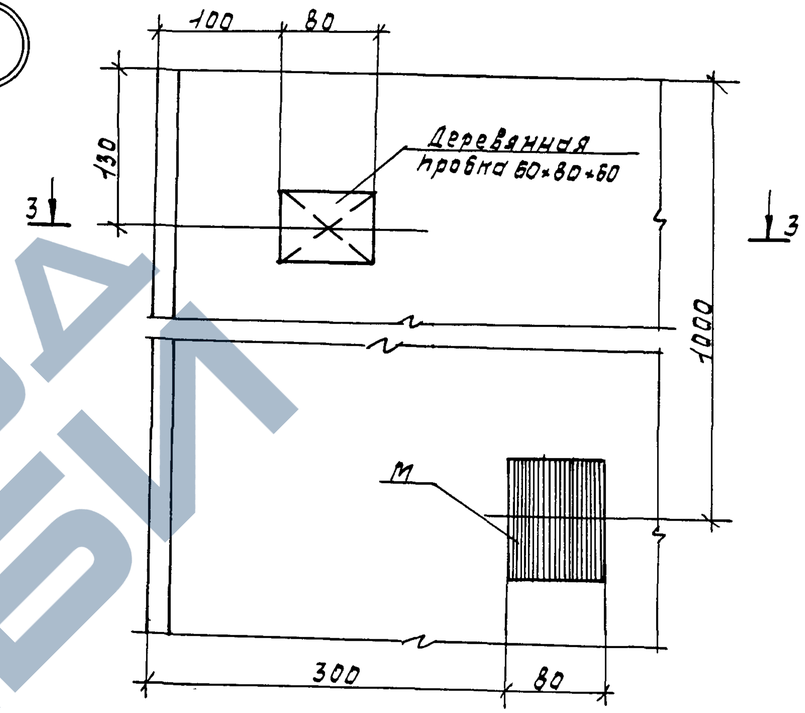

1 - 1

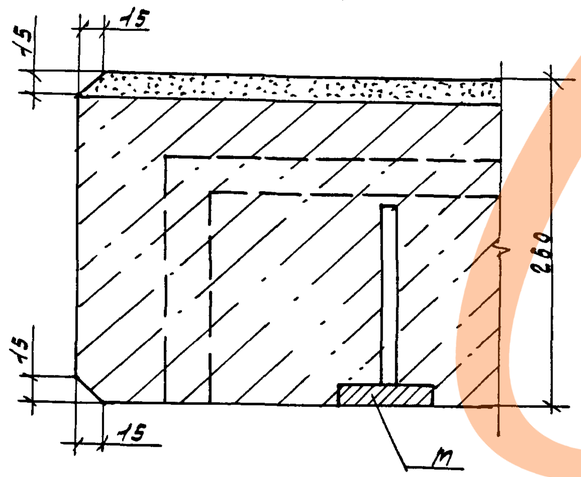

3 - 3

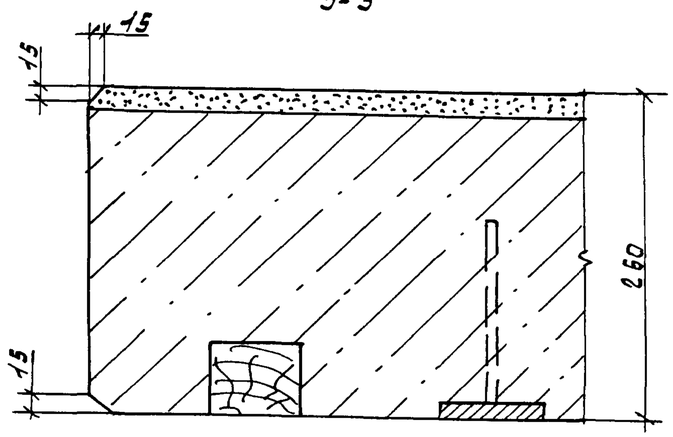

привязан	
инв.№	

1.100.1-7.3-2 00.00.00 ПЗ

лист 4

формат: А3

Инв.№ подл. | Подпись и дата | Взам.инв.№

https://zavodgk.com/

9

2

1

25 60 180

30

R-125

Деревянная пробка 60×80×60

80

140

450

2

2-2

П

260

1-1

15

15

260

20 50

10

3

20 50

50

4

А

200

4

3

3-3

А

120

70

15

37 60 15

260

4-4

15

15

260

30

140

40

20 180

Привязан

Инв №

1.100.1-7.3-2 00 00.00 Д1

Лист 5

Копировал: Парфирьева

Формат А3

Инв № подл | Подпись и дата | Взам. инв. №

https://zavodjbi.com/

11

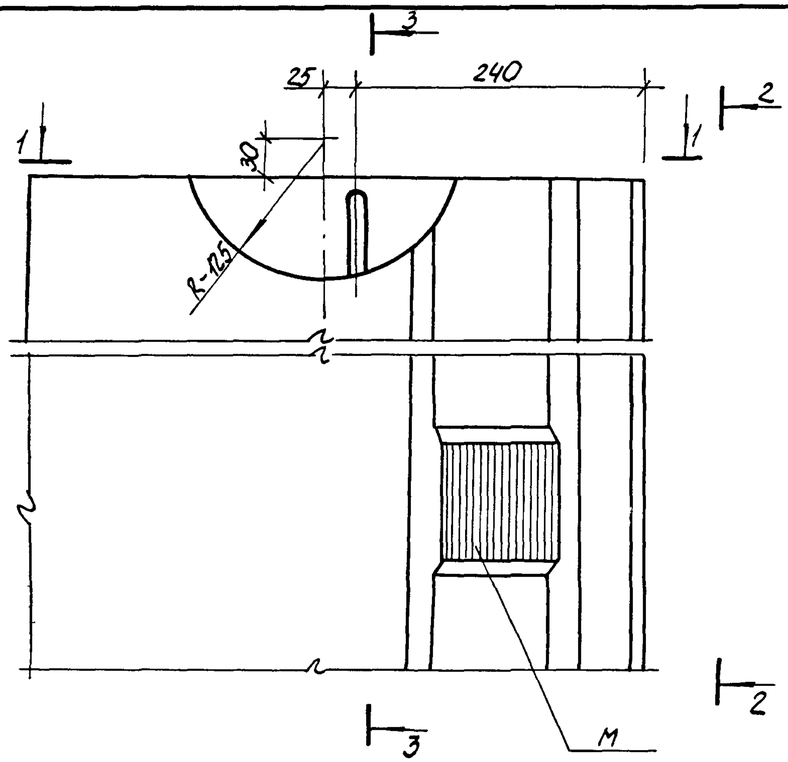

2-2

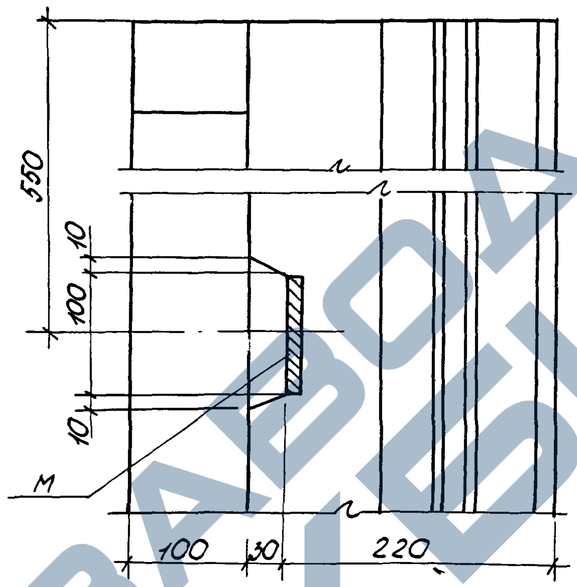

3-3

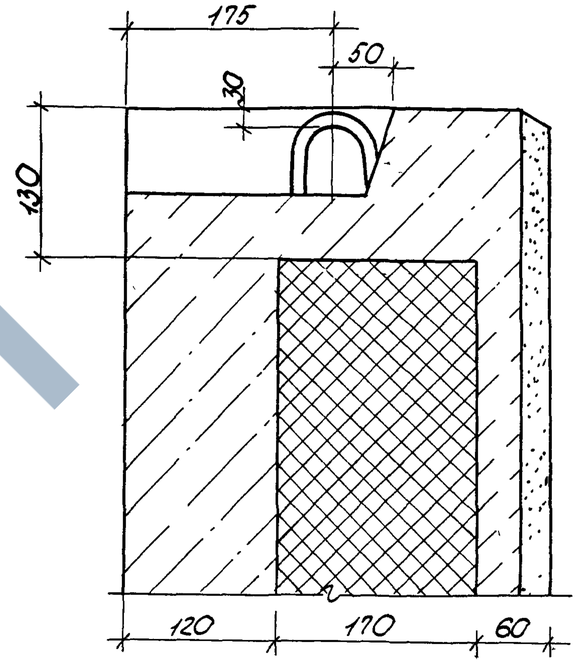

1-1

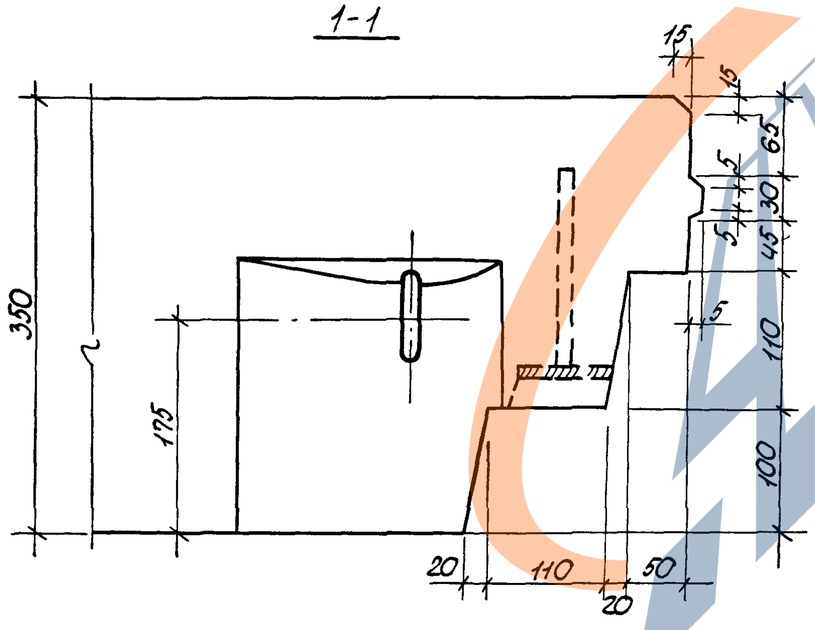

Привязан

Инв. №

1.100.1-7.3-2 00.00.00 Д1

Лист 6

Копировал: Порфирьева

Формат А3

Инв. № подл. | Подпись и дата | Взам. инв. №

https://zavodpi.com/

12

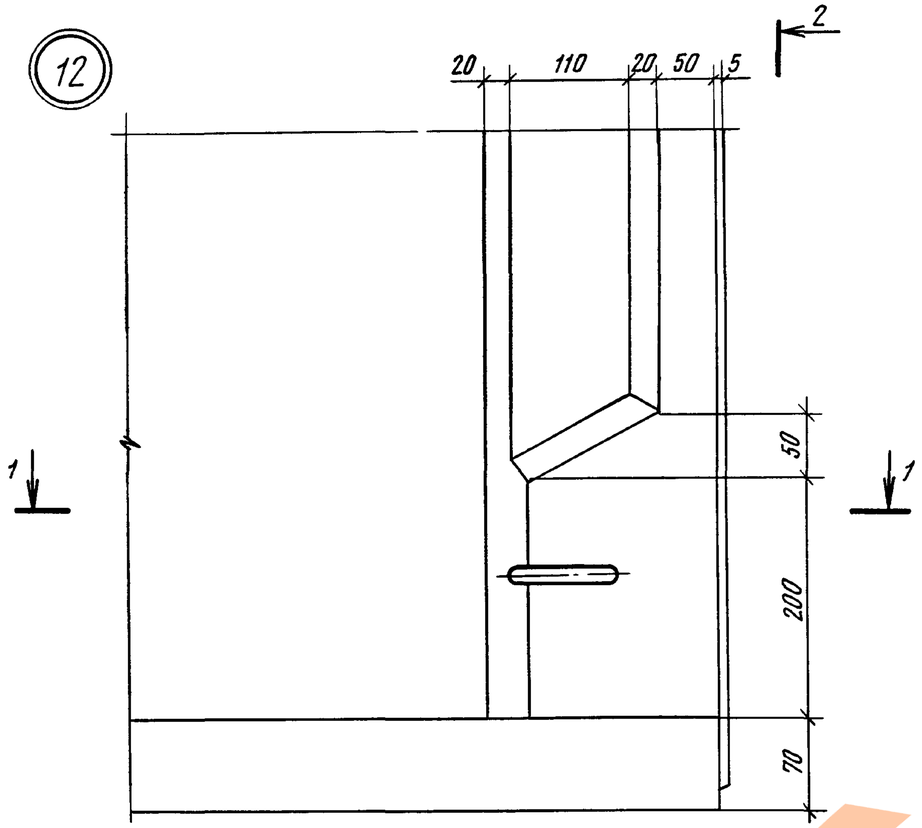

2 - 2

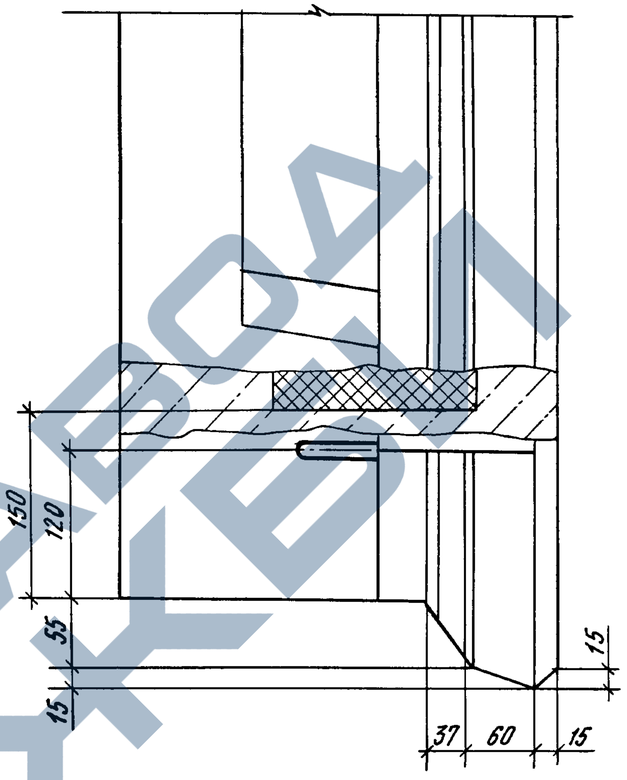

1 - 1

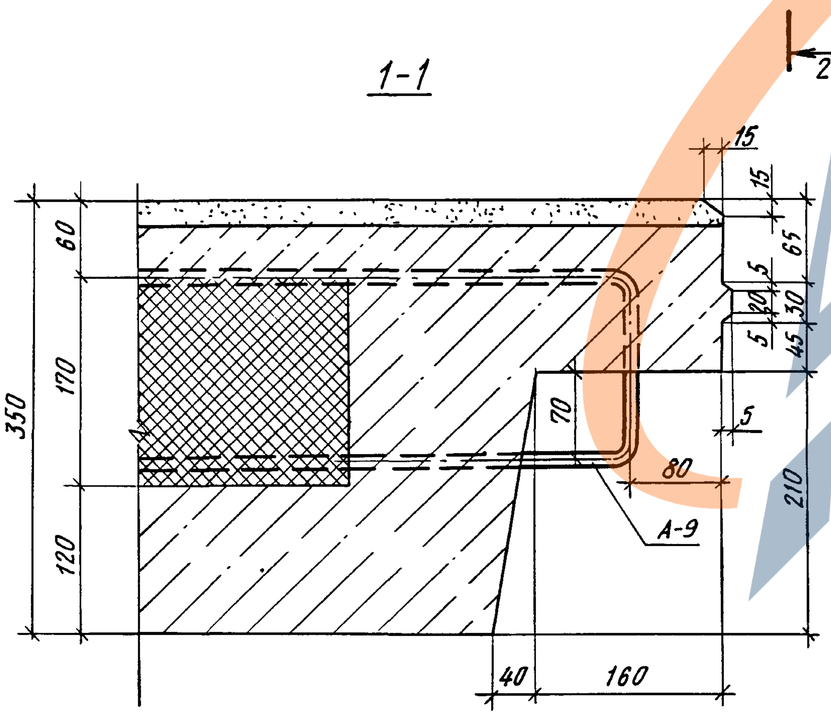

Привязан

Инв.№

1.100.1-7.3-2 00.00.00 Д1

Лист 7

Копировал

Формат А3

Инв.№подл. | Подпись и дата | Взам.инв.№

13

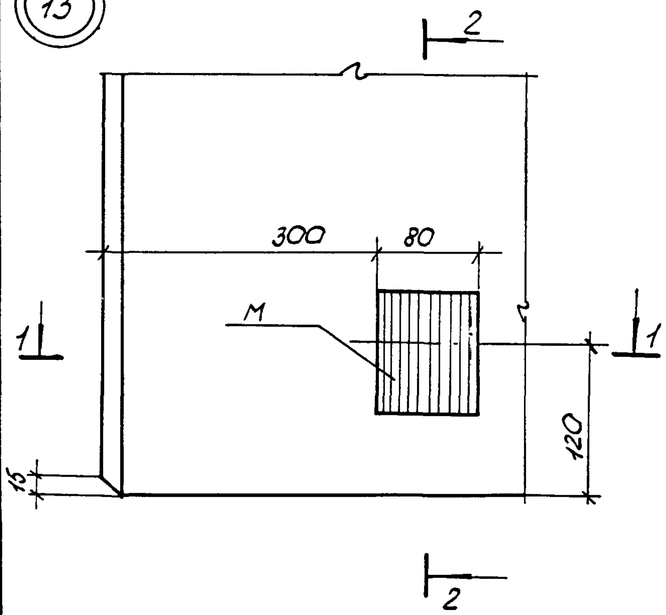

2-2

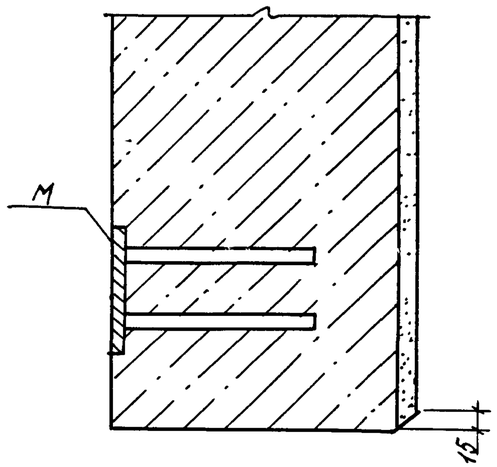

16

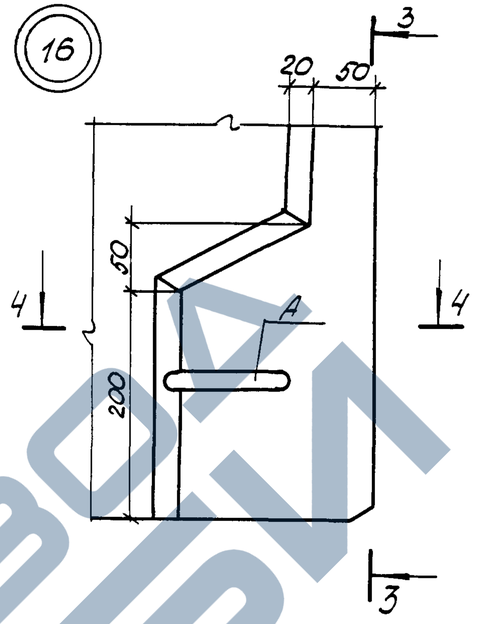

3-3

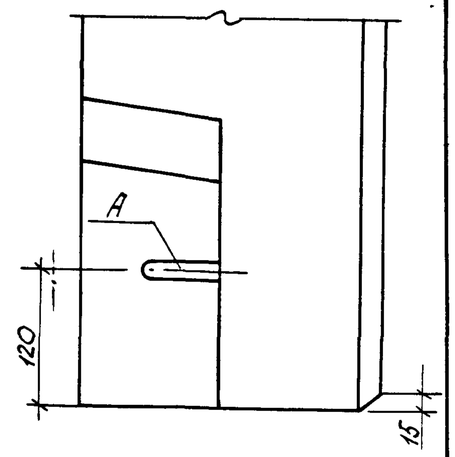

1-1

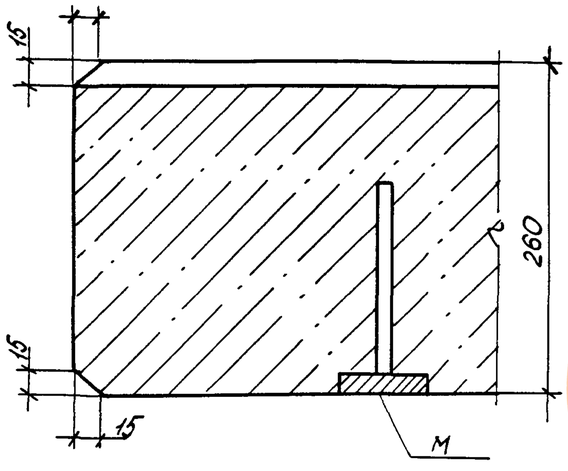

4-4

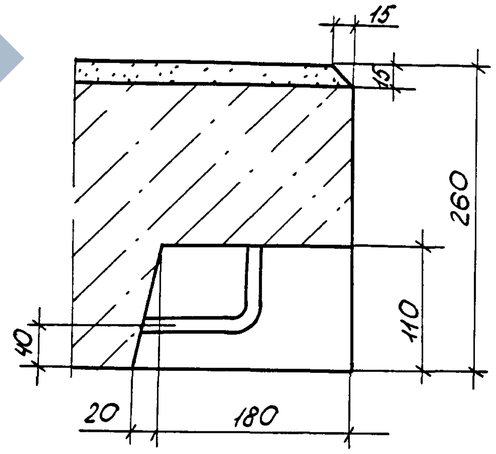

Привязан

Инв. №

1.100.1-7.3-2 00.00.00 Д1

Лист 8

Копировал: Порфирьева

Формат А3

Инв.№ подл | Подпись и дата | Взам инв.№

14

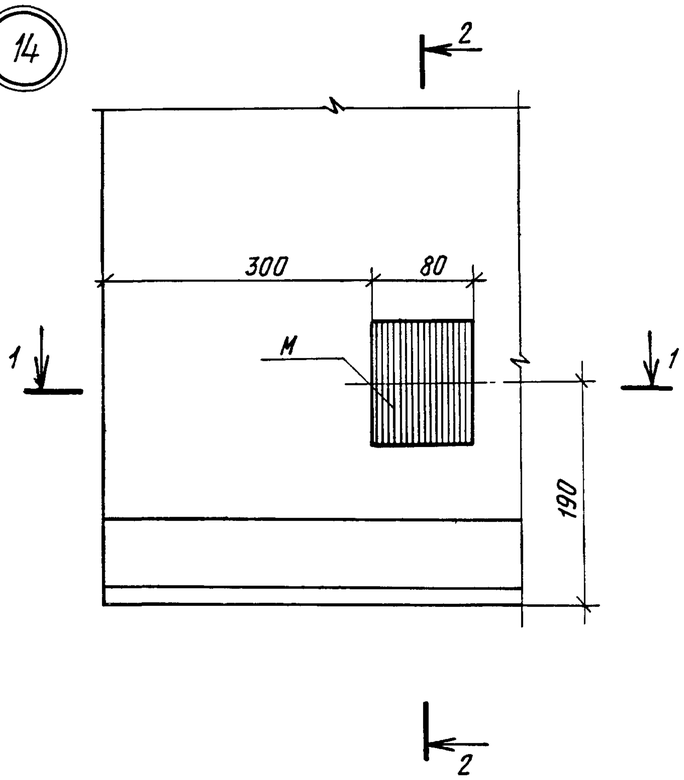

2-2

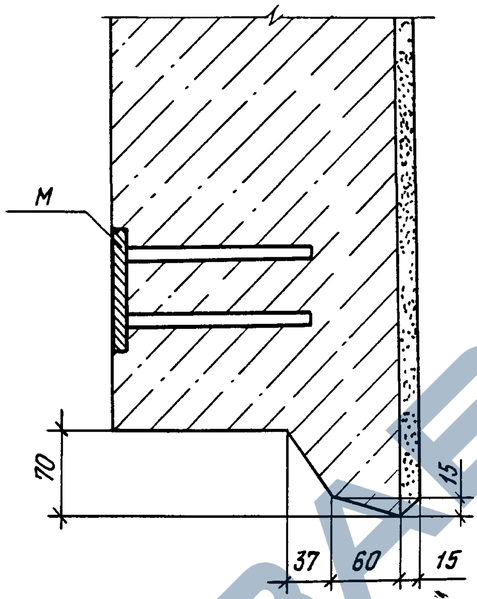

15

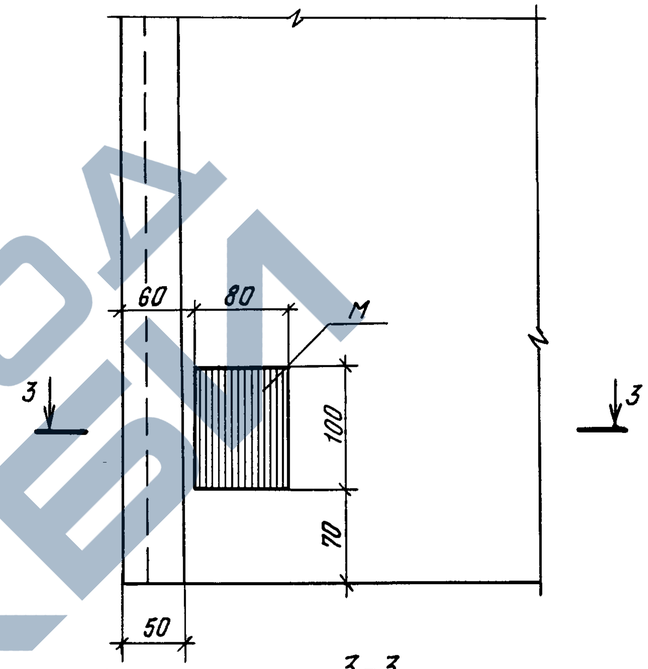

3-3

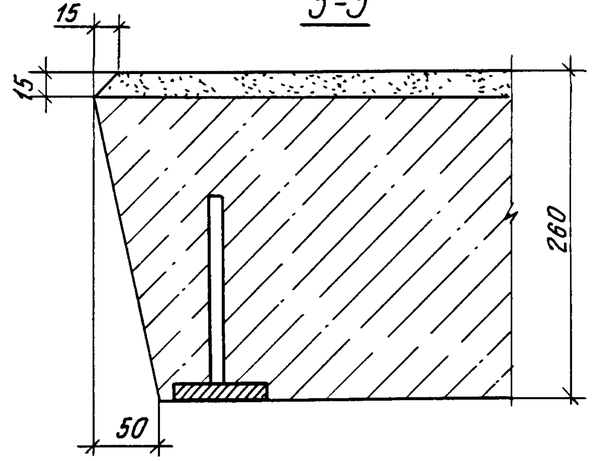

1-1

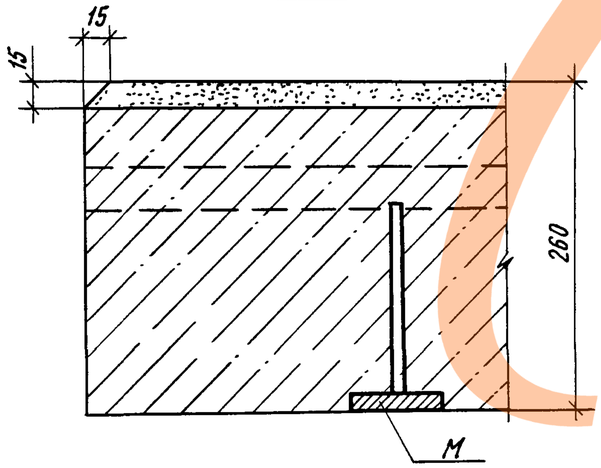

Инв № подл | Подпись и дата | Взам инв. №

Привязан

Инв.№

1.100.1-7.3-2 00.00.00 Д1

Лист 9

Копировал

Формат А3

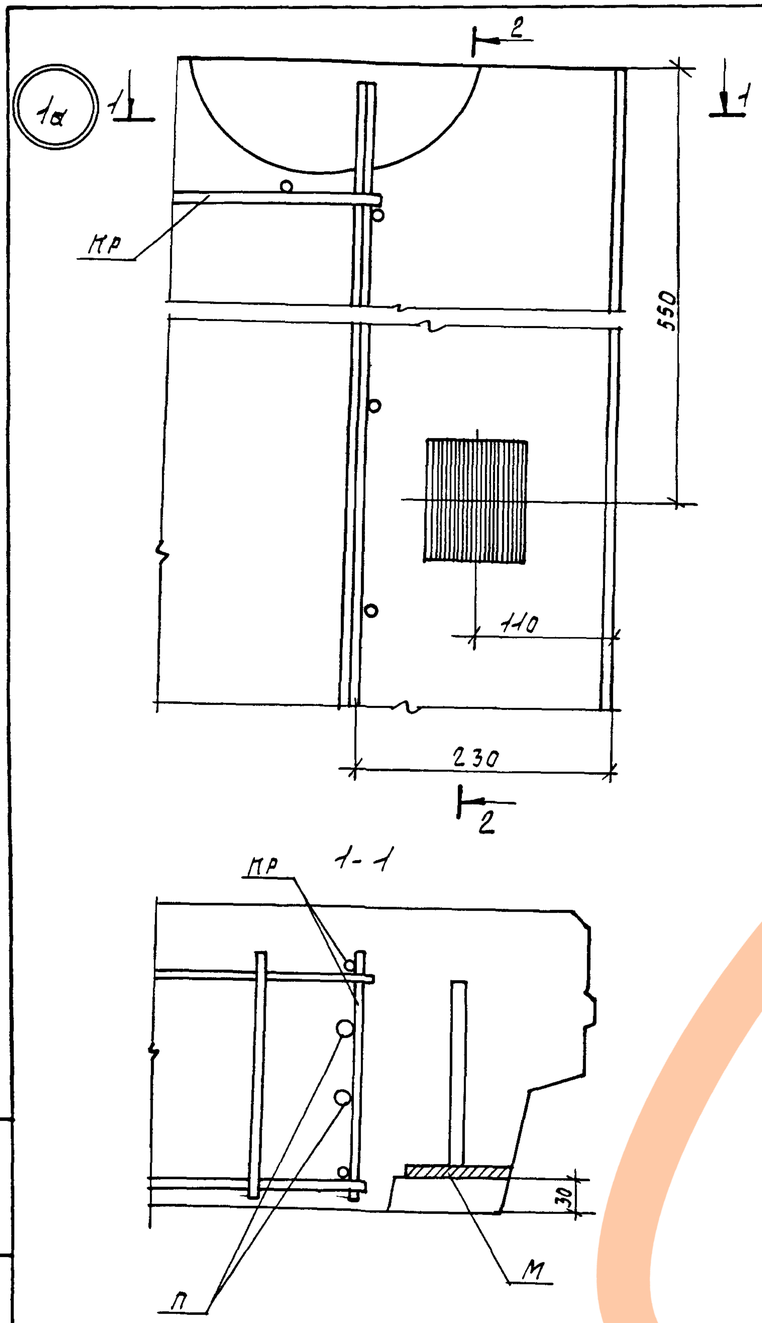

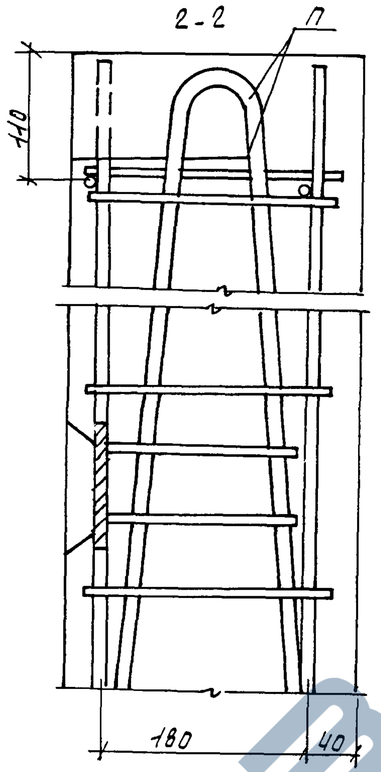

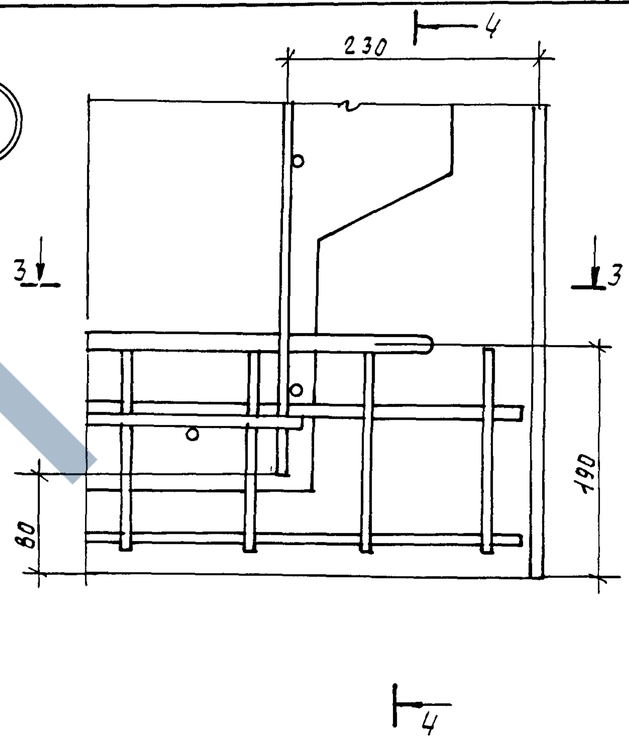

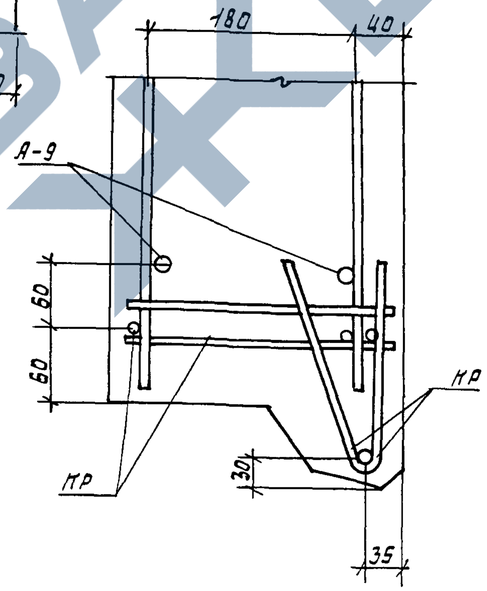

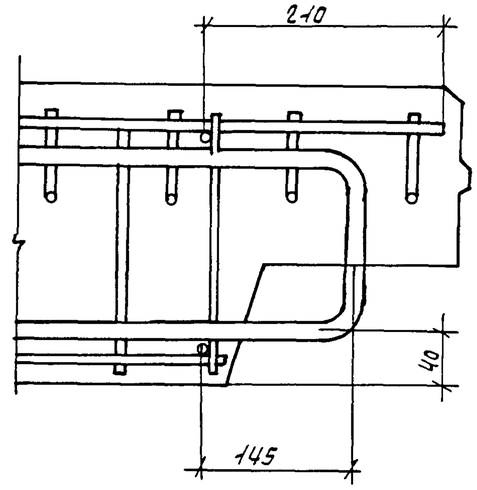

Инв.№ подл.	Подпись и дата	Взам.инв.№				

привязан

Инв №

Нач.ЯПМ	Печерин		12.89
Гл конс	Равашкевич		
Рук гр	Стаброва		
Провер	Булгакова		
Разраб.	Моисеева		

1.100.1-7.3-2 00.00.0002

Узлы армирования

стадия	лист	листов
Р	1	6

СибЗНИИЭП
г.Новосибирск

Формат А3

https://zavodjbi.com/

5а

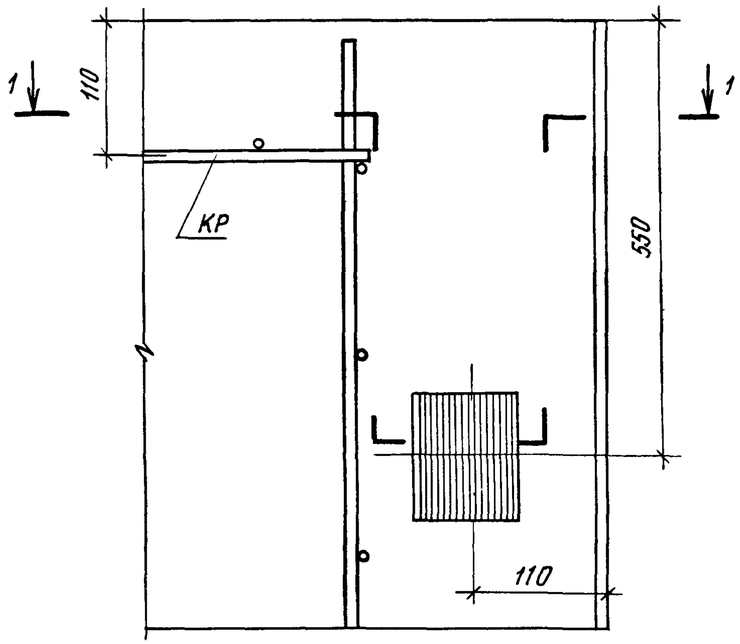

1-1

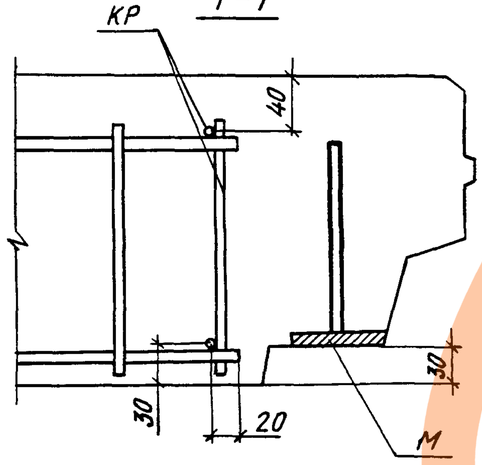

6а

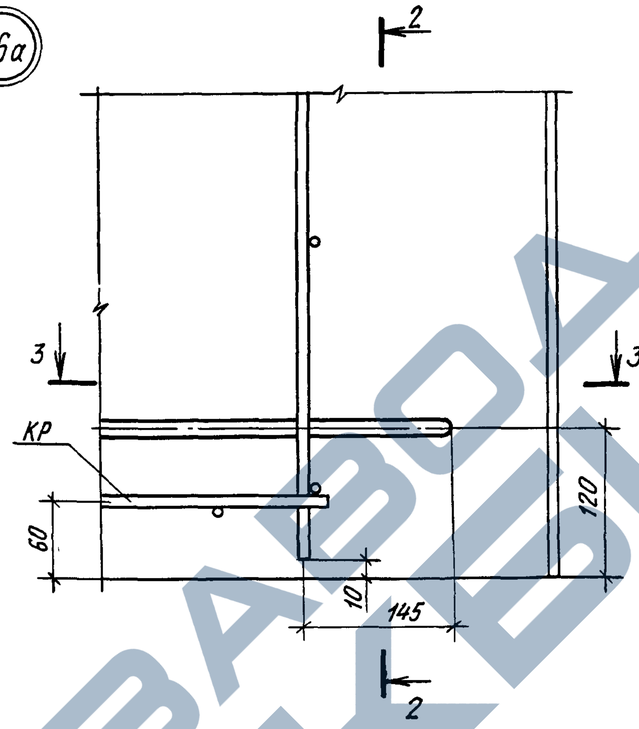

2-2

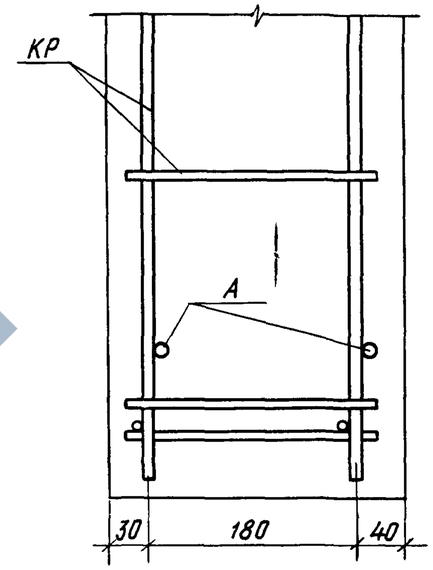

3-3

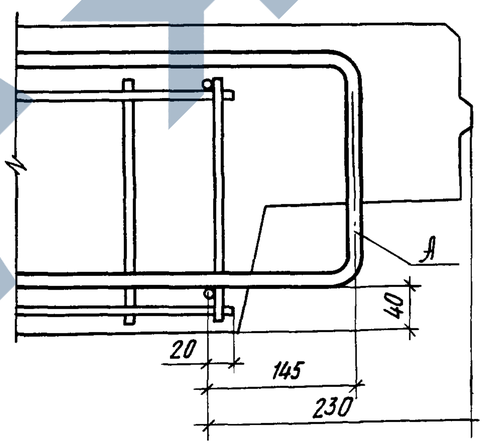

Привязан

Инв №

1.100.1-7.3-2 00.00.00 Д2

Лист 2

Копировал

Формат А3

Инв № подл. | Подпись и дата | Взам. инв. №

https://zavodjbi.com/

7а

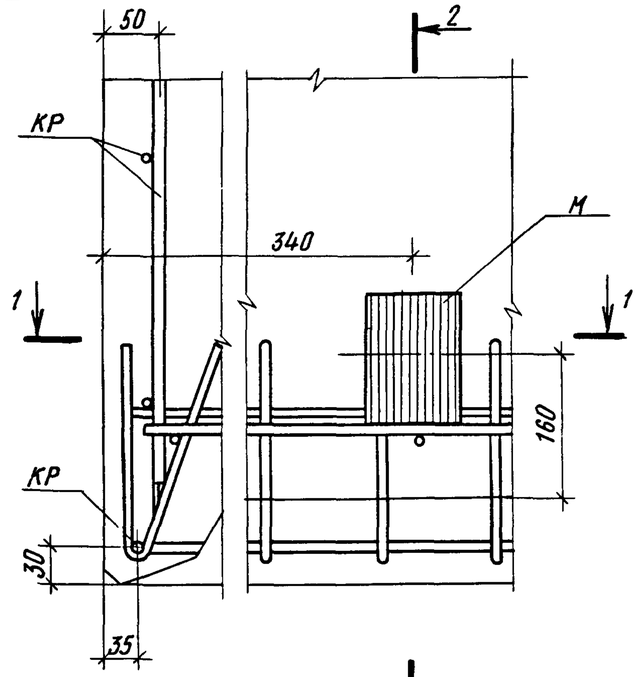

2-2

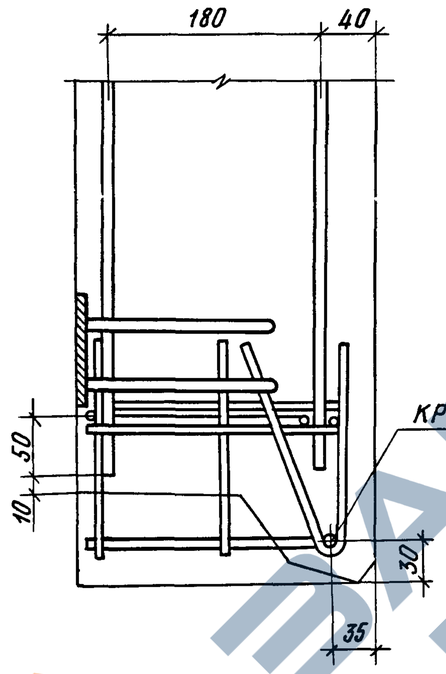

8а

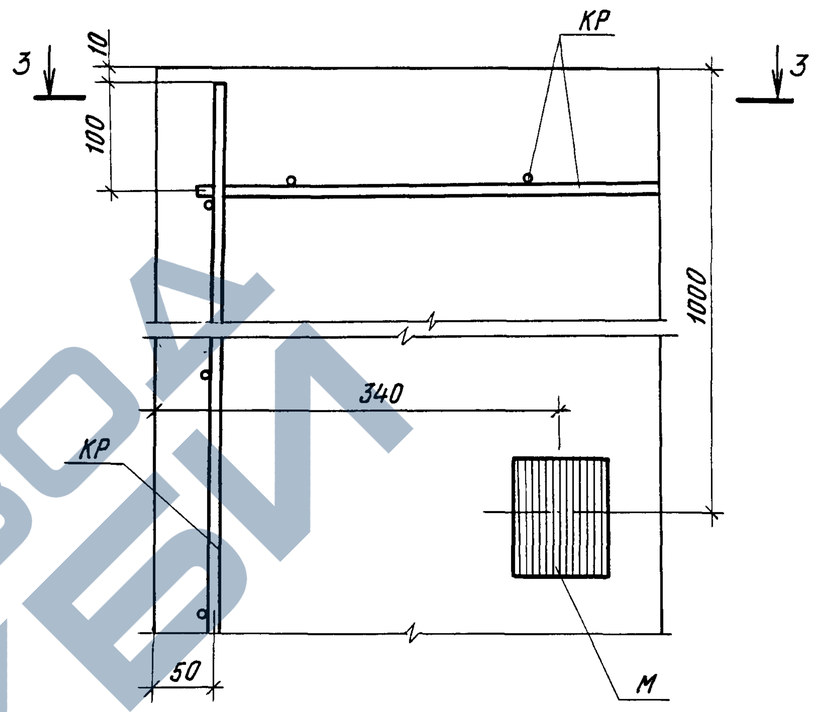

3-3

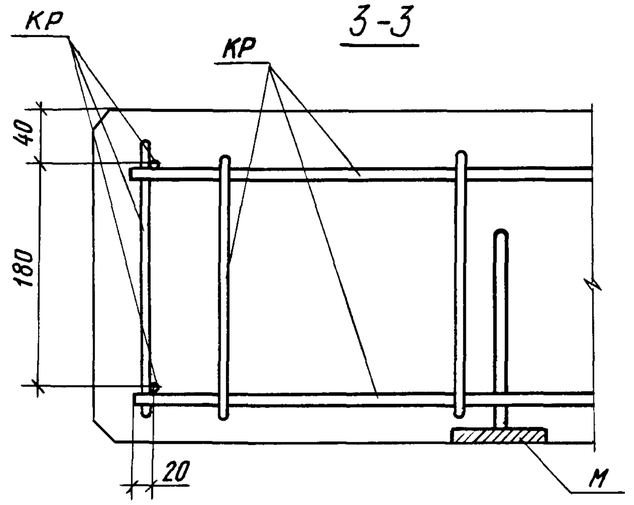

1-1

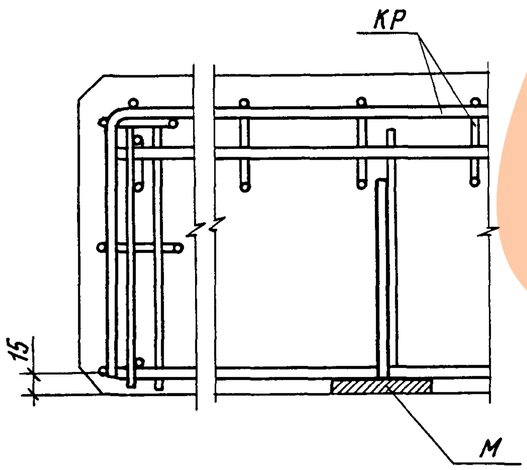

Привязан

Инв №

1.100.1-7.3-2 00.00.00 Д2

Лист 3

Копировал Архипов

Формат А3

Инв № подл. | Подпись и дата | Взам инв. №

https://zavodpi.com/

9а

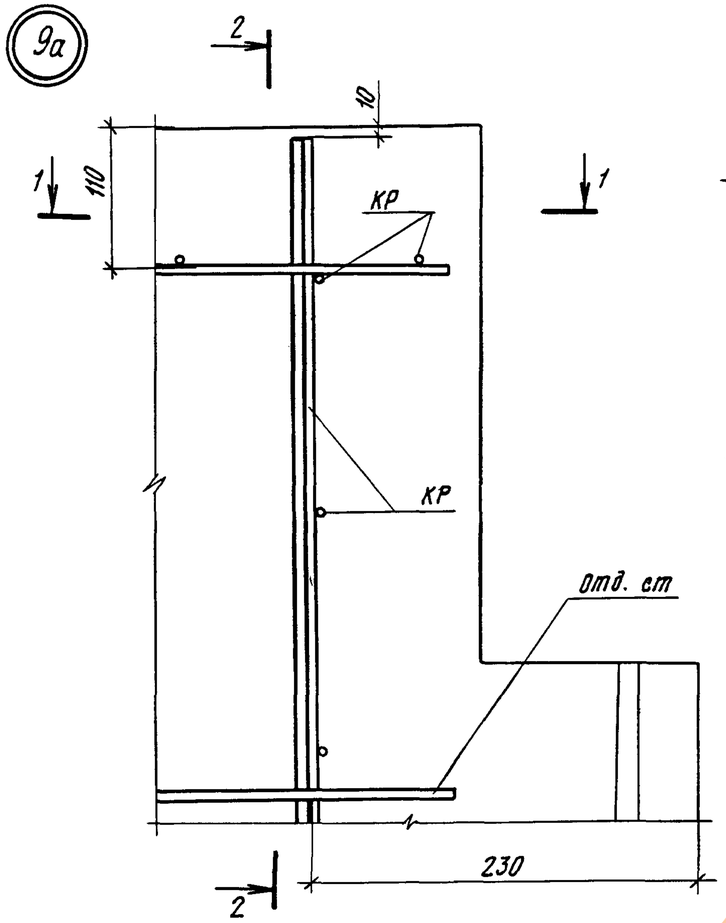

2-2

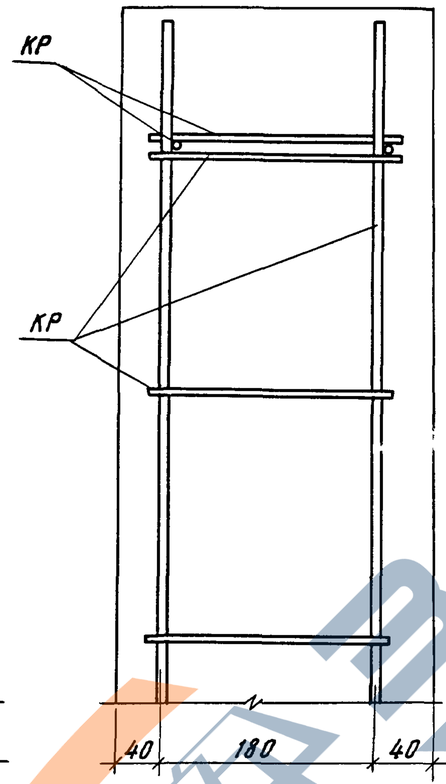

10а

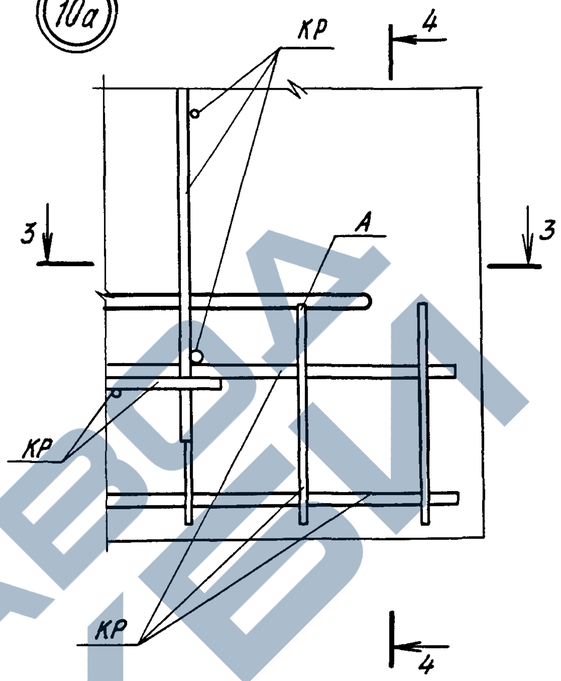

4-4

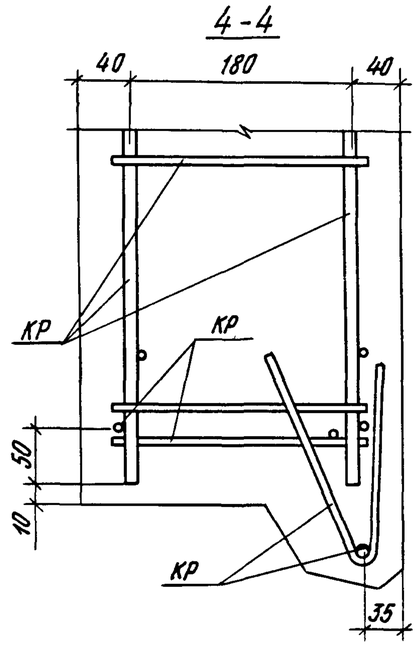

1-1

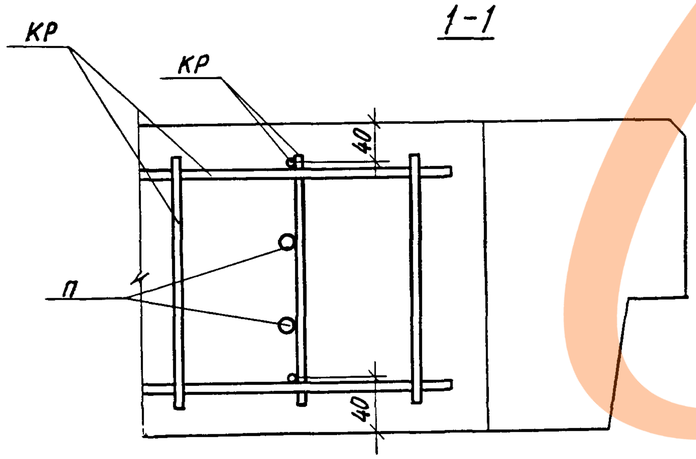

3-3

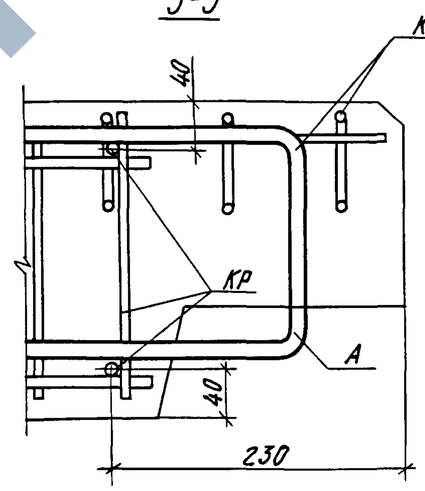

Привязан

Инв №

1.100.1-7.3-2 00.00.00 Д2

Лист 4

Копировал

Формат А3

Инв № подл. | Подпись и дата | Взам. инв №

11а

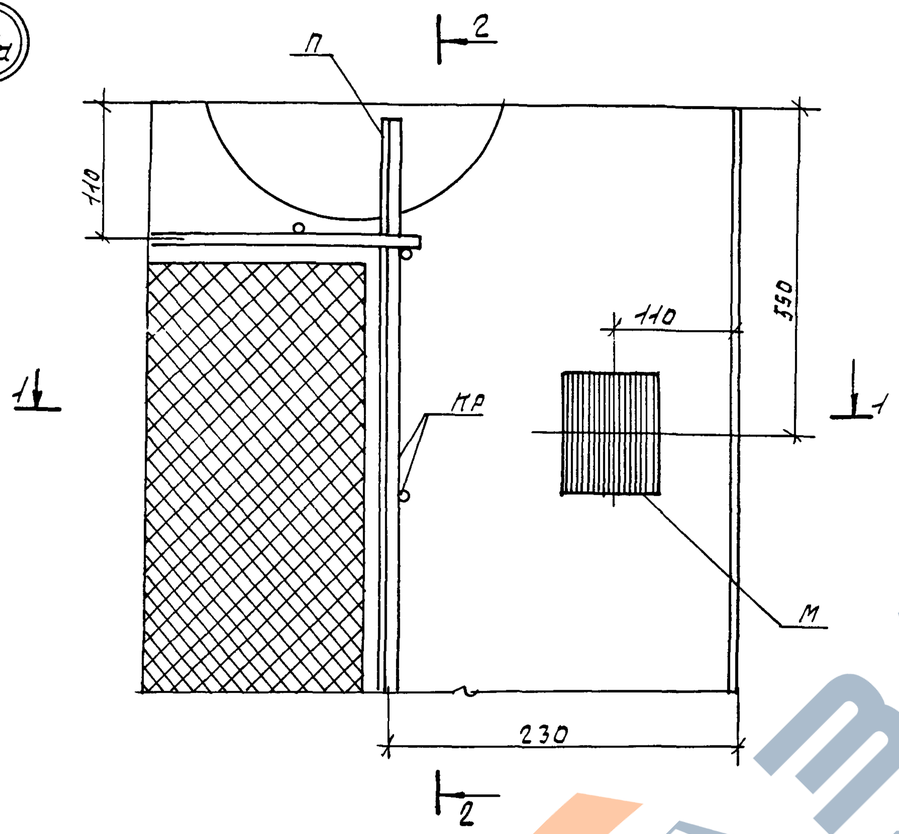

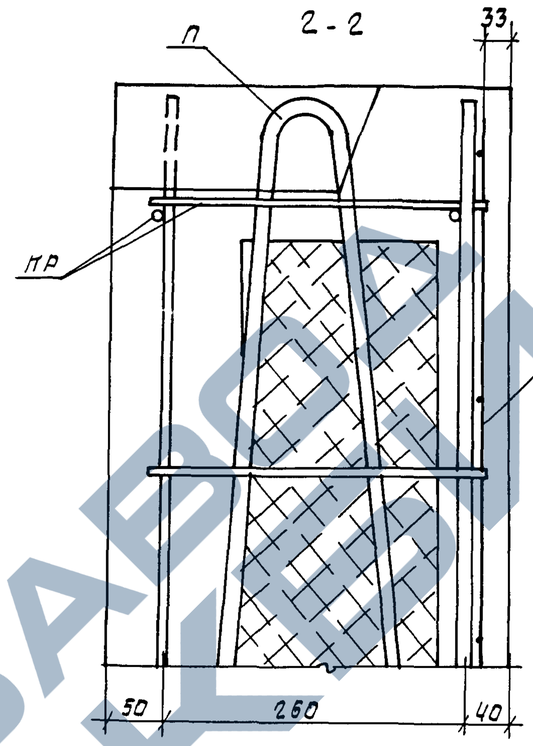

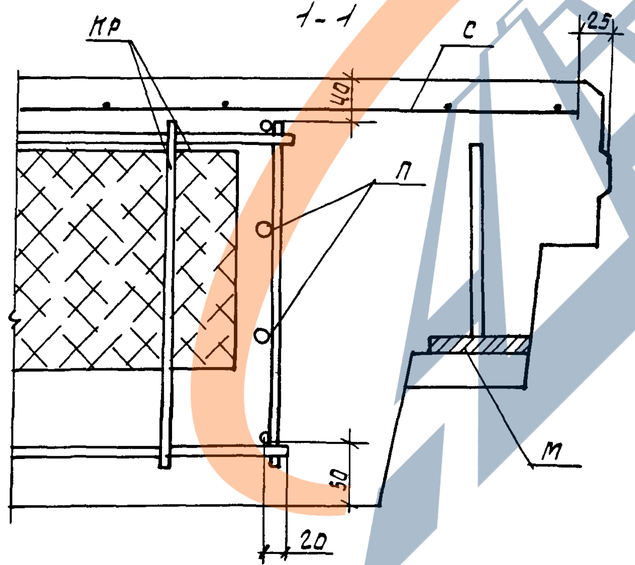

привязан			
Инв.№			

1.100.1-7.3-2	00.00.00ДГ	Лист 5

Формат А3

Инв.№ подл. | Подпись и дата | Взам.инв.№

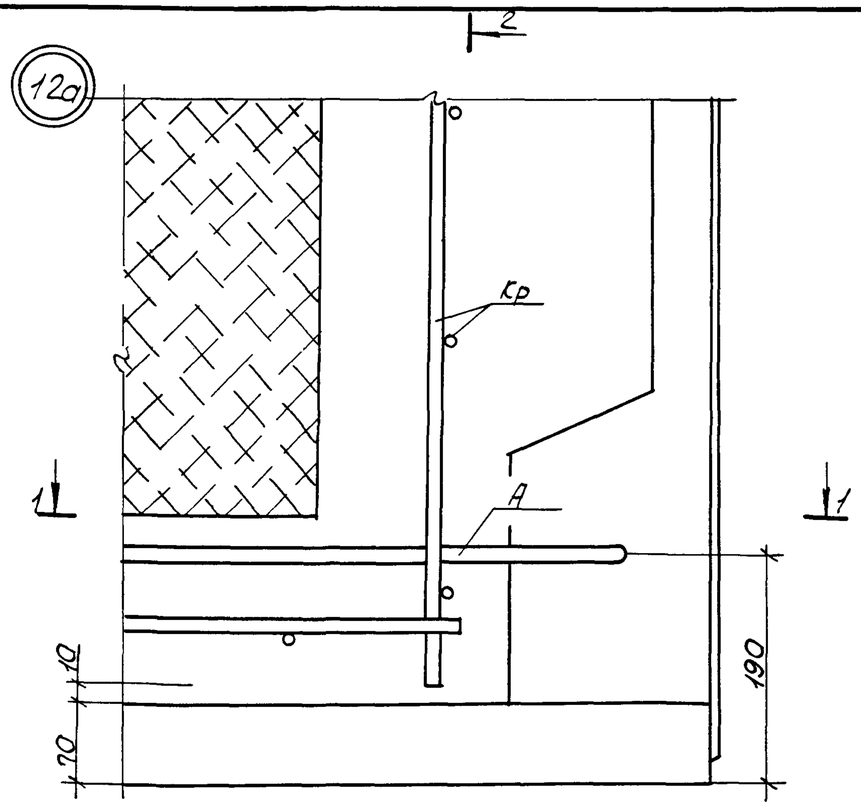

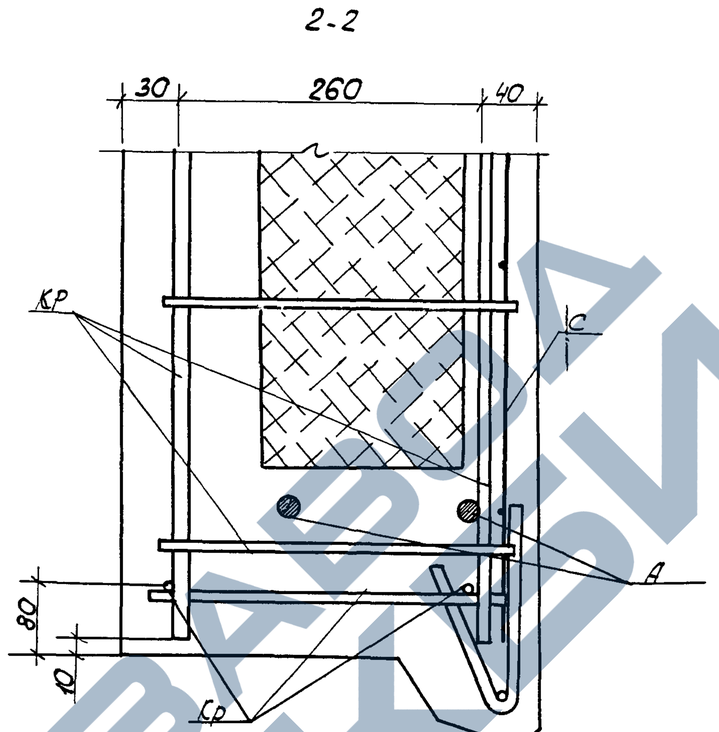

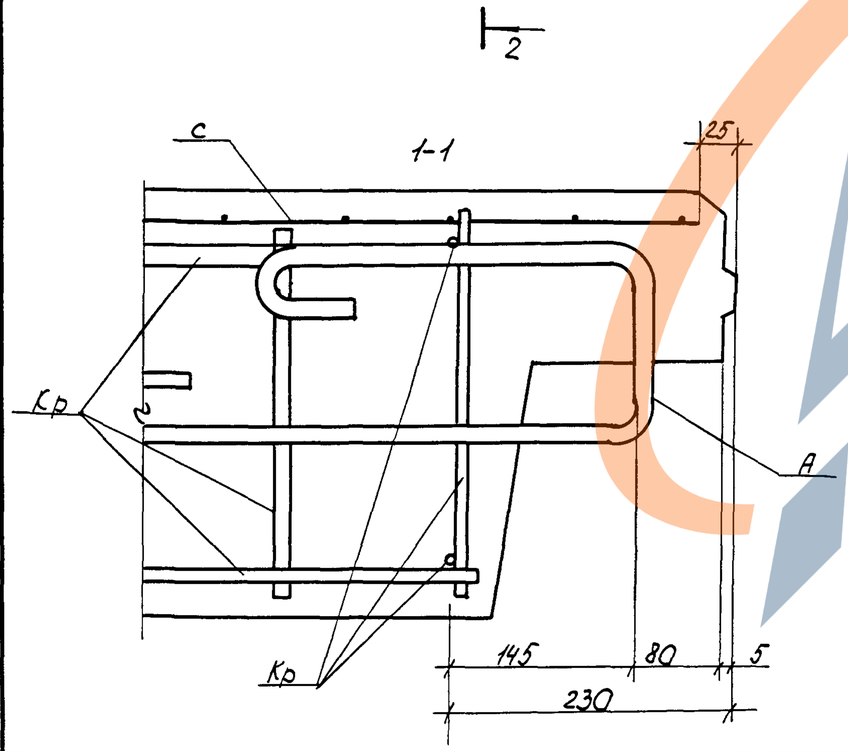

Привязан

Инв. N подл. | Подпись и дата | Взам. инв. N

Инв №

1.100.1-7.3-2	00.00.00 Д 2	Лист 6

Копировал: Порфирьева

Формат А3

Рис. 1

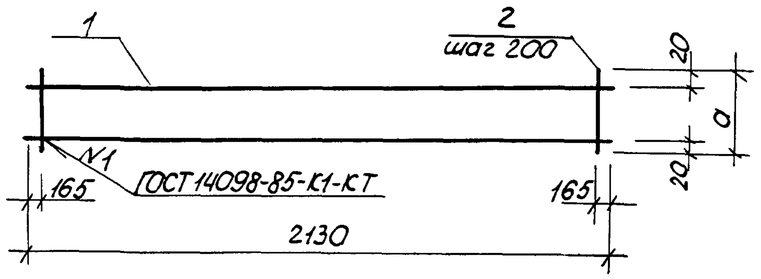

Рис. 2

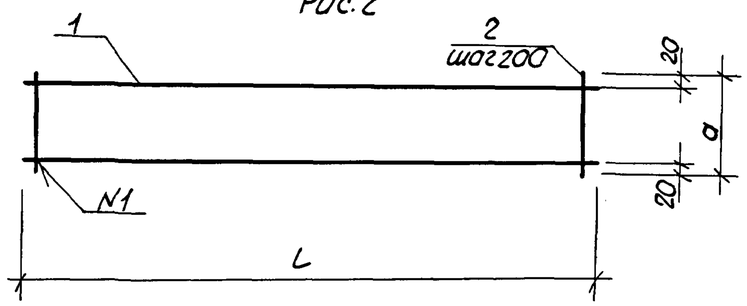

Обозначение	Марка	Рис	Размеры, мм L	Размеры, мм a	Масса ед., кг
1.100.1-7.3-2 00.00.01	Кр1	1	2130	220	0.80
-01	Кр2	2	2570	220	0.98
-02	Кр3	2	4070	220	1.56
-03	Кр4	2	2300	220	0.90
-04	Кр5	1	2130	300	1.21
-05	Кр14	2	2570	300	1.49

Формат	Зона	Поз	Обозначение	Наименование	Кол.	Примечание
			1.100.1-7.3-2 00.00.01	Каркас Кр1		
				Детали ГОСТ 6727-80*		
Б4		1		5Вр I, ℓ=2130	2	0,30кг
Б4		2		4Вр I, ℓ=220	10	0,02кг
			1.100.1-7.3-2 00.00.01-01	Каркас Кр2		
				Детали: ГОСТ 6727-80*		
Б4		1		5Вр I, ℓ=2570	2	0,36кг
Б4		2		4Вр I, ℓ=220	13	0,02кг
			1.100.1-7.3-2 00.00.01-02	Каркас Кр3		
				Детали: ГОСТ 6727-80*		
Б4		1		5Вр I, ℓ=4070	2	0,57кг
Б4		2		4Вр I, ℓ=220	21	0,02кг
			1.100.1-7.3-2 00.00.01-03	Каркас Кр4		
				Детали: ГОСТ 6727-80*		
Б4		1		5Вр I, ℓ=2300	2	0,33кг
Б4		2		4Вр I, ℓ=220	12	0,02кг
			1.100.1-7.3-2 00.00.01-04	Каркас Кр5		
Б4		1		ГОСТ 5781-82*, AIII-6, ℓ=2130	2	0,47кг
Б4		2		ГОСТ 6727-80*, 4Вр I, ℓ=300	10	0,027кг
			1.100.1-7.3-2 00.00.01-05	Каркас Кр14		
Б4		1		ГОСТ 5781-82*, AIII-6, ℓ=2570	2	0,57кг
Б4		2		ГОСТ 6727-80*, 4Вр I, ℓ=300	13	0,027кг

Взам. инв. № | Подпись и дата | Инв. № подл.

Привязан

Инв. №

Нач. АПМ-1	Печерин		12.89
Гл. конст.	Радошкевич		
Рук. гр.	Стаброва		
Провер.	Булгакова		
Разраб.	Моисеева		

1.100.1-7.3-2 00.00.01

Каркасы плоские Кр1...Кр5, Кр14

Стадия	Лист	Листов
Р		1

СибЗНИИЭП г. Новосибирск

Копировал: Порфирьева

Формат А3

Рис. 1

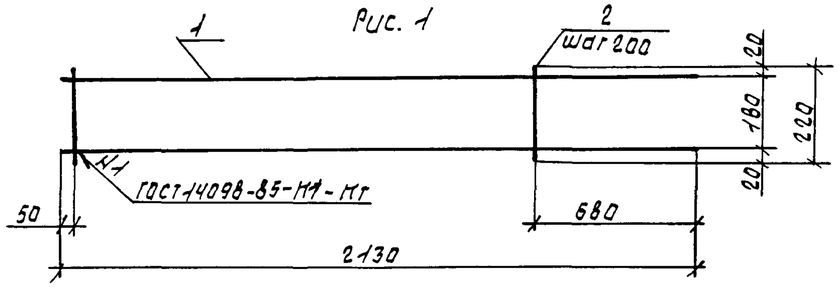

Рис 2

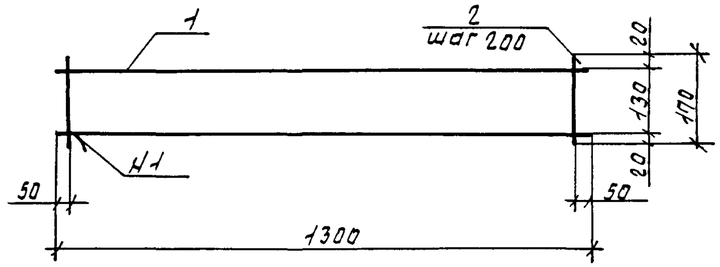

Рис. 3

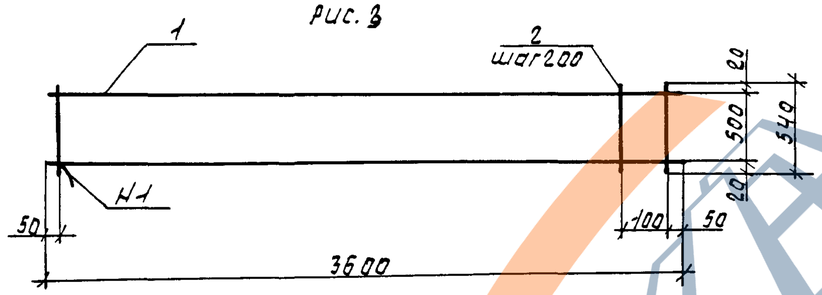

формат	зона	поз.	Обозначение	Наименование	Кол.	Примечание
			1.100.1-7.3-2 00.00.02	Каркас КР6		
				Детали		
Б4		1		ГОСТ 5781-82*, Ат III, l=2130	2	0.47 кг
Б4		2		ГОСТ 6727-80*, ЧВрI, l=220	8	0.02 кг
			1.100.1-7.3-2 00.00.02-01	Каркас КР7		
				Детали		
Б4		1		ГОСТ 5781-82*, Ат III-В, l=1300	2	0.51 кг
Б4		2		ГОСТ 6727-80*, 5ВрI, l=170	7	0.024 кг
			1.100.1-7.3-2 00.00.02-02	Каркас КР8		
				Детали		
Б4		1		ГОСТ 5781-82*, Ат III-12, l=3600	2	3.10 кг
Б4		2		ГОСТ 6727-80*, 5ВрI, l=540	19	0.08 кг

Обозначение	Марка	Рис.	Масса, ед. кг
1.100.1-7.3-2 00.00.02	КР6	1	1.10
-01	КР7	2	1.19
-02	КР8	3	7.92

Привязан

Инв. № подл. | Подпись и дата | Взам. инв. №

Инв. №

Нач. АПМ	Печерин		12.89
Гл. конс	Радашкевич		
Рук. гр	Стабровода		
Провер.	Булгакова		
Разраб	Моисеева		

1.100.1-7.3-2 00.00.02

Каркас плоский КР6...КР8

Стадия	Лист	Листов
Р		1

Сибзнииэп г. Новосибирск

Формат А3

Рис.1

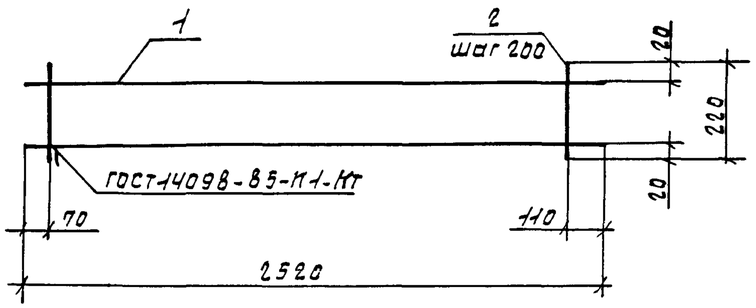

Рис.2

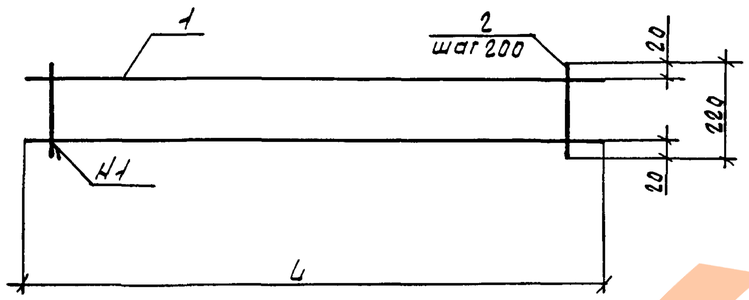

Формат	Зона	Поз.	Обозначение	Наименование	Кол.	Приме-чание
			1.100.1-7.3-2 00.00.03	Каркас КР9		
				Детали: ГОСТ6727-80*		
Б4		1		5ВрI; ℓ=2580	2	0.36кг
Б4		2		4ВрI; ℓ=220	13	0.02кг
			1.100.1-7.3-2 00.00.03-01	Каркас КР10		
				Детали: ГОСТ6727-80*		
Б4		1		5ВрI; ℓ=4700	2	0.65кг
Б4		2		4ВрI; ℓ=220	24	0.02кг
			1.100.1-7.3-2 00.00.03-02	Каркас КР11		
				Детали: ГОСТ6727-80*		
Б4		1		5ВрI; ℓ=6200	2	0.88кг
Б4		2		4ВрI; ℓ=220	31	0.02кг
			1.100.1-7.3-2 00.00.03-03	Каркас КР12		
				Детали: ГОСТ6727-80*		
Б4		1		5ВрI; ℓ=1240	2	0.18кг
Б4		2		4ВрI; ℓ=220	7	0.02кг
			1.100.1-7.3-2 00.00.03-04	Каркас КР13		
				Детали: ГОСТ6727-80*		
Б4		1		5ВрI; ℓ=800	2	0.11кг
Б4		2		4ВрI; ℓ=220	11	0.02кг

Обозначение	Марка	Рис.	L	Масса ед.кг
1.100.1-7.3-2 00.00.03	КР9	1	2580	0.98
-01	КР10	2	4700	1.80
-02	КР11	2	6200	2.38
-03	КР12	2	1240	0.50
-04	КР13	2	800	0.44

Взам.инв.№ | Подпись и дата | Инв.№подл.

Привязан

Инв.№

Нач.АПМ	Печерин		12.89
Гл конст.	Радашкевич		
Рук.гр.	Стабредова		
Провер	Булгакова		
Разраб	Моисеева		

1.100.1-7.3-2 00.00.03

Каркас плоский КР9...КР13

Стадия	Лист	Листов
Р		1

СибЗНИИЭП г.Новосибирск

Формат А3

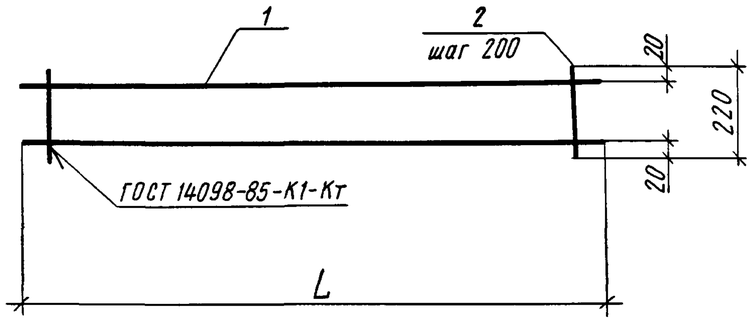

Формат	Зона	Поз	Обозначение	Наименование	Кол	Примечание
			1 100.1-7 3-2 00.00 04	Каркас КР16		
				Детали · ГОСТ 6727-80*		
БЧ		1		5ВрI ; ℓ = 2950	2	0,42кг
БЧ		2		4ВрI ; ℓ = 220	15	0,02кг
			1.100 1-7.3-2 00.00.04-01	Каркас КР17		
				Детали: ГОСТ 6727-80*		
БЧ		1		5ВрI ; ℓ = 3660	2	0,52кг
БЧ		2		4ВрI ; ℓ = 220	19	0,02кг
			1 100 1-7 3-2 00.00 04-02	Каркас КР18		
				Детали ГОСТ 6727-80*		
БЧ		1		5ВрI ; ℓ = 4450	2	0,63кг
БЧ		2		4ВрI ; ℓ = 220	23	0,02кг

Обозначение	Марка	L	Масса ед., кг
1 100.1-7 3-2 00 00 04	КР16	2950	1,14
-01	КР17	3660	1,42
-02	КР18	4450	1.72

Взам инв.№ | Подпись и дата | Инв.№ подл

Привязан

Инв.№

Нач АПМ-1	Печерин		12 89
Гл конст	Радашкевич		
Рук.гр.	Стадребова		
Провер.	Булгакова		
Разраб	Моисеева		

1.100.1-7.3-2 00.00.04

Каркас плоский КР16 ...КР18.

Стадия	Лист	Листов
Р		1

СибЗНИИЭП г Новосибирск

Копировал Архипов

Формат А3

Рис. 1
Развертка

Схема сгиба

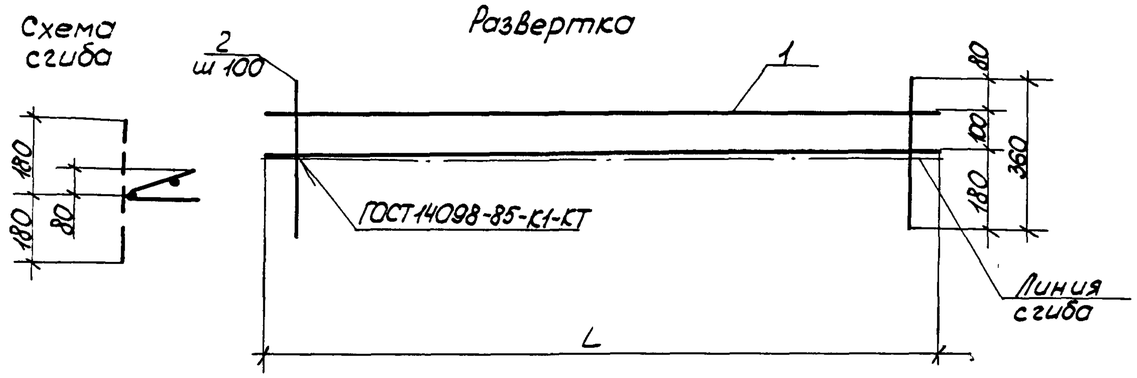

Формат	Зона	Поз.	Обозначение	Наименование	Кол.	Примеч.
			1.100.1-7.3-2 00.00.03	Каркас КР19		
				Детали. ГОСТ6727-80*		
Б4		1		5Вр I ; ℓ=2950	2	0.42кг
Б4		2		4Вр I ; ℓ=360	30	0033кг
			1.100.1-7.3-2 00.00.05-01	Каркас КР20		
				Детали: ГОСТ6727-80*		
Б4		1		5Вр I ; ℓ=4450	2	0,63кг
Б4		2		4Вр I ; ℓ=360	45	0,033кг
			1.100.1-7.3-2 00.00.05-02	Каркас Кр21		
				Детали: ГОСТ6727-80*		
Б4		1		5Вр I ; ℓ=2650	2	0,37кг
Б4		2		4Вр I ; ℓ=360	27	0.033кг
			1.100.1-7.3-2 00.00.05.03	Каркас Кр15		
				Детали: ГОСТ6727-80*		
Б4		1		5Вр I ; ℓ= 1180	2	0,17кг
Б4		2		4Вр I ; ℓ=360	12	0.033кг

Обозначение	Марка	L	Масса ед.кг
1.100.1-7.3-2 00.00.05	Кр19	2950	1.83
-01	Кр20	4450	2.75
-02	Кр21	2650	1.63
-03	Кр15	1180	0.74

Взам. инв. N | Подпись и дата | Инв. N подл.

Привязан

Инв. №

Нач. АПМ	Печерин		1289
Гл. конс.	Радашкевич		
Рук. гр.	Стабредова		
Провер.	Булгакова		
Разраб.	Моисеева		

1.100.1-7.3-2 00.00.05

Каркас плоский гнутый КР19...КР21, КР15

Стадия	Лист	Листов
Р		1

СибЗНИИЭП
г. Новосибирск

Копировал: Порфирьева

Формат: А3

Рис.1

Развертка

Схема сгиба

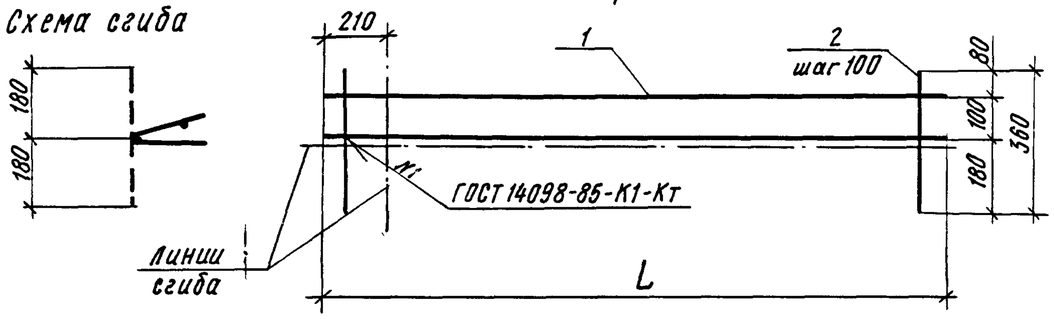

Рис.2

Развертка

Схема сгиба

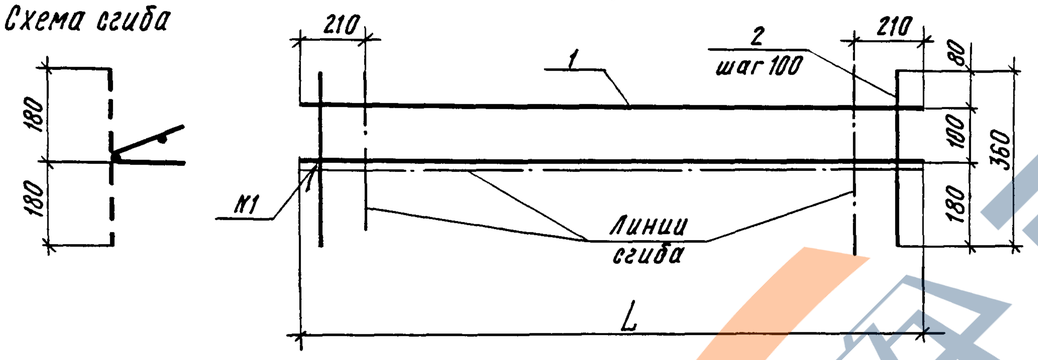

Формат	Зона	Поз	Обозначение	Наименование	Кол	Примечание
			1.100.1-7.3-2 00.00.06	Каркас КР22		
				Детали ГОСТ 6727-80*		
БЧ		1		5 Вр I ℓ=1650	2	0,23кг
БЧ		2		4 Вр I ℓ=360	17	0,033кг
			1 100.1-7.3-2 00.00.06-01	Каркас КР23		
				Детали: ГОСТ 6727-80*		
БЧ		1		5 Вр I ℓ=5100	2	0,72 кг
БЧ		2		4 Вр I ℓ=360	51	0,033 кг
			1.100.1-7.3-2 00.00.06-02	Каркас КР24		
				Детали: ГОСТ 6727-80*		
БЧ		1		5 Вр I ℓ=6600	2	0,93 кг
БЧ		2		4 Вр I ℓ=360	66	0,033 кг

Обозначение	Марка	Рис	L	Масса, ед., кг
1.100.1-7.3-2 00.00.06	КР22	1	1650	1,02
-01	КР23	2	5100	3,12
-02	КР24	2	6600	4,04

Взам. инв.№

Подпись и дата

Инв.№ подл

Привязан

Инв.№

Нач АПМ-1	Печерин		12.89
Гл.конст.	Радашкевич		
Рук.гр.	Стабредова		
Провер.	Булгакова		
Разраб	Моисеева		

1.100.1-7.3-2 00.00.06

Каркас плоский гнутый КР22...КР24

Стадия	Лист	Листов
Р		1

СибЗНИИЭП г.Новосибирск

Копировал

Формат А3

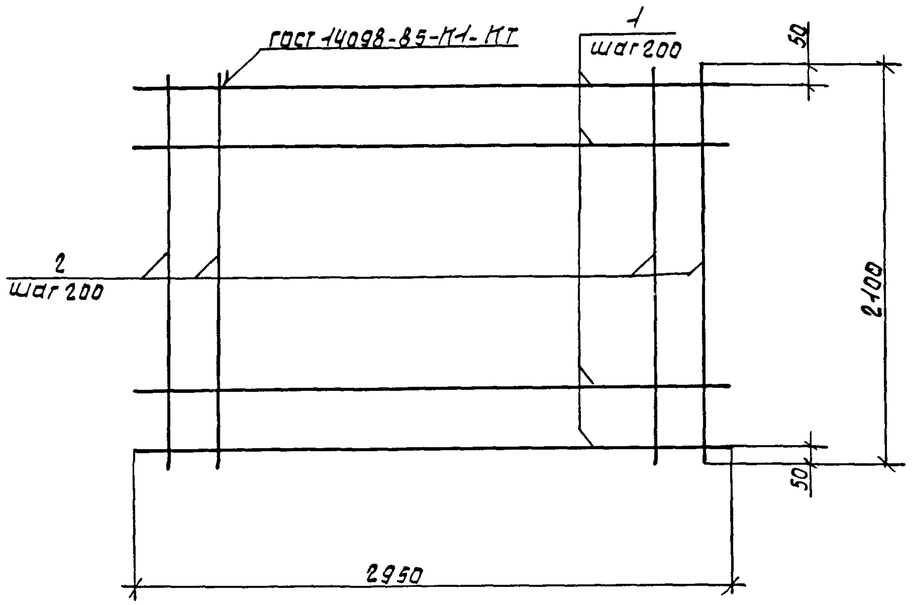

Формат	Зона	Поз.	Обозначение	Наименование	Кол	Примечание
			1.100.1-7.3-2 00.00.07	Сетка С-1		
				Детали		
				гост 6727-80*; 4 вр I		
Б4		1		ℓ=2950	11	0.27кг
Б4		2		ℓ=2100	15	0.19кг

Обозначение	Марка	Масса ед. кг
1.100.1-7.3-2 00.00.07	С1	5.82

Привязан

Инв. № подл. | Подпись и дата | Взам. инв. №

Нач. АПМ	Печерин		12.89
Гл. конст.	Радашкевич		
Рук. гр.	Стабредова		
Провер	Булгакова		
Разраб.	Моисеева		

1.100.1-7.3-2 00.00.07

Сетка С1

Стадия	Лист	Листов
Р		1

СибЗНИИЭП г. Новосибирск

Формат А3

Инв № подл.	Подпись и дата	Взам инв №

Формат	Зона	Поз.	Обозначение	Наименование	Кол. на исполн	01	02	03	04				Примечание
				Документация									
А4			1 100 1-7 3-2 00 00 08 СБ	Сборочный чертеж	X	X	X						
				Детали									Масса, ед кг
				ГОСТ 5781-82*									
А4		1		А-I -10; L = 1100	1								0,68
А4		1	-01	Ас-II -12; L = 1260		1							1,12
А4		1	-02	Ас-II -14; L = 1490			1						1.80
А4		1	-03	Ас-II -16; L = 1585				1					2,50
А4		1	-04	Ас-II -18; L = 1860					1				3,72

Привязан												
				Нач. АПМ-1	Печерин		12 89	1.100.1-7.3-2		00.00.08		
				Гл. конст	Радашкевич			Петли монтажные П1...П5		Стадия	Лист	Листов
				Рук. гр.	Стабредова					Р		1
				Провер	Булгакова					СибЗНИИЭП г. Новосибирск		
Инв. №				Разраб	Кнауб							

Формат А4

Инв. № подл.	Подпись и дата	Взам. инв. №

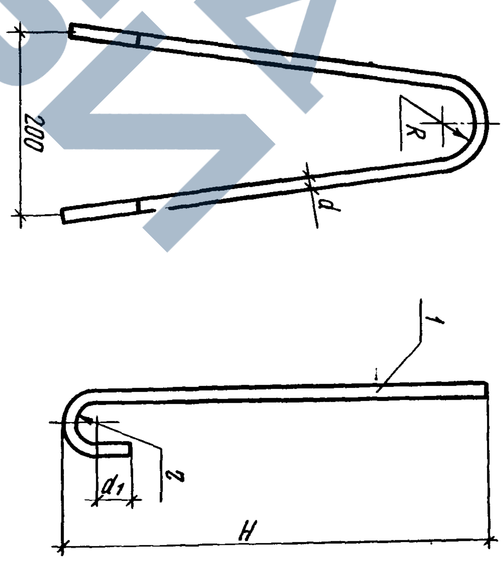

Обозначение	Марка	Размеры, мм d	R	r	d_1	H	Масса, кг
1.100 1-7.3-2 00.00.08	П1	10	30	20	30	460	0,68
-01	П2	12	30	20	30	540	1.12
-02	П3	14	30	30	50	610	1.80
-03	П4	16	30	30	50	660	2.50
-04	П5	18	30	30	50	800	3,72

Нач АПМ-1	Печерин		12.89
Гл конст	Радашкевич		
Рук. гр.	Стабредова		
Провер.	Булгакова		
Разраб.	Кнауб		

1.100.1-7.3-2 00.00.08 СБ

Петли монтажные П1...П5

Стадия	Лист	Листов
Р		1

СибЗНИИЭП г Новосибирск

Привязан

Инв. №

Копировал

Формат А4

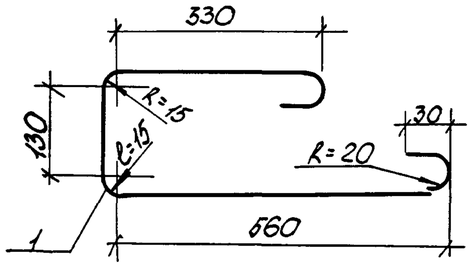

Формат	Зона	Поз	Обозначение	Наименование	Кол.	Примечание
				Детали		
А4		1		ГОСТ 5781-82*		
				А-I-12, ℓ=1200	1	1,07 кг

Привязан

Инв. №

Взам. инв. №

Подпись и дата

Инв. № подл.

Нач. АПМ	Печерин		12.89	1.100.1-7.3-2 00.00.09	
Гл. констр.	Радашкевич				
Рук. гр.	Стабредова			Анкер А1	Стадия: Р; Лист; Листов: 1
Провер.	Булгакова				СибЗНИИЭП г. Новосибирск
Разраб.	Кнауб				

Формат А4

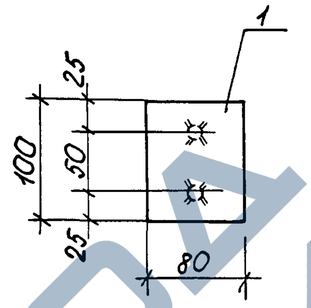

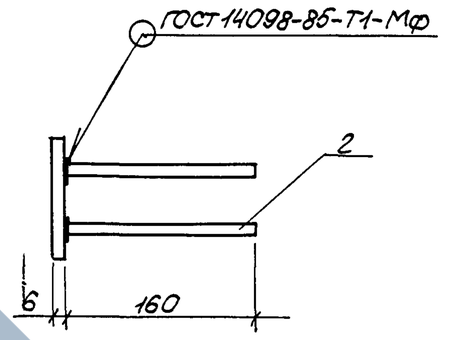

Формат	Зона	Поз.	Обозначение	Наименование	Кол.	Примечание
				Детали		
Б4		1		ГОСТ 19903-74*	1	0,38 кг
				-6×80, ℓ=100		
Б4		2		ГОСТ 5781-82*		
				А-II-10, ℓ=160	2	0,10 кг
				Итого:		0,58 кг

Привязан

Инв. №

Взам. инв. №

Подпись и дата

Инв. № подл.

Нач. АПМ	Печерин		12.89	1.100.1-7.3-2 00.00.10	
Гл. констр.	Радашкевич				
Рук. гр.	Стабредова			Изделие закладное М1	Стадия: Р; Лист; Листов: 1
Провер.	Булгакова				СибЗНИИЭП г. Новосибирск
Разраб.	Кнауб				

Копировал: Порфирьева

Формат А4

https://zavodjki.com/

Марка элемента	Изделия арматурные																Всего	Изделия закладные					Общий расход
	Арматура класса																	Прокат марки		Ар-ра класса		Всего	
	Вр I				AI			AcII					AIII					Вст 3пс 6		AII			
	ГОСТ 6727-80*				ГОСТ 5781-82*			ГОСТ 5781-82*					ГОСТ 5781-82*					ГОСТ 19903-74*		ГОСТ 5781-82*			
		ф4	ф5	Итого	ф10	ф12	Итого		ф12	ф14	ф16	ф18	Итого	ф6	ф8	ф12	Итого	- б	Итого	ф10	Итого		
1НЧ 12.22.25-50л		1.38	1.98	3.36	1.36	2.14	3.50											6.86	0.76	0.76	0.40	0.40	1.16	8.02
1НЧ 27.22.25-50л		2.59	4.46	7.05		2.14	2.14		2.24				2.24					11.43	0.76	0.76	0.40	0.40	1.16	12.59
1НЧ 30.22.25-50л		2.79	4 68	7.47		2,14	2.14		2.24				2.24					11.85	0.76	0.76	0.40	0.40	1.16	13.01
1НЧ 30.22.25-50л-1		1.80	3.84	5.64		2,14	2.14		2.24				2.24					10.02	0.76	0.76	0.40	0.40	1.16	11.18
1НЧ 45.22.25-50л		4.27	7.14	11.41		2,14	2.14			3.60			3,60					17.15	0.76	0.76	0.40	0.40	1.16	18.31
1НЧ 45.22.25-50л-1		2.78	5.88	8.66		2,14	2.14			3,60			3.60					14.40	0.76	0.76	0.40	0.40	1.16	15.56
1НЧ 45.22.25-50л-2		0,64	4.26	4.90	1.36	1.07	2.43							3.76	2.04	12.80	18.60	25.93	1.14	1.14	0.60	0.60	1.74	27.67
3НЧ 30.22.35-50л		9.07	0.84	9.91		2.14	2.14		2.24				2.24	6.04			6.04	20.33	0.76	0.76	0.40	0.40	1.16	21.49
1НЧ48.27.26-50л		5.06	8.40	13.46							5.00		5.00					18 46	2 28	2.28	1.20	1.20	3.48	21.94
1НЧ 48.26.26-50л		3.38	6.96	10.34							5.00		5.00					15 34	2 28	2.28	1.20	1.20	3.48	18.82
1НЧ 63.27.26-50л		6.64	11.14	17.78								7.44	7 44					25.22	3 04	3.04	1.60	1.60	4 64	29.86
1НЧ 63.26.26-50л		4.46	9.28	13.74								7.44	7.44					21.18	3 04	3.04	1.60	1.60	4.64	25,82
1НЧ 15.27.26-50л		1.86	3.34	5.18	1.36	1.07	2.43											7.61	1.14	1.14	0.60	0 60	1.74	9, 35
1НЧ 15.27.26-50л-1		1.86	3.34	5.18	1.36	1.07	2.43											7.61	1.14	1.14	0.60	0.60	1.74	9.35
1НЧ 15.26.26-50л		1.28	2.88	4.16	1,36	1.07	2.43											6.59	1.14	1.14	0.60	0.60	1.74	8.33
1НЧ.15.26.26-50л-1		1.28	2,88	4.16	1.36	1.07	2.43											6.59	1.14	1.14	0.60	0.60	1.74	8.33
1НЧ 30.27.26-50л		3.43	6.12	9.55					2.24				2.24					11.79	1.52	1.52	0.80	0.80	2.32	14.11
1НЧ 45.26.26-50л		3.30	6.84	10.14						3.60			3.60					13.74	1.52	1.52	0.80	0.80	2.32	16.06
1НЧ 38.26.26-50л		2.98	6.40	9.38						3.60			3,60					12.98	1.52	1.52	0.80	0.80	2.32	15.30

Взам. инв. №

Подпись и дата

Инв № подл

Привязан

Инв №

Нач АПМ-1	Печерин		12.89
Гл. конст	Радашкевич		
Рук. гр	Стабредова		
Провер	Булгакова		
Разраб	Моисеева		

1.100.1-7.3-2 00.00.00 РС

Ведомость расхода стали

Стадия	Лист	Листов
Р		1

СибЗНИИЭП
г Новосибирск

Копировал

Формат А3

https://zavodjbi.com/