https://zavodjbi.com/

ТИПОВЫЕ КОНСТРУКЦИИ, ИЗДЕЛИЯ И УЗЛЫ ЗДАНИЙ И СООРУЖЕНИЙ

Серия 1.420 – 8/81

КОНСТРУКЦИИ ДВУХЭТАЖНЫХ ПРОИЗВОДСТВЕННЫХ БЕСКРАНОВЫХ ЗДАНИЙ

С СЕТКАМИ КОЛОНН ПЕРВОГО ЭТАЖА 6×6,9×6, 12×6м, ВТОРОГО ЭТАЖА 18×6, 18×12, 24×6, 24×12м, НАГРУЗКОЙ НА ПЕРЕКРЫТИЕ ДО 5 ТС/М² И ЖЕЛЕЗОБЕТОННЫМИ ДВУХЭТАЖНЫМИ КОЛОННАМИ

Выпуск 8

УЗЛЫ СОПРЯЖЕНИЯ ПЛИТ ПЕРЕКРЫТИЙ ДЛЯ ЗДАНИЙ С РИГЕЛЯМИ, ИЗГОТОВЛЯЕМЫМИ В ОПАЛУБОЧНЫХ ФОРМАХ РИГЕЛЕЙ СЕРИИ ИИ23/70

РАБОЧИЕ ЧЕРТЕЖИ

18403

https://zavodjbi.com/

ТИПОВЫЕ КОНСТРУКЦИИ, ИЗДЕЛИЯ И УЗЛЫ ЗДАНИЙ И СООРУЖЕНИЙ

Серия 1.420 – 8/81

КОНСТРУКЦИИ ДВУХЭТАЖНЫХ ПРОИЗВОДСТВЕННЫХ БЕСКРАНОВЫХ ЗДАНИЙ

С СЕТКАМИ КОЛОНН ПЕРВОГО ЭТАЖА 6×6,9×6, 12×6 М, ВТОРОГО ЭТАЖА 18×6, 18×12, 24×6, 24×12 М, НАГРУЗКОЙ НА ПЕРЕКРЫТИЕ ДО 5 ТС/М² И ЖЕЛЕЗОБЕТОННЫМИ ДВУХЭТАЖНЫМИ КОЛОННАМИ

Выпуск 8

УЗЛЫ СОПРЯЖЕНИЯ ПЛИТ ПЕРЕКРЫТИЙ ДЛЯ ЗДАНИЙ С РИГЕЛЯМИ, ИЗГОТОВЛЯЕМЫМИ В ОПАЛУБОЧНЫХ ФОРМАХ РИГЕЛЕЙ СЕРИИ ИИ23/70

РАБОЧИЕ ЧЕРТЕЖИ

РАЗРАБОТАНЫ

ЦНИИПРОМЗДАНИЙ

Гл.инженер ин-та И. Петров

Нач.отн к-2 Э. Кодыш

Гл.инженер пр-та А. Белов

НИИЖБ

Зам.директора по научной части Н. Коровин

Рук.лаборатории А. Васильев

Ст.научн.сотрудн. Н. Катин

УТВЕРЖДЕНЫ И ВВЕДЕНЫ В ДЕЙСТВИЕ С 01.03.83

Постановление ГОССТРОЯ СССР от 03.10.82 . N 268

https://zavodjbi.com/

https://zavodjbi.com/

№ № п/п	Обозначение	Наименование	Стр.	Примечание
1		Содержание		
2	1.420-8/81.8-0.0.ОПЗ	Пояснительная записка	4-6	
3	1.420-8/81.8-0.0.1	Узел 1	7	
4	1.420-8/81.8-0.0.2	Узлы 2.3	8	
5	1.420-8/81.8-0.0.3	Узел 4	9	
6	1.420-8/81.8-0.0.4	Узел 5	10	
7	1.420-8/81.8-0.0.5	Узлы 6.7.8	11	
8	1.420-8/81.8-0.0.6	Узлы 9.10	12	
9	1.420-8/81.8-0.0.7	Узел 11	13	
10	1.420-8/81.8-0.0.8	Узел 12	14	
11	1.420-8/81.8-0.0.9	Узел 13	15	
12	1.420-8/81.8-0.1.0	Узлы 14,15,16	16	
13	1.420-8/81.8-0.1.1	Узел 17	17	
14	1.420-8/81.8-0.1.2	Узел 18	18	
15	1.420-8/81.8-0.1.3	Узлы 19,20	19	
16	1.420-8/81.8-0.1.4	Узел 21	20	
17	1.420-8/81.8-0.1.5	Узел 22	21	
18	1.420-8/81.8-0.1.6	Узлы 23,24,25	22	
19	1.420-8/81.8-0.1.7	Узел 26	23	
20	1.420-8/81.8-0.1.8	Узел 27	24	
21	1.420-8/81.8-0.1.9	Узел 28	25	
22	1.420-8/81.8-0.2.0	Узел 29	26	
23	1.420-8/81.8-0.2.1	Узел 30	27	
24	1.420-8/81.8-0.2.2	Узел 31	28	
25	1.420-8/81.8-0.2.3	Узел 32	29,30	

Взам. инв. № | Подпись и дата | Инв. № подл.

https://zavodjbi.com/

№ № п/п	Обозначение	Наименование	Стр.	Примечание
26	1.420-8/81.8-0.2.4	Узел 33	31, 32	
27	1.420-8/81.8-0.2.5	Узел 34	33	
28	1.420-8/81.8-0.2.6	Узел 35	34	
29	1.420-8/81.8-0.2.7	Узел 36	35	
30	1.420-8/81.8-0.2.8	Узел 37	36	
31	1.420-8/81.8-0.2.9	Спецификация на монтажные узлы	37	Узлы 1.2,3.4,5.6
			38	Узлы 6.7.8.9
			39	Узлы 9.10.11.12
			40	Узлы 13.14.15
			41	Узлы 15.16.17
			42	Узлы 17,18.19.20
			43	Узлы 21.22.23
			44	Узлы 23.24.25
			45	Узлы 25.26.27.28
			46	Узлы 29.30.31
			47	Узлы 31,32.33

Инв. № подл. | Подпись и дата | Взам. инв. №

https://zavodjbi.com/

https://zavodjbi.com/

Данный выпуск является частью работы „Конструкции двухэтажных производственных бескрановых зданий с сетками колонн первого этажа 6×6, 9×6 и 12×6 м, второго этажа 18×6, 18×12, 24×6, 24×12 м, нагрузкой на перекрытие до 5 тс/м² железобетонными двухэтажными колоннами", полный состав которой приведен в альбоме серии 1.420-8/81, выпуск 0.

Все монтажные работы должны производиться согласно требованиям СНиП III-16-80 „Бетонные и железобетонные конструкции сборные",

„Инструкции по монтажу сборных железобетонных конструкций промышленных зданий и сооружений." (СН 319-65), а также в соответствии с „Технологическими рекомендациями по электросварке и заделке стыков и швов сборных железобетонных конструкций промышленных зданий" разработанными ВНИИмонтажспецстрой, ПИ Промстальконструкция и ВНИПИ Теплопроект в 1968 г.

Плиты перекрытий устанавливаются на полки ригелей или стальные столики колонн. Приварка стальных столиков и монтажных элементов МС7-МС14 производится после монтажа и крепления ригелей. Закладные детали в колоннах для крепления монолитных участков в торцах зданий и местах температурно-усадочных швов разрабатываются и устанавливаются в проекте конкретного здания. Плиты устанавливаются после сварки закладных деталей и выпусков арматуры, ригелей с закладными деталями и выпусками арматуры колонн, а также после приварки хомутов МС6, столиков МС7-МС14 и элементов МС15-МС19 к колоннам и пластины МС20 к столикам и ригелям.

Инв. № подл.	Подпись и дата	Взам. инв. №				
				1.420-8/81.8-0.0.0ПЗ		
Нач. отд.	Кодыш			Пояснительная записка	Стадия: Р	Лист: 1	Листов: 3
Гл. инж. пр.	Белов				ЦНИИПРОМЗДАНИЙ	

Формат А4

https://zavodjbi.com/

В первую очередь устанавливаются тежколонные плиты, которые привариваются в 4-х точках к закладным деталям ригелей или к стальным столикам.

Рядовые плиты, привариваются к закладным деталям ригелей в двух точках за исключением одной плиты в каждом пролете, которую приварить невозможно.

Заполнение зазоров между торцами плит и ригелями и между продольными ребрами плит, а также монолитных участков у торцов здания и в температурно-усадочных швах производится бетоном марок 200 и 300 на мелком щебне или гравии с тщательным вибрированием. Перед замоноличиванием необходимо очистить зазоры от строительного мусора и грязи, а в зимнее время - от снега и наледи.

В торцах зданий и в местах температурно-усадочных швов выполняются монолитные участки. Для их устройства к колоннам и ригелям крепятся монтажные элементы МС21-МС32.

Сварку элементов необходимо выполнять электродами типа Э-42-Т (ГОСТ 9467-60) в соответствии с „Инструкцией по сварке соединений арматуры и закладных деталей железобетонных конструкций" (СН 393-78).

Допускаемое отклонение на длину опирания плит не должно превышать величин, указанных в чертежах.

Стальные столики для опирания плит МС7-МС14 после установки плит и элементы МС15-МС20 после устройства монолитных участков должны быть защищены слоем бетона или цементного раствора толщиной не < 25мм по стальной сетке (на чертежах эта защита условно не показана).

Инв.№подл. | Подпись и дата | Взам.инв.№

https://zavodjbi.com/

Марка стали соединительных элементов должна приниматься по указаниям конкретного проекта.

Стальные соединительные элементы с МС1 по МС 34 даны в выпуске 10 серии 1.420-8/81.

В зданиях с агрессивными средами, в зависимости от вида и степени агрессивной среды должны быть выполнены требования по защите конструкций и деталей сопряжений в соответствии с указаниями СНиП II-28-73.

Требования по антикоррозийной защите (водоцементное отношение бетонной смеси, добавки к бетону, состав заполнителей, вид защитного покрытия и способ его нанесения, защита закладных деталей, сварных швов) должны быть указаны в конкретных проектах и являются обязательными для выполнения.

ЗАВОД ЖБИ

Инв.№ подл. | Подпись и дата | Взам.инв.№

https://zavodjbi.com/

1-1

Бетон замоноличивания условно не показан

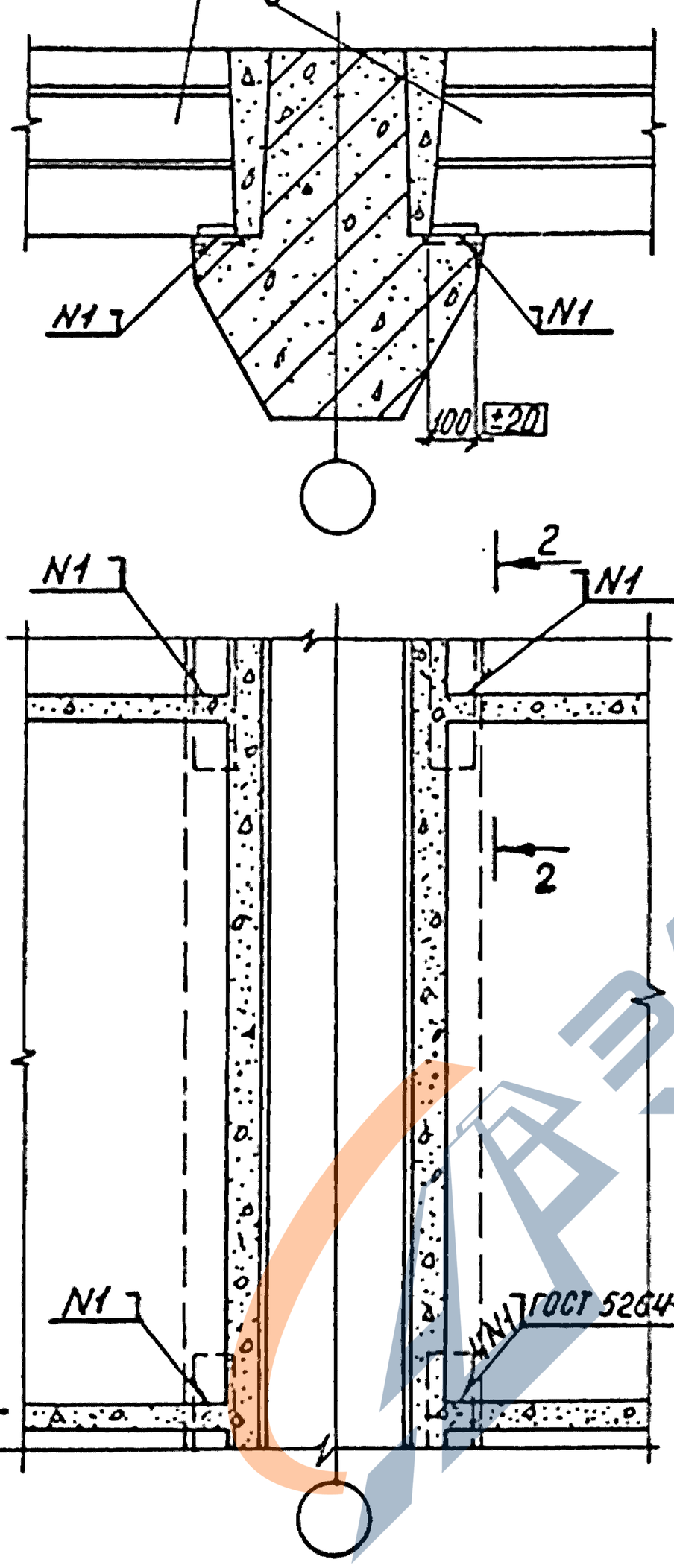

2-2

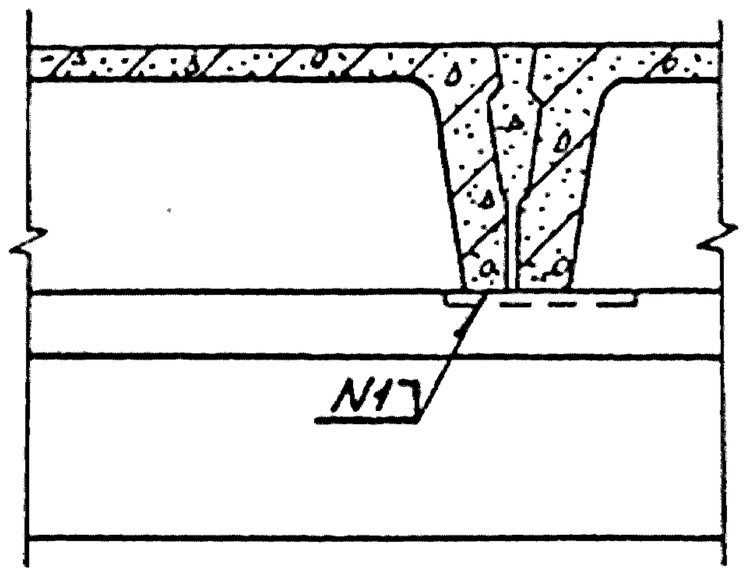

Спецификацию на узел ст. 1.420-8/81.80.2.9 лист 1.

				1.420-8/81.8-0.0.1	
Нач.отд.	Кобыш				
Н.контр.	Белов			Узел 1	Стадия: Р; Лист: ; Листов: 1
Гл.инж.пр.	Белов				ЦНИИПРОМЗДАНИЙ
Ст.инж.	Бекетова				
Провер.	Баранова				
Разраб.	Шаранова				

Инв.№ подл. | Подпись и дата | Взам.инв.№

18403 8

Формат А

1-1

Бетон замоноличивания условно не показан

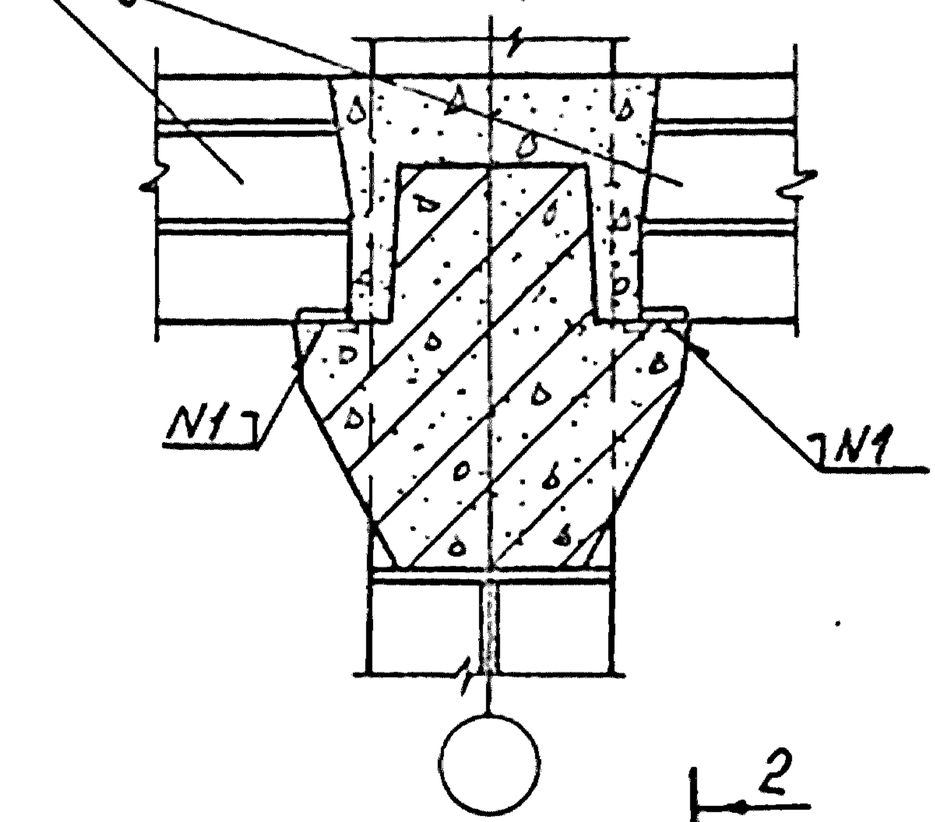

2-2

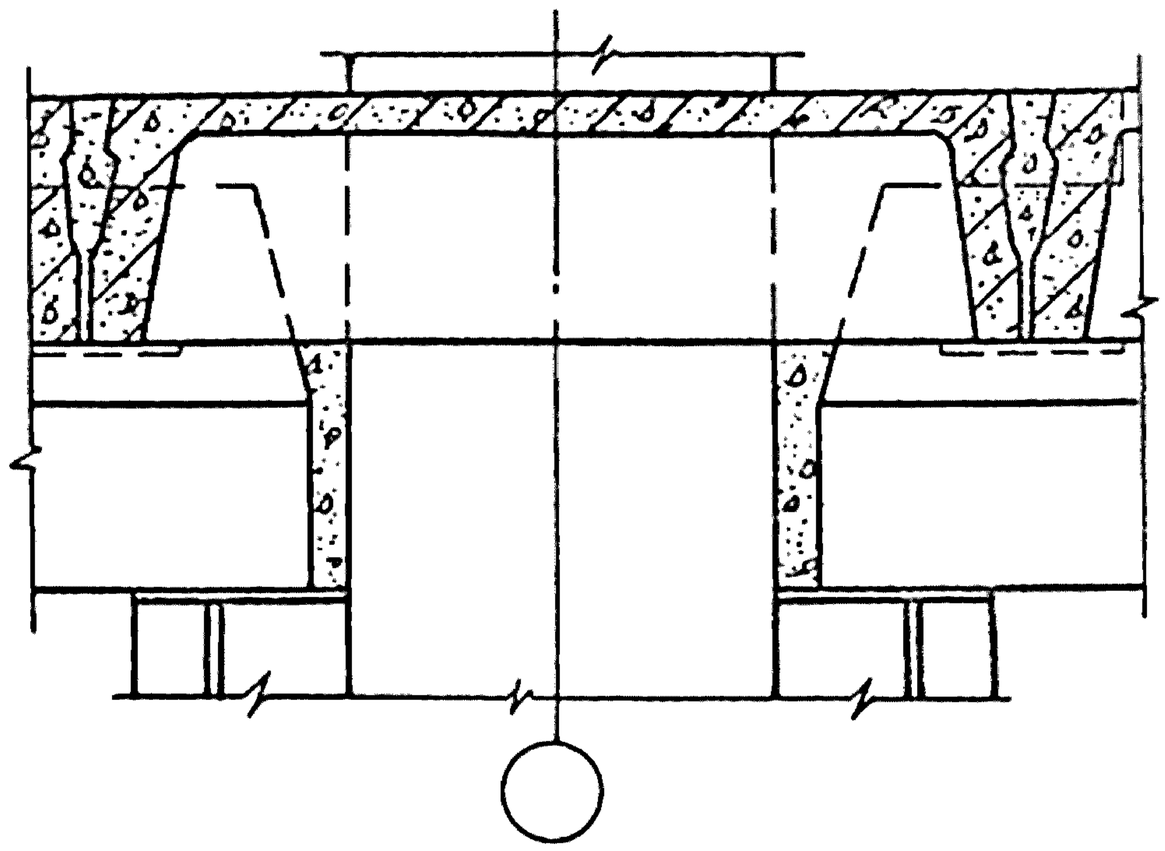

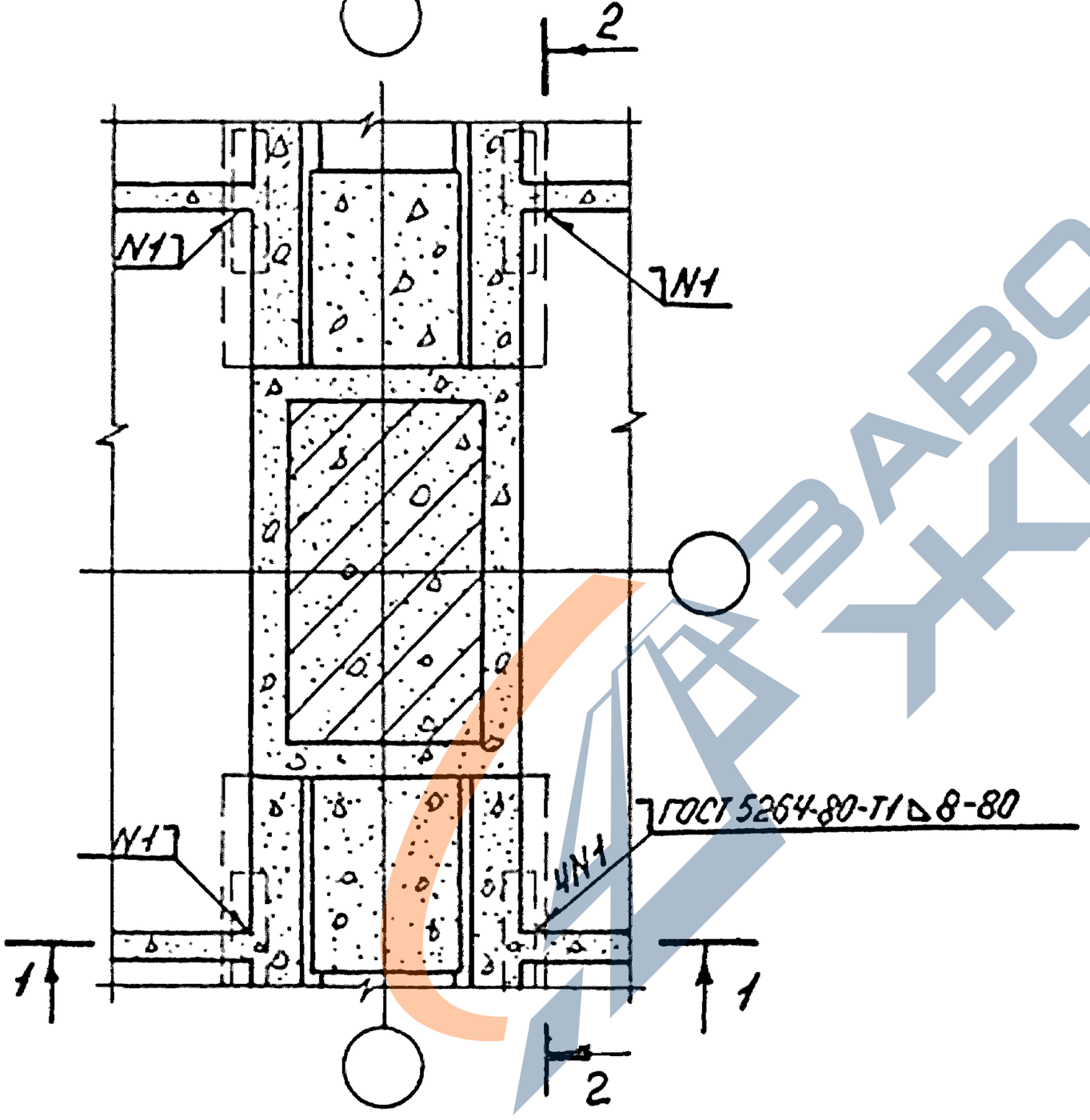

Узел 2 для колонн сечением 700×400 и для плит h=400.
Узел 3 для колонн сечением 800×400 и для плит h=400.
Спецификацию на узлы см. 1.420-8/81.8-0.2.9 лист 1.

Нач.отд.	Кодыш		
Н.контр.	Белов		
Гл.инж.пр.	Белов		
Ст.инж.	Бекетова		
Провер.	Баранова		
Разраб.	Шаранова		

1.420-8/81.8-0.0.2

Узлы 2.3

Стадия	Лист	Листов
Р		1

ЦНИИПРОМЗДАНИЙ

Инв.№ подл. | Подпись и дата | Взам.инв.№

18403 9

Формат 11

https://zavodjbi.com/

https://zavodjbi.com/

1-1

Бетон замоноличивания условно не показан

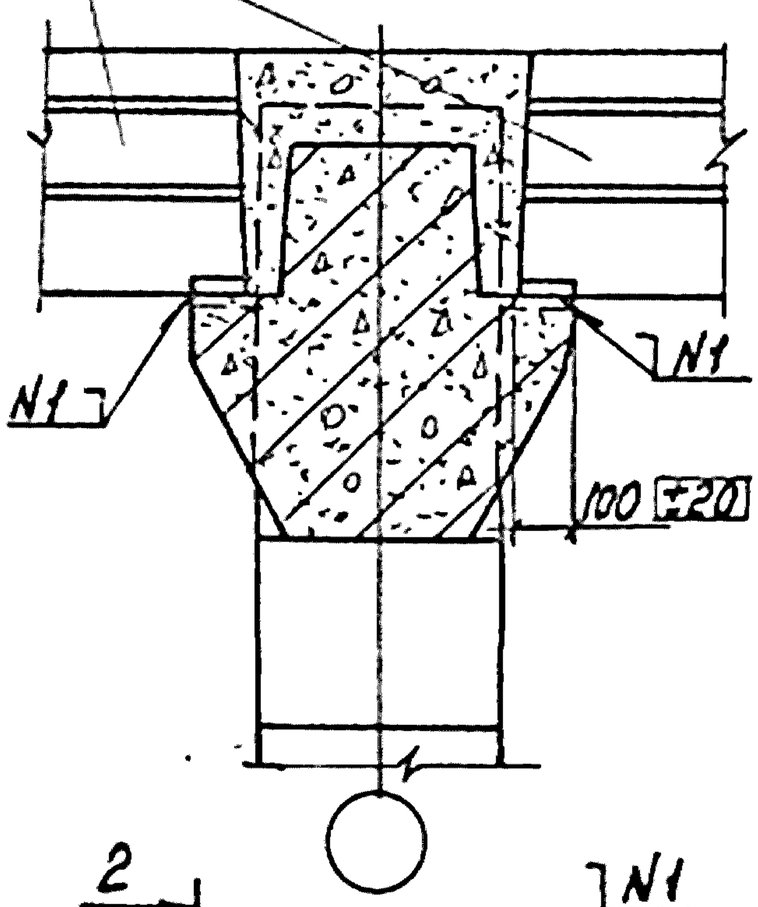

2-2

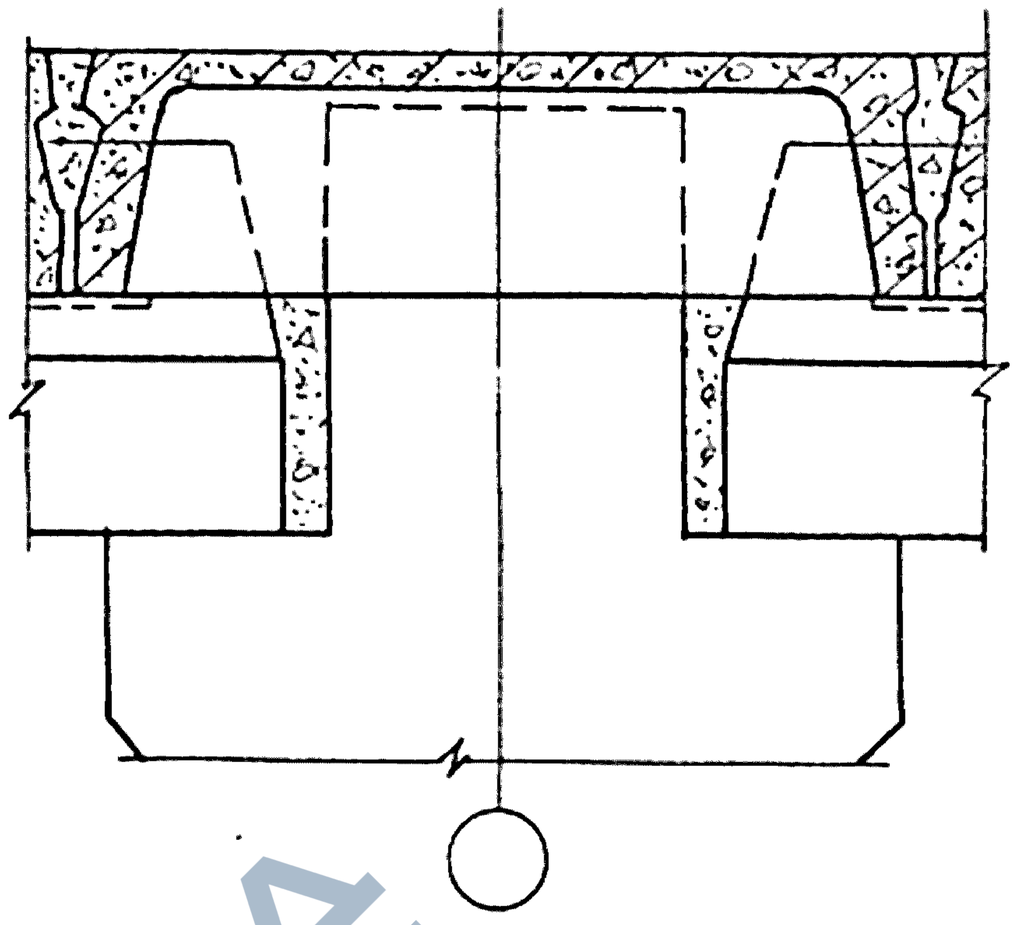

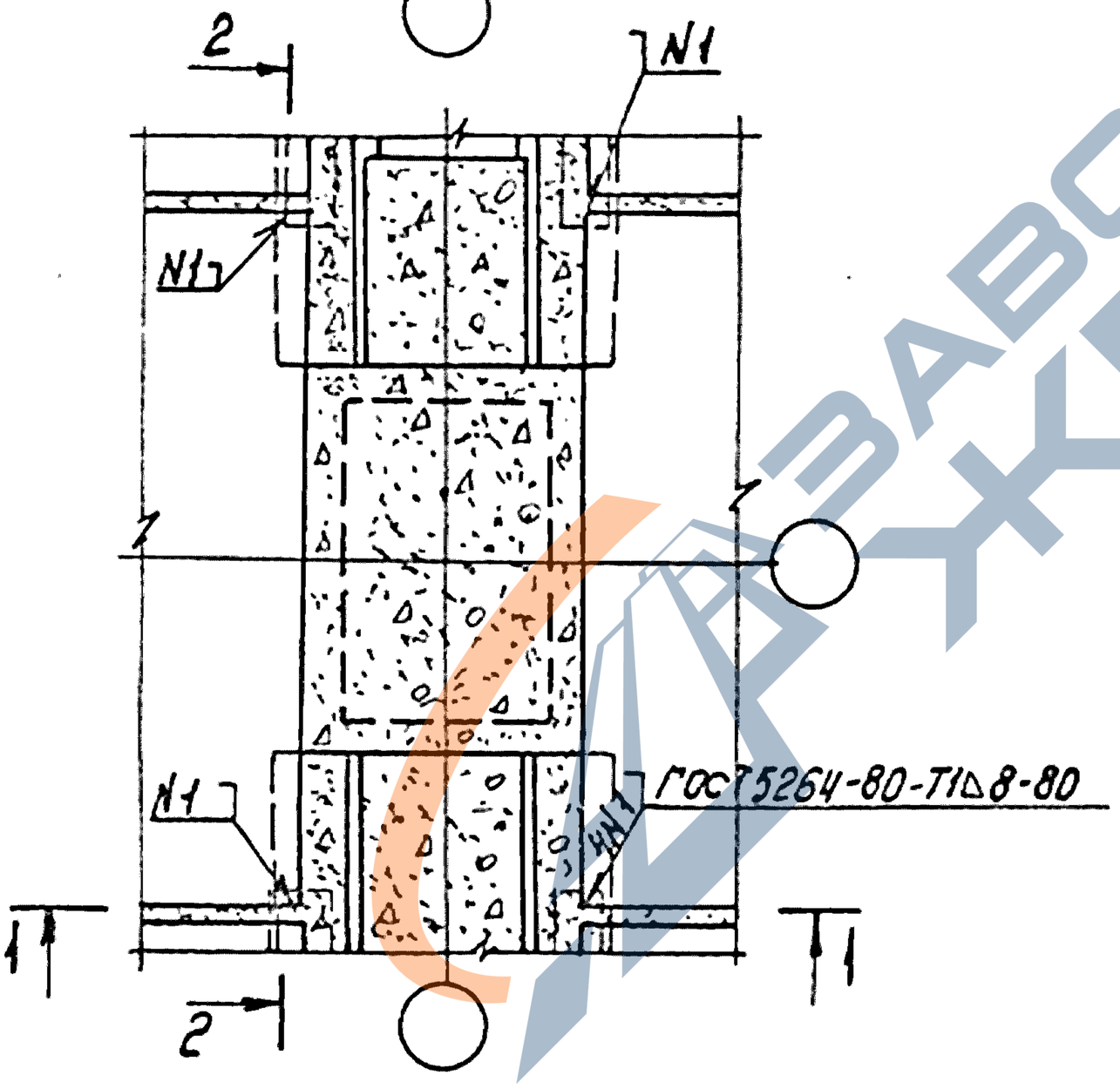

Спецификацию на узел ст. 1.420-8/81.8-0.2.9 лист 1.

Инв. № подл.	Подпись и дата	Взам. инв. №				
			Нач. отд.	Кодыш		1.420-8/81.8-0.0.3
			Н. контр.	Белов		
			Гл. инж. пр.	Белов		Узел 4
			Ст. инж.	Бекетова		Стадия: Р; Лист: ; Листов: 1
			Провер.	Баранова		ЦНИИПРОМЗДАНИЙ
			Разраб.	Шаранова		

Формат 11

https://zavodjbi.com/

1-1

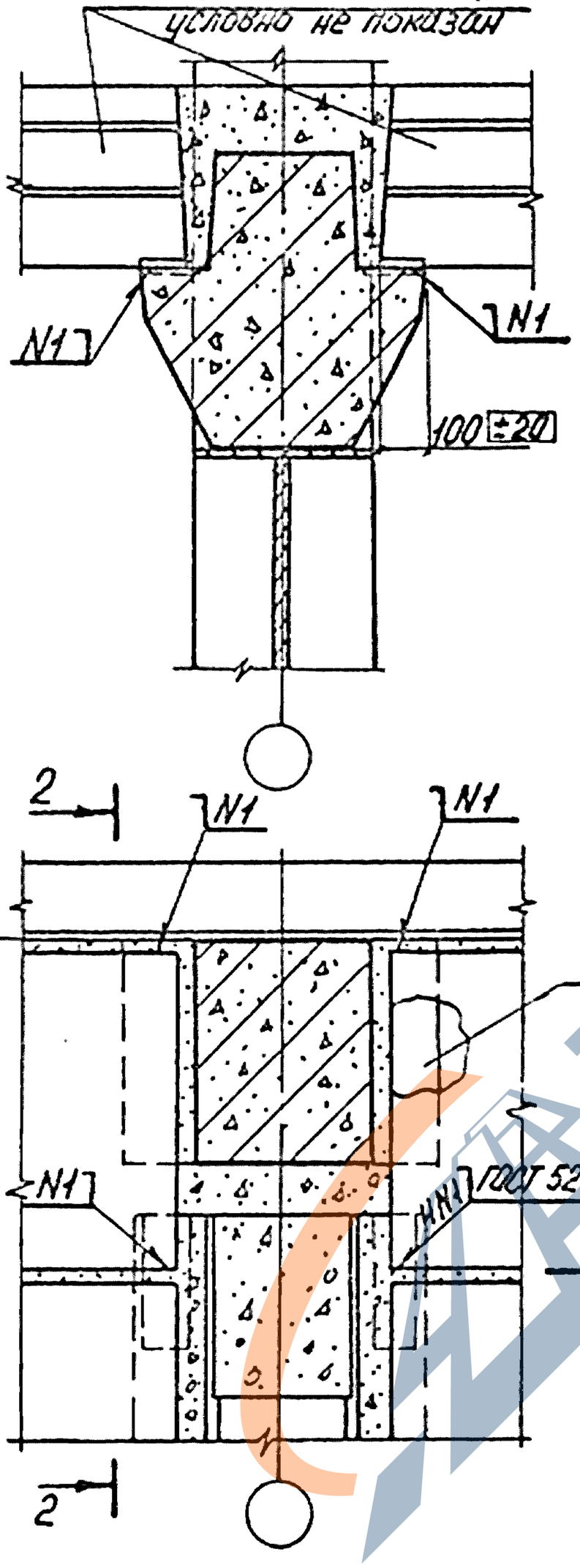

2-2

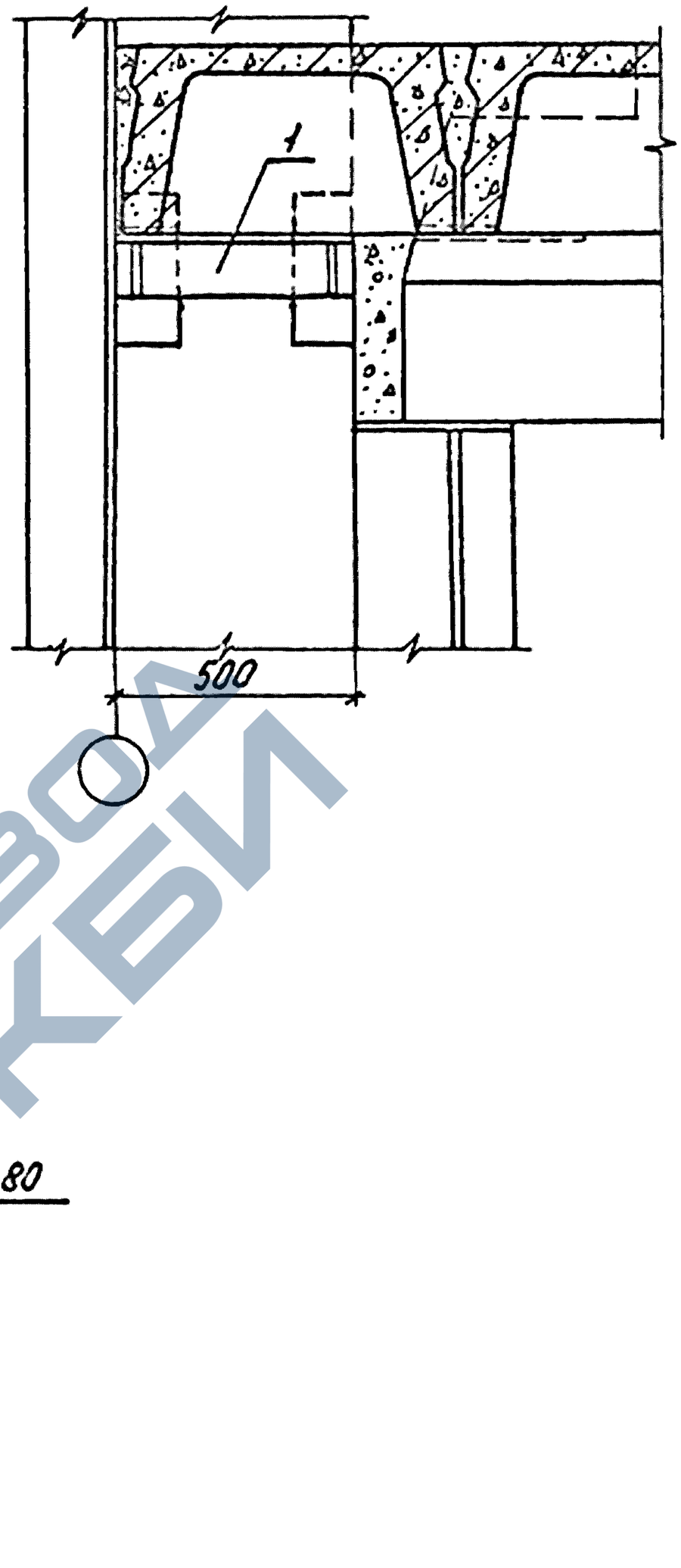

Настоящий лист расстатривать совместно с листом 1.420-8/81.8-0.2.5.
Спецификацию на узел ст. 1.420-8/81.8-0.2.9 лист 1.

				1.420-8/81.8-0.0.4		
Нач.отд.	Кодыш					
Н.контр.	Белов			Узел 5	Стадия	Лист	Листов
Гл.инж.пр.	Белов				Р		1
Ст.инж.	Бекетова				ЦНИИПРОМЗДАНИЙ	
Провер.	Баранова					
Разраб.	Шаранова					

Инв.№подл. | Подпись и дата | Взам.инв.№

18403 11

Формат А1

https://zavodjbi.com/

1-1

Бетон замоноличивания условно не показан

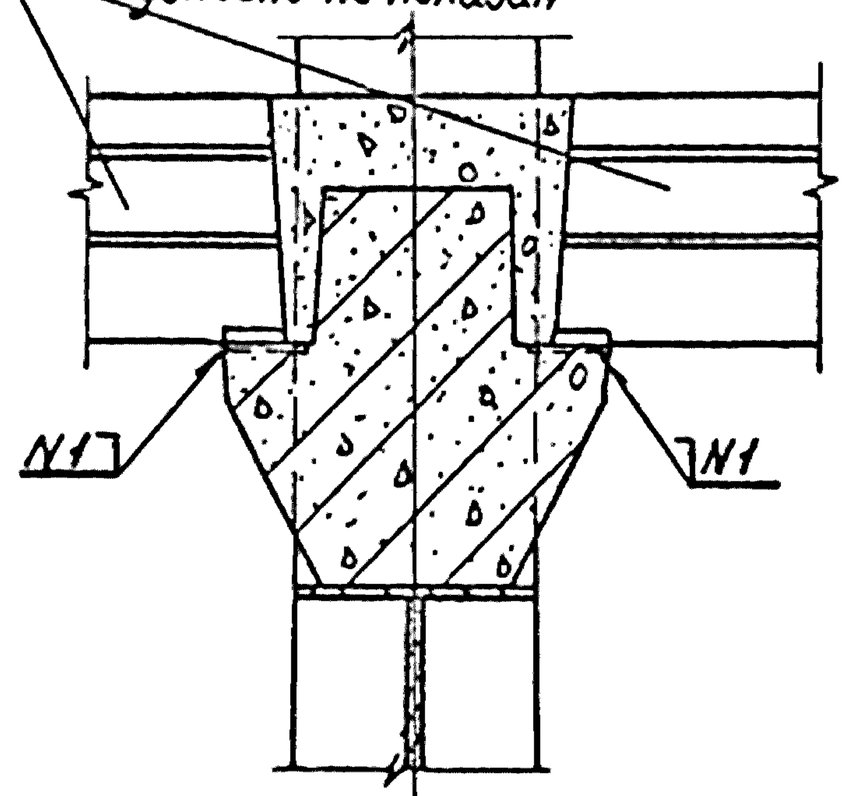

2-2

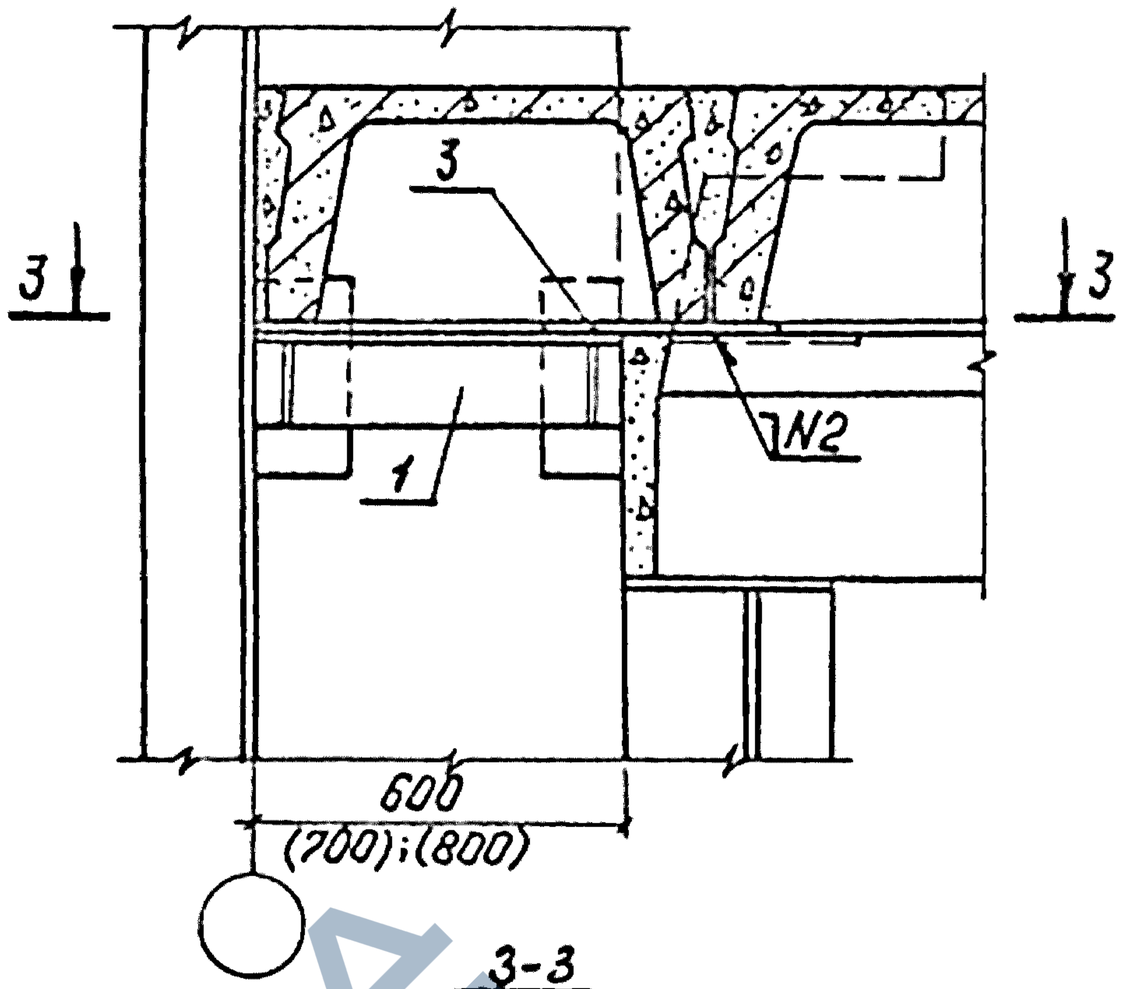

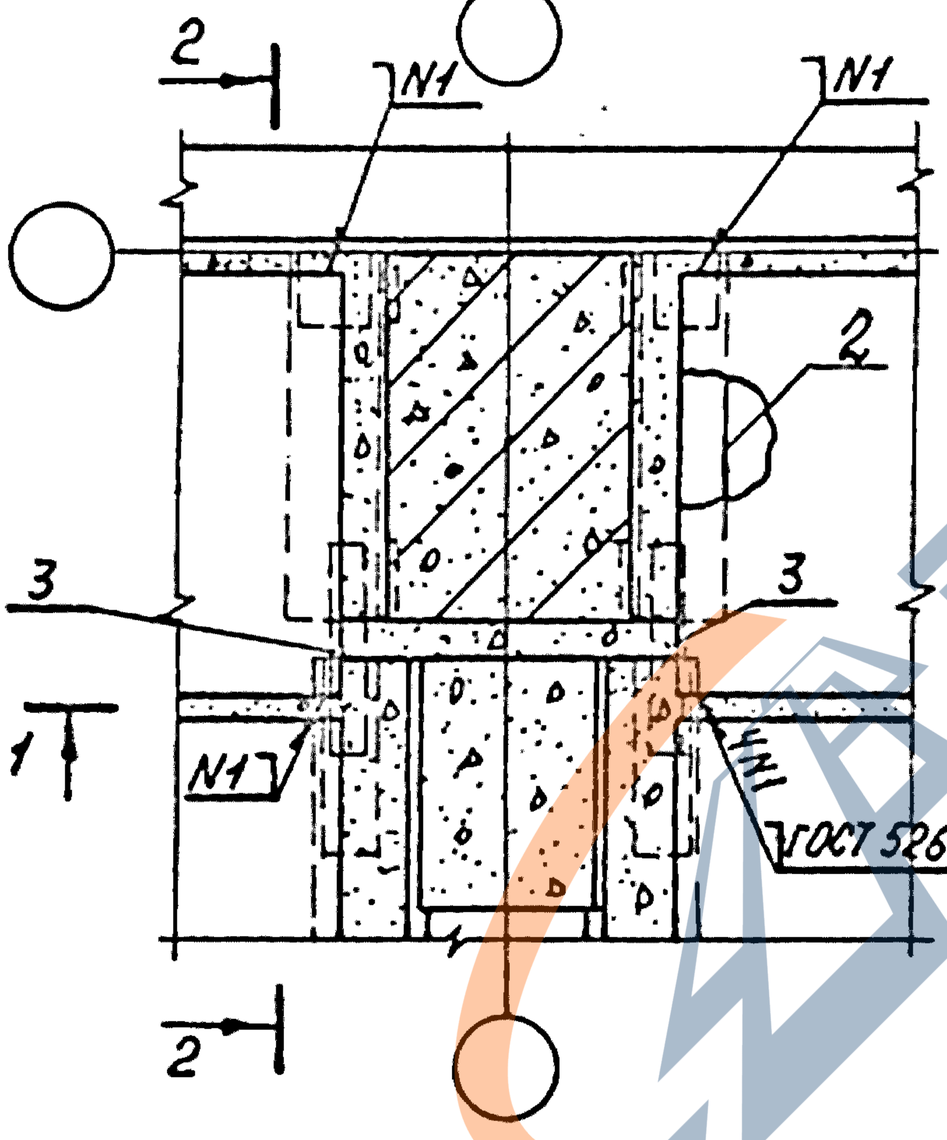

3-3

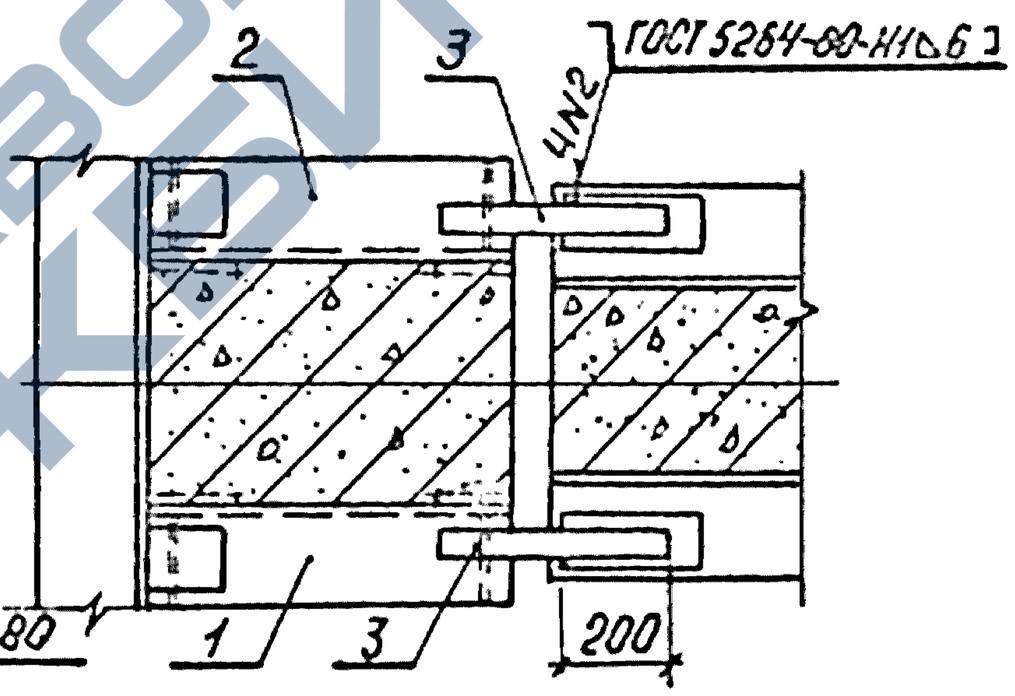

Узел 6 дан для колонн сеч. 600×400 и для плит h=400.
Узел 7 для колонн сеч. 700×400 и для плит h=400.
Узел 8 для колонн сеч. 800×400 и для плит h=400.
Настоящий лист рассматривать совместно с листом 1.420-8/81.8-0.2.5.
Спецификацию на узлы см. 1.420-8/81. 8-0.2.9 лист 1,2.

Взам.инв.№

Подпись и дата

Инв.№ подл.

				1.420-8/81. 8-0.0.5	
Нач.отд.	Козыш				
Н.контр.	Белов			Узлы 6, 7, 8	Стадия: Р; Лист: ; Листов: 1
Гл.инж.пр.	Белов				ЦНИИПРОМЗДАНИЙ
Ст.инж.	Бекетова				
Провер.	Баранова				
Разраб.	Шаранова				

18403 12

Формат 11

https://zavodjbi.com/

https://zavodjbi.com/

1-1

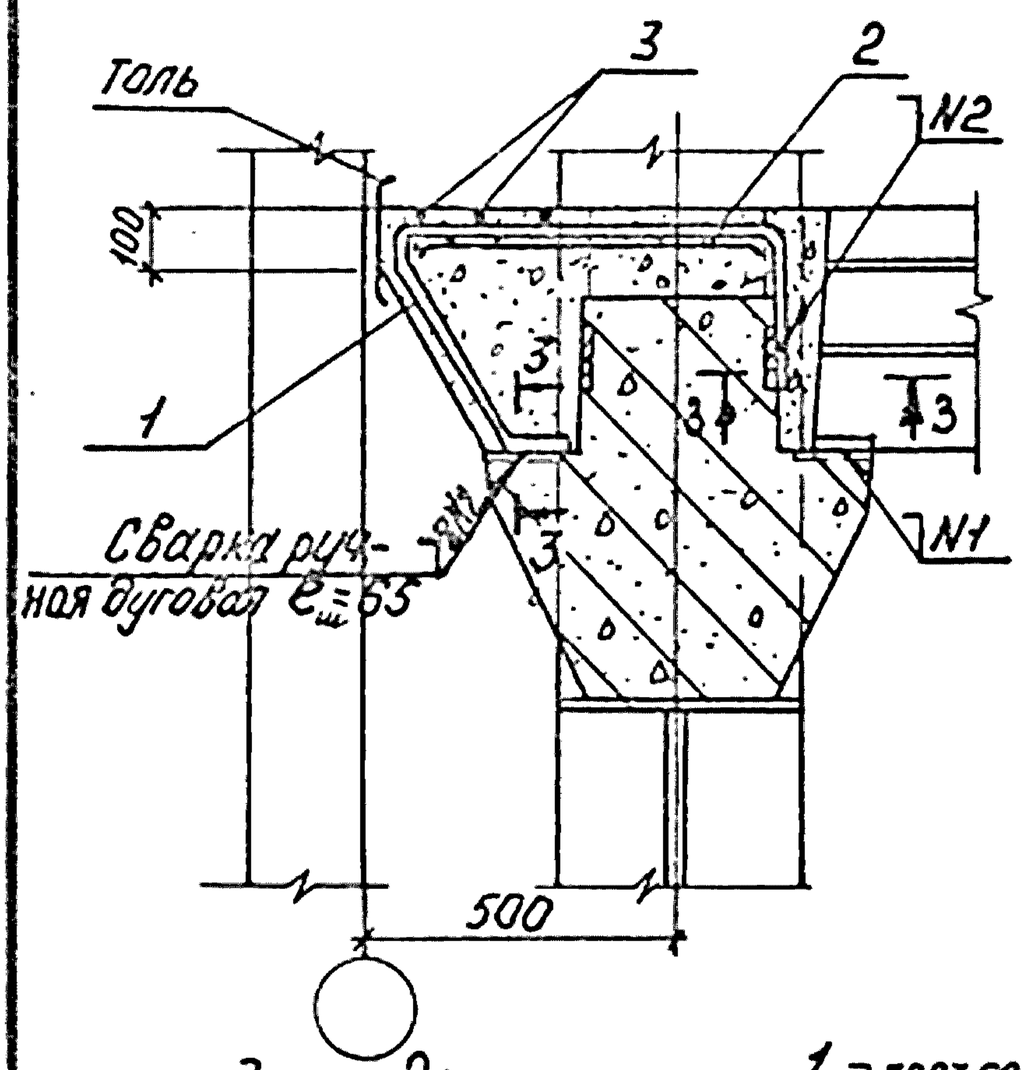

2-2

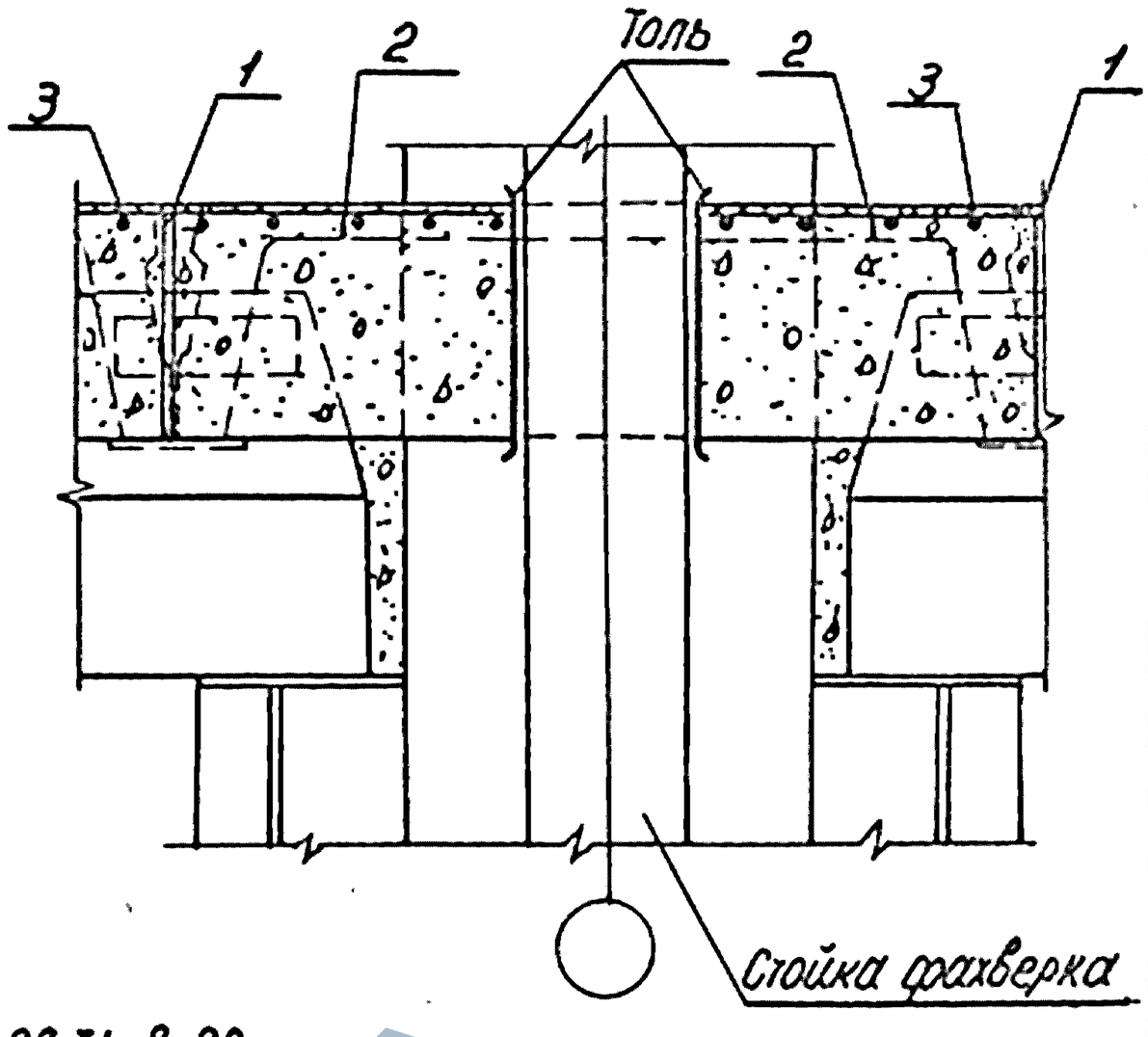

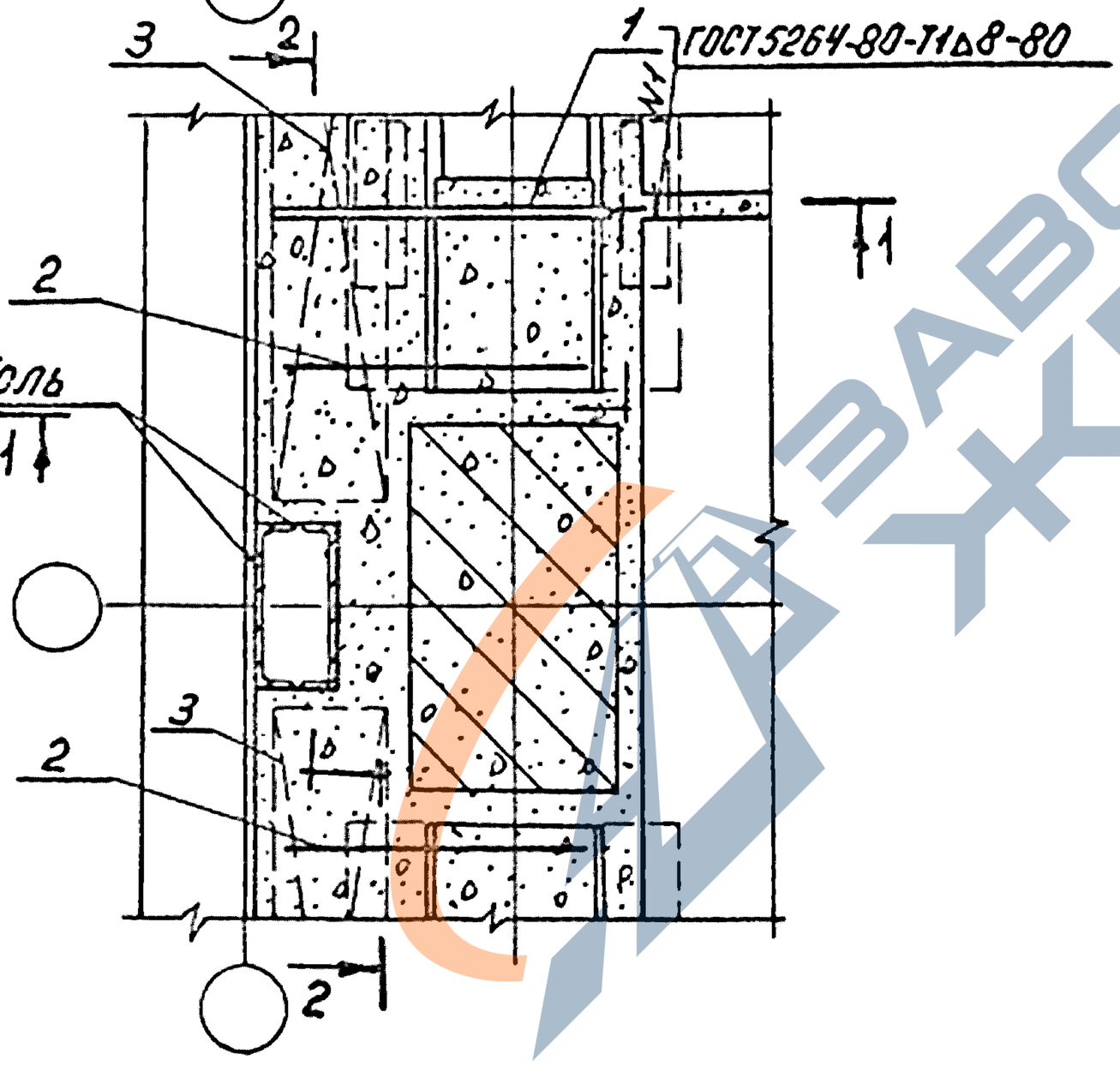

3-3 (М1:2)

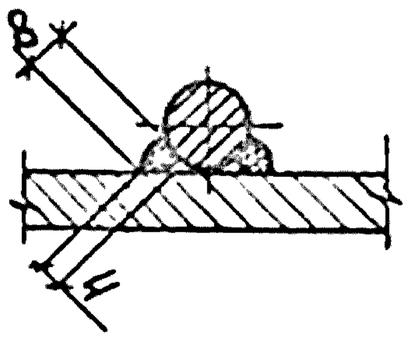

Узел 9 для колонн сеч. 700×400 и плит h=400.
Узел 10 для колонн сеч. 800×400 и плит h=400.
Поз. 2 до замоноличивания узлов привязать вязальной проволокой к выпускам из колонн.
Спецификацию на узлы см. 1.420-8/81.8-0.2.9 лист 2,3.

				1.420-8/81.8-0.0.6	
Нач.отд.	Кодыш				
Н.контр.	Белов				
Гл.инж.пр.	Белов				
Ст. инж.	Бекетова			Узлы 9,10	Стадия: Р; Лист: ; Листов: 1
Провер.	Баранова				ЦНИИПРОМЗДАНИЙ
Разраб.	Шаранова				

Инв.№ подл. | Подпись и дата | Взам.инв.№

18403 13

Формат 11

https://zavodjbi.com/

1-1

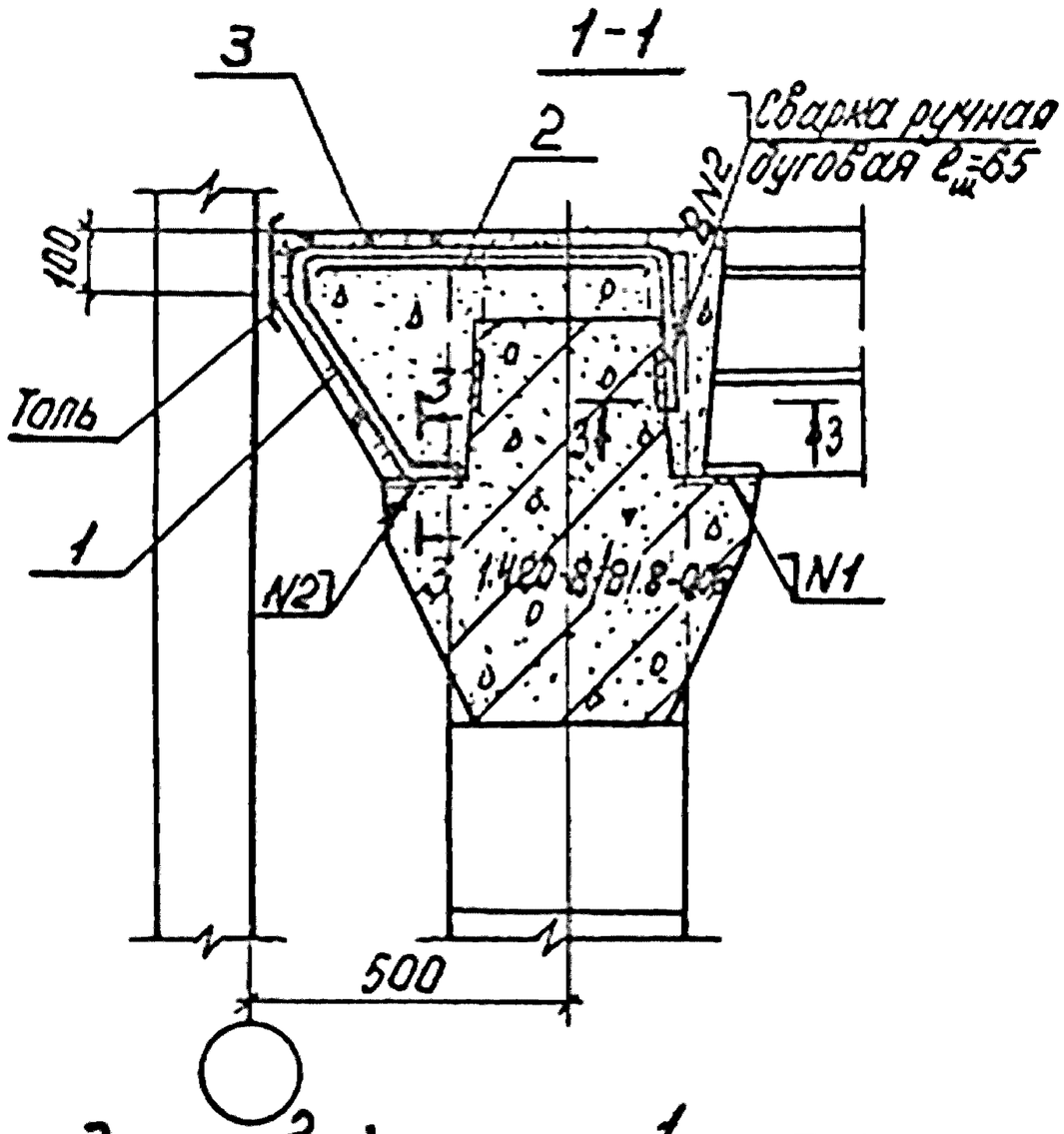

2-2

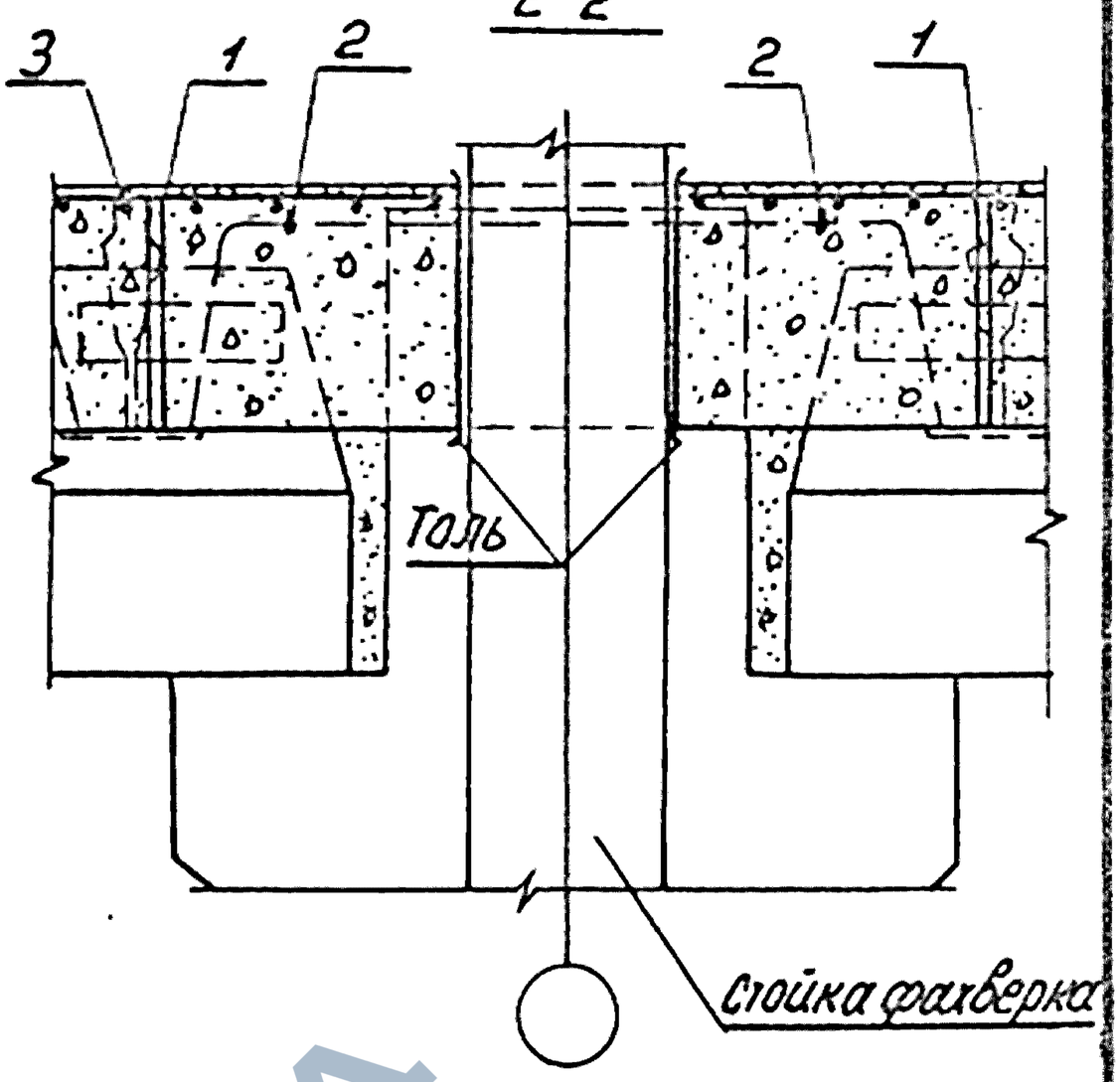

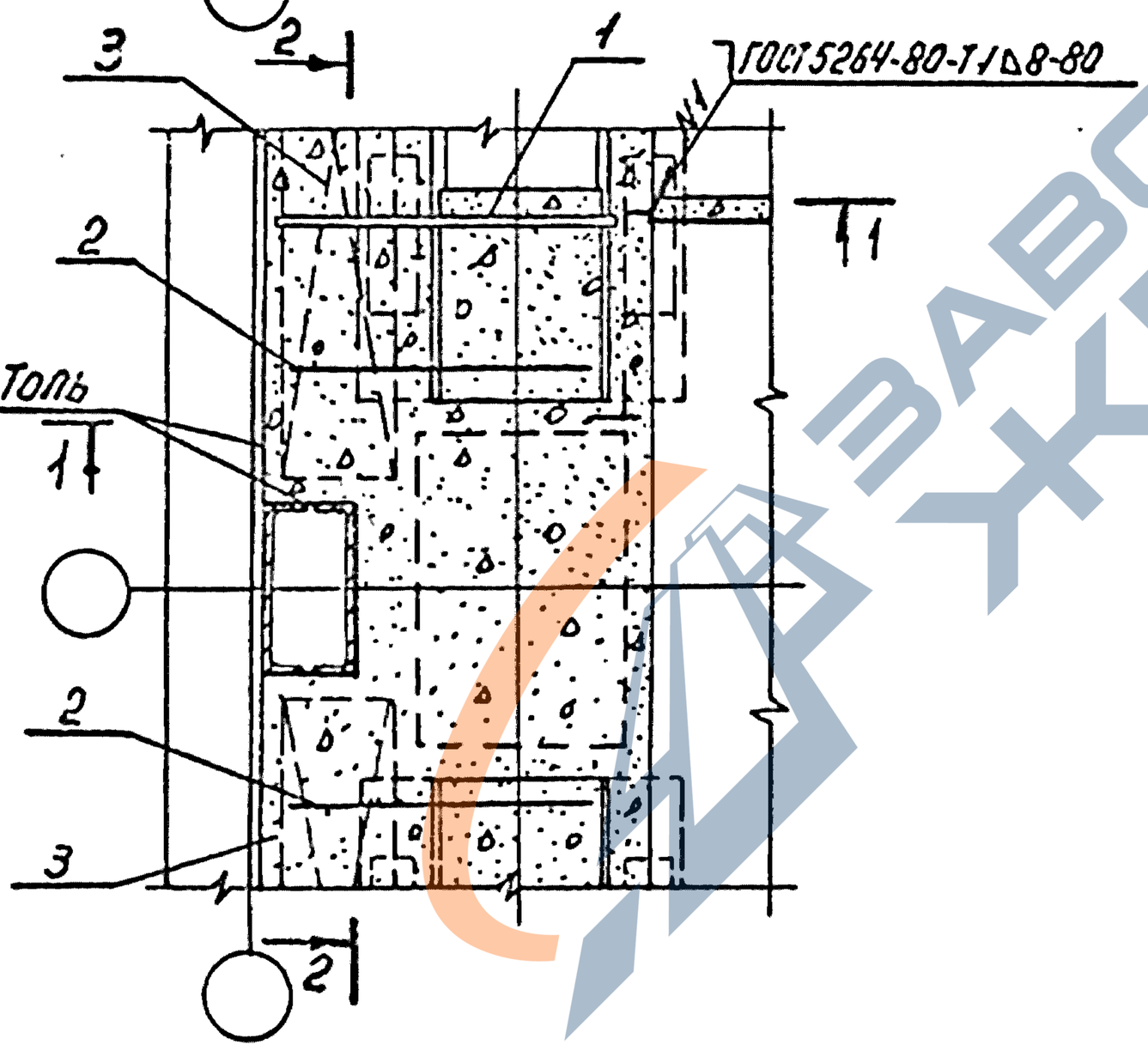

Поз.2 до замоноличивания узлов привязать вязальной проволокой к выпускам из колонн.
Спецификацию на узел см. 1.420-8/81.8-0.2.9 лист 3.

				1.420-8/81.8-0.0.7	
Нач.отд.	Кобыш				
Н.контр.	Белов			Узел 11	Стадия: Р; Лист: ; Листов: 1
Гл.инж.пр.	Белов				ЦНИИПРОМЗДАНИЙ
Ст.инж.	Бекетова				
Пробер.	Баранова				
Разраб.	Шаранова				

Инв.№ подл. | Подпись и дата | Взам.инв.№

Формат 11

https://zavodjbi.com/

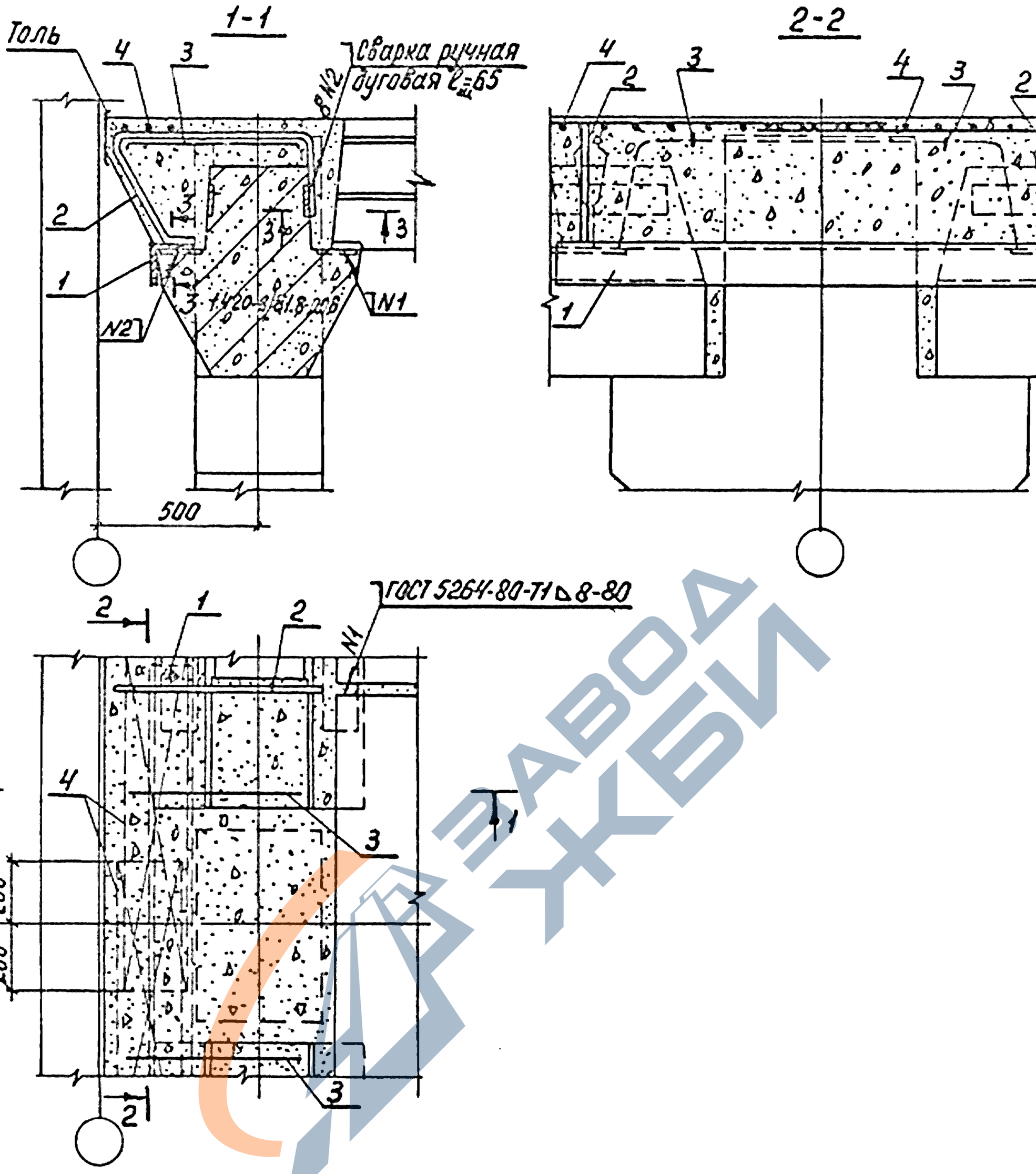

Поз. 1 приварить к закладным полок ригелей дуговой сваркой.
Поз. 3 до замоноличивания узлов привязать вязальной проволокой к выпускам из колонн.
Спецификацию на узел см. 1.420-8/81.8-0.2.9 лист 3.

				1.420-8/81.8-0.0.8	
Нач.отд.	Кодыш				
Н.контр.	Белов			Узел 12	Стадия: Р; Лист: ; Листов: 1
Гл.инж.пр.	Белов				ЦНИИПРОМЗДАНИЙ
Ст.инж.	Бекетова				
Провер.	Баранова				
Разраб.	Шаранова				

Инв.№ подл. | Подпись и дата | Взам.инв.№

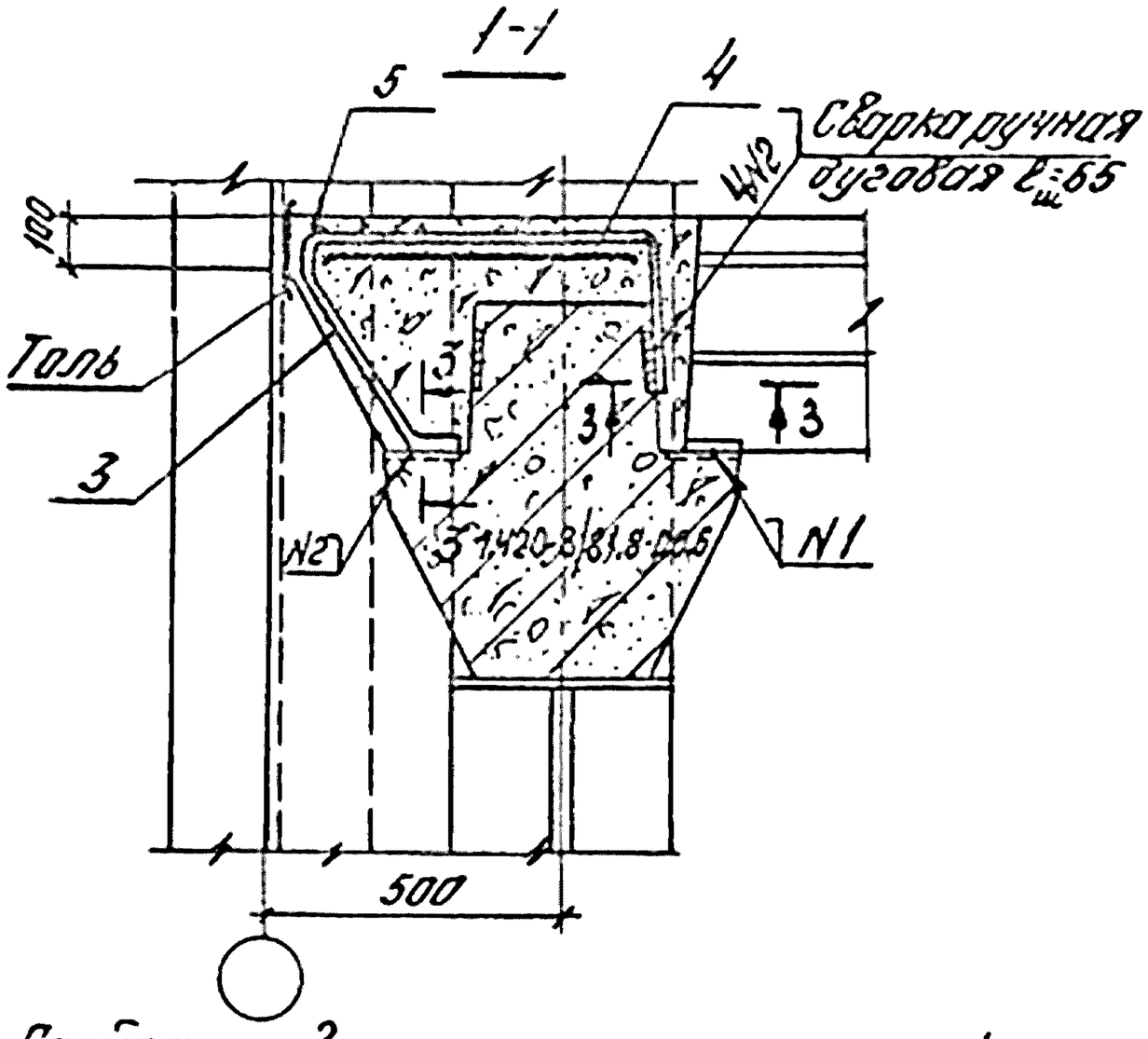

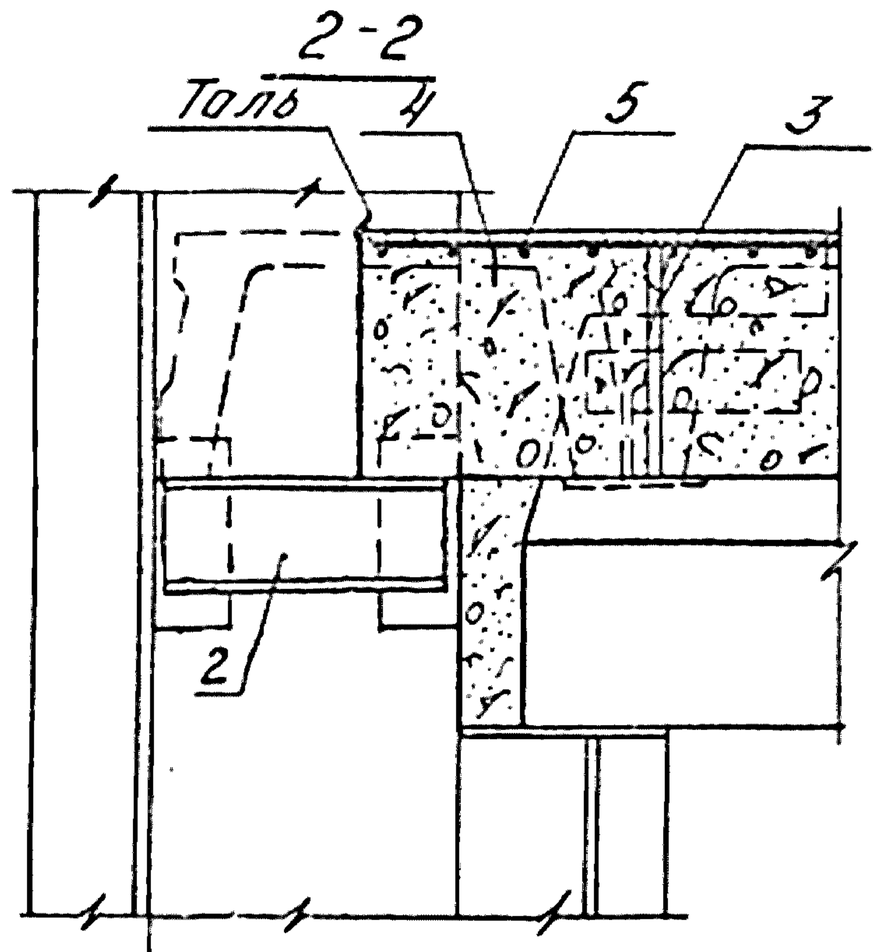

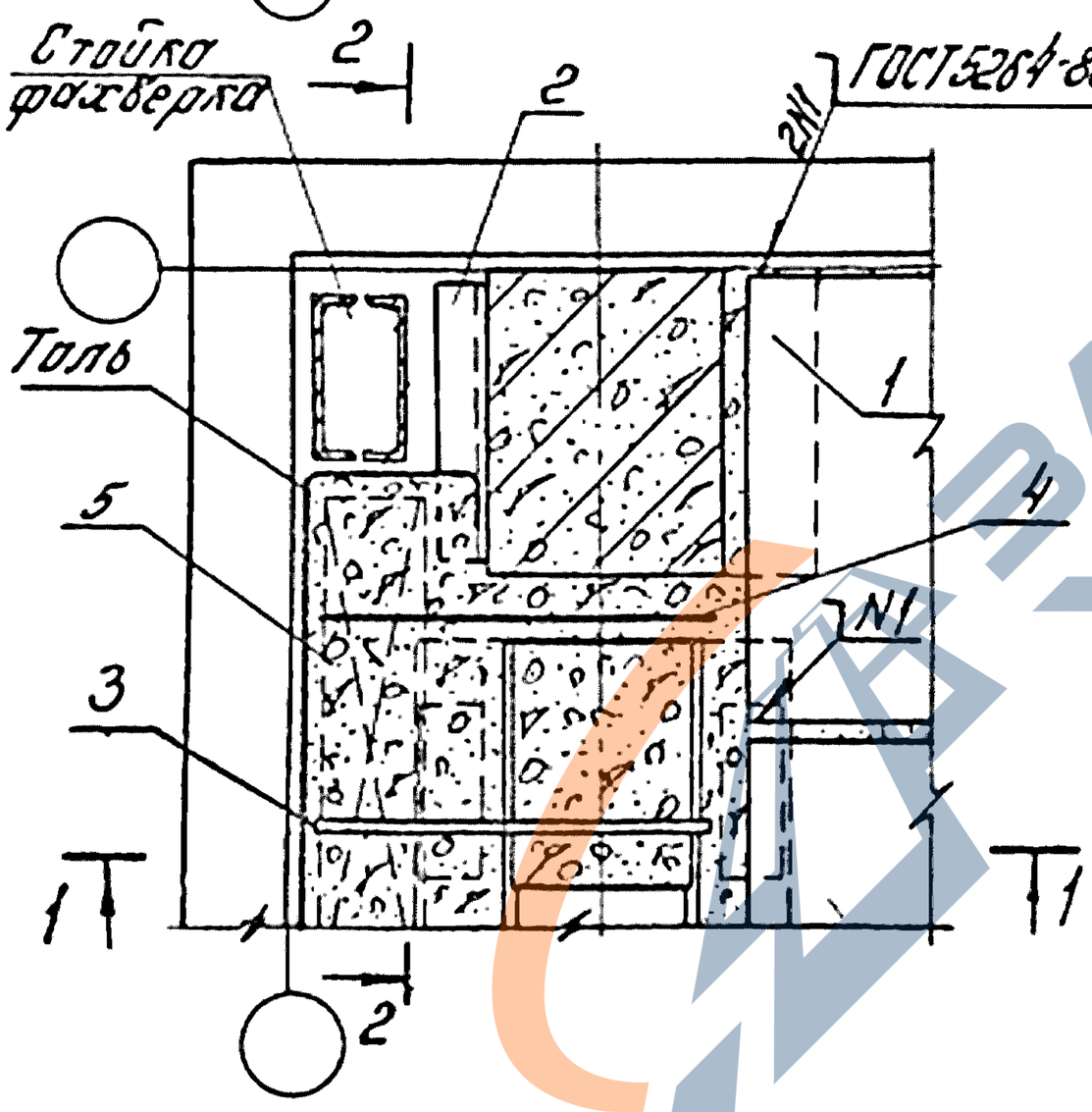

Настоящий лист рассматривать совместно с листом 1.420-8/81.8-0.2.8.
Поз. 4 до замоноличивания узлов привязать вязальной проволокой к выпускам из колонн.
Спецификацию на узел см. 1.420-8/81.8-0.2.9 лист 4.

Нач. отд.	Бобыш		
Нач. конт.	Белов		
Гл. инж. пр.	Белов		
Ст. инж.	Бекетова		
Проверил	Боронова		
Разработ.	Шоранова		

1.420-8/81.8-0.0.9

Узел 13

Стадия	Лист	Листов
Р		1

ЦНИИПРОМЗДАНИЙ

Инв. № подл. | Подпись и дата | Взам. инв. №

18403 16

Формат А1

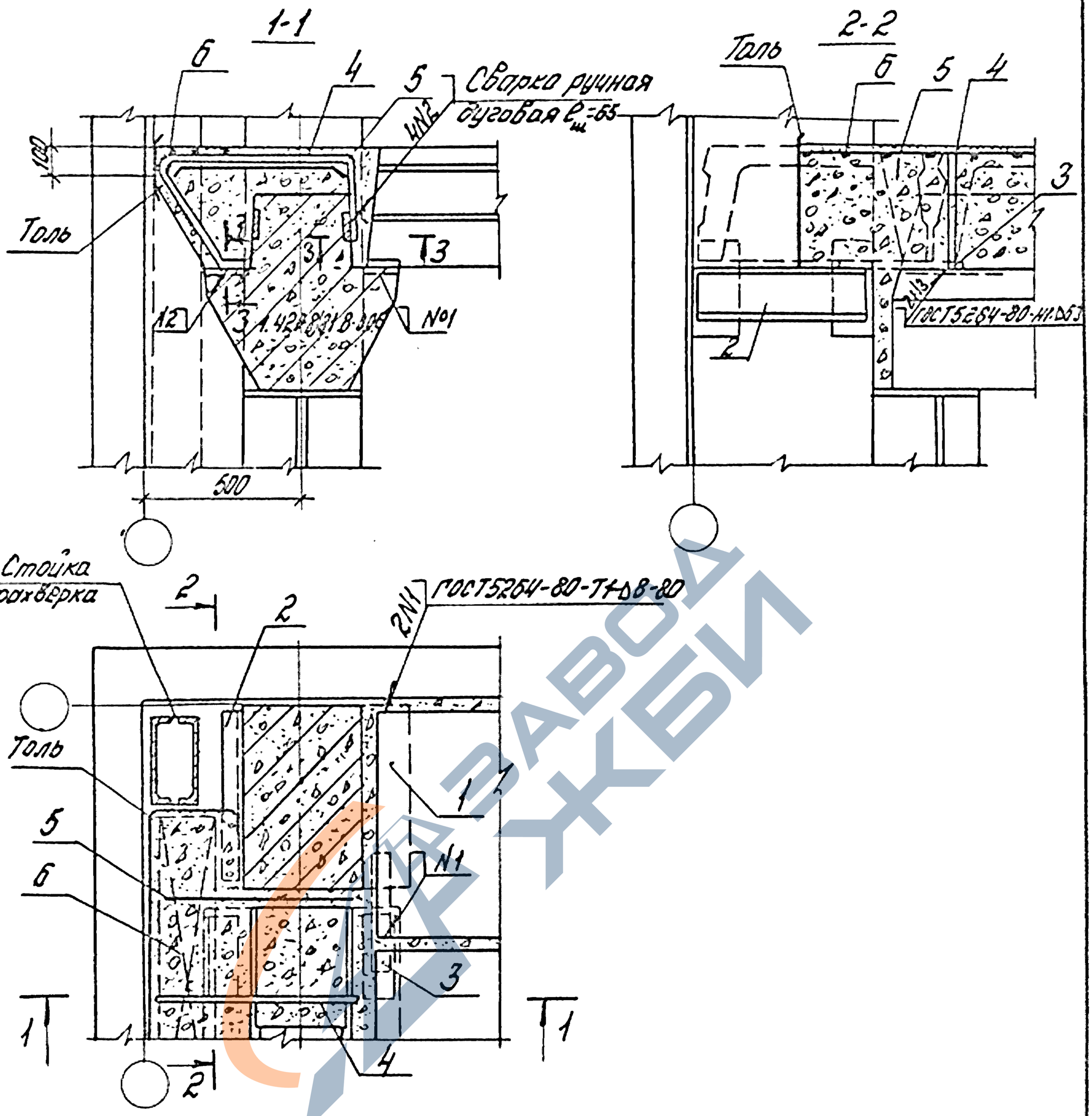

Узел 14 для колонн сеч. 600×400 и плит h=400.
Узел 15 для колонн сеч. 700×400 и плит h=400
Узел 16 для колонн сеч. 800×400 и плит h=400.
Настоящий лист рассматривать совместно с листом 1.420-8/81.8-0.2.8.
Поз 5 до замоноличивания узлов привязать вязальной проволокой.
к выпускам из колонн.
Спецификацию на узлы см. 1.420-8/81.8-0.2.9 листы 4,5.

Нач. отд.	Ходыш		
Нормокон	Белов		
Гл. инж. пр.	Белов		
Ст. инж.	Бекетова		
Провер.	Баранова		
Разраб.	Шарапова		

1.420-8/81.8-0.1.0

Узлы 14.15,16

Стадия	Лист	Листов
Р		1

ЦНИИПРОМЗДАНИЙ

Инв. № подл. | Подпись и дата | Взам. инв. №

18403 17

Формат А1

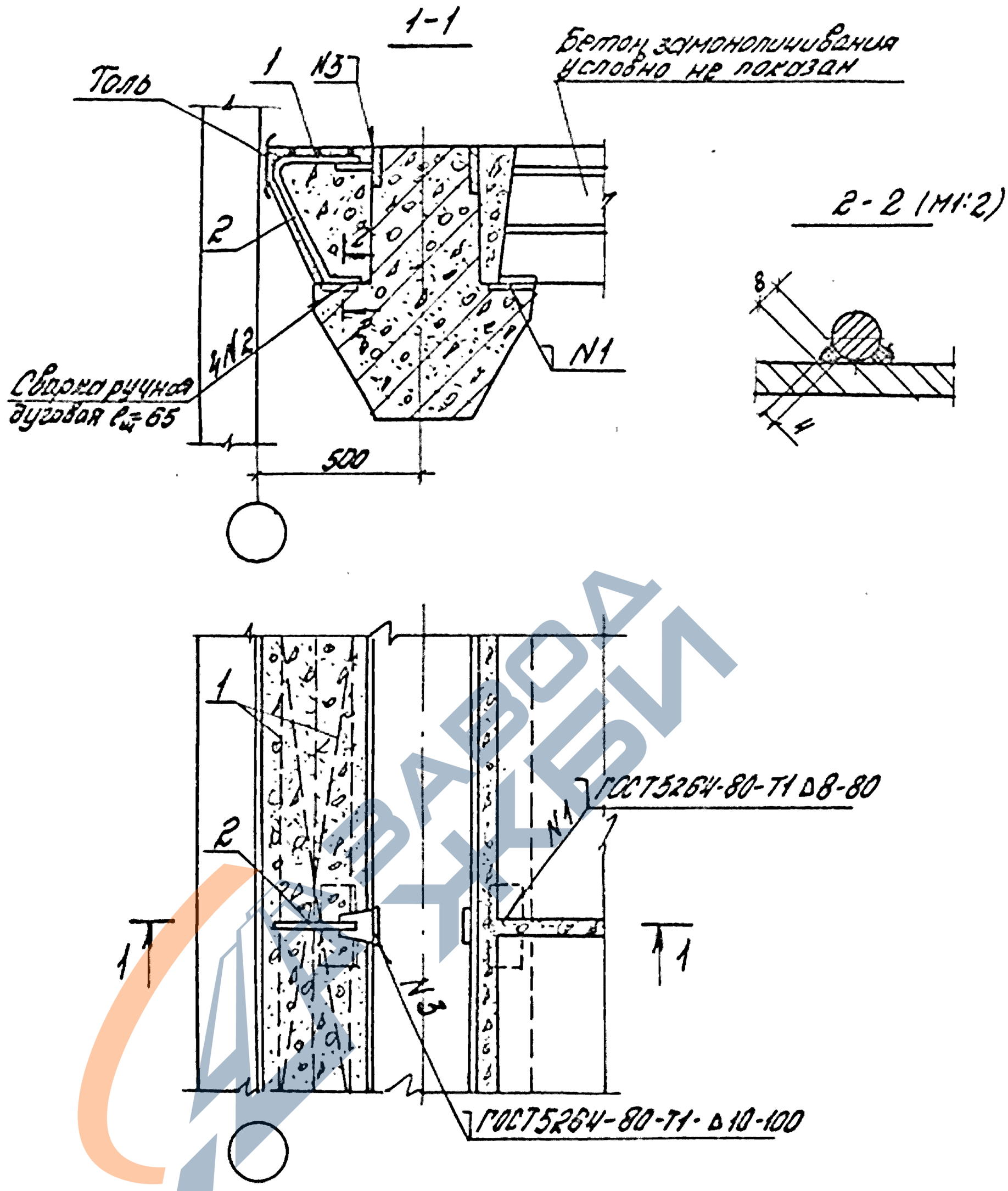

Спецификацию на узел см. 1.420-8/81. 8-0.2.9 листы 5,6.

Нач. отд.	Кодыш			1.420-8/81. 8-0.1.1
Норнокон	Белов			
Гл. инж. пр.	Белов			Узел 17
Ст. инж.	Бекетова			
Провер.	Баранова			
Разраб.	Шаранова			

Стадия	Лист	Листов
Р		1

ЦНИИПРОМЗДАНИЙ

Инв. № подл. | Подпись и дата | Взам. инв. №

18403 18 Формат 11

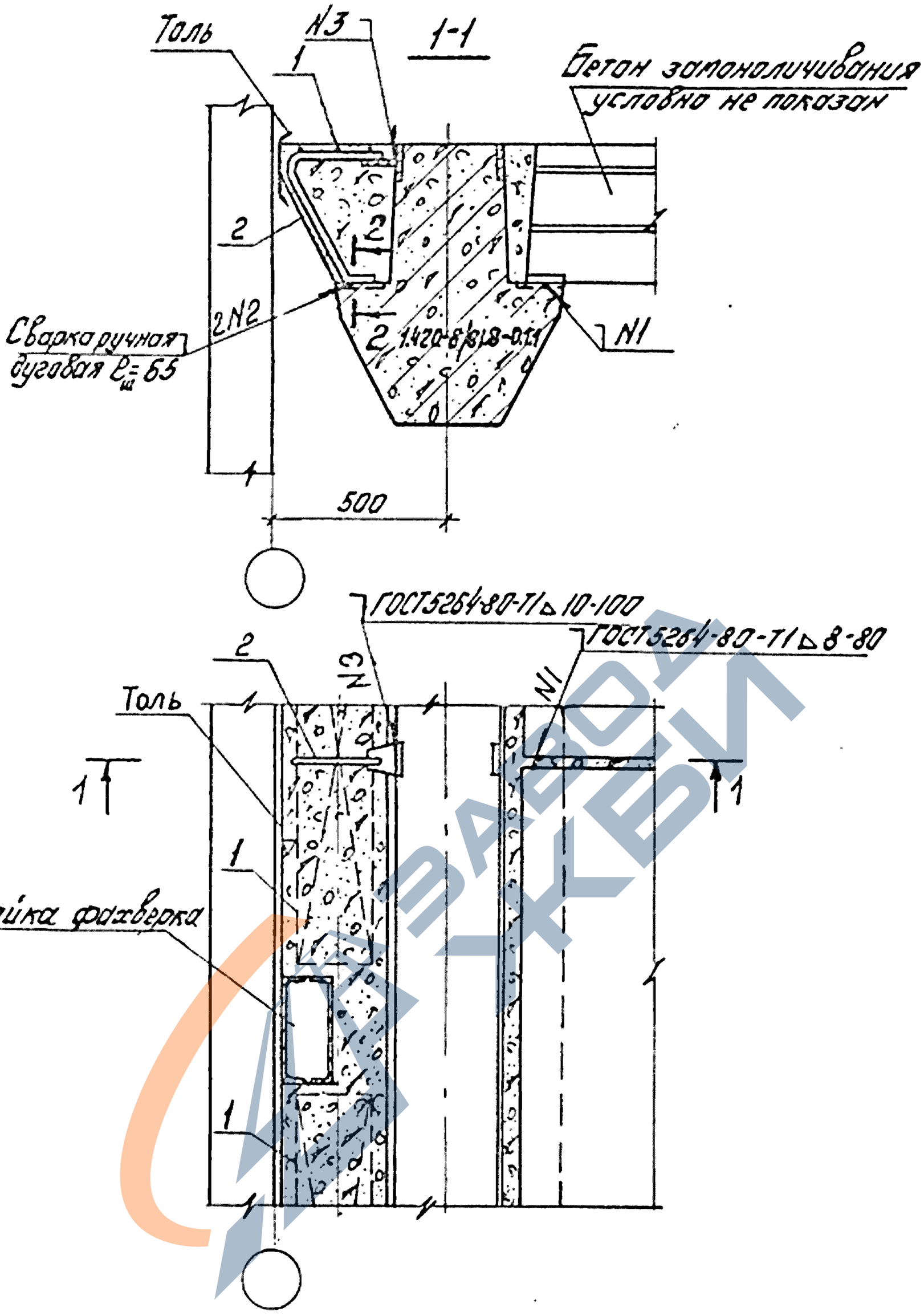

Спецификацию на узел ст. 1.420-8/81. 8-0.2.9 лист 6.

Нач. отд.	Кодыш			1.420-8/81. 8-0.1.2
Нормокон.	Белов			
Гл. инж. пр.	Белов			Узел 18
Ст. инж.	Бекетова			
Проверил	Баранова			
Разработ.	Шаранова			

Стадия	Лист	Листов
Р		1

ЦНИИПРОМЗДАНИЙ

Взам. инв. №

Подпись и дата

Инв. № подл.

Формат 11

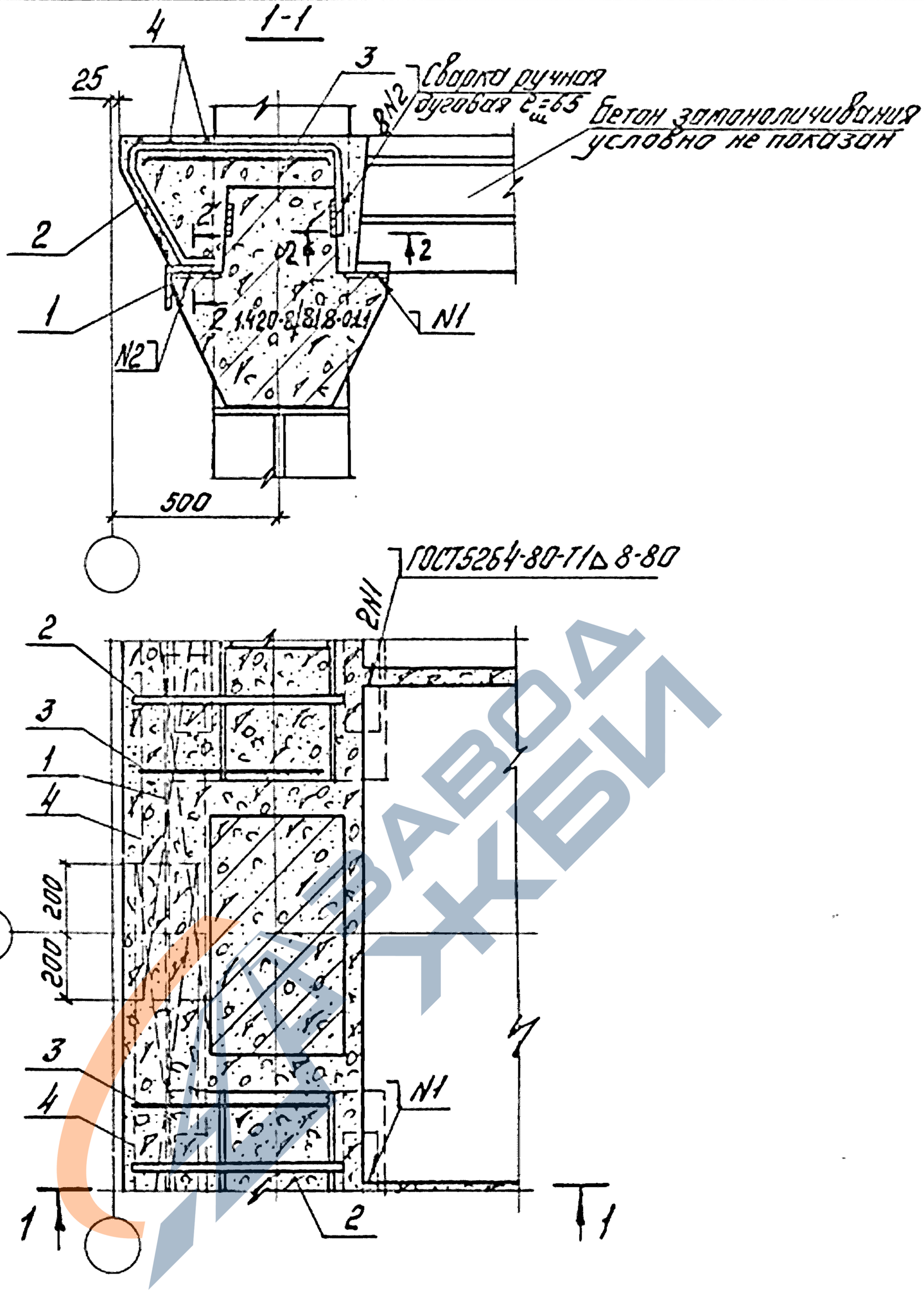

Узел 19 для колонн 700×400 и плит h=400.
Узел 20 для колонн 800×400 и плит h=400.
Поз. 3 во замоноличивание узлов привязать вязальной проволокой к выпускам из колонн.
Поз. 1 приварить к закладным полок ригелей дуговой сваркой.
Спецификацию на узлы см. 1.420-8/81.8-0.2.9. листы 6,7.

Инв.№ подл. | Подпись и дата | Взам.инв.№

Нач.отд.	Кобыш		
Нормокон.	Белов		
Гл.инж.пр.	Белов		
Ст.инж.	Бекетова		
Проверил	Баранова		
Разработ.	Шаранова		

1.420-8/81.8-0.1.3

Узлы 19, 20

Стадия	Лист	Листов
Р		1

ЦНИИПРОМЗДАНИЙ

18403 20

Формат А1

https://zavodjbi.com/

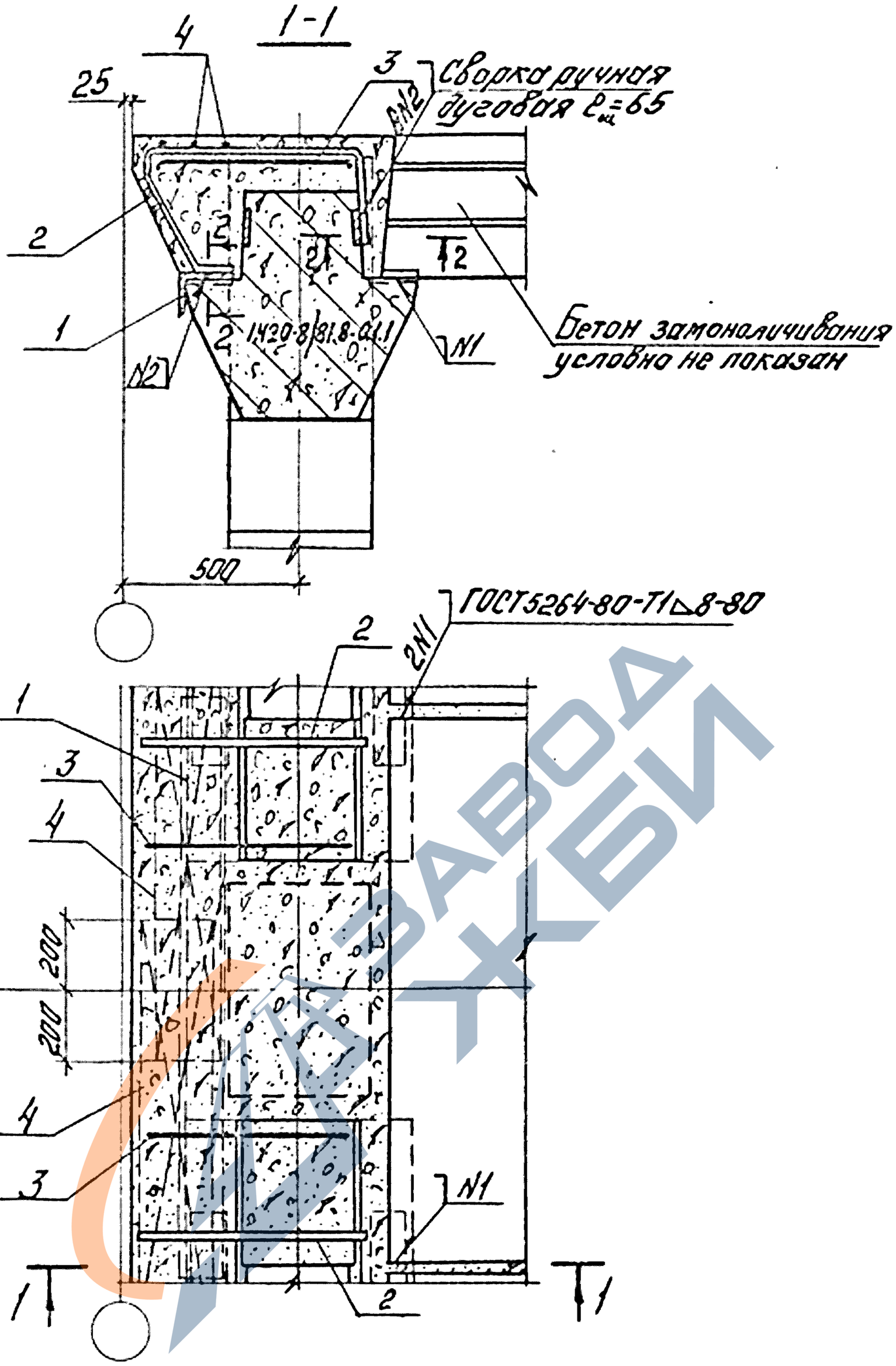

Поз. 3 до замоноличивания узлов привязать вязальной проволокой к выпускам из колонн.
Поз. 1 приварить к закладным полок ригелей дуговой сваркой.
Спецификацию на узел см. 1.420-8/81.8-0.2.9 лист 7.

Нач. отд.	Кабыш		1.420-8/81.8-0.1.4
Нач. конт.	Белов		
Гл. инж. пр.	Белов		
Ст. инж.	Бекетова		Узел 21
Проверил	Баранова		
Разработ.	Баранова		

Стадия	Лист	Листов
Р		1

ЦНИИПРОМЗДАНИЙ

Инв. № подл. | Подпись и дата | Взам. инв. №

18403 21

Формат 11

https://zavodjbi.com/

1-1

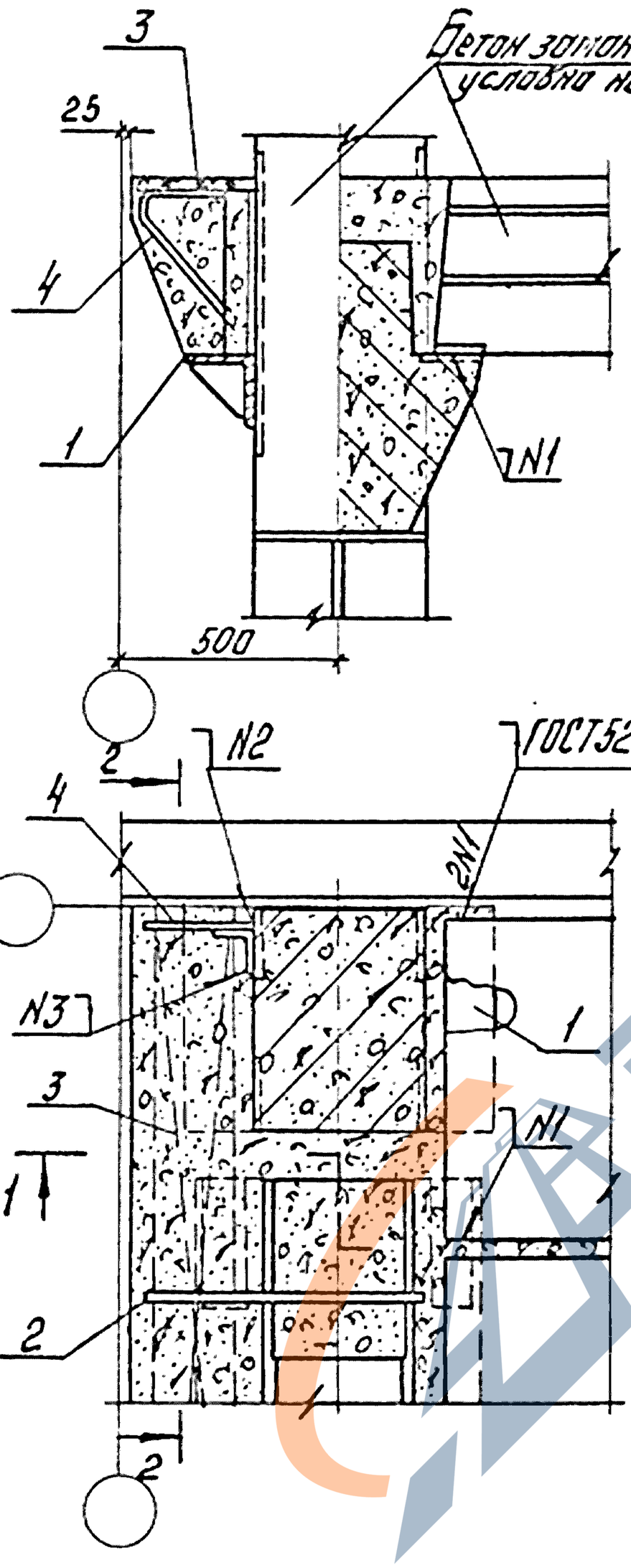

2-2

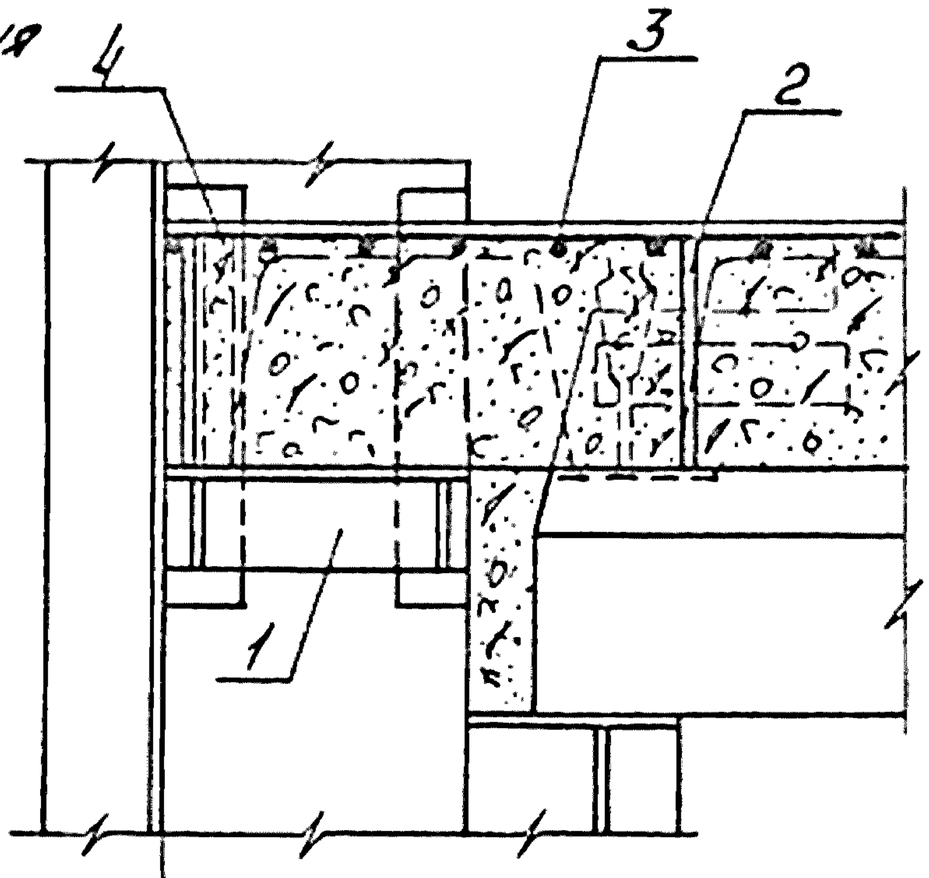

N2-ГОСТ5264-80-Т1△6-370.
N3-ГОСТ5264-80-Н1△6-370.
Спецификацию на узел см. 1.420-8/81. 8-0.2.9. лист 7.
Настоящий лист рассматривать совместно с листом 1.420-8/81. 8-025.

Инв.№ подл. | Подпись и дата | Взам.инв.№

Нач.отд.	Ковыш		
Нормоконт.	Белов		
Гл.инж.пр.	Белов		
Ст.инж.	Бекетова		
Проверил	Баранова		
Разработ.	Шаранова		

1.420-8/81. 8-0.1.5

Узел 22

Стадия	Лист	Листов
Р		1

ЦНИИПРОМЗДАНИЙ

18403 22

Формат 11

https://zavodjbi.com/

1-1

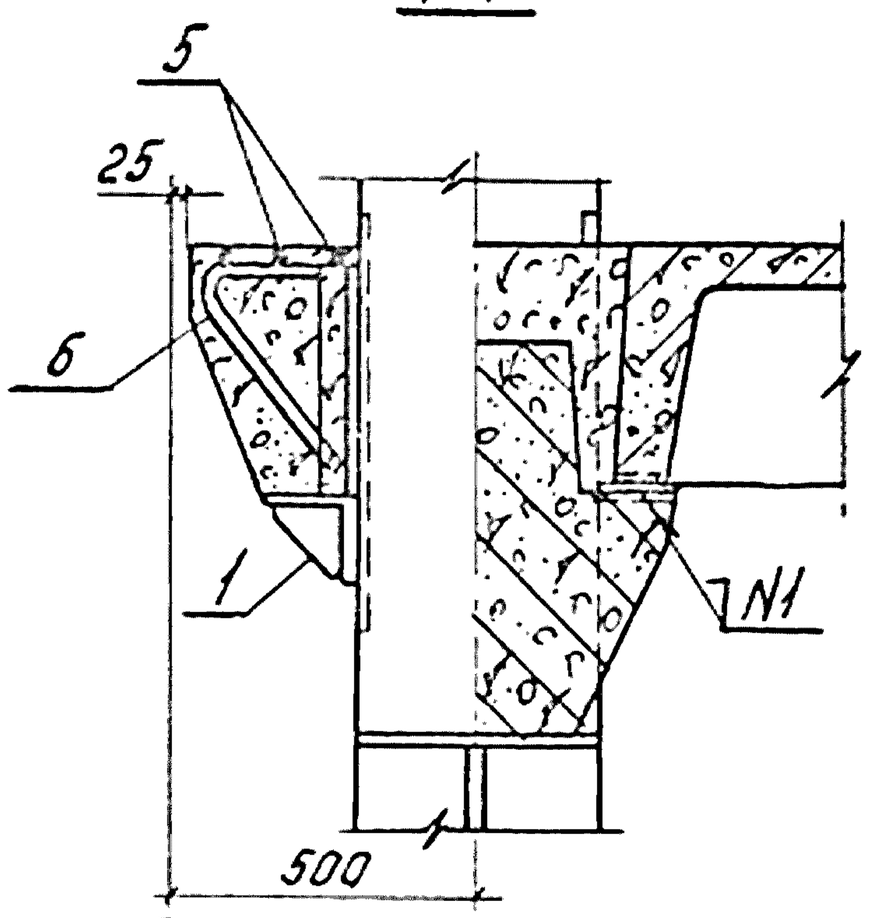

2-2

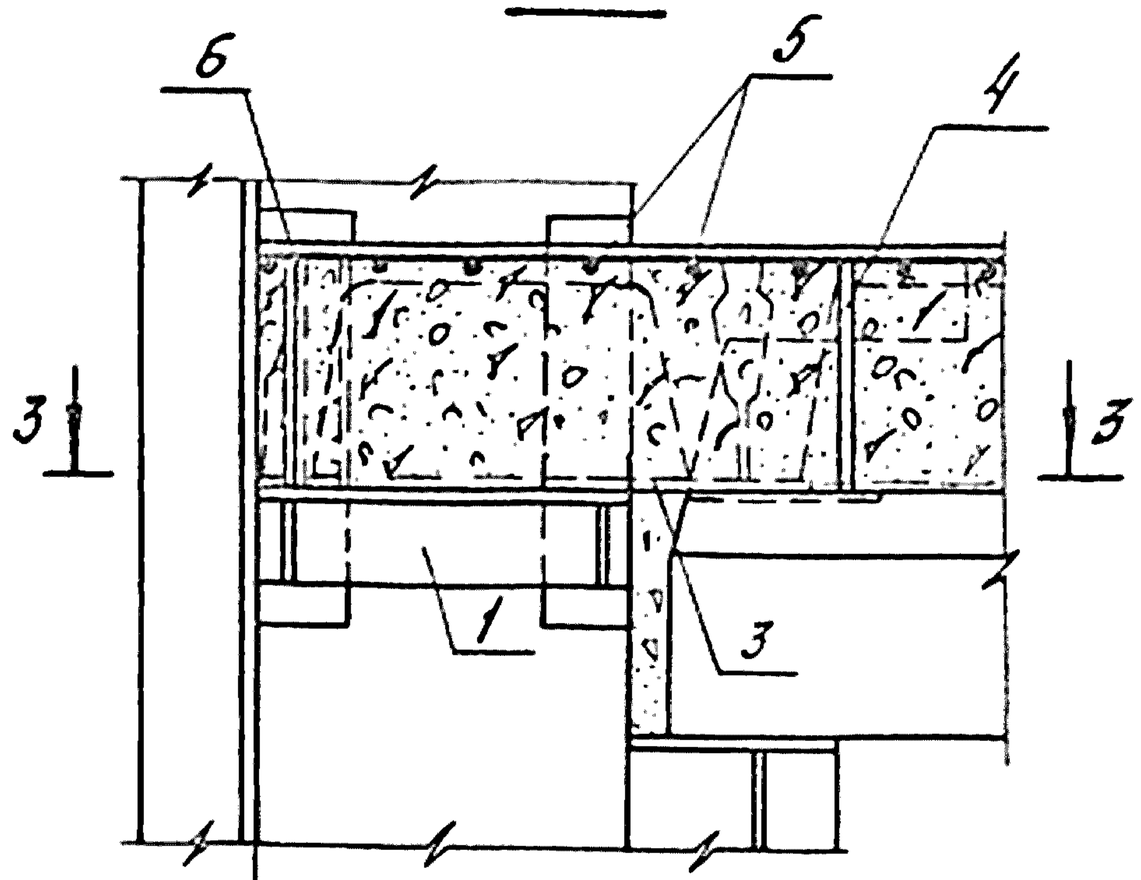

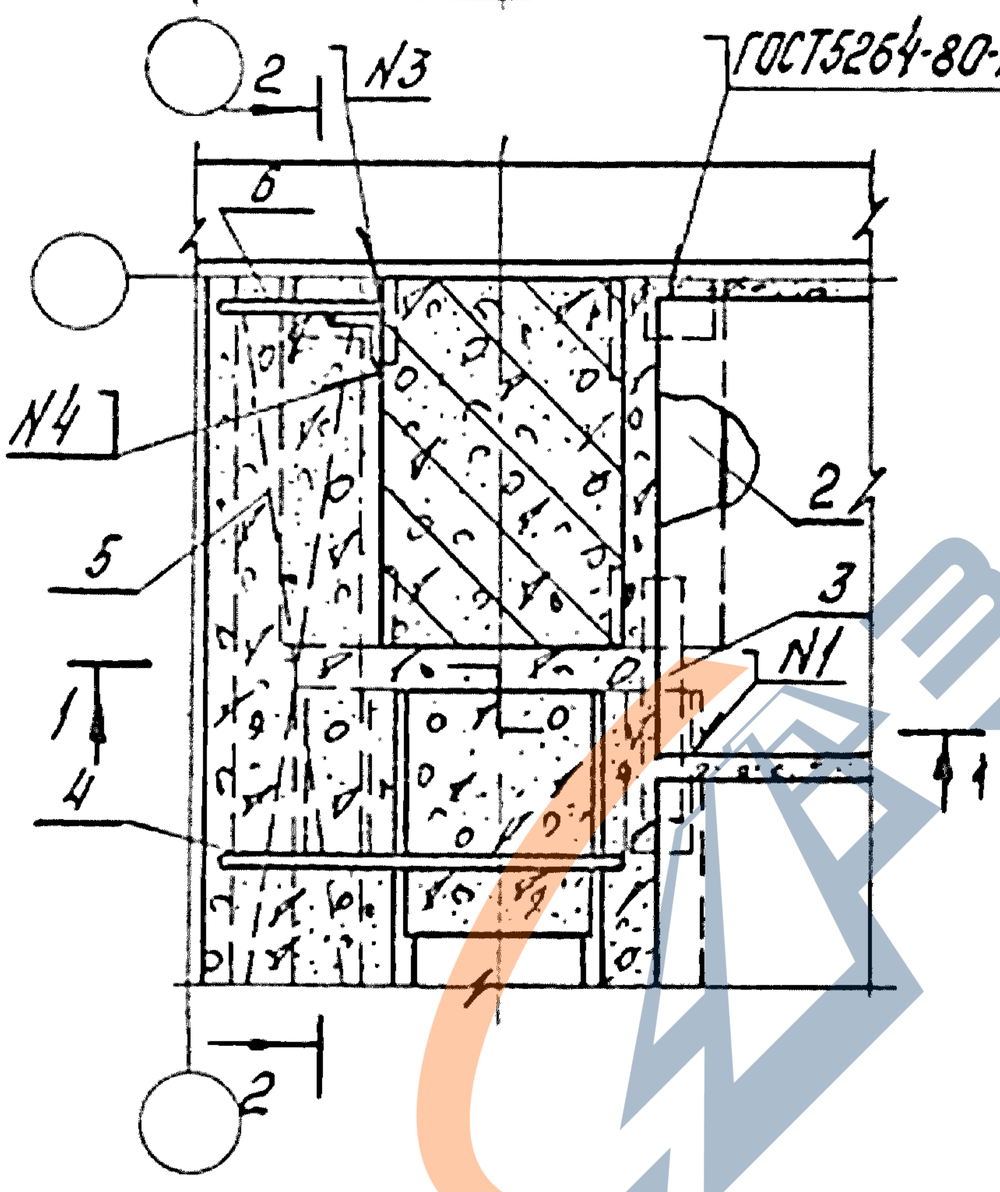

3-3

ГОСТ5264-80-НIΔ6

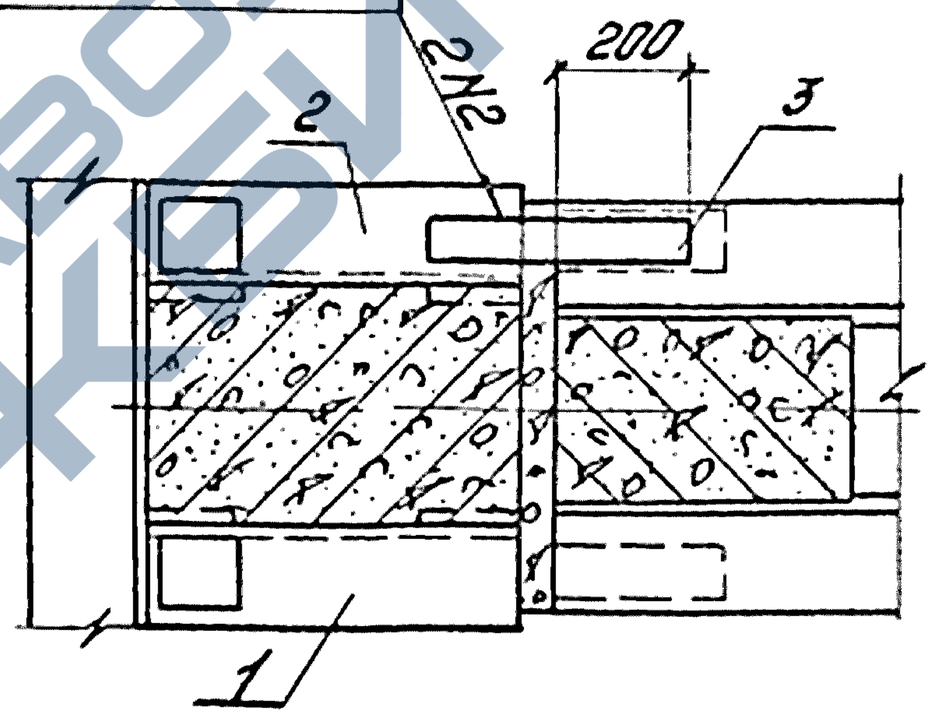

N3 - ГОСТ 5264-80-Т1 Δ 6-370.
N4 - ГОСТ 5254-80-НI Δ 6-370.
Спецификацию на узлы см 1.420-8/81. 8-029 листы 7,8,9.
Узел 23 для колонн 600×400 и плит h = 400.
Узел 24 для колонн 700×400 и плит h = 400.
Узел 25 для колонн 800×400 и плит h = 400.
Настоящий лист рассматривать совместно с листом 1.420-8/81. 8-025.

Инв. № подл. | Подпись и дата | Взам. инв. №

Нач. отд.	Кобыш		
Нормокон.	Белов		
Гл. инж. пр	Белов		
Ст. инж.	Бекетова		
Проверил	Баранова		
Разраб.	Шаранова		

1.420-8/81. 8-0.16

Узлы 23, 24, 25

Стадия	Лист	Листов
Р		1

ЦНИИПРОМЗДАНИЙ

18403 23 Формат А4

https://zavodjbi.com/

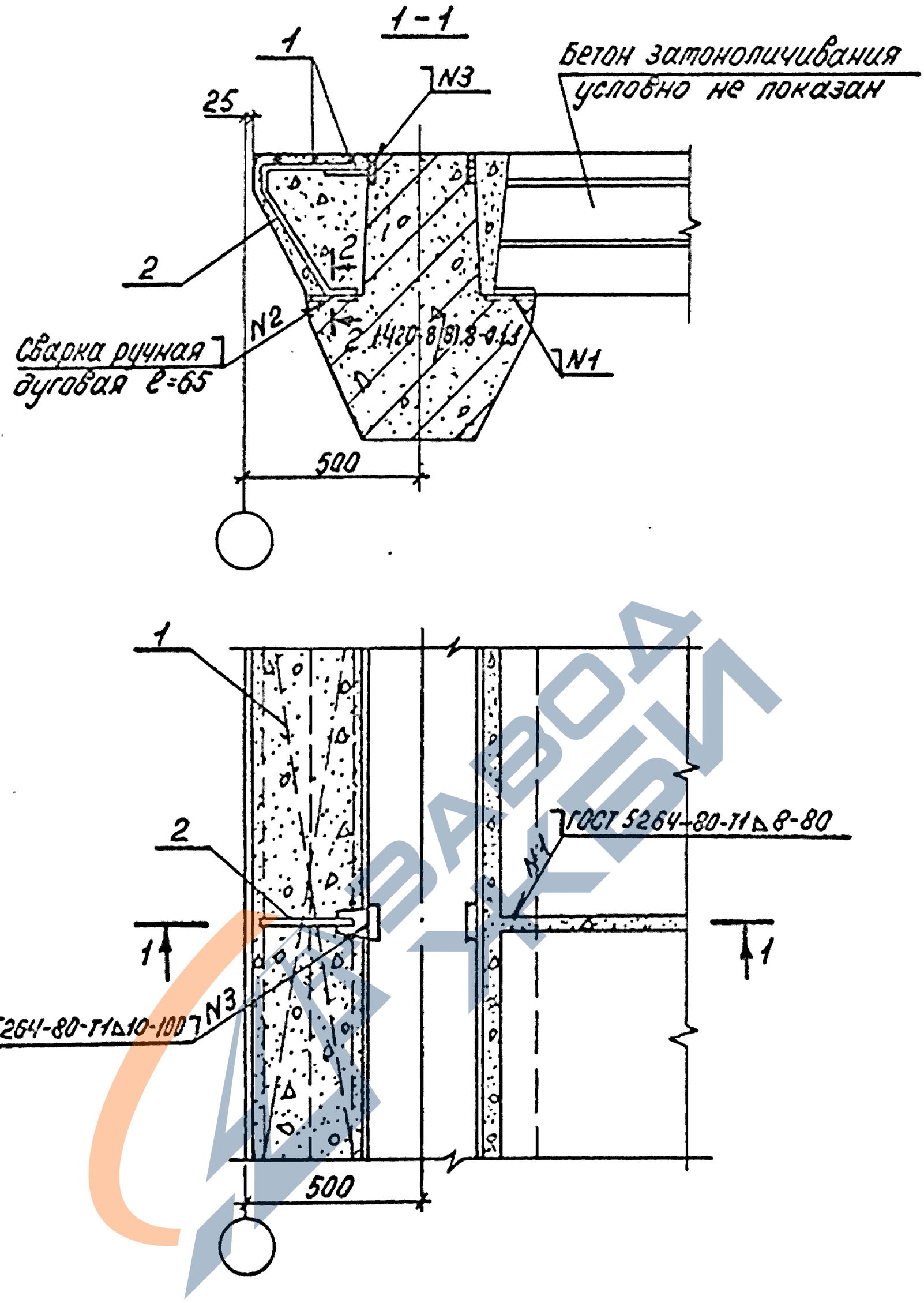

Спецификацию на узел ст. 1.420-8/81.8-0.2.9 лист 9.

				1.420-8/81.8-0.1.7.	
Нач.отд.	Кодыш				
Н.контр.	Белов				
Гл.инж.пр.	Белов			Узел 26	Стадия: Р; Лист: ; Листов: 1
Ст.инж.	Бекетова				ЦНИИПРОМЗДАНИЙ
Провер.	Баранова				
Разраб.	Шаранова				

Инв.№ подл. | Подпись и дата | Взам.инв.№

https://zavodjbi.com/

1-1

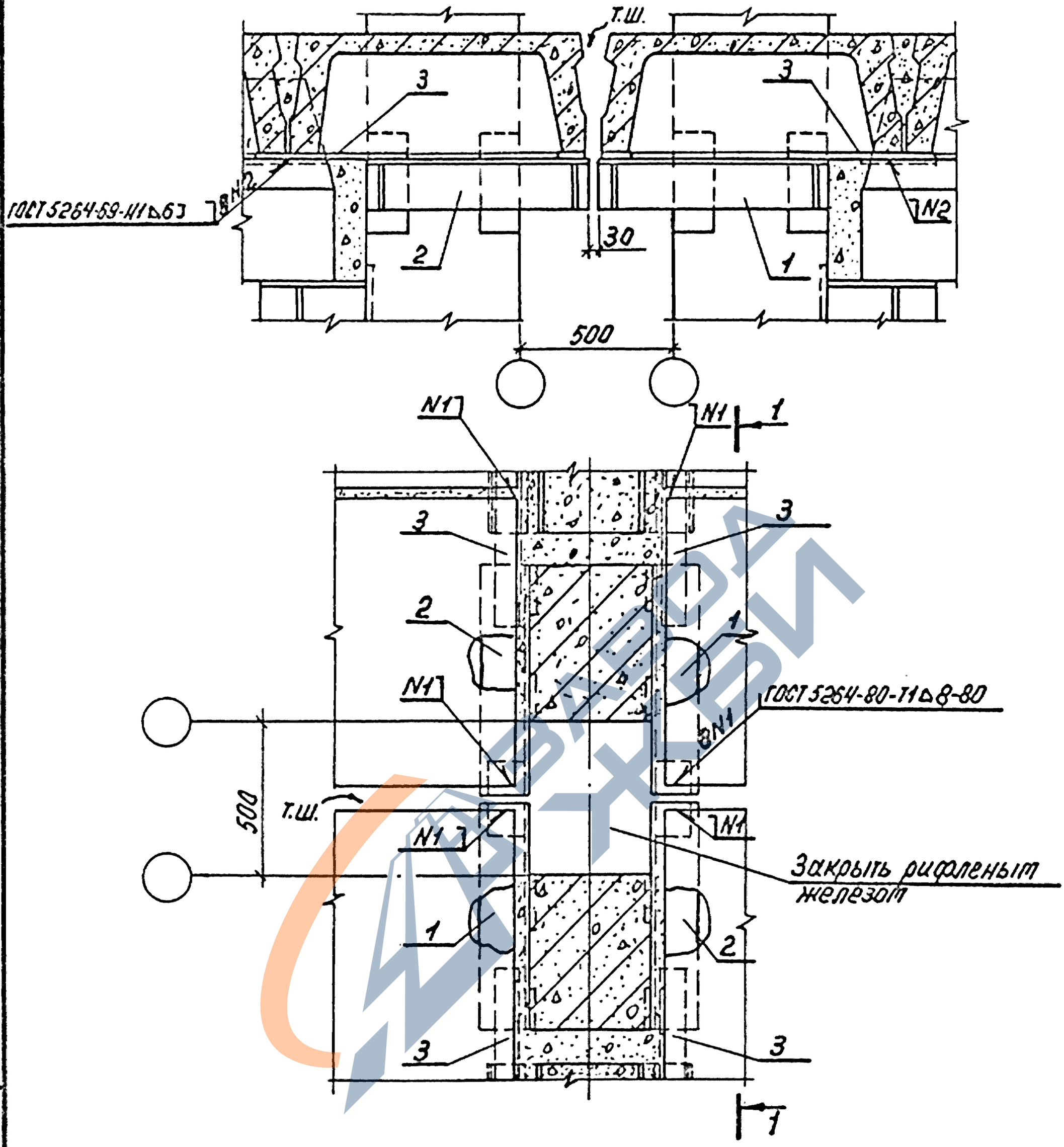

Спецификацию на узел ст. 1.420-8/81.8-0.2.9. лист 9.
Настоящий лист рассматривать совместно с листом 1.420-8/81.80.2.6.

				1.420-8/81. 8-0.1.8.	
Нач. отд.	Кодыш				
Н. контр.	Белов			Узел 27	Стадия: Р; Лист: ; Листов: 1
Гл. инж. пр.	Белов				ЦНИИПРОМЗДАНИЙ
Ст. инж.	Бекетова				
Провер.	Баранова				
Разраб.	Шаранова				

Взам. инв. № | Подпись и дата | Инв. № подл.

18403 25

Формат 11

https://zavodjbi.com/

1-1

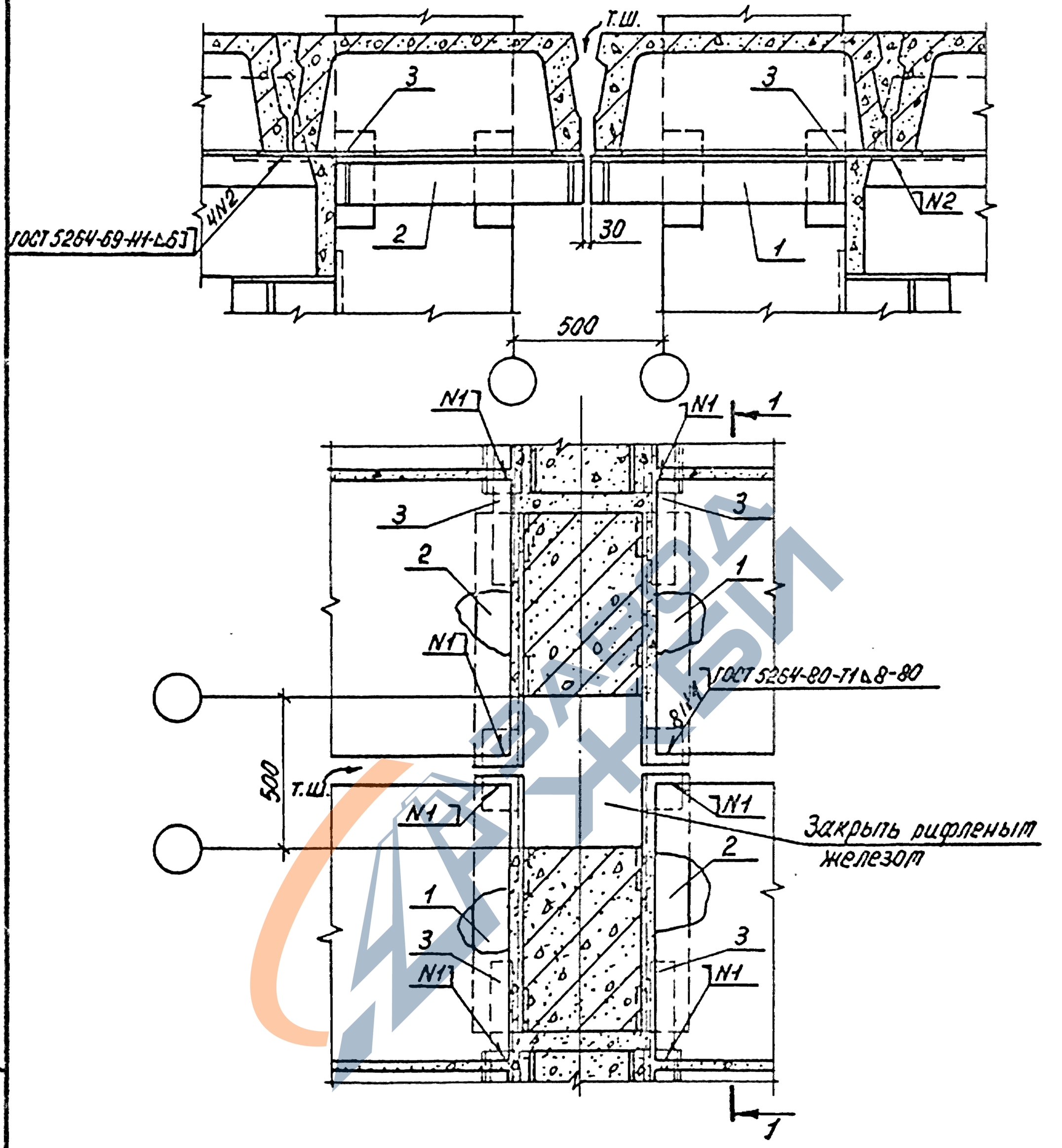

Настоящий лист рассматривать совместно с листом 1.420-8/81.8-0.2.6.
Спецификацию на узел см. 1.420-8/81.8-0.2.9 лист 9.

Инв.№ подл. | Подпись и дата | Взам.инв.№

Нач.отд.	Кодыш		
Н.контр.	Белов		
Гл.инж.пр.	Белов		
Ст.инж.	Бекетова		
Провер.	Баранова		
Разраб.	Шаранова		

1.420-8/81.8-0.1.9

Узел 28

Стадия	Лист	Листов
Р		1

ЦНИИПРОМЗДАНИЙ

18403 26

Формат А1

https://zavodjbi.com/

1-1

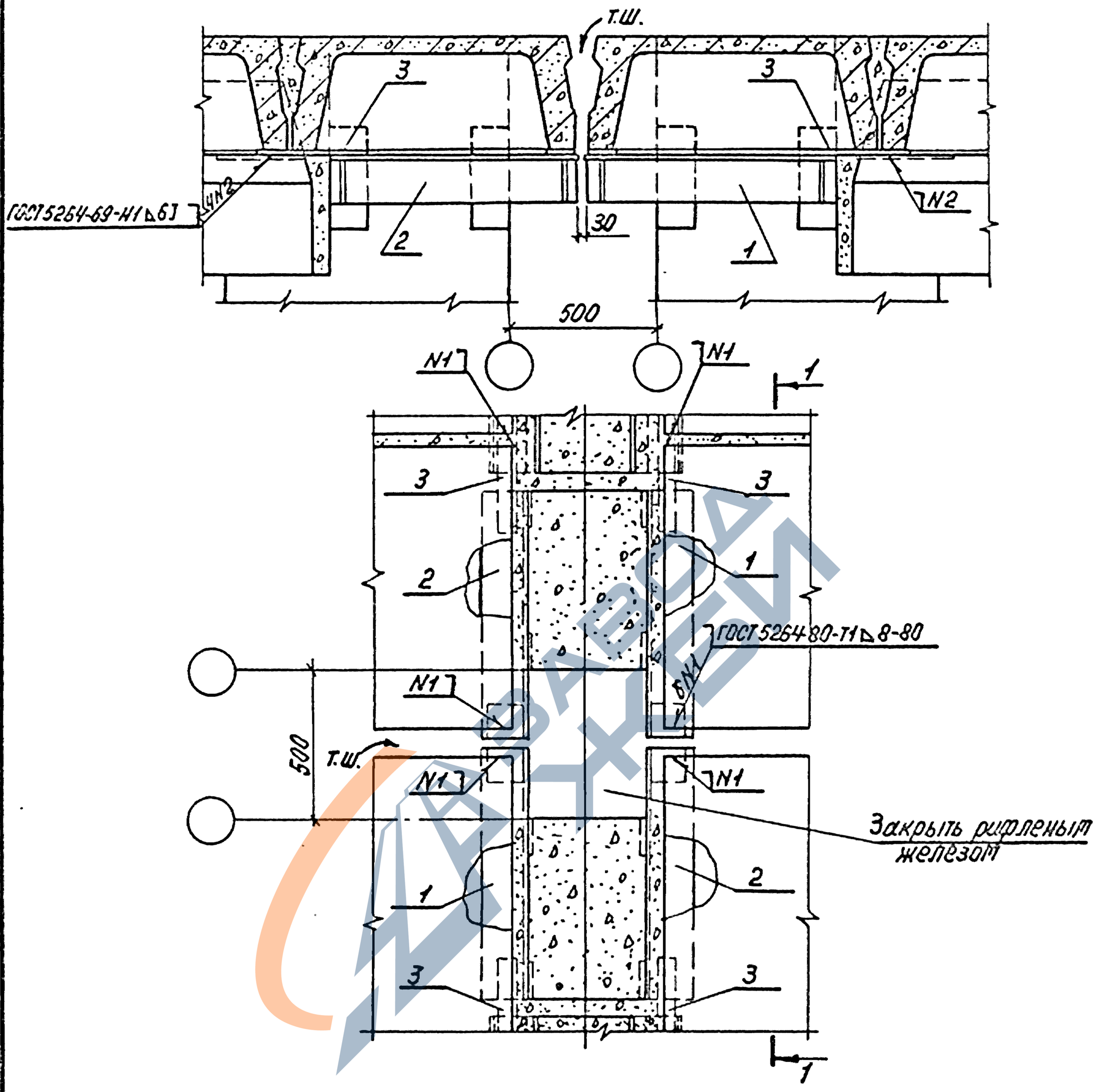

Настоящий лист рассматривать совместно с листом 1.420-8/81.80.2.7.
Спецификацию на узел ст. 1.420-8/81.8.0.2.9 лист 10.

				1.420-8/81.8-0.2.0		
Нач.отд.	Ходыш					
Н.контр.	Белов			Узел 29	Стадия: Р	Лист:	Листов: 1
Гл.инж.пр.	Белов					
Ст.инж.	Бекетова				ЦНИИПРОМЗДАНИЙ	
Провер.	Баранова					
Разраб.	Шаранова					

Взам.инв.№ | Подпись и дата | Инв.№ подл.

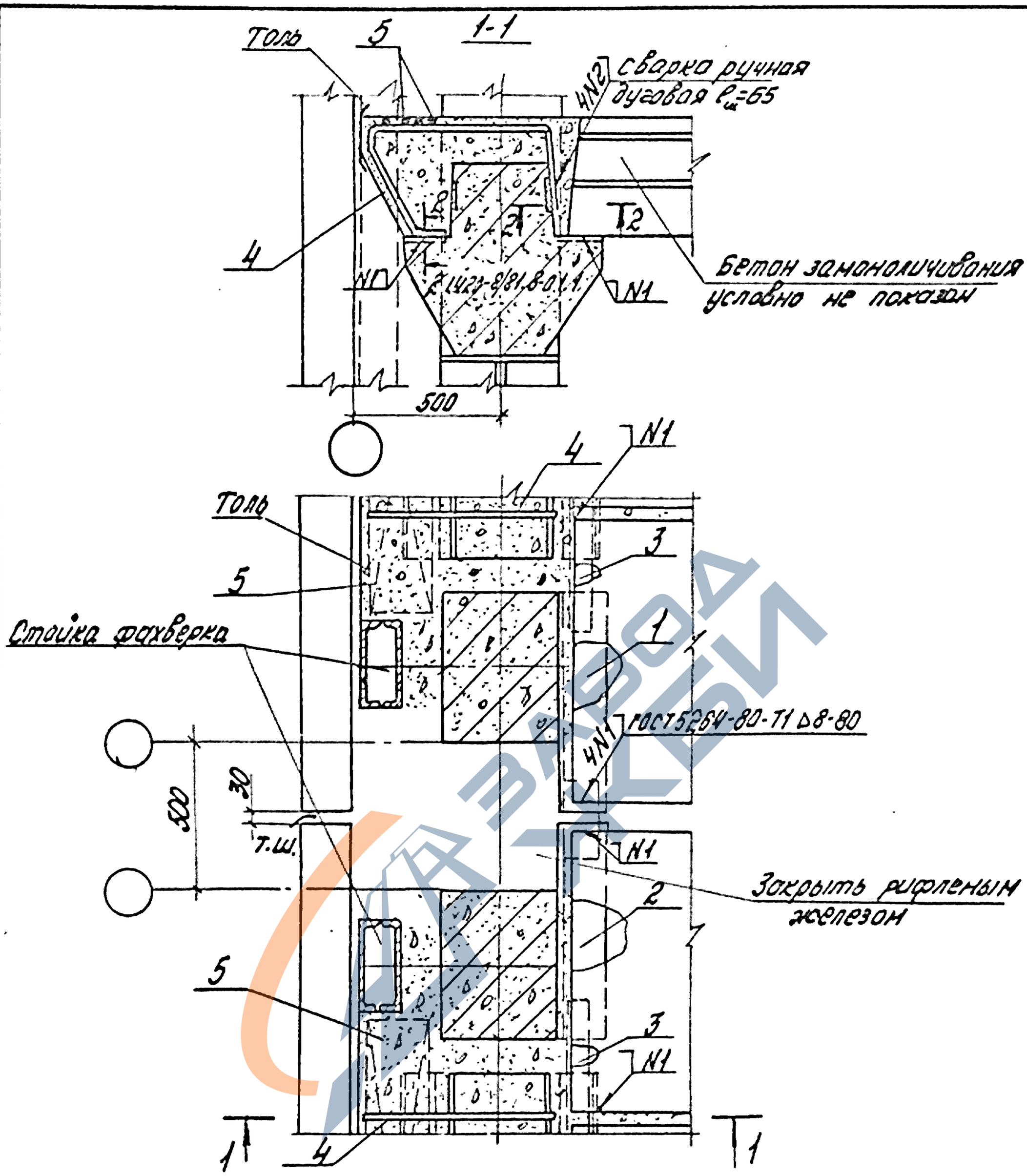

Настоящий лист рассматривать совместно с листами 1.420-8/81.8-0.2.6 и 1.420-8/81.8-0.0.5.

Спецификацию на узел см. 1.420-8/81.8-0.2.9 лист 10

Нач.отд.	Кобыш		1.420-8/81.8-0.2.1
Н.контр.	Белов		
Гл.инж.	Белов		Узел 30
Ст.инж.	Бекетова		Стадия: Р; Лист: ; Листов: 1
Провер.	Баранова		ЦНИИПРОМЗДАНИЙ
Разраб.	Шаранова		

Инв. № подл. | Подпись и дата | Взам. инв. №

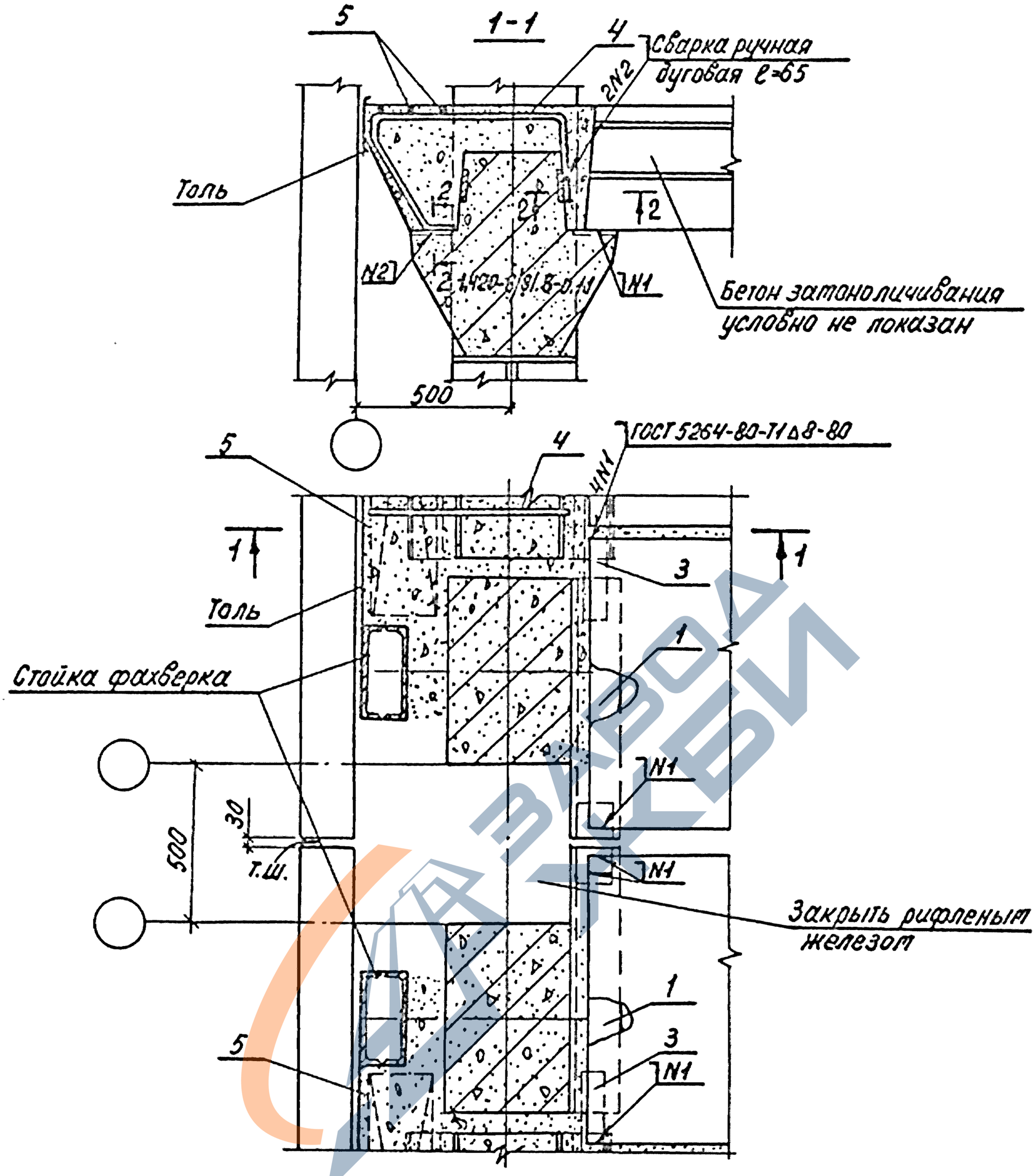

Настоящий лист рассматривать совместно с листами 1.420-8/81.8-0.2.6 и 1.420-8/81.8-0.0.5.
Спецификацию на узел см. 1.420-8/81.8-0.2.9 листы 10,11.

Нач.отд.	Кодыш		1.420-8/81.8-0.2.2
Н.контр.	Белов		
Гл.инж.пр.	Белов		Узел 31
Ст.инж.	Бекетова		Стадия: Р; Лист: ; Листов: 1
Провер.	Баранова		ЦНИИПРОМЗДАНИЙ
Разраб.	Шаранова		

Инв.№подл. | Подпись и дата | Взам.инв.№

https://zavodjbi.com/

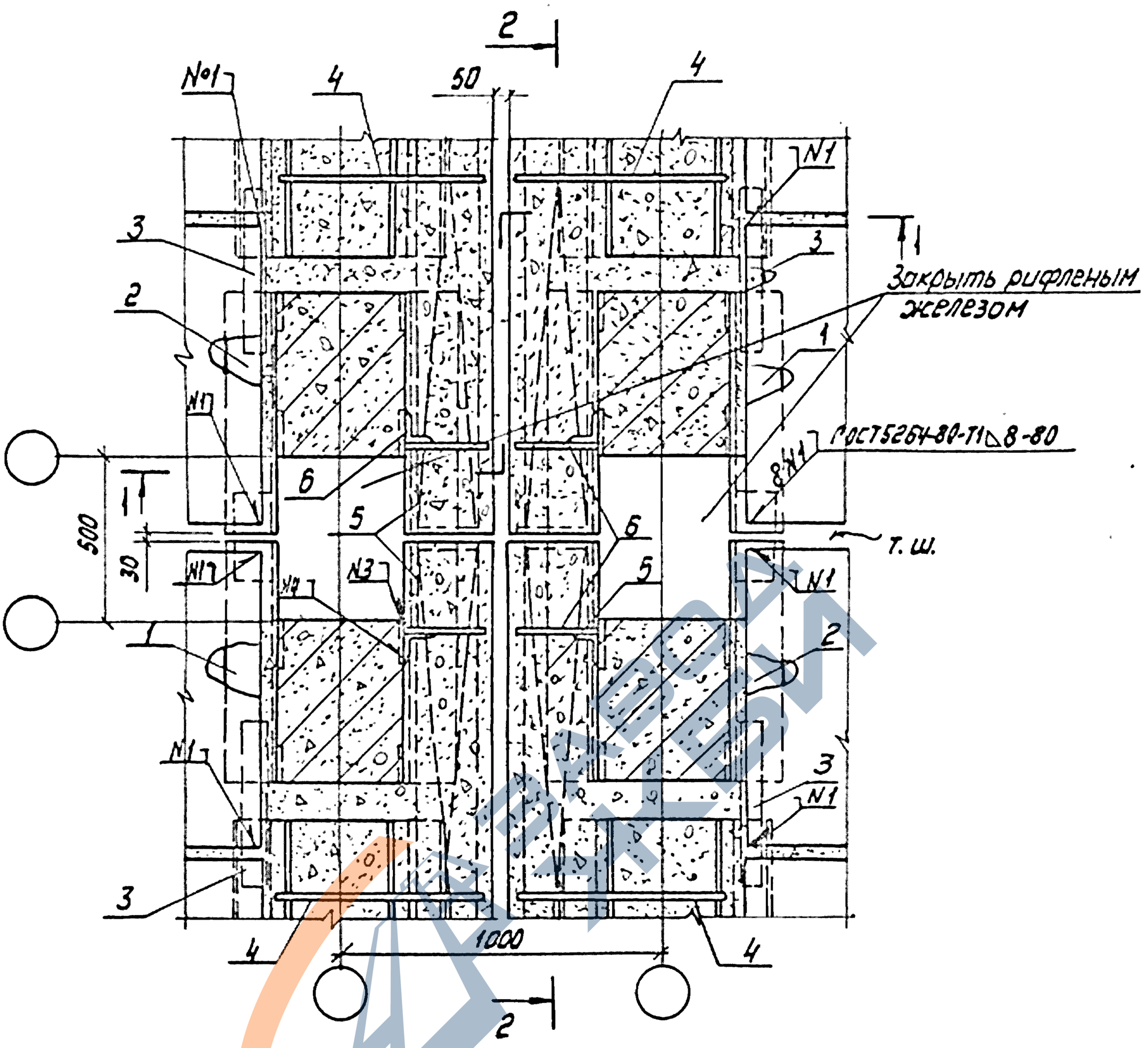

№3 - ГОСТ 5264-80-Т1 △6-370.
№4 - ГОСТ 5264-80-Н1 △6-370.
Спецификацию на узел см. 1.420-8/81.80.2.9 лист 11.
Настоящий лист рассматривать совместно с листами 1.420-8/81.80.2.6 и 1.420-8/81.80.0.5.

Взам. инв. №

Подпись и дата

Инв. № подл.

Нач. отд.	Кодыш		
Н. контр.	Белов		
Гл. инж. пр	Белов		
Ст. инж.	Бекетова		
Провер.	Баранова		
Разраб.	Баранова		

1.420-8/81.8-0.2.3

Узел 32

Стадия	Лист	Листов
Р	1	2

ЦНИИПРОМЗДАНИЙ

18403 30

Формат 11

1-1

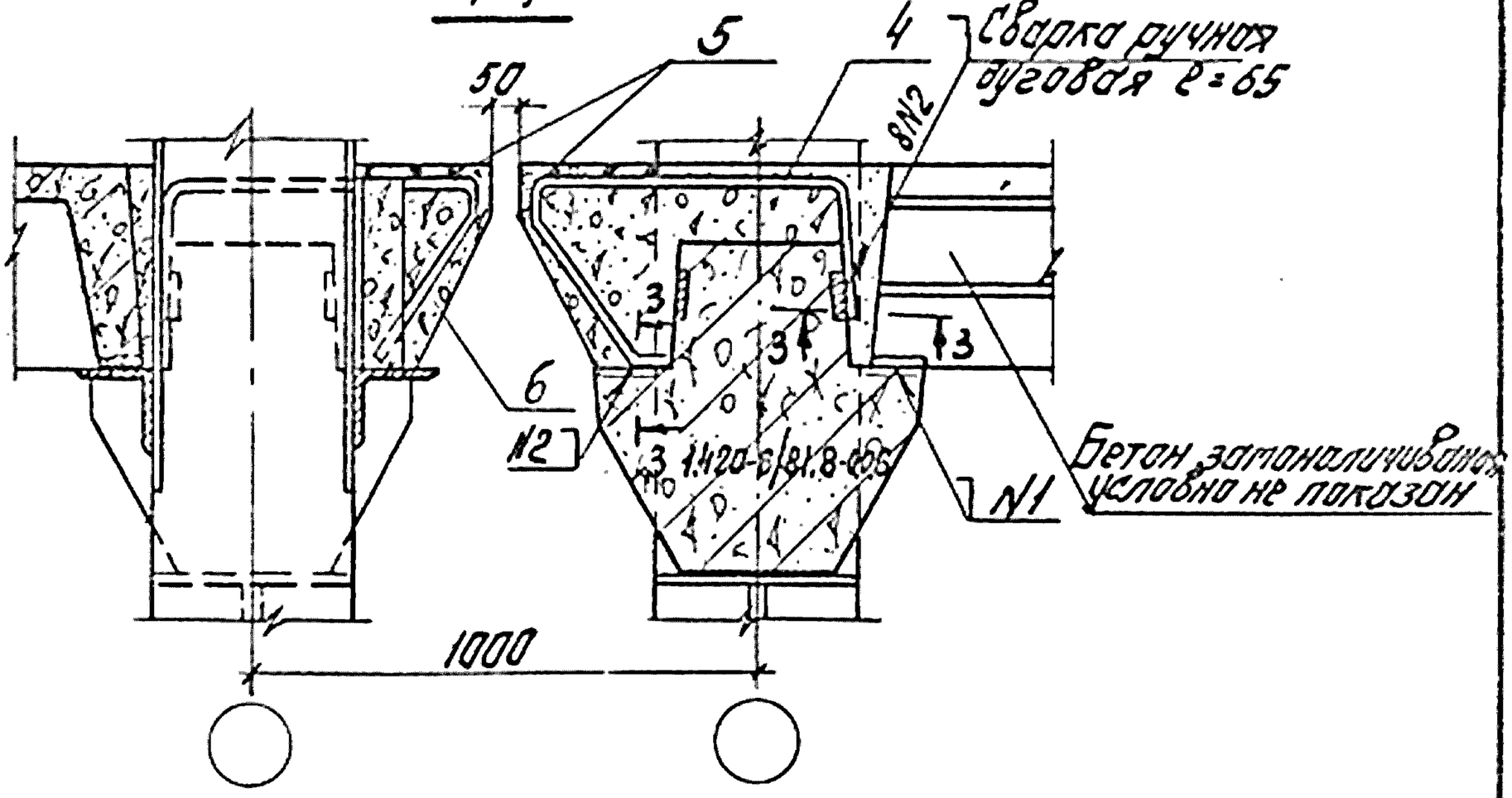

2-2

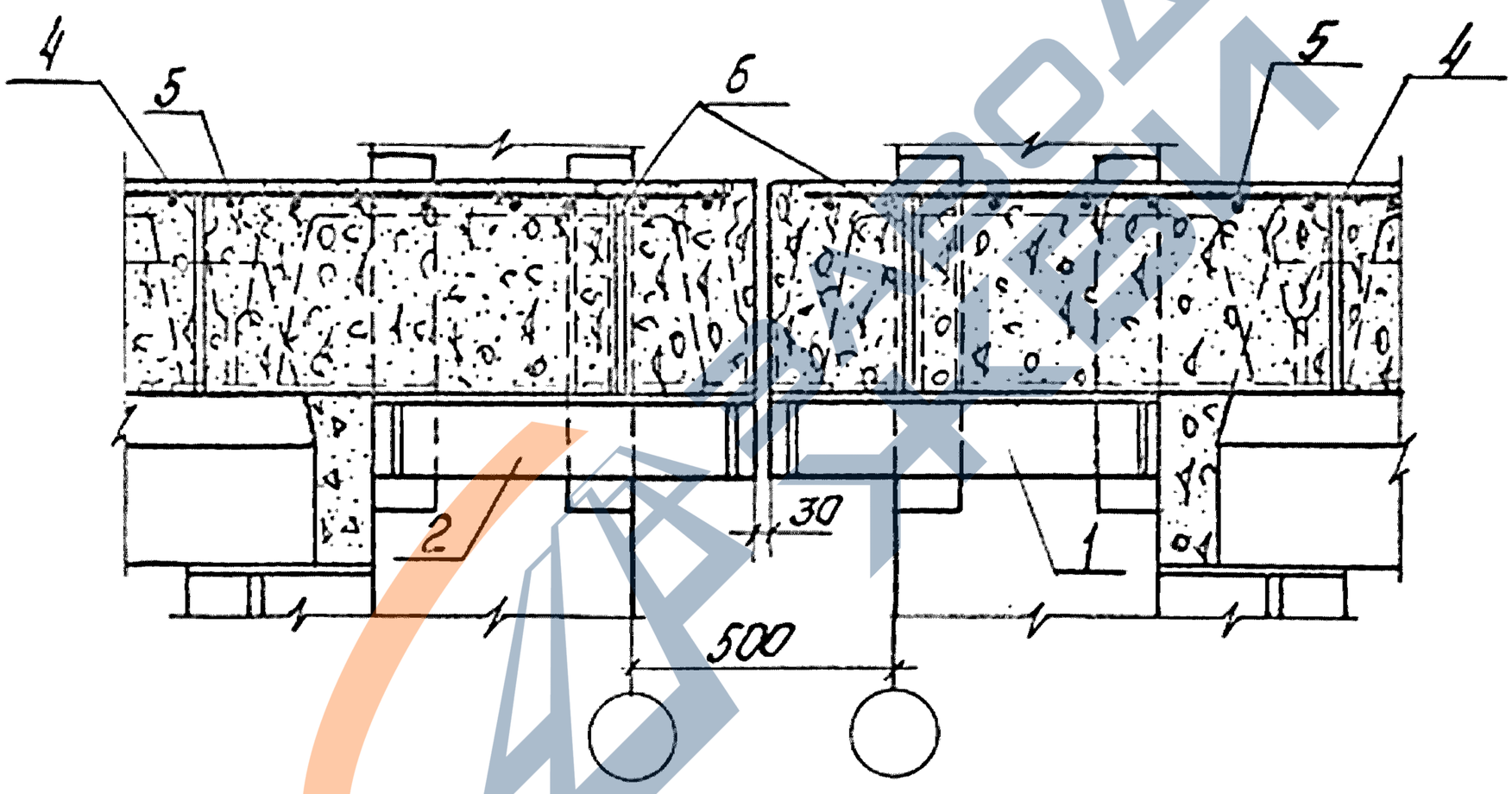

Инв.№ подл. | Подпись и дата | Взам. инв.№

1.420-8/81. 8-0.2.3

Лист 2

18403 31

Формат А4

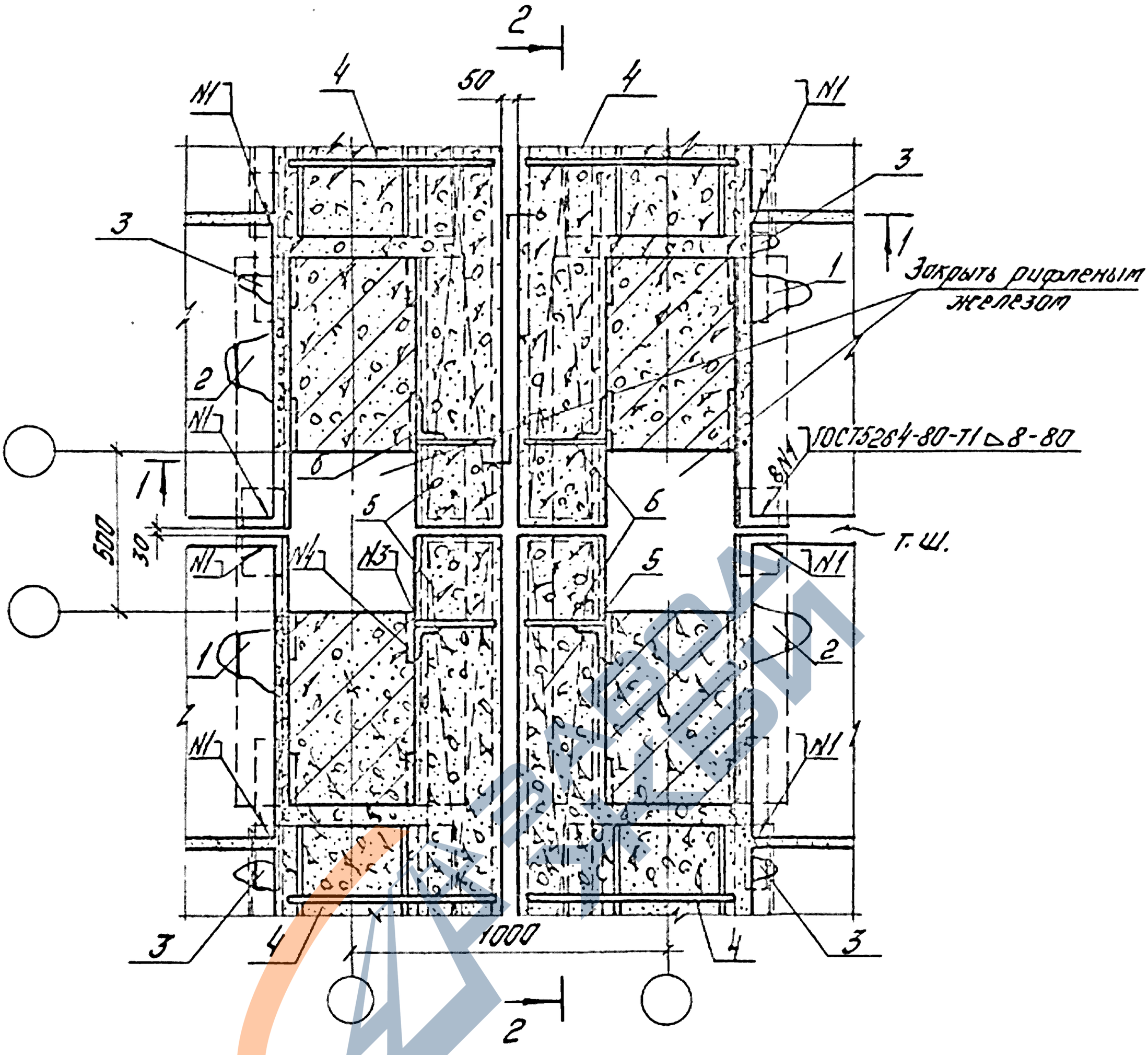

N3-ГОСТ5264-80-Т1△6-370.
N4-ГОСТ5264-80-Н1△6-370.
Спецификацию на узлы см 1.420-8/81.8-029 лист 11.
Настоящий лист рассматривать совместно с листами 1.420-8/81.8-0.2.6 и 1.420-8/81.8-0.0.5.

Инв.№подл. | Подпись и дата | Взам.инв.№

Нач.отд.	Кобыш		1.420-8/81.8-0.2.4	
Нормокон.	Белов			
Гл.инж.пр.	Белов			
Ст. инж.	Бекетова		Узел 33	Стадия: Р; Лист: 1; Листов: 2
Провер.	Баранова			ЦНИИПРОМЗДАНИЙ
Разраб.	Баранова			

https://zavodjbi.com/

https://zavodjbi.com/

1-1

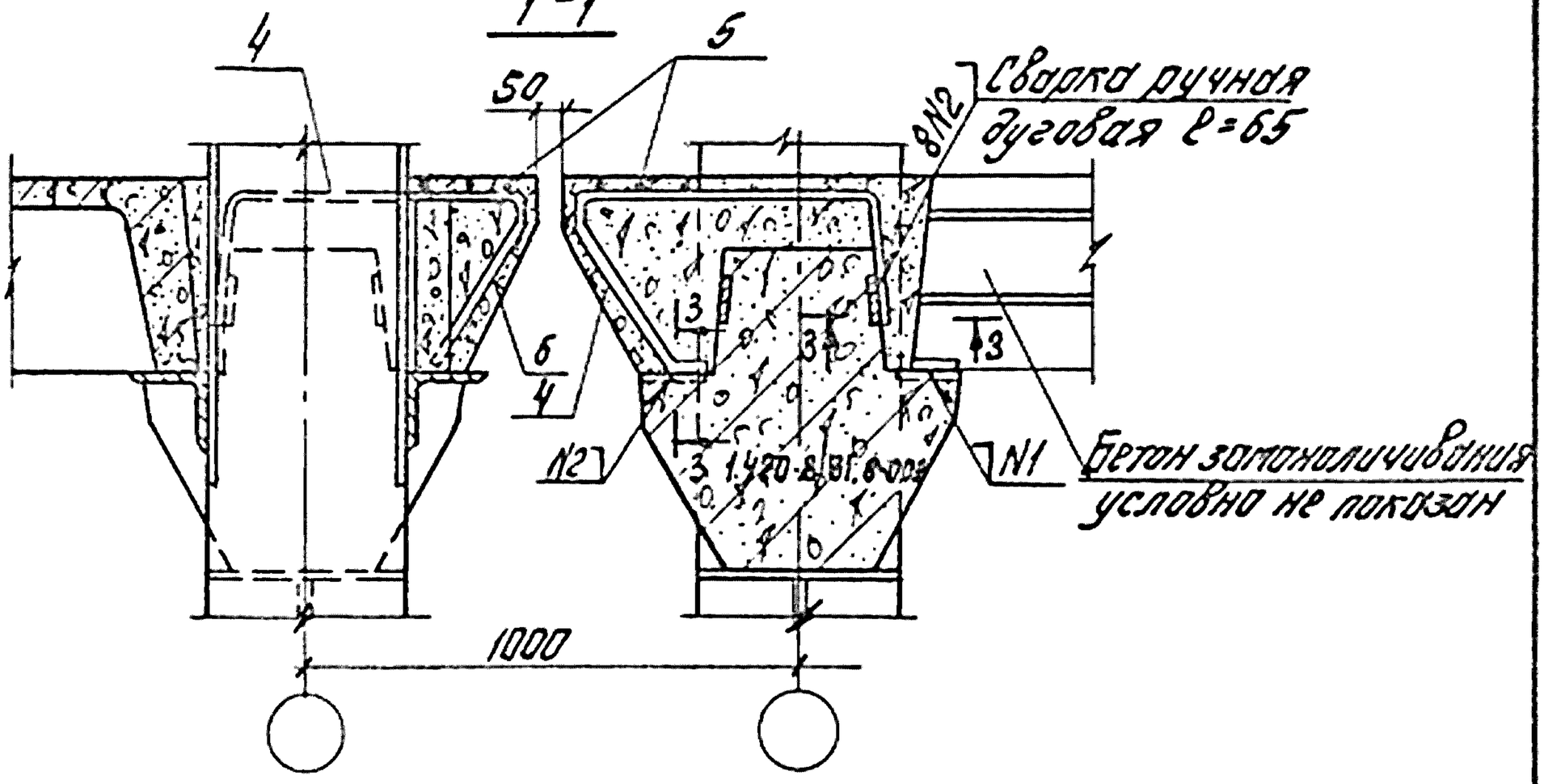

2-2

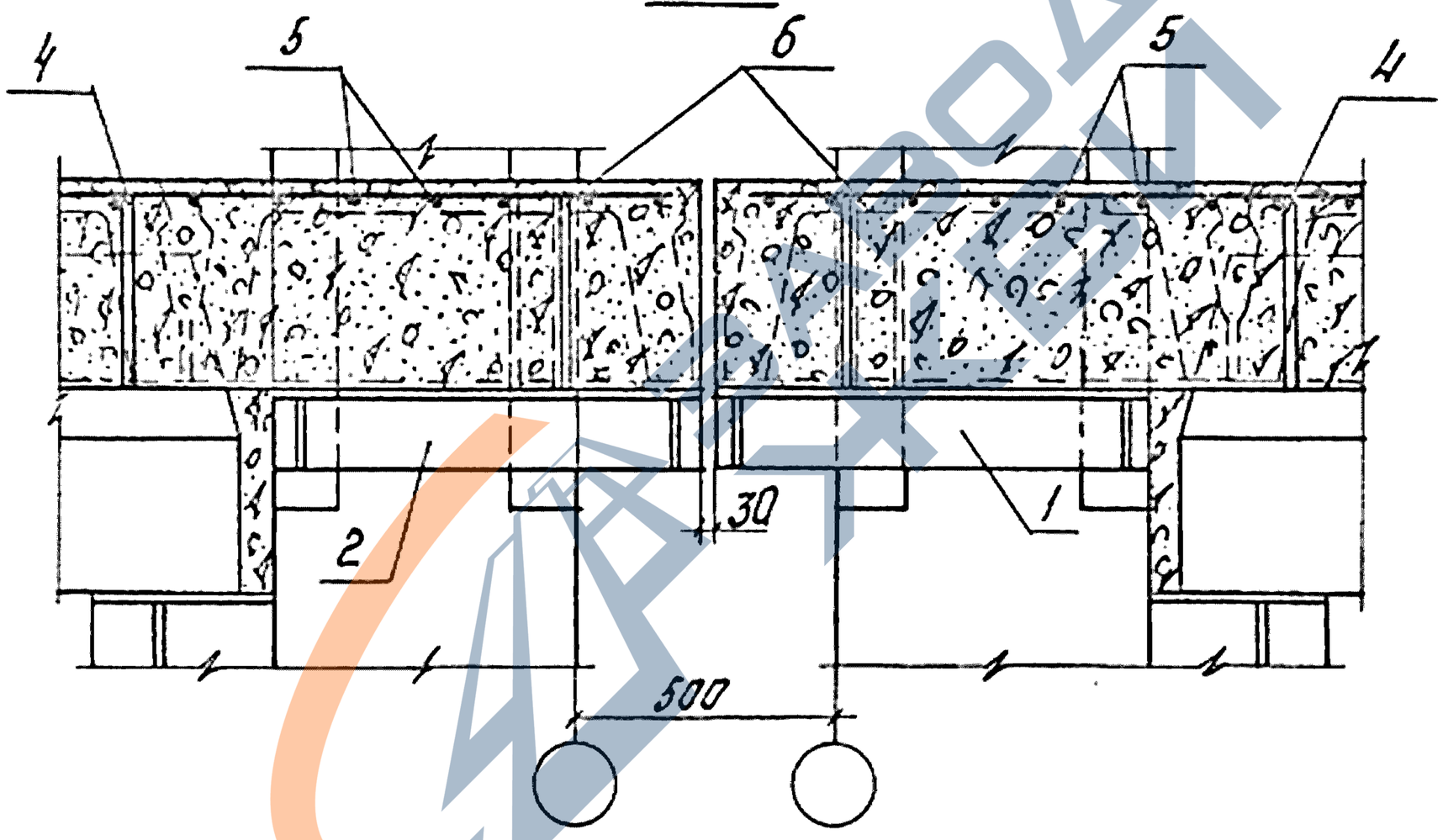

Инв.№ подл. | Подпись и дата | Взам.инв.№

1.420-8/81.8-0.2.4

Лист 2

https://zavodjbi.com/

https://zavodjbi.com/

1-1

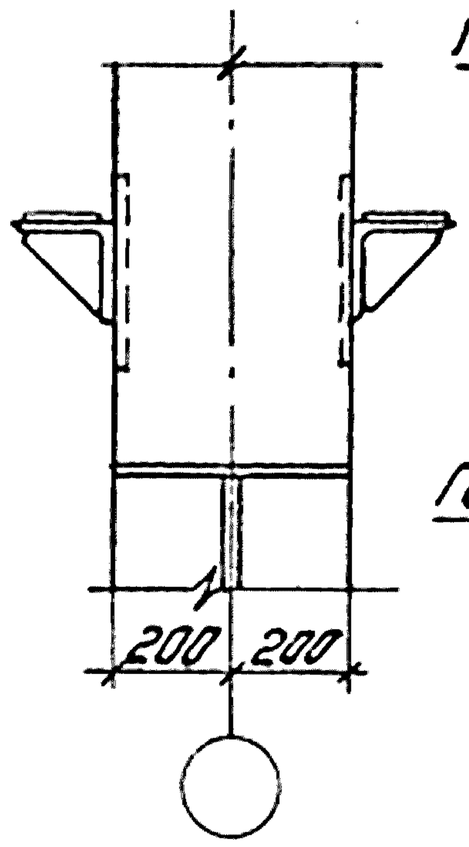

2-2

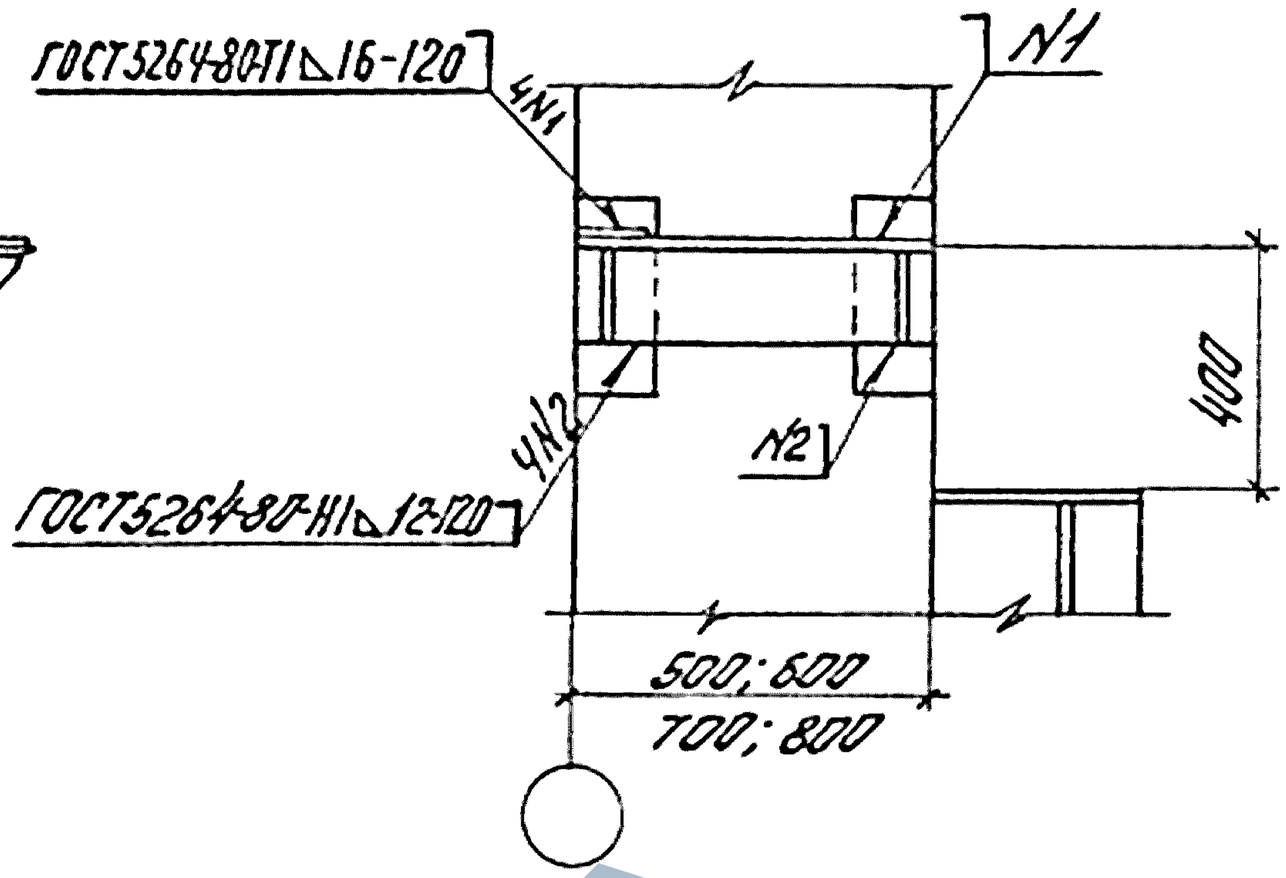

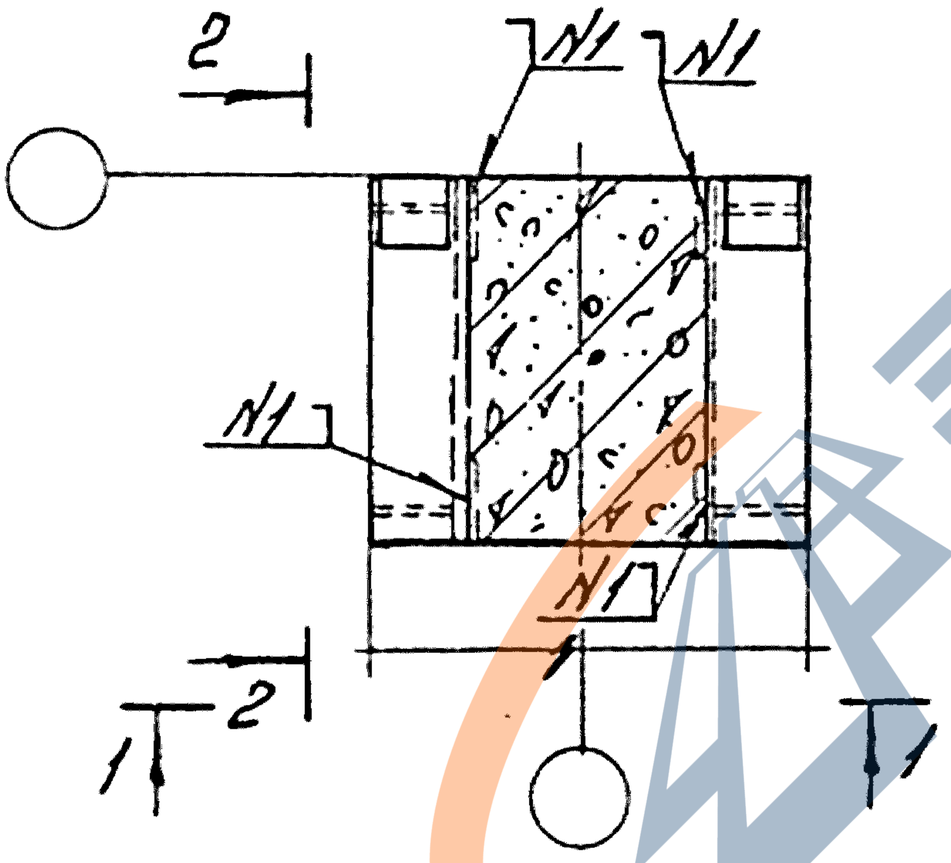

Инв.№подл.	Подпись и дата	Взам.инв.№				
			Нач.отд.	Кобыш		
			Нормокон.	Белов		
			Гл.инженер	Белов		
			Ст. инж.	Бекетова		
			Провер.	Баронова		
			Разраб.	Баронова		

1.420-8/81.8-0.25

Узел 34

Стадия	Лист	Листов
Р		1

ЦНИИПРОМЗДАНИЙ

18403 34 Формат А1

https://zavodjbi.com/

https://zavodjbi.com/

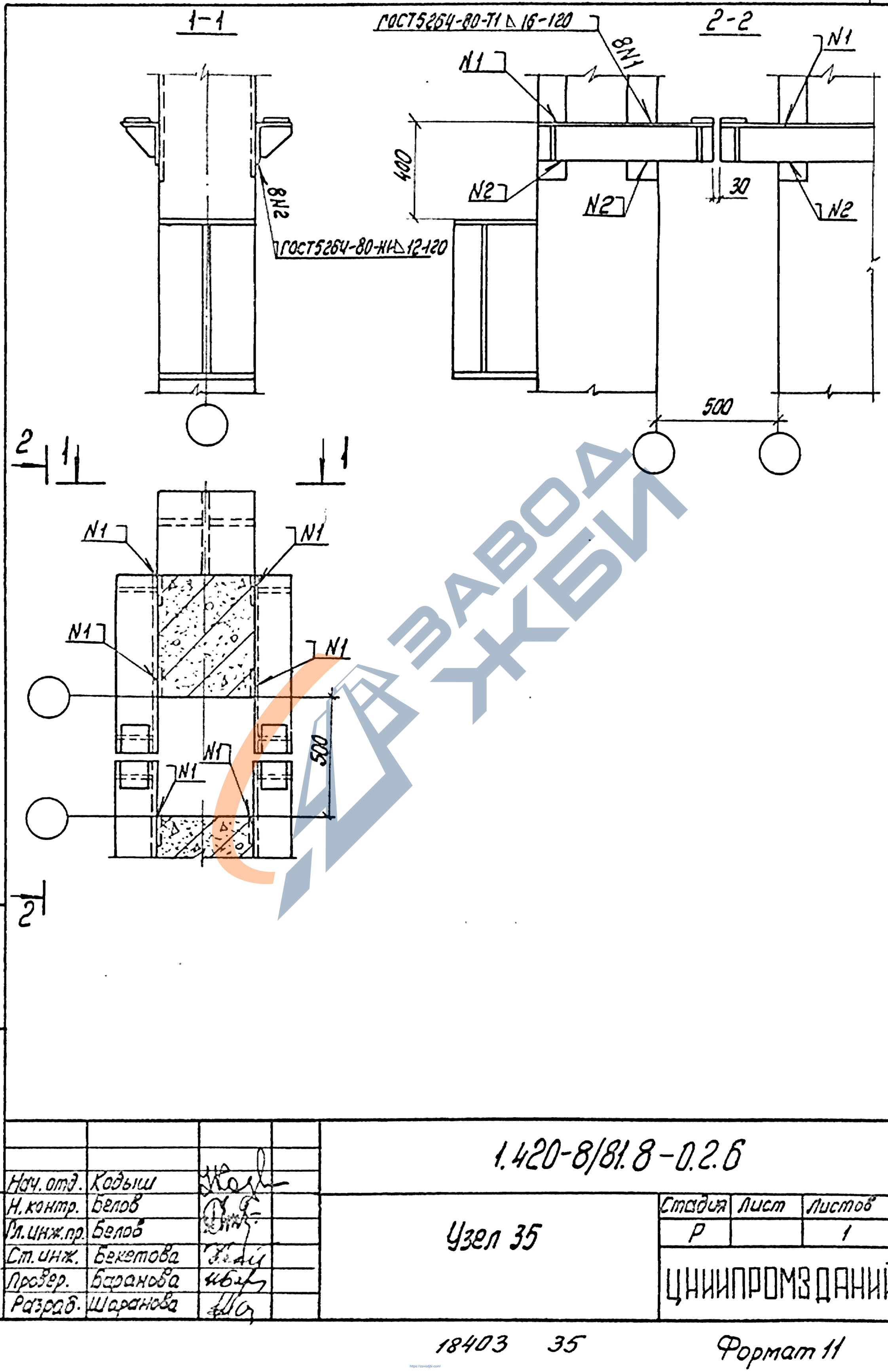

Инв.№ подл.	Подпись и дата				1.420-8/81.8-0.2.6	
		Нач. отд.	Кодыш			
		Н. контр.	Белов		Узел 35	Стадия: Р; Лист: ; Листов: 1
		Гл. инж. пр.	Белов			ЦНИИПРОМЗДАНИЙ
		Ст. инж.	Бекетова			
		Провер.	Баранова			
		Разраб.	Шаранова			

18403 35

Формат 11

https://zavodjbi.com/

1-1

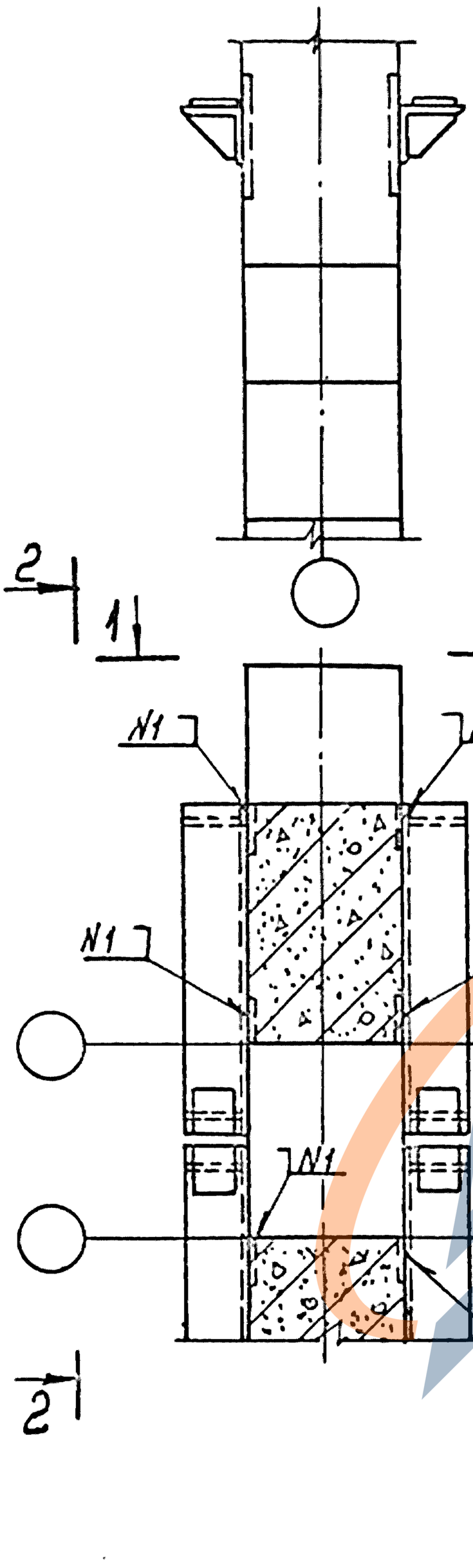

2-2

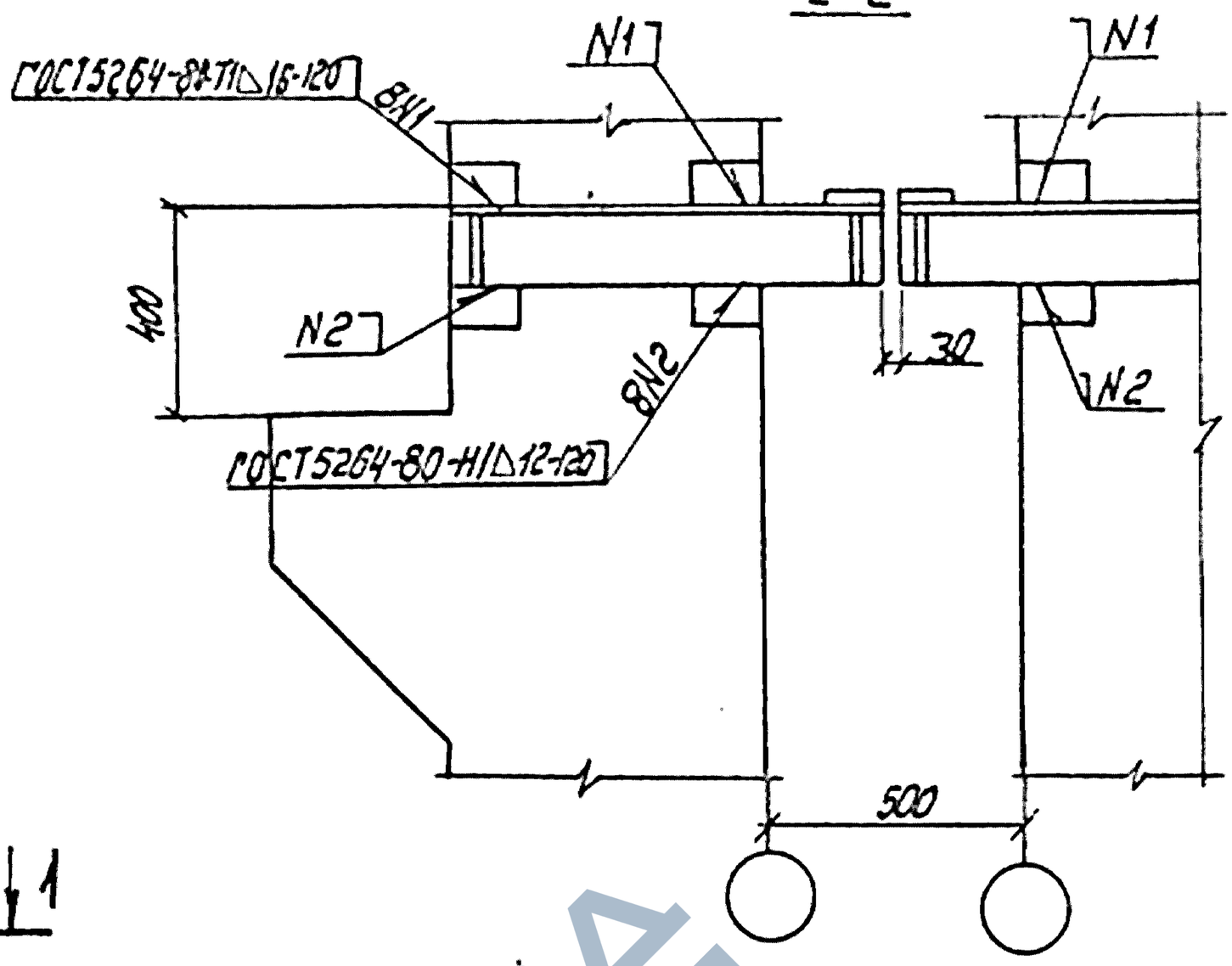

ЗАВОДА ЖБИ

Нач. отд.	Кодыш		
Н. контр.	Белов		
Гл. инж. пр.	Белов		
Ст. инж.	Бекетова		
Пробер.	Баранова		
Разраб.	Шаранова		

1.420-8/81.8-0.2.7

Узел 36

Стадия	Лист	Листов
Р		1

ЦНИИПРОМЗДАНИЙ

Инв. № подл. | Подпись и дата | Взам. инв. №

18403 36

Формат 11

https://zavodjbi.com/

https://zavodjbi.com/

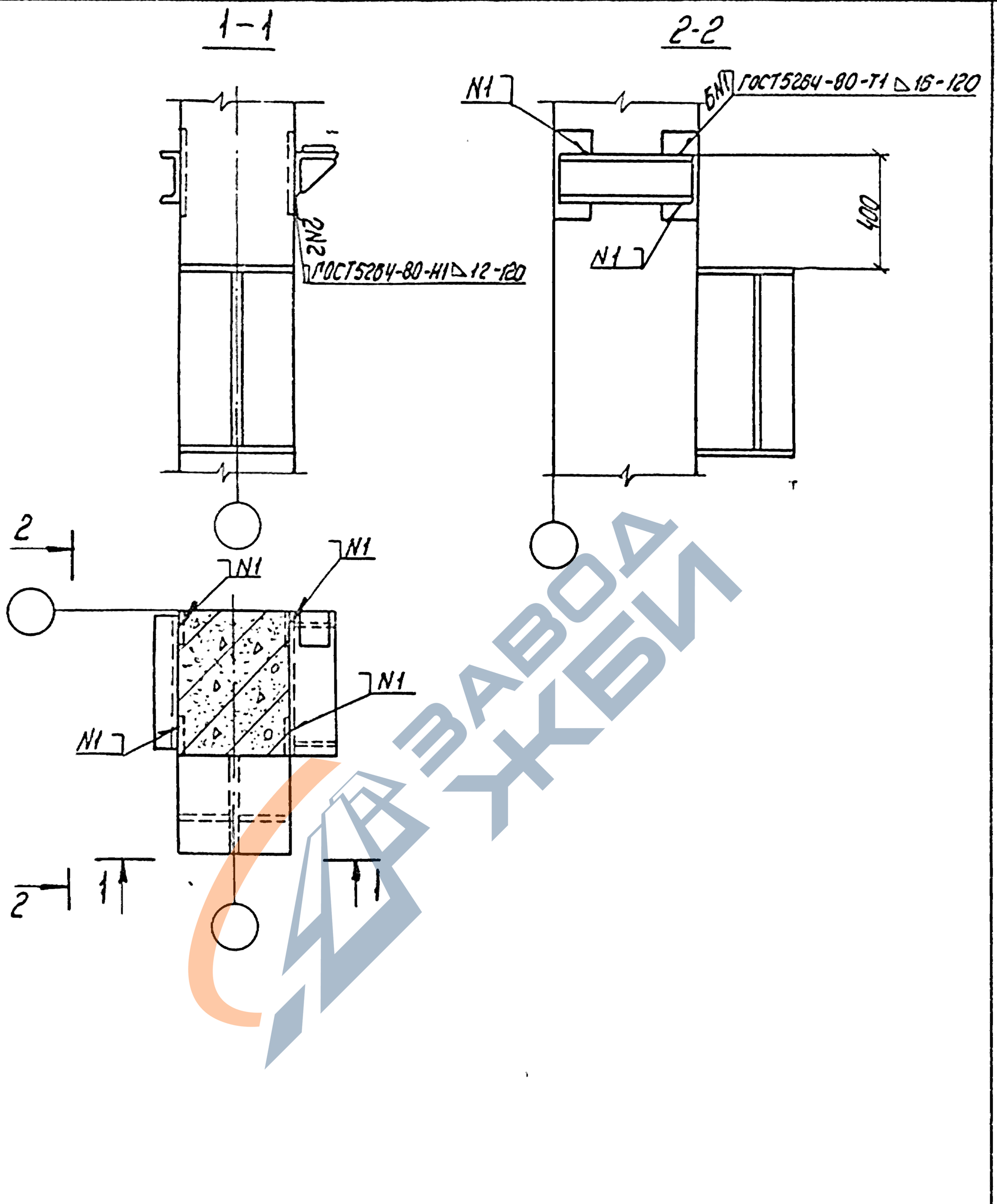

ЗАВОДА ЖБИ

Взам. инв. №

Подпись и дата

Инв. № подл.

Нач. отд.	Кодыш		
Н. контр.	Белов		
Гл. инж. пр.	Белов		
Ст. инж.	Бекетова		
Провер.	Баранова		
Разраб.	Шаранова		

1.420-8/81.8-0.2.8

Узел 37

Стадия	Лист	Листов
Р		1

ЦНИИПРОМЗДАНИЙ

18403 37

Формат 11

https://zavodjbi.com/

Формат	Зона	Поз.	Обозначение	Наименование	Кол.	Примеч.
				Узел 1 (материалы)		
Б.4.				Бетон (γ=2500 кг/м³) ГОСТ 7473-76		
				М300	0,078	м³
				Узел 2 (материалы)		
Б.4.				Бетон (γ=2500 кг/м³) ГОСТ 7473-76		
				М300	0,06	м³
				Узел 3 (материалы)		
Б.4.				Бетон (γ=2500 кг/м³) ГОСТ 7473-76		
				М300	0,057	м³
				Узел 4 (материалы)		
Б.4.				Бетон (γ=2500 кг/м³) ГОСТ 7473-76		
				М300	0,062	м³
				Узел 5 (сборочные единицы и материалы)		
11		1	1.420-8/81.10-00.1.00	МС 7	2	42,22 кг
Б.4.				Бетон (γ=2500 кг/м³) ГОСТ 7473-76		
				М300	0,026	м³
				Узел 6 (сборочные единицы, детали и материалы)		
11		2	1.420-8/81.10-00.2.00	МС 8 т	1	26,09 кг

Масса МС дана на узел.

Инв. № подл. | Подпись и дата | Взам. инв. №

Нач. отд.	Кодыш		
Н. контр.	Белов		
Гл. инж. пр.	Белов		
Ст. инж.	Бекетова		
Провер.	Баранова		
Разраб.	Синичкина		

1.420-8/81.8-0.2.9

Спецификация на монтажные узлы

Стадия	Лист	Листов
Р	1	11

ЦНИИПРОМЗДАНИЙ

Формат А4

https://zavodjbi.com/

Формат	Зона	Поз.	Обозначение	Наименование	Кол.	Примеч.
11		2	1.420-8/81.10 - 00.2.00-01	МС 8 Н	1	26.09 кг
Б.4.		3		МС 20	2	9.42 кг
				Полоса 100х10 ГОСТ 103-76 / С38/23 ГОСТ 380-71*		
				ℓ = 600 мм		
Б.4.				Бетон (γ = 2500 кг/м³) ГОСТ 7473-76		
				М300	0,023	м³
			Узел 7 (сборочные единицы, детали и материалы)			
11		1	1.420-8/81.10 - 00.2.00-02	МС 9Т	1	29.99 кг
11		2	1.420-8/81.10 - 00.200-03	МС 9Н	1	29.99 кг
Б.4.		3		МС 20	2	9.42 кг
				Полоса 100х10 ГОСТ 103-76 / С38/23 ГОСТ 380-71*		
				ℓ = 600 мм		
Б.4.				Бетон (γ = 2500 кг/м³) ГОСТ 7473-76		
				М300	0,021	м³
			Узел 8 (сборочные единицы, детали и материалы)			
11		1	1.420-8/81.10 - 00.2.00-04	МС 10 Т	1	33.79 кг
11		2	1.420-8/81.10 - 00.2.00-05	МС 10Н	1	33.79 кг
Б.4.		3		МС 20	2	9.42 кг
				Полоса 100х10 ГОСТ 103-76 / С38/23 ГОСТ 380-71*		
				ℓ = 600 мм		
Б.4.				Бетон (γ = 2500 кг/м³) ГОСТ 7473-76		
				М300	0,021	м³
			Узел 9 (сборочные единицы, детали и материалы)			
11		1	1.420-8/81.10 - 00.0.01-03	МС 22	2	3,54 кг

Инв. № подл. | Подпись и дата | Взам. инв. №

1.420-8/81.8-0.29

Лист 2

https://zavodjbi.com/

Формат	Зона	Поз.	Обозначение	Наименование	Кол.	Примеч.
А4		2	1.420-8/81.10-00.001-08	МС27	2	1,70 кг
А4		3	1.420-8/81.10-00.3.00	МС28	2	10,08 кг
Б.Ч.				Бетон(γ=2500 кг/м^3) ГОСТ 7473-76		
				М300	0,18	м^3
			Узел 10 (сборочные единицы, детали и материалы)			
А4		1	1.420-8/81.10-00.001-03	МС22	2	3,54 кг
А4		2	1.420-8/81.10-00.001-08	МС27	2	1,70 кг
А4		3	1.420-8/81.10-00300	МС28	2	10,08 кг
Б.Ч.				Бетон(γ=2500 кг/м^3) ГОСТ 7473-76		
				М300	0,178	м^3
			Узел 11 (сборочные единицы, детали и материалы)			
А4		1	1.420-8/81.10-00.001-03	МС22	2	3,54 кг
А4		2	1.420-8/81.10-00.001-08	МС27	2	1,70 кг
А4		3	1.420-8/81.10-00.3.00	МС28	2	10,08 кг
Б.Ч.				Бетон(γ=2500 кг/м^3) ГОСТ 7473-76		
				М300	0,166	м^3
			Узел 12 (сборочные единицы, детали и материалы)			
Б.Ч.		1		МС15	1	48,84 кг
				Уголок $\frac{125\times16\ \text{ГОСТ}\ 8509\text{-}72^*}{\text{С}38/23\ \text{ГОСТ}\ 380\text{-}71^*}$		
				ℓ=1650 мм		
А4		2	1.420-8/81.10-00.001-03	МС22	2	3,54 кг
А4		3	1.420-8/81.10-00.001-08	МС27	2	1,70 кг
А4		4	1.420-8/81.10-00.3.00	МС28	2	10,08 кг
Б.Ч.				Бетон(γ=2500 кг/м^3) ГОСТ 7473-76		
				М300	0,178	м^3

Инв.№ подл. | Подпись и дата | Взам. инв.№

1.420-8/81.8-0.29

Лист 3

https://zavodjbi.com/

Формат	Зона	Поз.	Обозначение	Наименование	Кол.	Примеч.
				Узел 13 (сборочные единицы, детали и материалы)		
11		1	1.420-8/81.10 – 00.100	МС7	1	21,11 кг
Б.Ч.		2		МС 16	1	7,82 кг
				Швеллер [№18 ГОСТ 8240-72 / С 38/23 ГОСТ 380-71*		
				ℓ = 480 мм		
11		3	1.420-8/81.10 – 00.0.01-03	МС 22	1	1,72 кг
11		4	1.420-8/81.10 – 00.0.01-08	МС 27	1	0,85 кг
11		5	1.420-8/81.10 – 00.300	МС 28	1	5,04 кг
Б.Ч.				Бетон (γ = 2500 кг/м³) ГОСТ 7473-76		
				М300	0,063	м³
			Узел 14 (сборочные единицы, детали и материалы)			
11		1	1.420-8/81.10 – 00.2.00-01	МС 8Н	1	26,09 кг
Б.Ч.		2		МС 17	1	9,45 кг
				Швеллер [№18 ГОСТ 8240-72 / С 38/23 ГОСТ 380-71*		
				ℓ = 580 мм		
Б.Ч.		3		МС 20	1	4,71 кг
				Полоса 100×10 ГОСТ 103-76 / С 38/23 ГОСТ 380-71*		
				ℓ = 600 мм		
11		4	1.420-8/81.10 – 00.0.01-03	МС 22	1	1,72 кг
11		5	1.420-8/81.10 – 0.0.0.01-08	МС 27	1	0,85 кг
11		6	1.420-8/81.10 – 00.3.00	МС 28	1	5,04 кг
Б.Ч.				Бетон (γ = 2500 кг/м³) ГОСТ 7473-76		
				М300	0,015	м³
			Узел 15 (сборочные единицы, детали и материалы)			
11		1	1.420-8/81.10 – 00.2.00-03	МС 9Н	1	29,99 кг

Взам. инв. № | Подпись и дата | Инв. № подл.

1.420-8/81.8-0.29

Лист 4

Формат	Зона	Поз.	Обозначение	Наименование	Кол.	Примеч.
Б.Ч.		2		МС 18	1	11,08 кг
				Швеллер N18 ГОСТ 8240-72 / С 38/23 ГОСТ 380-71*		
				ℓ=680 мм		
Б.Ч.		3		МС 20	1	4,71 кг
				Полоса 100×10 ГОСТ 103-76 / С 38/23 ГОСТ 380-71*		
				ℓ=600 мм		
11		4	1.420-8/81.10 — 00.0.01 -03	МС 22	1	1,72 кг
11		5	1.420-8/81.10 — 00.0.01 -08	МС 27	1	0,85 кг
11		6	1.420-8/81.10 — 00.3.00	МС 28	1	5,04 кг
Б.Ч.				Бетон(γ=2500 кг/м³) ГОСТ 7473-76		
				М 300	0.053	м³
			Узел 16 (сборочные единицы, детали и материалы)			
11		1	1.420-8/81.10 — 00.2.00-05	МС 10Н	1	33,79 кг
Б.Ч.		2		МС 19	1	12,71 кг
				Швеллер N18 ГОСТ 8240-72 / С 38/23 ГОСТ 380-71*		
				ℓ=780 мм		
Б.Ч.		3		МС 20	1	4,71 кг
				Полоса 100×10 ГОСТ 103-76 / С 38/23 ГОСТ 380-71*		
				ℓ=600 мм		
11		4	1.420-8/81.10 — 00.0.01 -03	МС 22	1	1,72 кг
11		5	1.420-8/81.10 — 00.0.01 -08	МС 27	1	0,85 кг
11		6	1.420-8/81.10 — 00.3.00	МС 28	1	5,04 кг
Б.Ч.				Бетон(γ=2500 кг/м³) ГОСТ 7473-76		
				М 300	0.057	м³
			Узел 17 (сборочные единицы и материалы)			
11		1	1.420-8/81.10 — 00.3.00	МС 28	1	5.04 кг

Инв.№ подл. | Подпись и дата | Взам.инв.№

1.420-8/81. 8-02.9

Лист 5

Формат 11

Формат	Зона	Поз.	Обозначение	Наименование	Кол.	Примеч.
11		2	1.420-8/81.10 — 00.5.00	МС 31	1	1,53 кг
Б.Ч.				Бетон(γ=2500кг/м³)ГОСТ 7473-76		
				М 300	0,2	м3
			Узел 18 (сборочные единицы и материалы)			
11		1	1.420-8/81.10 — 00.3.00	МС 28	1	5,04 кг
11		2	1.420-8/81.10 — 00.5.00	МС 31	1	1,53 кг
Б.Ч.				Бетон(γ=2500кг/м³)ГОСТ 7473-76		
				М 300	0,188	м³
			Узел 19 (сборочные единицы, детали и материалы)			
Б.Ч.		1		МС 15	1	48,84 кг
				Уголок 125×16 ГОСТ 8509-72* / С 38/23 ГОСТ 380-71*		
				ℓ=1650 мм		
11		2	1.420-8/81.10 — 00.0.01-02	МС 21	2	3,38 кг
11		3	1.420-8/81.10 — 00.0.01-08	МС 27	2	1,70 кг
11		4	1.420-8/81.10 — 00.3.00	МС 28	2	10,08 кг
Б.Ч.				Бетон(γ=2500кг/м³)ГОСТ 7473-76		
				М 300	0,181	м³
			Узел 20 (сборочные единицы, детали и материалы)			
Б.Ч.		1		МС 15	1	48,84 кг
				Уголок 125×16 ГОСТ 8509-72* / С 38/23 ГОСТ 380-71*		
				ℓ=1650 мм		
11		2	1.420-8/81.10 — 00.0.01-02	МС 21	2	3,38 кг
11		3	1.420-8/81.10 — 00.0.01-08	МС 27	2	1,70 кг
11		4	1.420-8/81.10 — 00.3.00	МС 28	2	10,08 кг

Инв. № подл. | Подпись и дата | Взам. инв. №

1.420-8/81.8-0.29

Лист 6

Формат	Зона	Поз.	Обозначение	Наименование	Кол.	Примеч.
Б.Ч.				Бетон (γ=2500 кг/м³) ГОСТ 7473-76		
				М 300	0,178	м³
			Узел 21 (сборочные единицы, детали и материалы)			
Б.Ч.		1		МС 15	1	48,84 кг
				Уголок $\frac{125\times16\ ГОСТ\ 8509-72*}{С\ 38/23\ ГОСТ\ 380-71*}$		
				l = 1650 мм		
11		2	1.420-8/81.10 — 00.0.01-02	МС 21	2	3,38 кг
11		3	1.420-8/81.10 — 00.0.01-08	МС 27	2	1,70 кг
11		4	1.420-8/81.10 — 00.3.00	МС 28	2	10,08 кг
Б.Ч.				Бетон (γ=2500 кг/м³) ГОСТ 7473-76		
				М 300	0,183	м³
			Узел 22 (сборочные единицы, детали и материалы			
11		1	1.420-8/81.10 — 00.1.00	МС 7	2	42,22 кг
11		2	1.420-8/81.10 — 00.0.01-03	МС 22	1	1,72 кг
11		3	1.420-8/81.10 — 00.3.00	МС 28	1	5,04 кг
11		4	1.420-8/81.10 — 00.4.00	МС 29	1	2,87 кг
Б.Ч.				Бетон (γ=2500 кг/м³) ГОСТ 7473-76		
				М 300	0,086	м³
			Узел 23 (сборочные единицы, детали и материалы)			
11		1	1.420-8/81.10 — 00.2.00	МС 8 Т	1	26,09 кг
11		2	1.420-8/81.10 — 00.2.00-01	МС 8 Н	1	26,09 кг
Б.Ч.		3		МС 20	1	4,71 кг
				Полоса $\frac{100\times10\ ГОСТ\ 103-75}{С\ 38/23\ ГОСТ\ 380-71*}$		
				l = 600 мм		

Взам. инв. №

Подпись и дата

Инв. № подл.

1.420-8/81.8-0.29

Лист 7

Формат	Зона	Поз.	Обозначение	Наименование	Кол.	Примеч.
11		4	1.420-8/81.10 — 00.0.01-03	МС 22	1	1.72 кг
11		5	1.420-8/81.10 — 00.3.00	МС 28	1	5.04 кг
11		6	1.420-8/81.10 — 00.4.00	МС 29	1	2,87 кг
				Бетон (γ=2500 кг/м³) ГОСТ 7473-76		
				М300	0,084	м³
			Узел 24 (сборочные единицы, детали и материалы)			
11		1	1.420-8/81.10 — 00.200-02	МС 9т	1	29,99 кг
11		2	1.420-8/81.10 — 00.200-03	МС 9н	1	29,99 кг
54		3		МС 20	1	4,71 кг
				Полоса $\frac{100\times10\ ГОСТ\ 103-76}{С\ 38/23\ ГОСТ\ 380-71^*}$		
				ℓ=600 мм		
11		4	1.420-8/81.10 — 00.0.01-03	МС 22	1	1,72 кг
11		5	1.420-8/81.10 — 00.3.00	МС 28	1	5,04 кг
11		6	1.420-8/81.10 — 00.4.00	МС 29	1	2,87 кг
				Бетон (γ=2500 кг/м³) ГОСТ 7473-76		
				М300	0,085	м³
			Узел 25 (сборочные единицы, детали и материалы)			
11		1	1.420-8/81.10 — 00.2.00-04	МС 10т	1	33,79 кг
11		2	1.420-8/81.10 — 00.2.00-05	МС 10н	1	33,79 кг
54		3		МС 20	1	4,71 кг
				Полоса $\frac{100\times10\ ГОСТ\ 103-76}{С\ 38/23\ ГОСТ\ 380-71^*}$		
				ℓ=600 мм		
11		4	1.420-8/81.10 — 00.0.01-03	МС 22	1	1,72 кг
11		5	1.420-8/81.10 — 00.3.00	МС 28	1	5,04 кг
11		6	1.420-8/81.10 — 00.4.00	МС 29	1	2,87 кг

Инв. № подл. | Подпись и дата | Взам. инв. №

https://zavodjbi.com/

https://zavodjbi.com/

Формат	Зона	Поз.	Обозначение	Наименование	Кол.	Примеч.
Б4.				Бетон (γ=2500 кг/м³) ГОСТ 7473-76		
				М300	0,035	м³
			Узел 26 (сборочные единицы и материалы)			
11		1	1.420-8/81.10 - 00.3.00	МС 28	1	5,04 кг
11		2	1.420-8/81.10 - 00.5.00	МС 31	1	1,53 кг
Б.Ч.				Бетон (γ=2500 кг/м³) ГОСТ 7473-76		
				М300	0,2	м³
			Узел 27 (сборочные единицы, детали и материалы)			
11		1	1.420-8/81.10 - 00.2.00-05	МС 11 Т	2	62,18 кг
11		2	1.420-8/81.10 - 00.2.00-07	МС 11 Н	2	62,18 кг
Б.Ч.		3		МС 20	4	18,84 кг
				Полоса $\frac{100\times10\ \text{ГОСТ}\ 103-76}{\text{С}38/23\ \text{ГОСТ}\ 380-71*}$		
				ℓ = 600 мм		
Б.Ч.				Бетон (γ=2500 кг/м³) ГОСТ 7473-76		
				М300	0,052	м³
			Узел 28 (сборочные единицы, детали и материалы)			
11		1	1.420-8/81.10 - 00.2.00-08	МС 12 Т	2	69,98 кг
11		2	1.420-8/81.10 - 00.2.00-09	МС 12 Н	2	69,98 кг
Б.Ч.		3		МС 20	4	18,84 кг
				Полоса $\frac{100\times10\ \text{ГОСТ}\ 103-76}{\text{С}38/23\ \text{ГОСТ}\ 380-71*}$		
				ℓ = 600 мм		
Б.Ч.				Бетон (γ=2500 кг/м³) ГОСТ 7473-76		
				М300	0,047	м³

Инв. № подл. | Подпись и дата | Взам. инв. №

1.420-8/81.8-0.29

Лист 9

https://zavodjbi.com/

Формат	Зона	Поз.	Обозначение	Наименование	Кол.	Примеч.
			Узел 29 (сборочные единицы, детали и материалы)			
11		1	1.420-8/81.10-00.2.00-08	МС12т	2	69,98 кг
11		2	1.420-8/81.10-00.2.00-09	МС12н	2	69,98 кг
Б.Ч.		3		МС20	4	18,84 кг
				Полоса $\frac{100\times10\ ГОСТ\ 103-76}{С38/23\ ГОСТ\ 380-71*}$		
				ℓ=600 мм		
Б.Ч				Бетон (γ=2500 кг/м³) ГОСТ 7473-76		
				М300	0,041	м³
			Узел 30 (сборочные единицы, детали и материалы)			
11		1	1.420-8/81.10-00.2.00-06	МС11т	1	31,09 кг
11		2	1.420-8/81.10-00.2.00-07	МС11н	1	31,09 кг
Б.Ч		3		МС20	2	9,42 кг
				Полоса $\frac{100\times10\ ГОСТ\ 103-76}{С38/23\ ГОСТ\ 380-71*}$		
				ℓ=600 мм		
11		4	1.420-8/81.10-00.0.01-03	МС22	2	3,44 кг
11		5	1.420-8/81.10-00.3.00	МС28	2	10,08 кг
Б.Ч.				Бетон (γ=2500 кг/м³) ГОСТ 7473-76		
				М300	0,089	м³
			Узел 31 (сборочные единицы, детали и материалы)			
11		1	1.420-8/81.10-00.2.00-08	МС12т	1	34,99 кг
11		2	1.420-8/81.10-00.2.00-09	МС12н	1	34,99 кг
Б.Ч		3		МС20	2	9,42 кг
				Полоса $\frac{100\times10\ ГОСТ\ 103-75}{С38/23\ ГОСТ\ 380-71*}$		
				ℓ=600 мм		
11		4	1.420-8/81.10-00.0.01-03	МС22	2	3,44 кг
11		5	1.420-8/81.10-00.3.00	МС28	2	10,08 кг

Инв. № подл. | Подпись и дата | Взам. инв. №

Формат	Зона	Поз.	Обозначение	Наименование	Кол.	Примеч.
Б.4.				Бетон (γ=2500 кг/м³) ГОСТ 7473-76		
				М300	0,236	м³
				Узел 32 (сборочные единицы, детали и материалы)		
11		1	1.420-8/81.10 — 00.2.00-06	МС 11т	4	124.36 кг
11		2	1.420-8/81.10 — 00.2.00-07	МС 11н	4	124.36 кг
Б.4.		3		МС 20	4	18,84 кг
				Полоса 100×10 ГОСТ 103-76 / С 38/23 ГОСТ 380-71*		
				ℓ=600 мм		
11		4	1.420-8/81.10 — 00.0.01-03	МС 22	4	6,88 кг
11		5	1.420-8/81.10 — 00.3.00	МС 28	4	20,16 кг
11		6	1.420-8/81.10 — 00.4.00	МС 29	4	11,48 кг
Б.4.				Бетон (γ=2500 кг/м³) ГОСТ 7473-76		
				М300	0,178	м³
				Узел 33 (сборочные единицы, детали и материалы)		
11		1	1.420-8/81.10 — 00.2.00-08	МС 12т	4	139,96 кг
11		2	1.420-8/81.10 — 00.2.00-09	МС 12н	4	139,96 кг
Б.4.		3		МС 20	4	18,84 кг
				Полоса 100×10 ГОСТ 103-76 / С 38/23 ГОСТ 380-71*		
				ℓ=600 мм		
11		4	1.420-8/81.10 — 00.0.01-03	МС 22	4	6,88 кг
11		5	1.420-8/81.10 — 00.3.00	МС 28	4	20,16 кг
11		6	1.420-8/81.10 — 00.4.00	МС 29	4	11,48 кг
Б.4.				Бетон (γ=2500 кг/м³) ГОСТ 7473-76		
				М300	0,13	м³

Инв. № подл. | Подпись и дата | Взам. инв. №