https://zavodjbi.com/

ТИПОВЫЕ КОНСТРУКЦИИ, ИЗДЕЛИЯ И УЗЛЫ ЗДАНИЙ И СООРУЖЕНИЙ

СЕРИЯ 1.137.1-8

ПЛИТЫ ЛОДЖИЙ

ЖЕЛЕЗОБЕТОННЫЕ МНОГОПУСТОТНЫЕ ДЛЯ ЖИЛЫХ ЗДАНИЙ

ВЫПУСК 2

ПРЕДВАРИТЕЛЬНО НАПРЯЖЕННЫЕ ПЛИТЫ ДЛИНОЙ 6280 И 5080 ММ И ШИРИНОЙ 1190 ММ, АРМИРОВАННЫЕ СТЕРЖНЯМИ ИЗ СТАЛИ КЛАССА Ат-V, ДЛЯ ЗДАНИЙ СО СТЕНАМИ ИЗ КИРПИЧА И КИРПИЧНЫМ ОГРАЖДЕНИЕМ ЛОДЖИЙ

РАБОЧИЕ ЧЕРТЕЖИ

https://zavodjbi.com/

https://zavodjbi.com/

ЦЕНТРАЛЬНЫЙ ИНСТИТУТ ТИПОВОГО ПРОЕКТИРОВАНИЯ
ГОССТРОЯ СССР

Москва, А-445, Смольная ул. 22

Сдано в печать VII 1988 года

Заказ № 7860 Тираж 3850 экз

https://zavodjbi.com/

ТИПОВЫЕ КОНСТРУКЦИИ, ИЗДЕЛИЯ И УЗЛЫ ЗДАНИЙ И СООРУЖЕНИЙ

СЕРИЯ 1.137.1-8

ПЛИТЫ ЛОДЖИЙ

ЖЕЛЕЗОБЕТОННЫЕ МНОГОПУСТОТНЫЕ ДЛЯ ЖИЛЫХ ЗДАНИЙ

ВЫПУСК 2

ПРЕДВАРИТЕЛЬНО НАПРЯЖЕННЫЕ ПЛИТЫ ДЛИНОЙ 6280 И 5080 ММ И ШИРИНОЙ 1190 ММ, АРМИРОВАННЫЕ СТЕРЖНЯМИ ИЗ СТАЛИ КЛАССА Ат-V, ДЛЯ ЗДАНИЙ СО СТЕНАМИ ИЗ КИРПИЧА И КИРПИЧНЫМ ОГРАЖДЕНИЕМ ЛОДЖИЙ

РАБОЧИЕ ЧЕРТЕЖИ

Разработаны ЦНИИЭП жилища

Руководитель Отделения проектных работ — В.М. Острецов

Нач. отдела № 11 — Н.Б. Росинский

Гл. инж. проекта — Ю.М. Веллер

при участии НИИЖБ

Зам. директора — Ю.П. Гуща

Рук. лаборатории предварительно напряженных конструкций — В.А. Якушин

Рук сектора предварительно напряженных конструкций зданий — В.Г. Крамарь

Утверждены и введены в действие Госкомархитектуры с 1 февраля 1988 г

ПРИКАЗ №1 от 4 января 1988 г

© ЦИТП Госстроя СССР, 1988

Обозначение	Наименование	Стр.
1.137.1-8.2 000ТО	Техническое описание	2
1.137.1-8.2 100	Плита лоджии ПЛП63.12-АтV ПЛП51.12-АтV,	7
	ПЛП63.12пр-АтV, ПЛП63.12л-АтV,	
	ПЛП51.12пр-АтV, ПЛП51.12л-АтV	
1.137.1-8.2 100 СБ	Плита лоджии ПЛП63.12-АтV, ПЛП51.12-АтV	9
	Сборочный чертеж	
1.137.1-8.2 100-02 СБ	Плита лоджии ПЛП63.12пр-АтV,	10
	ПЛП63.12л-АтV, ПЛП51.12пр-АтV,	
	ПЛП51,12л-АтV Сборочный чертеж	
1.137.1-8.2 000Д1	Узел I...IX	11
1.137.1-8.2 010	Каркас К1...К4	12
1.137.1-8.2 010 СБ	Каркас К1...К4. Сборочный чертеж	
1.137.1-8.2 020	Сетка С1. С2	13
1.137.1-8.2 030	Сетка С3, С4	
1.137.1-8.2 040	Сетка С5...С8	14
1.137.1-8.2 050	Сетка С9...С12	15
1.137.1-8.2 060	Сетка С13	16
1.137.1-8.2 070	Изделие закладное М1	
1.137.1-8.2 080	Изделие закладное М2	17
1.137.1-8.2 090	Изделие закладное М3	
1.137.1-8.2 001	Петля строповочная П1	18
1.137.1-8.2 002	Стержень гнутый А1 и А2	
1.137.1-8.2 003	Стержень Т1...Т10	19
1.137.1-8.2 004	Стержень	
1.137.1-8.2 000РС	Ведомость расхода стали	20
1.137.1-8.2 000РМ	Ведомость расхода материалов	21

1.137.1-8.2 000

Нач.отд№11	Росинский		07 87
Нормоконтр	Гиберман		07.87
Гл.инж.отд	Пальман		07 87
Гл.инж.пр	Веллер		07.87
Рук.груп	Ефремова		07.87

Содержание

Стадия	Лист	Листов
Р		1

ЦНИИЭП жилища

Входящие в состав "Общесоюзного строительного каталога типовых конструкций и изделий для всех видов строительства" рабочие чертежи серии 1.137.1-8 "Плиты лоджий железобетонные многопустотные для жилых зданий", выпуск 2 "Предварительно напряженные плиты длиной 6280 и 5080 мм и шириной 1190 мм, армированные стержнями из стали класса Ат-V, для зданий со стенами из кирпича и кирпичным ограждением лоджий" разработаны на основании задания, утвержденного Управлением по жилищному строительству Гражданстроя 01.10.1984 г.

Настоящие рабочие чертежи выпущены в развитие серии 1.137.1-8.

Разработка чертежей настоящего выпуска выполнена с учетом требований следующих нормативных документов: СНиП 2.03.01-84 ГОСТ 25192-82, ГОСТ 25697-83, ГОСТ 10922-75, ГОСТ 14098-85, ГОСТ 23279-85, СН 393-78.

При разработке рабочих чертежей настоящего выпуска использованы данные научных исследований НИИЖБ, позволившие обеспечить снижение расхода стали (экономичные сетки и каркасы).

Настоящий комплект рабочих чертежей плит лоджий включает в себя предварительно напряженные плоские многопустотные железобетонные балочные плиты лоджий длиной 6280 и 5080 мм (в т.ч. плиты той же длины с эвакуационными люками для двух исполнений правого - с расположением люка в плите справа при выходе на лоджию и левого - с расположением люка слева).

Ширина всех плит - 1190 мм, толщина - 220 мм.

Плиты заармированы с учетом устройства ограждений лоджий в виде сплошной стенки из кирпича толщиной 120 мм., оштукатуренной изнутри.

Плиты лоджий изготавливаются из тяжелого бетона класса В22,5 (марка М300), рабочая арматура - стержни из горячекатаной арматуры периодического профиля класса Ат-V (ГОСТ 10884-81) R_{sn}=785 МПа (8000 кгс/см^2 и P_s=682 МПа (6950 кгс/см^2)

Инв.№ подл | Подпись и дата | Взам.инв.№

1.137.1-8.2 000ТО

Нач.отд№11	Росинский		07.87
Нормоконтр	Гиберман		07 87
Гл.инж.отд	Пальман		07 87
Гл.инж.пр	Веллер		07 87
Рук.груп	Ефремова		07.87

Техническое описание

Стадия	Лист	Листов
Р	1	6

ЦНИИЭП жилища

Метод натяжения рабочей арматуры - электротермический. При натяжении температура электронагрева должна строго контролироваться и не превышать 400°С; должны также производиться контрольные испытания образцов стержней после электронагрева. Механические свойства арматуры после электронагрева должны быть не ниже браковочных значений до нагрева. Величины контролируемых предварительных натяжений в арматуре определялись, исходя из принятой на заводах поточно-агрегатной или конвейерной технологии с натяжением арматуры на упоры. Длина напрягаемых стержней показана условно равной длине панели. Длину заготовки напрягаемой арматуры следует определять с учетом выпусков для захватных приспособлений, применяемых на заводах, а также в соответствии с указаниями "Руководства по технологии предварительного напряжения стержневой арматуры железобетонных конструкций.

Концы напрягаемой арматуры должны быть защищены слоем раствора толщиной не менее 5 мм.

Величина предварительного напряжения, контролируемого перед бетонированием, - 490 МПа (5000 кгс/см²).

Допускаемые отклонения величины предварительного напряжения приняты:

при длине панели 6280 мм - 85 МПа (870 кгс/см 2),

при длине панели 5080 мм - 99 МПа (1006 кгс/см²).

Размеры плоских элементов закладных изделий назначены с учетом требований модульной системы закладных изделий, принятой для унифицированных сварных закладных изделий - кратность 30 мм (серия 1.100.3-2).

Сталь, применяемая для изготовления сеток, каркасов и закладных изделий, должна иметь гарантию свариваемости.

Изготовление сеток и каркасов производится контактной точечной электросваркой, приварка анкеров закладных изделий - дуговой сваркой под слоем флюса втавр по ГОСТ 14098 - 85.

Изготовление плит лоджий предусматривается в проектном положении и может производиться с использованием форм для многопустотных плит.

Последовательность установки арматурных элементов в форму: нижние сетки, напрягаемая арматура, каркасы, соединительные стержни и стержни для армирования консольной полки, строповочные петли, закладные изделия, верхние сетки; соединять арматурные элементы вязальной проволокой.

Бетонные вкладыши для заделки торцов пустот изготовляются из тяжелого бетона класса по прочности на сжатие В22,5 (марка М300). Заделка вкладышей в торцы выполняется непосредственно после извлечения пуансонов до пропаривания плит; при этом должно быть обеспечено плотное примыкание вкладышей.

Плиты лоджий должны монтироваться на цементном растворе марки не ниже 100, Толщина шва - 20 мм. Заполнение швов раствором должно быть тщательным и обеспечивающим отсутствие пустот в растворном слое.

Глубина опирания плит должна быть не менее 90 мм.

Применение панелей без заделки открытого торца (с пустотами диаметром 159 мм) допускается в тех случаях, когда величина сжимающих напряжений в стенах, на которые опираются плиты лоджий, на уровне верхней плоскости плит не превышает 1,7 МПа (17 кгс/см²). При величинах напряжений более 1,7 МПа (17 кгс/см²) открытые торцы в плитах должны быть усилены в заводских условиях заделкой бетонными вкладышами.

После монтажа плит лоджий устройства ограждений по плитам следует устраивать оклеечную гидроизоляцию и конструкцию пола, вид, толщина и условия нанесения которых должны быть указаны в рабочих чертежах конкретного проекта жилого здания.

Таблица 1

Величины нагрузок на плиты, Па (кгс/м²)

Марка	Расчет по предельн. сост. I группы	Расчет по предельному состоянию II гр.		
	расчетная	полная нормативная	постоянная и длительная	кратковременная
ПЛП 63.12 - AtV ПЛП 51.12 - AtV ПЛП 63.12 - AtV-a ПЛП 51.12 - AtV-a	13347 (1361) / 9238 (942)	11562 (1179) / 7826 (798)	9012 (919) / 5276 (538)	1373 (140)
ПЛП 63.12пр - AtV ПЛП 63.12л - AtV ПЛП 51.12пр - AtV ПЛП 51.12л - AtV ПЛП 63.12пр - AtV-a ПЛП 63.12л - AtV-a ПЛП 51.12пр - AtV-a ПЛП 51.12л - AtV-a	13906 (1418) / 9238 (942)	12072 (1231) / 7826 (798)	9522 (971) / 5276 (538)	1373 (140)

1. Нагрузки приняты в соответствии с указаниями СНиП 2.03.01-84.
2. Над чертой указаны значения нагрузок, включающие собственный вес панели, под чертой - без собственного веса панели.

Инв № подл. | Подпись и дата | Взам. инв. №

Вкладыш бетонный свежеотформованный и отвибрированный для плит с усиленными торцами

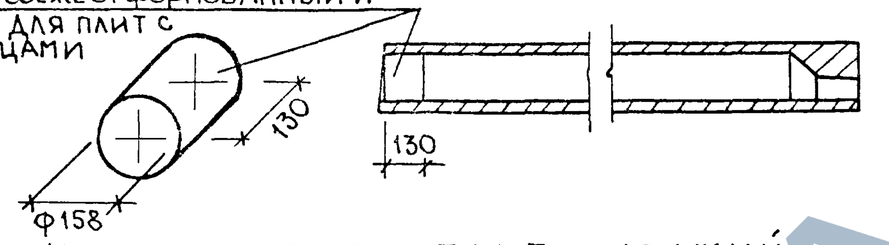

Таблица 2

Номенклатура плит лоджий

Обозначение	Марка	Эскиз	L, мм	в, мм	h, мм	Масса, кг
1.137.1-8.2 100 -01	ПЛП 63. 12-АтV ПЛП 51. 12-АтV	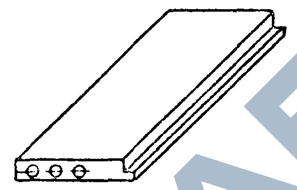	6280 5080	1190	220	2845 2305
1.137.1-8.2 100-02 -03 -04 -05	ПЛП 63.12 пр-АтV ПЛП 63.12 л -АтV ПЛП 51. 12 пр-АтV ПЛП 51. 12 л -АтV	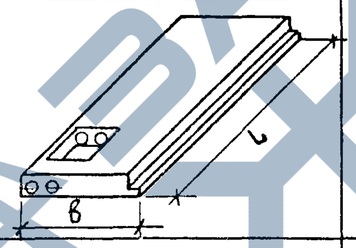	6280 6280 5080 5080			3065 3065 2465 2465
	ПЛП 63, 12-АтV-а ПЛП 51. 12-АтV-а	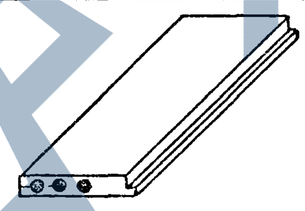	6280 5080			2865 2325
	ПЛП 63. 12 пр-АтV-а ПЛП 63.12 л -АтV-а ПЛП 51. 12 пр-АтV-а ПЛП 51. 12 л- АтV-а	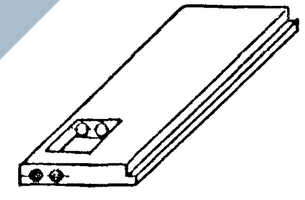	6280 6280 5080 5080			3078 3078 2478 2478

Армирование плит лоджий с пустотами, заделываемыми бетонными вкладышами (плиты с индексом „а" в третьей группе марки), идентично армированию плит пустоты которых не заделываются. В связи с этим плиты с заделываемыми пустотами отражены только в номенклатуре; во избежание повтора технической документации рабочие чертежи этих плит в составе настоящего выпуска не приводятся.

Инв. № подл.	Подпись и дата	Взам. инв. №

Схема опирания и загружения при испытании

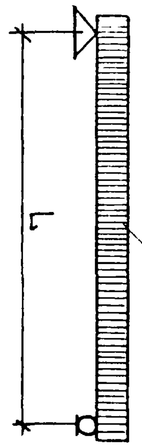

Таблица 3

Величина расчетного прогиба

Марка панели	Расчетный пролет L_0, мм	Расчетный прогиб от постоянной и длительной нагрузок, мм
ПЛП 63.12 - АтV	6180	28,19
ПЛП 51.12 - АтV	4980	16,04
ПЛП 63.12 пр-АтV	6180	29,96
ПЛП 63.12л - АтV	6180	29,96
ПЛП 51.12 пр-АтV	4980	7,22
ПЛП 51.12л - АтV	4980	7,22

Таблица 4

Данные для испытаний

Марка панели	Расчетный пролет L_0, мм.	Площадь загружения, $м^2$
ПЛП 63.12 -АтV	6180	6,25 × 1,16
ПЛП 51.12 - АтV	4980	5,05 × 1,16
ПЛП 63.12 пр-АтV	6180	6,25 × 1,16
ПЛП 63.12л - АтV	6180	6,25 × 1,16
ПЛП 51.12 пр-АтV	4980	5,05 × 1,16
ПЛП 51.12л - АтV	4980	5,05 × 1,16

1.137.1-8.2 ООО ТО

Лист 4

Инв. № подл.	Подпись и дата	Взамен инв. №

Таблица 5

Проверка прочности

Марка панели	Характер разрушения конструкции и величина коэффициента С					
	Текучесть стали растянутой продольной и поперечной арматуры в наклонном сечении до наступления раздробления бетона сжатой зоны над наклонной трещиной С = 1,4			1. Разрыв продольной растянутой арматуры 2. Раздробление бетона сжатой зоны в нормальном и наклонном сечениях до наступления текучести стали С = 1,6		
	Величина разрушающей нагрузки q,					
	При которой панели признаются годными		При которой требуется повторное испытание	При которой панели признаются годными		При которой требуется повторное испытание
	с учетом собственного веса	за вычетом собственного веса	за вычетом собственного веса	с учетом собственного веса	за вычетом собственного веса	за вычетом собственного веса
ПЛП 63.12- АтV	$> \frac{19172}{1955}$	$> \frac{15063}{1536}$	$< \frac{15063}{1536}$, но $> \frac{12807}{1306}$	$> \frac{21908}{2234}$	$> \frac{17799}{1815}$	$< \frac{17799}{1815}$, но $> \frac{15132}{1543}$
ПЛП 51.12- АтV	$> \frac{19172}{1955}$	$> \frac{15063}{1536}$	$< \frac{15063}{1536}$, но $> \frac{12807}{1306}$	$> \frac{21908}{2234}$	$> \frac{17799}{1815}$	$< \frac{17799}{1815}$, но $> \frac{15132}{1543}$
ПЛП 63.12 ПР-АтV	$> \frac{19947}{2034}$	$> \frac{15298}{1560}$	$< \frac{15298}{1560}$, но $> \frac{13004}{1326}$	$> \frac{22791}{2324}$	$> \frac{18142}{1850}$	$< \frac{18142}{1850}$, но $> \frac{15426}{1573}$
ПЛП 63.12л- АтV	$> \frac{19947}{2034}$	$> \frac{15298}{1560}$	$< \frac{15298}{1560}$, но $> \frac{13004}{1326}$	$> \frac{22791}{2324}$	$> \frac{18142}{1850}$	$< \frac{18142}{1850}$, но $> \frac{15426}{1573}$
ПЛП 51.12 ПР-АтV	$> \frac{19976}{2037}$	$> \frac{15328}{1563}$	$< \frac{15328}{1563}$, но $> \frac{13023}{1328}$	$> \frac{22820}{2327}$	$> \frac{18172}{1853}$	$< \frac{18172}{1853}$, но $> \frac{15445}{1575}$
ПЛП 51.12л- АтV	$> \frac{19976}{2037}$	$> \frac{15328}{1563}$	$< \frac{15328}{1563}$, но $> \frac{13023}{1328}$	$> \frac{22820}{2327}$	$> \frac{18172}{1853}$	$< \frac{18172}{1853}$, но $> \frac{15445}{1575}$

Над чертой указаны значения в Па, под чертой - в кгс/$м^2$

1.137.1-8.2 ООО ТО

Лист 5

Таблица 6

Проверка жесткости

Марка панели	Срок испытания панелей после их изготовления, сутки	Контрольная нагрузка за вычетом собственного веса панели	$\frac{f_{дл.}}{f_{пр}}$, %	Прогиб от контрольной нагрузки f, мм	Прогиб f мм: при котором панели признаются годными	Прогиб f мм: при котором требуется повторное испытание
ПЛП 63 12 -АтV	14	5296/540	94	16,22	≤ 17,84	> 17,84, но ≤ 18,65
	28	5521/563		16,12	≤ 17,73	> 17,73, но ≤ 18,54
	100	5276/538		14,87	≤ 16,35	> 16,35, но ≤ 17,10
ПЛП 51.12 -АтV	14	5276/538	64	8,65	≤ 10,38	> 10,38, но ≤ 11,24
	28	5433/554		7,89	≤ 9,47	> 9,47, но ≤ 10,26
	100	5276/538		7,60	≤ 9,12	> 9,12, но ≤ 9,88
ПЛП 63.12пр-АтV	14	5276/538	100	16,61	≤ 18,27	> 18,27, но ≤ 19,10
	28	5511/562		16,17	≤ 17,79	> 17,79, но ≤ 18,60
	100	5276/538		15,10	≤ 16,61	> 16,61, но ≤ 17,36
ПЛП 63.12л -АтV	14	5276/538	100	16,61	≤ 18,27	> 18,27, но ≤ 19,10
	28	5511/562		16,17	≤ 17,79	> 17,79, но ≤ 18,60
	100	5276/538		15,10	≤ 16,61	> 16,61, но ≤ 17,36
ПЛП 51.12пр-АтV	14	5276/538	29	8,30	≤ 9,96	> 9,96, но ≤ 10,79
	28	5433/554		7,08	≤ 8,50	> 8,50, но ≤ 9,20
	100	5276/538		6,80	≤ 8,16	> 8,16, но ≤ 8,84
ПЛП 51.12л -АтV	14	5276/538	29	8,30	≤ 9,96	> 9,96, но ≤ 10,79
	28	5433/554		7,08	≤ 8,50	> 8,50, но ≤ 9,20
	100	5276/538		6,08	≤ 8,16	> 8,16, но ≤ 8,84

Над чертой указаны значения в Па, под чертой - в кгс/м²

Таблица 7

Данные для испытаний. Проверка трещиностойкости

Марка панели	Срок испытания панелей после их изготовления, сутки: 14	28	100	Контрольная ширина раскрытия трещин, мм
	Контрольная нагрузка за вычетом собственного веса			
ПЛП 63, 12 - АтV	7845/800	8041/820	7826/798	0,25
ПЛП 51, 12 - АтV	7826/798	7963/812	7826/798	
ПЛП 63, 12пр-АтV	7826/798	8022/818	7826/798	
ПЛП 63. 12л - АтV	7826/798	8022/818	7826/798	
ПЛП 51. 12пр-АтV	7826/798	7953/811	7826/798	
ПЛП 51 12л - АтV	7826/798	7953/811	7826/798	

Над чертой указаны значения в Па, под чертой - в кгс/м²

Инв. № подл.	Подпись и дата	Взам. инв.

Формат	Зона	Поз.	Обозначение	Наименование	Кол. на исполнение 1.137.1-8.2 100-										Примечание
					-	01	02	03	04	05					
				Документация											
А3			1.137.1-8.2 100 СБ	Сборочный чертеж	X	X									
А3			1.137.1-8.2 100-02СБ	Сборочный чертеж			X	X	X	X					
А3			1.137.1-8.2 000Д1	Узел I... IX	X	X	X	X	X	X					
А3			1.137.1-8.2 000ТО	Техническое описание	X	X	X	X	X	X					
А3			1.137.1-8.5 ТУ	Технические условия	X	X	X	X	X	X					
А3			1.137.1-8.2 000РС	Ведомость расхода											
				стали.	X	X	X	X	X	X					
				Сборочные единицы											
А4		1	1.137.1-8.2 010	Каркас К1	3		2	2							4,66кг
			-01	Каркас К2		3			2	2					3,74кг
А4		2	-02	Каркас К3	4		3	3							0,68кг
			-03	Каркас К4		4			3	3					0,50кг
А4		3	1.137.1-8.2 020	Сетка С1	2	2									1,08кг
			-01	Сетка С2			2	2	2	2					1,30кг

Нач.отд.№11	Росинский		07.87	1.137.1-8.2 100
Норм.контр.	Гиберман		07.87	Плита лоджий ПЛП63.12-АтV, ПЛП51,12-АтV ПЛП63.12пр-АтV, ПЛП63.12л-АтV, ПЛП51,12пр-АтV, ПЛП51,12л-АтV
Гл.инж.отд.	Пальман		07.87	
Гл.инж.пр.	Веллер		07.87	
Рук.груп.	Ефремова		07.87	

Стадия	Лист	Листов
Р	1	3

ЦНИИЭП жилища

Инв. № подл.	Подпись и дата	Взамен. инв. №

Формат	Зона	Поз.	Обозначение	Наименование	Кол. на исполнение 1.137.1-8.2 100-										Примечание
А4		4	1.137.1-8.2 030	Сетка С3	1										2,35кг
			-01	Сетка С4		1									1,87кг
А3			1.137.1-8.2 040	Сетка С5			1								3,30кг
			-01	Сетка С6				1							3,30кг
			-02	Сетка С7					1						2,74кг
			-03	Сетка С8						1					2,74кг
А3		5	1.137.1-8.2-050	Сетка С9			1								3,39кг
			-01	Сетка С10				1							3,39кг.
			-02	Сетка С11					1						2,82кг
			-03	Сетка С12						1					2,82кг
А4		5	1.137.1-8.2 060	Сетка С13	1	1									0,91кг
А4		6	1.137.1-8.2 070	Изделие закладное М1	3	3	3	3	3	3					0,45кг
А4		7	1.137.1-8.2 080	Изделие закладное М2	2	2	2	2	2	2					1,04кг
А4		8	1.137.1-8.2 090	Изделие закладное М3			3	3	3	3					0,75кг
				Детали											
А4		10	1.137.1-8.2 002	Стержень гнутый А1	48	38	48	48	38	38					0,072кг
		11	-01	Стержень гнутый А2	48	38	48	48	38	38					0,063кг

1.137.1-8.2 100

Лист 2

22854 8

https://zavodjbi.com/

https://zavodjbi.com/

Формат	Зона	Поз	Обозначение	Наименование	Кол. на исполнение 1.137.1-8.2 100-										Примечание
					-	01	02	03	04	05					
А4		12	1.137.1 - 8.2 003-06	Стержень Т7	1		1	1							0,899кг
			-07	Стержень Т8		1			1	1					0,726кг
		14	-08	Стержень Т9	48	38									0,062кг
			-09	Стержень Т10			48	48	38	38					0,040кг
А4		9	1.137.1 - 8.2 001	Петля строповочная П1	4	4	4	4	4	4					1,05кг
А4		15	1.137.1 - 8.2 003	Стержень Т1			3	3							9,91кг
			-01	Стержень Т2	5										5,577кг
			-02	Стержень Т3					3	3					4,511кг
			-03	Стержень Т4		4									3,134кг
		13	-04	Стержень Т5	1		1	1							3,85кг
			-05	Стержень Т6		1			1	1					3,11кг
				Материалы											
				Бетон класса В22,5	1,138	0,922	1,226	1,226	0,986	0,986					м3

1.137.1-8.2 100

Лист 3

Формат	Зона	Поз.	Обозначение	Наименование											Примечание

Лист

https://zavodjbi.com/

РИС. 1

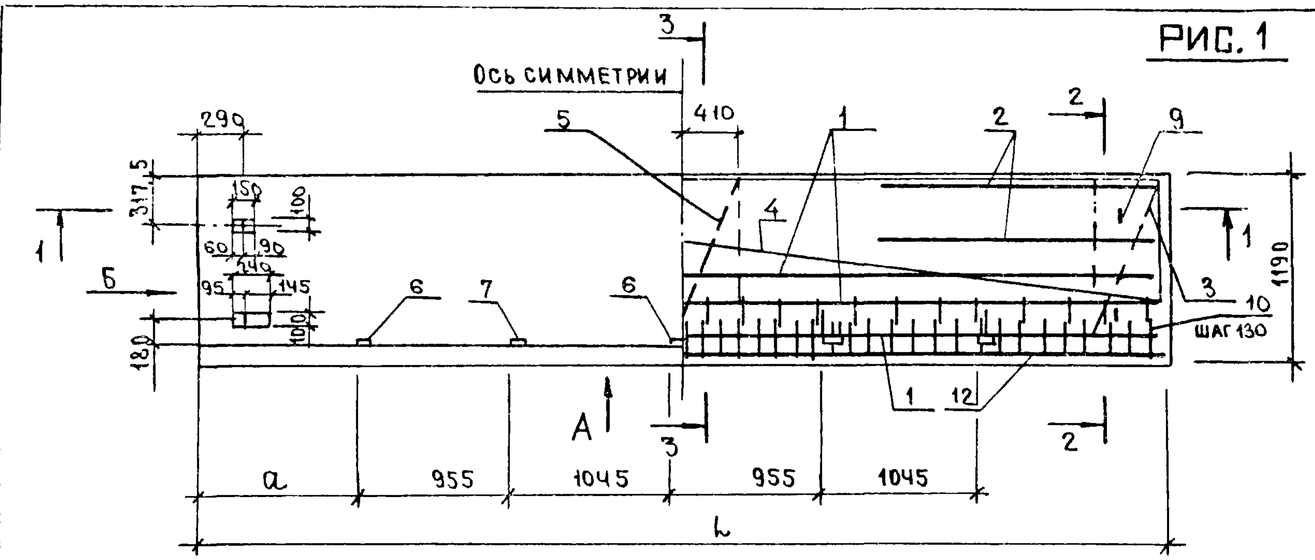

ВИД Б

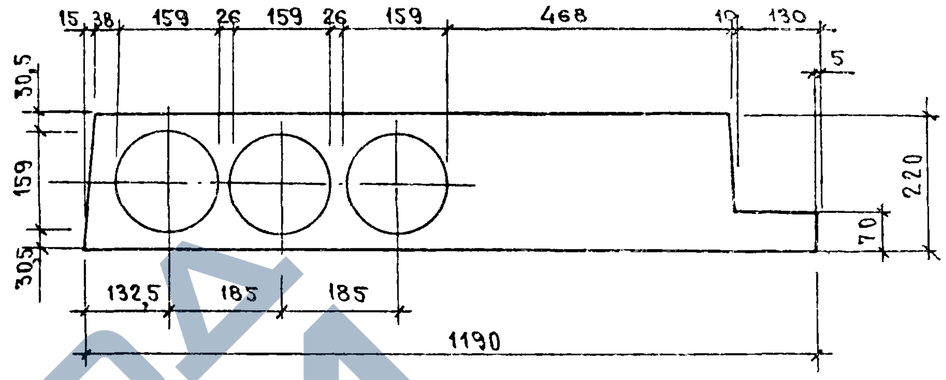

ВИД А

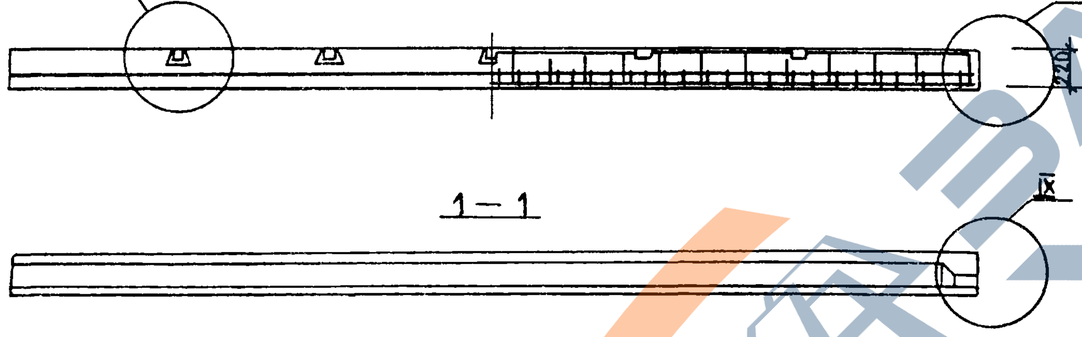

2 – 2

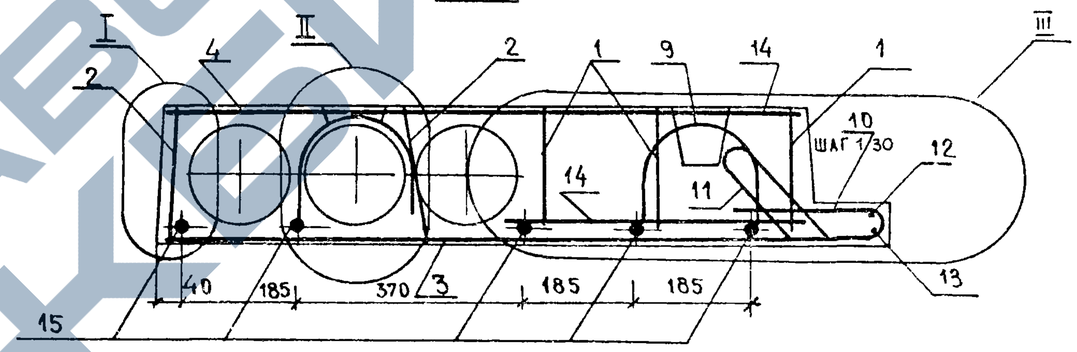

1 – 1

3 – 3

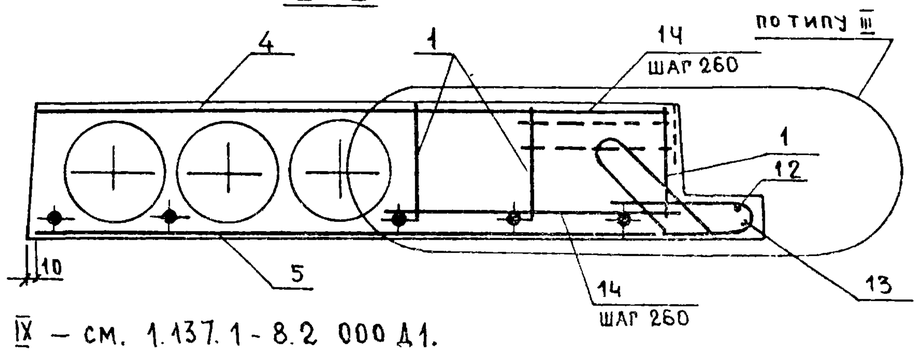

РИС. 2

2 – 2

ОСТАЛЬНОЕ – СМ. РИС. 1

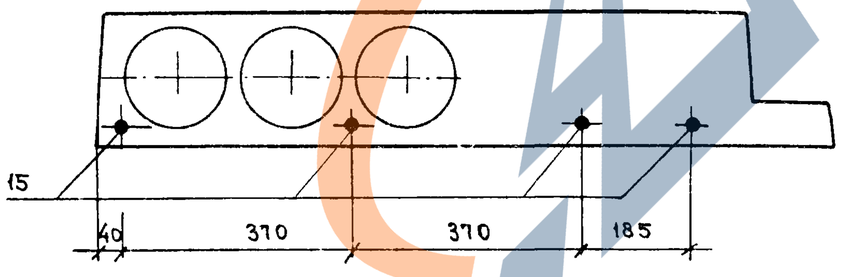

1. Узлы I ... IX – см. 1.137.1-8.2 000 Д1.
2. Плоскость обозначенная знаком ▲, должна быть гладкая, подготовленная под окраску.

Обозначение	Марка	Рис.	L, мм	a, мм	Масса, кг
1.137.1-8.2 100	ПЛП63.12-АтV	1	6280	1110	2845
- 01	ПЛП51.12-АтV	2	5080	510	2305

Нач отд №11	Росинский		07.87
Норм контр	Гиберман		07.87
Гл. инж. отд	Пальман		07.87
Гл. инж. пр.	Веллер		07.87
Рук. группы	Ефремова		07.87

1.137.1-8.2 100СБ

Плита лоджии ПЛП63.12-АтV, ПЛП51.12-АтV
Сборочный чертеж

Стадия	Масса	Масштаб
Р	см таб.	—

Лист | Листов 1

ЦНИИЭП жилища

Инв. № подл. | Подпись и дата | Взам. инв. №

22854 10

РИС. 1

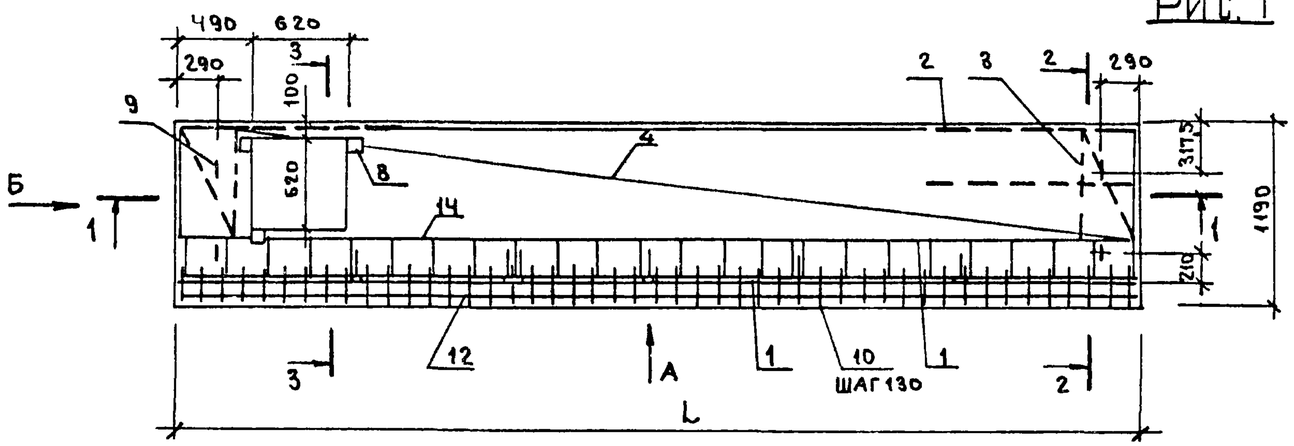

ВИД Б

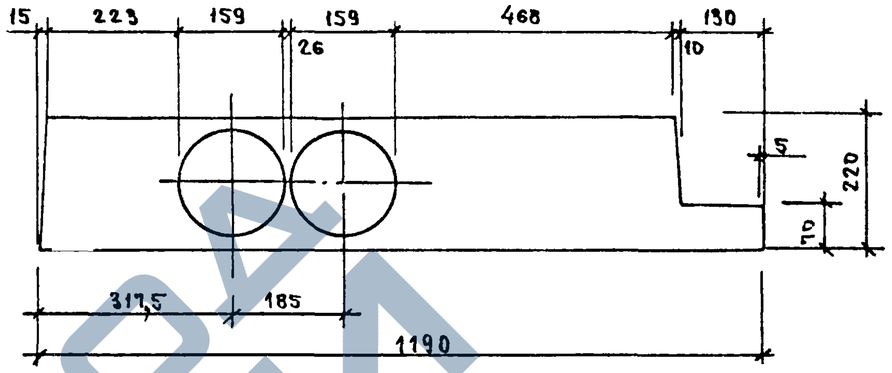

ВИД А

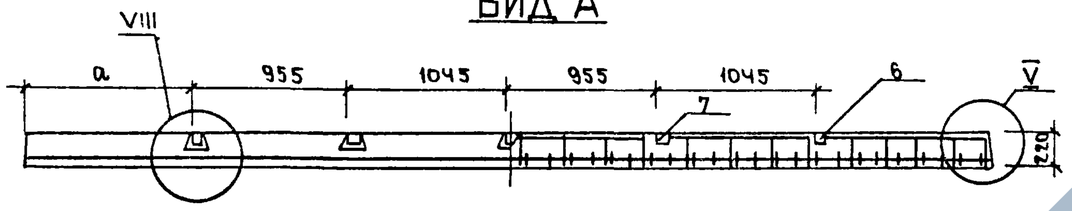

3 – 3

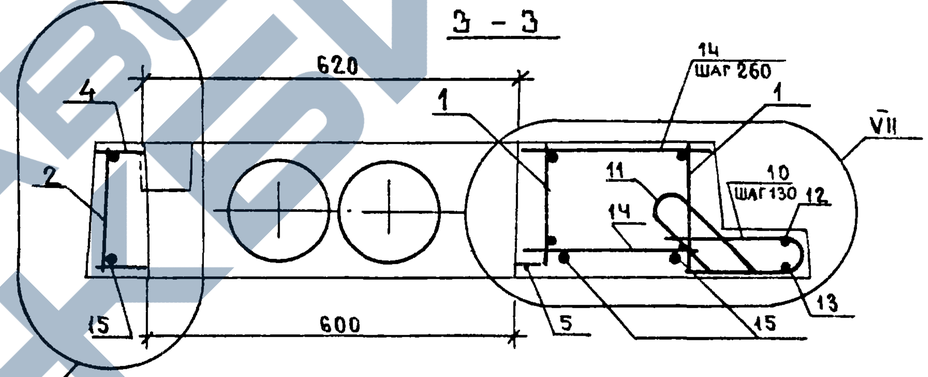

1 — 1

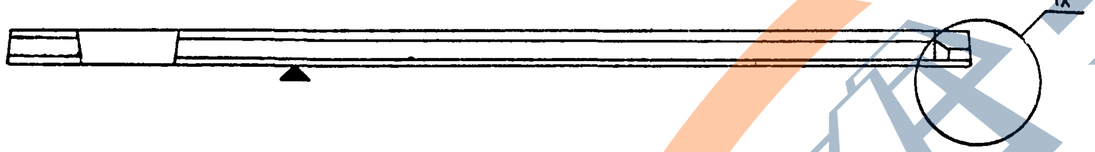

2 – 2

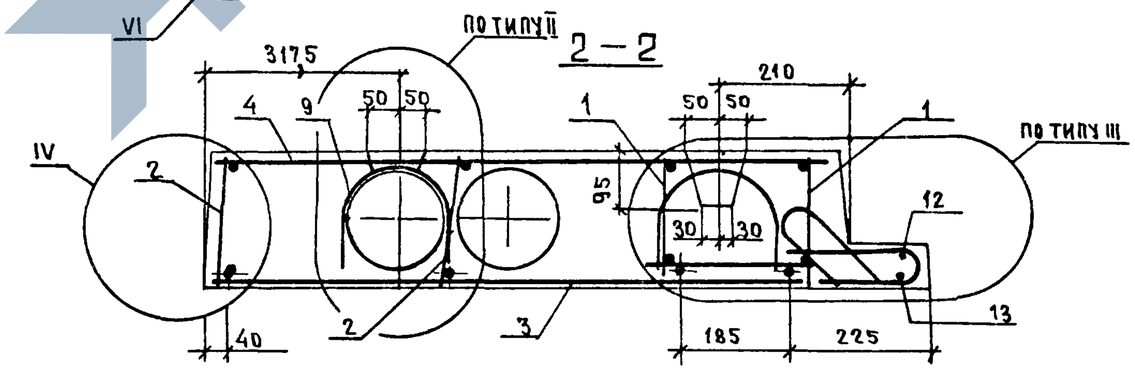

Рис. 2 — ЗЕРКАЛЬНОЕ ОТРАЖЕНИЕ
ОСТАЛЬНОЕ — СМ. РИС. 1

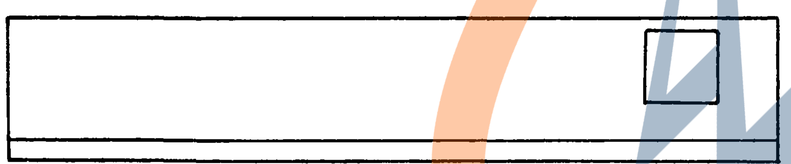

1. Узлы I ... IX — см. 1.137.1-8.2 000 Д1.
2. Плоскость обозначенная знаком ▲, должна быть гладкая, подготовленная под окраску

Обозначение	Марка	Рис.	L, мм	a, мм	Масса, кг
1.137.1-8.2 100-02	ПЛП63.12ПР-АтV	1	6280	1110	3065
-03	ПЛП63.12Л-АтV	2	6280	1110	3065
-04	ПЛП51.12ПР-АтV	1	5080	510	2465
-05	ПЛП51.12Л-АтV	2	5080	510	2465

Нач. отд. N11	Росинский		07.87
Нормоконтр.	Гиберман		07.87
Гл. инж. отд.	Пальман		07.87
Гл. инж. пр.	Веллер		07.87
Рук. группы	Ефремова		07.87

1.137.1-8.2 100-02 СБ

Плита лоджии

ПЛП63.12ПР-АтV, ПЛП63.12Л-АтV, ПЛП51.12ПР-АтV, ПЛП51.12Л-АтV. Сборочный чертеж

Стадия	Масса	Масштаб
Р	СМ таб.	—
Лист	Листов 1	

ЦНИИЭП жилища

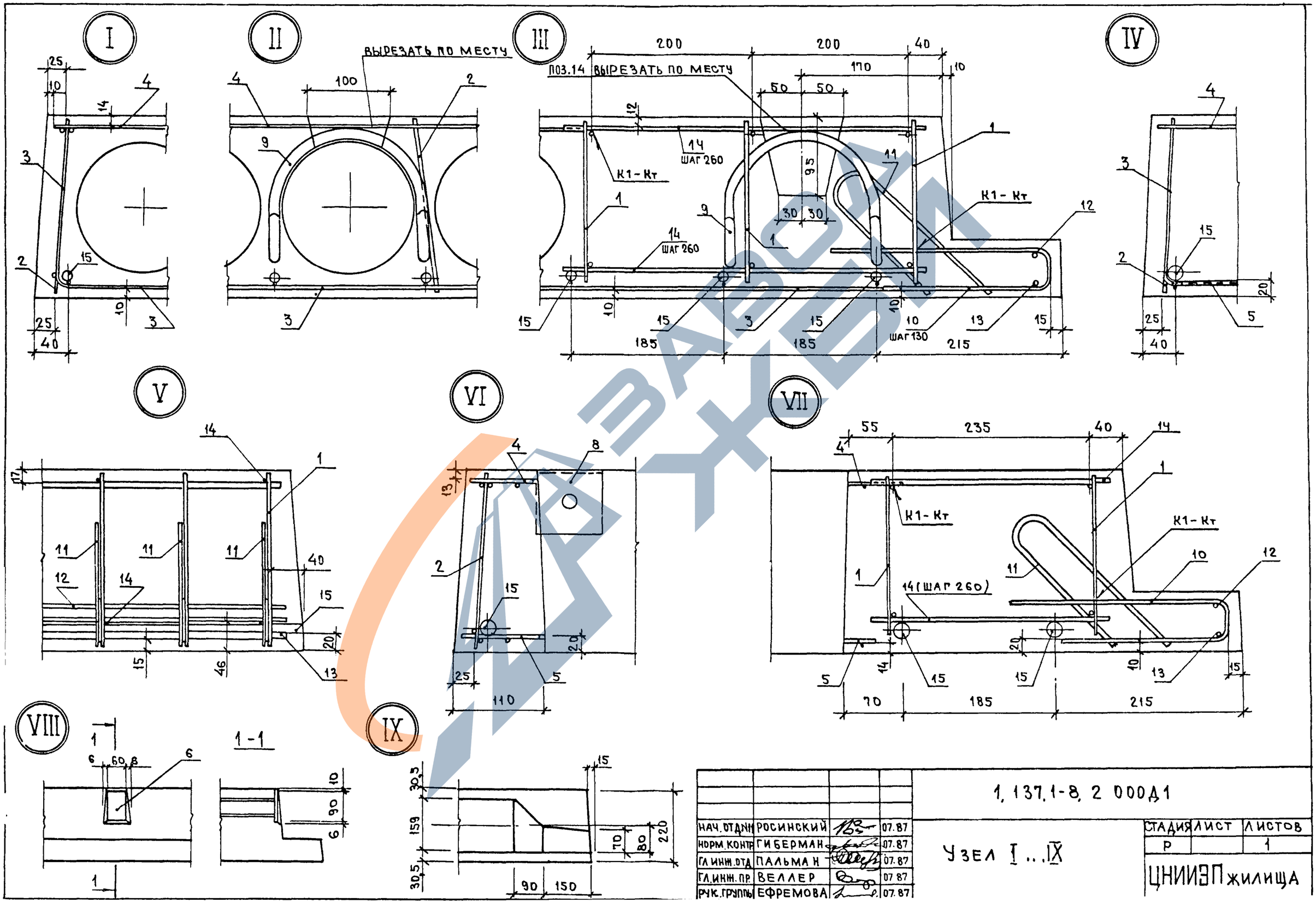

НАЧ. ОТДЕЛА	РОСИНСКИЙ		07.87	1.137.1-8.2 000Д1
НОРМ. КОНТР.	ГИБЕРМАН		07.87	Узел I...IX
ГЛ. ИНЖ. ОТД.	ПАЛЬМАН		07.87	
ГЛ. ИНЖ. ПР.	ВЕЛЛЕР		07.87	
РУК. ГРУППЫ	ЕФРЕМОВА		07.87	

СТАДИЯ	ЛИСТ	ЛИСТОВ
Р		1

ЦНИИЭП жилища

Формат	Зона	Поз.	Обозначение	Наименование	Кол. на исполн. 1.137.1-8.2 010-										Примечание
					—	01	02	03							
				Документация											
А4			1.137.1-8.2 010 СБ	Сборочный чертеж	X	X	X	X							
				Детали											
				ф5Вр I ГОСТ 6727-80											
А4		2	1.137.1-8.2 003-06	L = 6240	1										0,899 кг
			-07	L = 5040		1									0,726 кг
		3	1.137.1-8.2 004-06	L = 190	48	38									0,027 кг
				ф4Вр I ГОСТ 6727-80											
		1	1.137.1-8.2 004-07	L = 1830			2								0,168 кг
			-08	L = 1330				2							0,122 кг
		2	-13	L = 200			19	14							0,018 кг
				ф8А III ГОСТ 5781-82											
		1	1.137.1-8.2 004	L = 6240	1										2,465 кг
			-01	L = 5040		1									1,991 кг

Нач. отд.	Росинский		07.87	1.137.1-8.2 010
Норм. конт.	Гиберман		07.87	Каркас К1...К4
Гл. инж. отд.	Пальман		07.87	Стадия: Р; Лист: ; Листов: 1
Гл. инж. пр.	Веллер		07.87	ЦНИИЭП жилища
Рук. груп.	Ефремова		07.87	

Инв. № подл.	Подпись и дата	Взамен инв. №

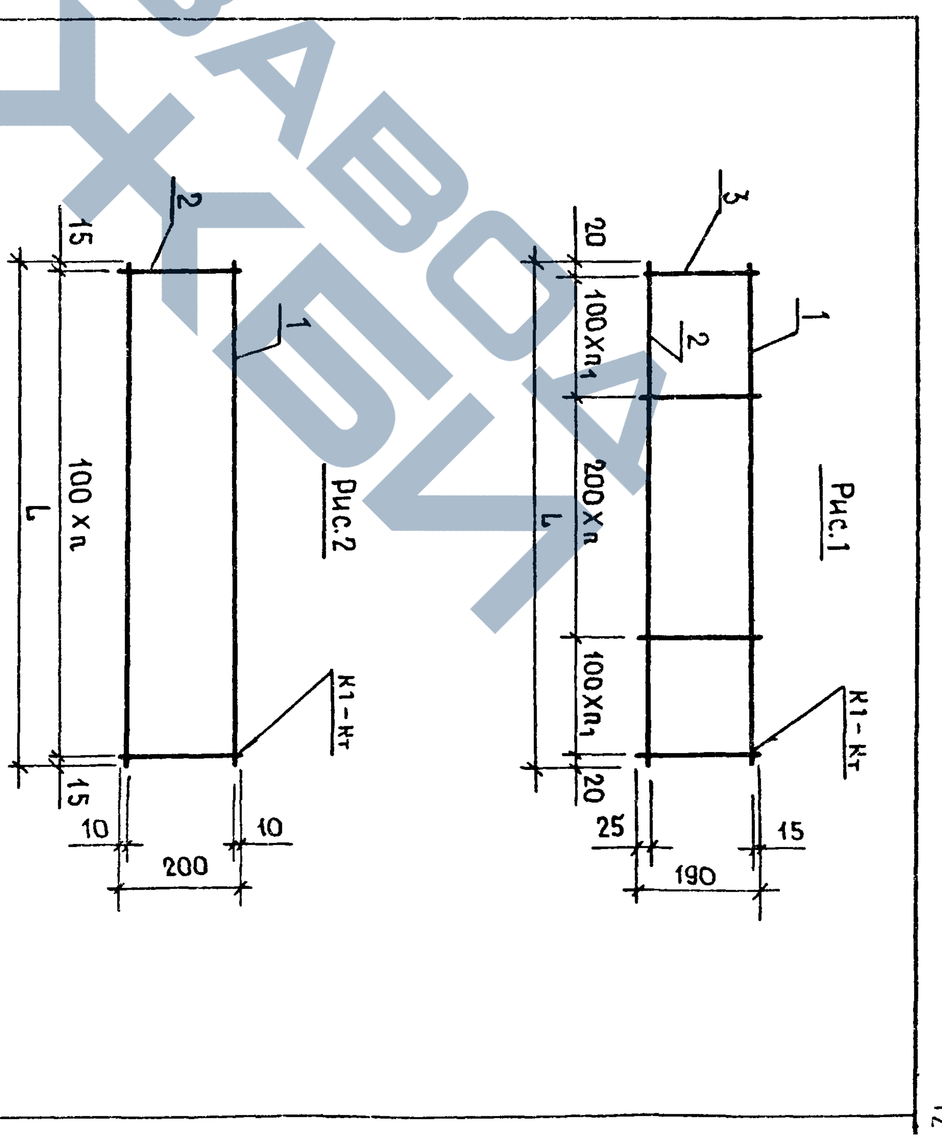

Обозначение	Марка	L, мм	Рис.	П	П1	Масса, кг.
1.137.1-8.2 010	К1	6240	1	15	16	4,66
-01	К2	5040	1	13	12	3,74
-02	К3	1830	2	18	—	0,68
-03	К4	1330	2	13	—	0,50

Нач. отд.	Росинский		07.87	1.137.1-8.2 010 СБ
Норм. конт.	Гиберман		07.87	Каркас К1...К4 Сборочный чертеж
Гл. инж. отд.	Пальман		07.87	Стадия: Р; Масса: ; Масштаб: -
Гл. инж. пр.	Веллер		07.87	Лист: ; Листов: 1
Рук. груп.	Ефремова		07.87	ЦНИИЭП жилища

22854

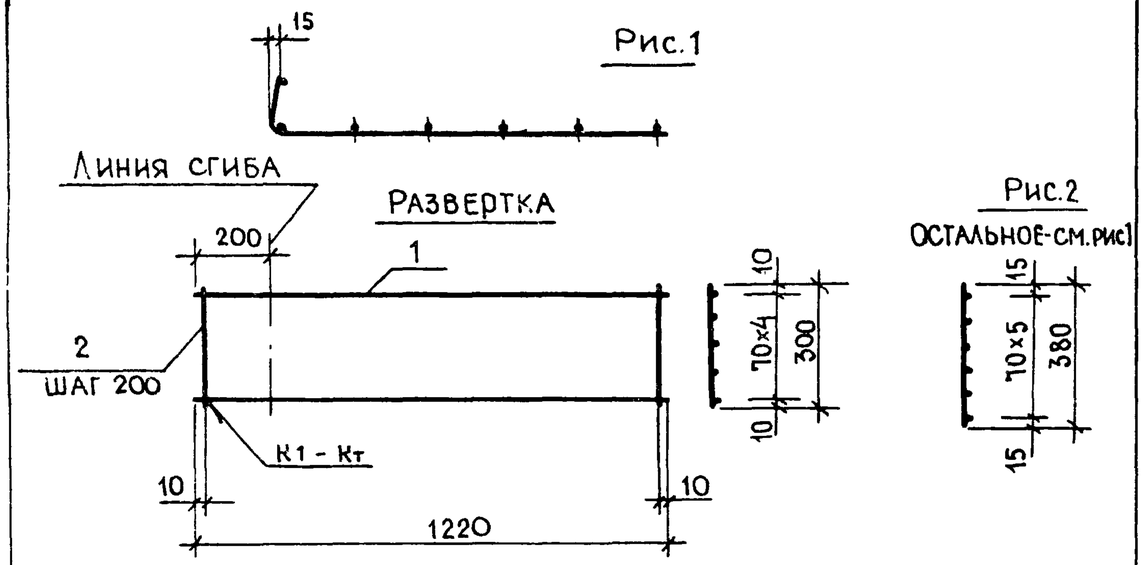

Обозначение	Марка	Рис.	Масса, кг
1.137.1-8.2 020	С1	1	1,08
-01	С2	2	1,30

Формат	Зона	Поз.	Обозначение	Наименование	Кол.	Примечание
				1.137.1-8.2 020 (С1)		
				Детали		
А4		1	1.137.1-8.2 004-04	ф5Вр I ГОСТ 6727-80 ℓ=1220	5	0,176 кг
		2	-12	ф4Вр I ГОСТ 6727-80 ℓ=300	7	0,028 кг
				1.137.1-8.2 020-01 (С2)		
				Детали		
А4		1	1.137.1-8.2 004-04	ф5Вр I ГОСТ 6727-80 ℓ=1220	6	0,176 кг
		2	-11	ф4Вр I ГОСТ 6727-80 ℓ=380	7	0,035 кг

Инв. № подл. | Подпись и дата | Взамен. инв.

Нач. отд. М	Росинский		07.87
Норм. контр.	Гиберман		07.87
Гл. инж. отд.	Пальман		07.87
Гл. инж. пр.	Веллер		07.87
Рук. груп.	Ефремова		06.86

1.137.1-8.2 020

Сетка С1, С2

Стадия	Масса	Масштаб
Р	см. табл.	—

Лист | Листов 1

ЦНИИЭП жилища

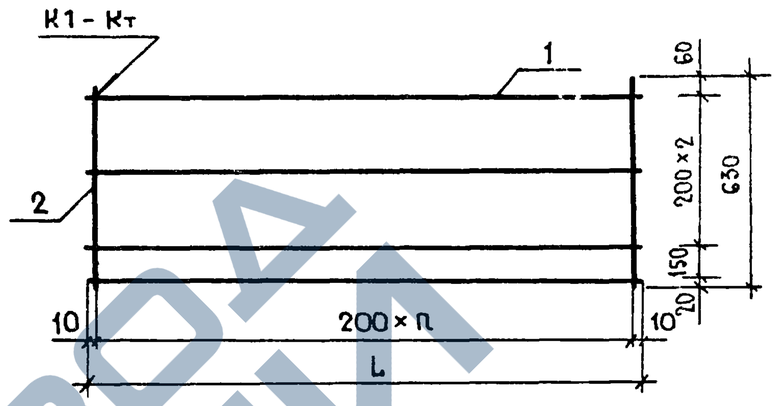

Обозначение	Марка	L, мм	n	Масса, кг
1.137.1-8.2 030	С3	6220	31	2,35
-01	С4	5020	25	1,87

Формат	Зона	Поз.	Обозначение	Наименование	Кол.	Примечание
				1.137.1-8.2 030 (С3)		
				Детали		
А4		1	1.137.1-8.2 004-14	ф3Вр I ГОСТ 6727-80 ℓ=6220	4	0,323 кг
		2	-18	ℓ=630	32	0,033 кг
				1.137.1-8.2 030-01 (С4)		
				Детали		
А4		1	1.137.1-8.2 004-15	ф3Вр I ГОСТ 6727-80 ℓ=5020	4	0,261 кг
		2	-18	ℓ=630	25	0,033 кг

Инв. № подл. | Подпись и дата | Взамен. инв. №

Нач. отд. М	Росинский		07.87
Норм. контр.	Гиберман		07.87
Гл. инж. от.	Пальман		07.87
Гл. инж. пр.	Веллер		07.87
Рук. груп.	Ефремова		06.86

1.137.1-8.2 030

Сетка С3, С4

Стадия	Масса	Масштаб
Р	см. табл.	—

Лист | Листов 1

ЦНИИЭП жилища

Рис.1

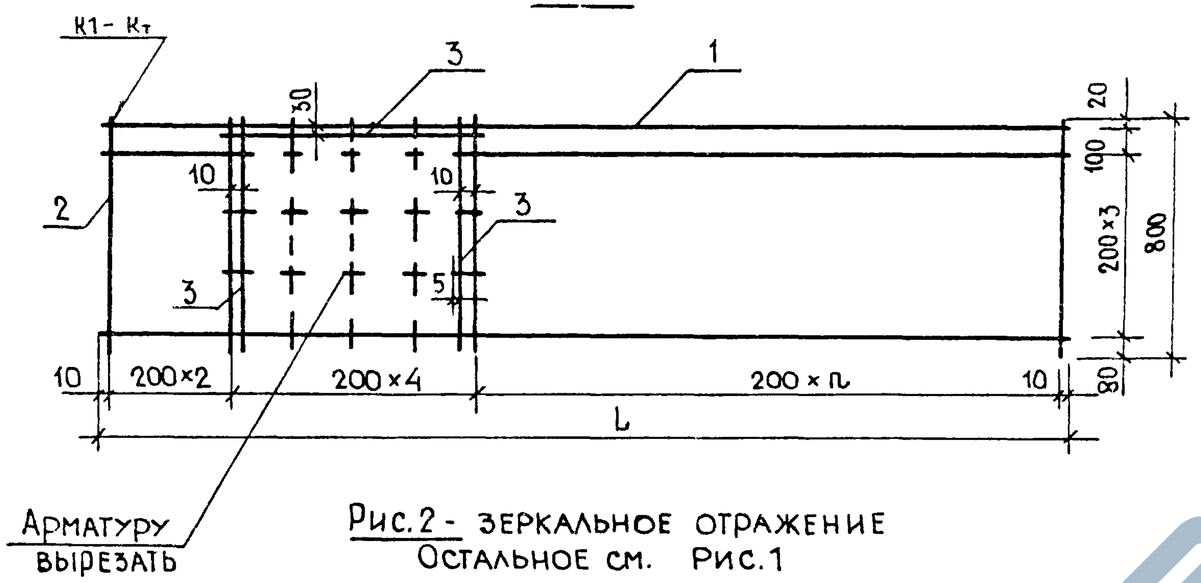

Рис.2 - Зеркальное отражение
Остальное см. Рис.1

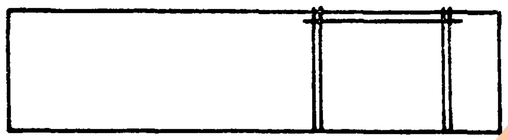

Обозначение	Марка	Рис.	L, мм.	n	Масса, кг.
1.137.1 - 8.2 040	С5	1	6220	25	3,30
-01	С6	2	6220	25	3,30
-02	С7	1	5020	19	2,74
-03	С8	2	5020	19	2,74

Формат	Зона	Поз.	Обозначение	Наименование	Кол.	Примечание
				Детали		
А4		3	1.137. 1 - 8.2 004 - 05	ф5ВрI ГОСТ 6727-80 ℓ=800	3	0,115 кг
				Переменные данные для исполнения		
				1.137.1-8.2 040 (С5)		
				Детали		
А4		1	1.137. 1 - 8.2 004 - 14	ф3ВрI ГОСТ 6727-80 ℓ=6220	5	0,323 кг
		2	-17	ℓ=800	32	0,042 кг
				1.137.1 - 8.2 040-01 (С6)		
				Детали		
А4		1	1.137. 1 - 8.2 004 - 14	ф3ВрI ГОСТ 6727-80 ℓ=6220	5	0,323 кг
		2	-17	ℓ=800	32	0,042 кг
				1.137.1 - 8.2 040-02 (С7)		
				Детали		
А4		1	1.137.1 - 8.2 004 - 15	ф3ВрI ГОСТ 6727-80 ℓ=5020	5	0,261 кг
		2	-17	ℓ=800	26	0,042 кг
				1.137.1-8.2 040-03 (С8)		
				Детали		
А4		1	1.137.1 - 8.2 004 - 15	ф3ВрI ГОСТ 6727-80 ℓ=5020	5	0,261 кг
		2	-17	ℓ=800	26	0,042 кг

Нач.отдм11	Росинский		07 87
Норм.контр	Гиберман		07 87
Гл.инж.от	Пальман		07 87
Гл.инж.пр	Веллер		07.87
Рук.груп.	Ефремова		07 87

1.137.1-8.2 040

Сетка С5... С8

Стадия	Масса	Масштаб
Р	см.табл.	-
Лист	Листов 1	

ЦНИИЭП жилища

Рис.1

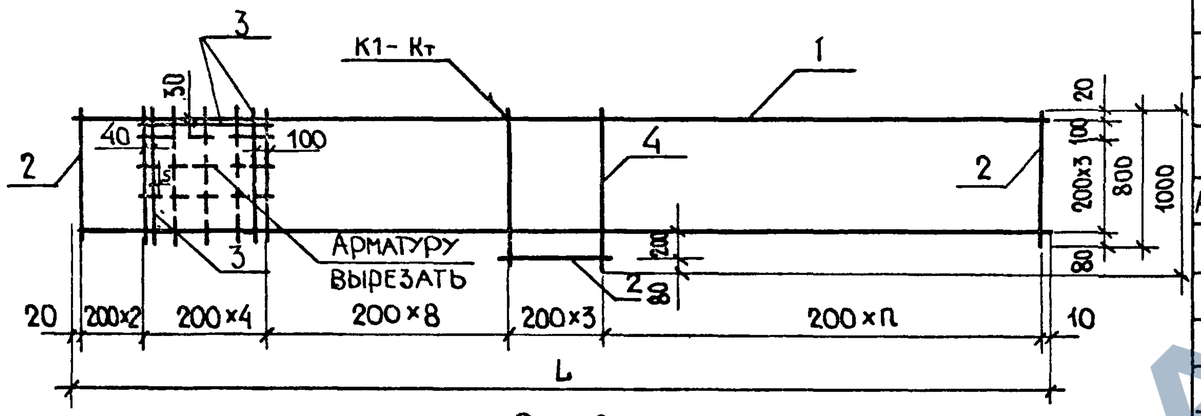

Рис.2

ЗЕРКАЛЬНОЕ ОТРАЖЕНИЕ
ОСТАЛЬНОЕ - СМ. РИС.1

Обозначение	Марка	Рис.	L, мм	п	Масса, кг
1.137.1-8.2 050	С9	1	6220	14	3,39
-01	С10	2	6220	14	3,39
-02	С11	1	5020	11	2,82
-03	С12	2	5020	11	2,82

Формат	Зона	Поз.	Обозначение	Наименование	Кол.	Примечание
				Детали		
А4		3	1.137.1-8.2 004-05	ф5ВрI ГОСТ 6727-80, ℓ=800	3	0,115 кг
		4	-16	ф3ВрI ГОСТ 6727-80, ℓ=1000	4	0,052 кг
				Переменные данные для исполнения		
				1.137.1-8.2 050 (С9)		
				Детали		
А4		1	1.137.1-8.2 004-14	ф3ВрI ГОСТ 6727-80 ℓ=6220	5	0,323 кг
		2	-17	ℓ=800	29	0,042 кг
				1.137.1-8.2 050-01 (С10)		
				Детали		
А4		1	1.137.1-8.2 004-14	ф3ВрI ГОСТ 6727-80, ℓ=6220	5	0,323 кг
		2	-17	ℓ=800	29	0,042 кг
				1.137.1-8.2 050-02 (С11)		
				Детали		
А4		1	1.137.1-8.2 004-15	ф3ВрI ГОСТ 6727-80, ℓ=5020	5	0,261 кг
		2	-17	ℓ=800	23	0,042 кг
				1.137.1-8.2 050-03 (С12)		
				Детали		
А4		1	1.137.1-8.2 004-15	ф3ВрI ГОСТ 6727-80, ℓ=5020	5	0,261 кг
		2	-17	ℓ=800	23	0,042 кг

Нач.отдМ	Росинский		07.87
Норм.конт.	Гиберман		07.87
Гл.инж.от.	Пальман		07.87
Гл.инж.пр.	Веллер		07.87
Рук.груп.	Ефремова		07.87

1.137.1-8.2 050

Сетка С9... С12

Стадия	Масса	Масштаб
Р	см.табл.	-

Лист | Листов 1

ЦНИИЭП жилища

Инв № подл. | Подпись и дата | Взам. инв №

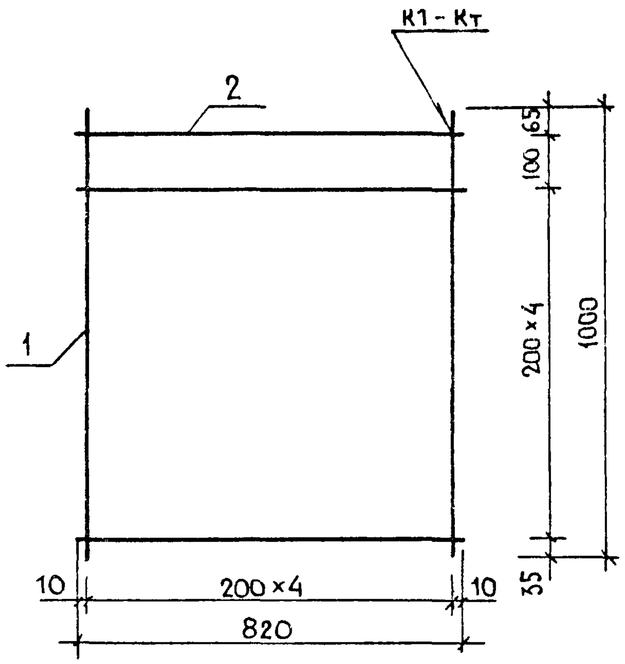

Формат	Зона	Поз.	Обозначение	Наименование	Кол.	Примечание
				Детали		
А4		1	1.137.1-8.2 004-09	Ф4ВрТ ГОСТ 6727-80 ℓ=1000	5	0,092 кг
		2	-10	ℓ=820	6	0,075 кг

Нач.отд.М1	Росинский		07.87
Норм.конт.	Гиберман		07.87
Гл.инж.от	Пальман		07.87
Гл.инж.пр.	Веллер		07.87
Рук.груп.	Ефремова		07.87

1.137.1-8.2 060

Сетка С13

Стадия	Масса	Масштаб
Р	0,91	—
Лист	Листов 1	

ЦНИИЭП жилища

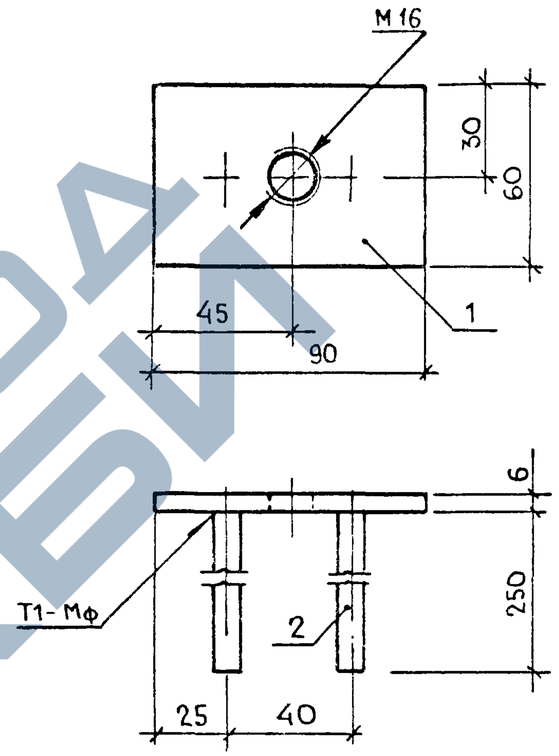

Формат	Зона	Поз.	Обозначение	Наименование	Кол.	Примеч.
				Детали		
Б4		1	1.137.1-8.2 071	Полоса $\frac{Б-26\times60\ ГОСТ\ 103-76}{ВСт3кп2\ ГОСТ\ 535-79}$ ℓ=90	1	0,25 кг
АЧ		2	1.137.1-8.2 004-02	ф8АIII ГОСТ 5781-82 ℓ=250	2	0,10 кг

Нач.отд.М1	Росинский		07.87
Норм.конт.	Гиберман		07.87
Гл.инж.от	Пальман		07.87
Гл.инж.пр.	Веллер		07.87
Рук.груп.	Ефремова		07.87

1.137.1-8.2 070

Изделие закладное М1

Стадия	Масса	Масштаб
Р	0,45	1:2
Лист	Листов 1	

ЦНИИЭП жилища

Взамен инв.№ | Подпись и дата | Инв.№ подл.

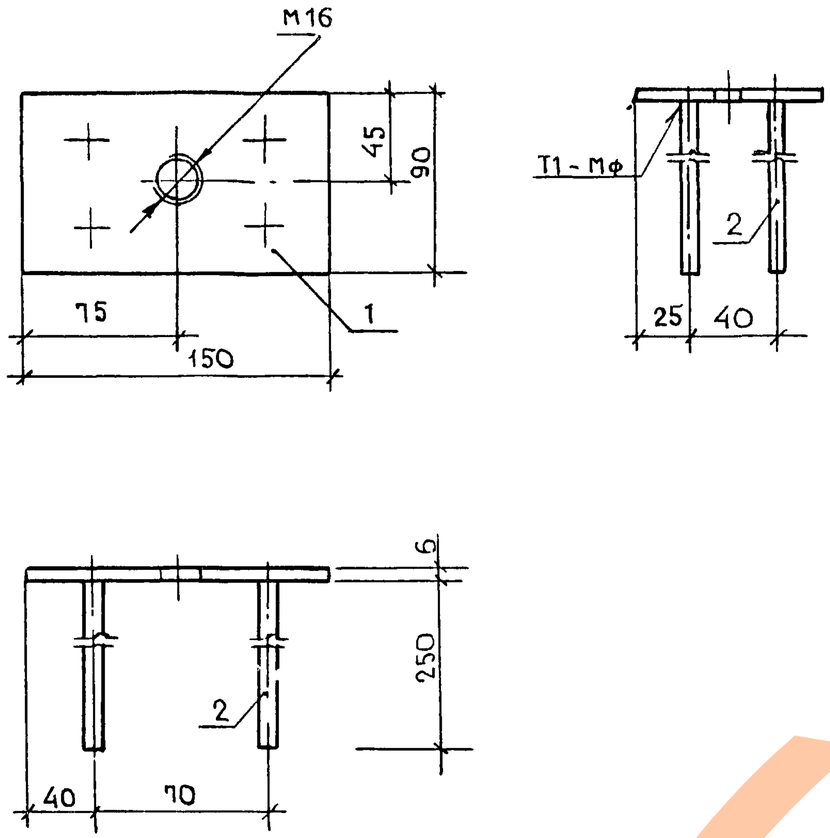

Формат	Зона	Поз.	Обозначение	Наименование	Кол.	Примечан.
				Детали		
Б4		1	1.137.1-8.2 081	Полоса $\frac{Б-26\times90\ ГОСТ\ 103-76}{ВСт3кп2\ ГОСТ\ 535-79}$ ℓ=150	1	0,64 кг
А4		2	1.137.1-8.2 004-02	ф8 А III ГОСТ 5781-82, ℓ=250	4	0,10 кг

Нач. отд. М11	Росинский		07 87
Норм. контр.	Гиберман		07 87
Гл. инж. от.	Пальман		07 87
Гл. инж. пр.	Веллер		07 87
Рук. груп.	Ефремова		07 87

1.137.1-8.2 080

Изделие закладное М2

Стадия	Масса	Масштаб
Р	1,04	1:3
Лист	Листов 1	

ЦНИИЭП жилища

Инв. № подл. | Подпись и дата | Взамен. инв. №

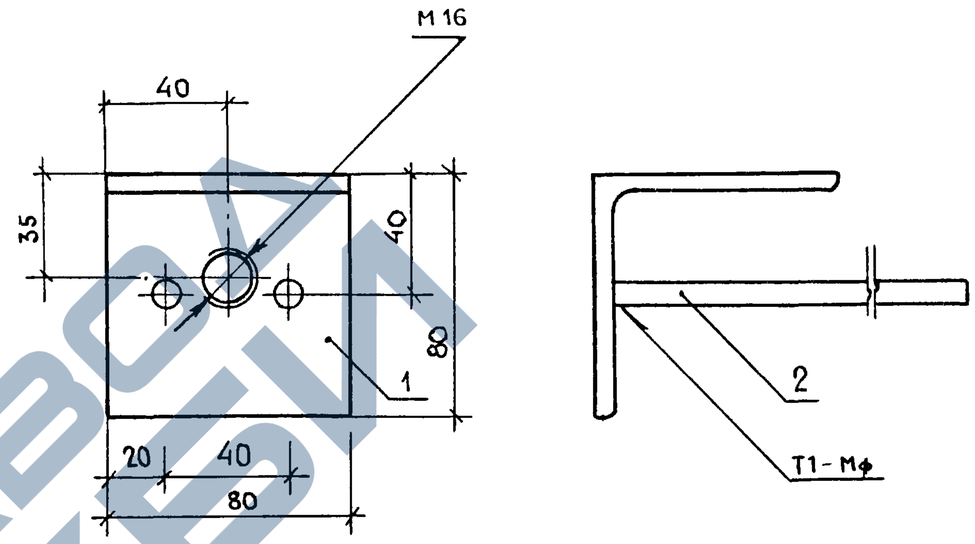

Формат	Зона	Поз.	Обозначение	Наименование	Кол.	Примечан.
				Детали		
Б4		1	1.137.1-8.2 091	Уголок $\frac{80\times6\ ГОСТ\ 8509-86}{ВСт3сп2\ ГОСТ\ 535-79}$ ℓ=80	1	0,589 кг
А4		2	1.137.1-8.2 004-03	ф8 А III ГОСТ 5781-82 ℓ=200	2	0,079 кг

Нач. отд. М11	Росинский		07.87
Норм. контр.	Гиберман		07.87
Гл. инж. от.	Пальман		07 87
Гл. инж. пр.	Веллер		07.87
Рук. груп.	Ефремова		07.87

1.137.1-8.2 090

Изделие закладное М3

Стадия	Масса	Масштаб
Р	0,15	1:2
Лист	Листов 1	

ЦНИИЭП жилища

Инв. № подл. | Подпись и дата | Взамен. инв. №

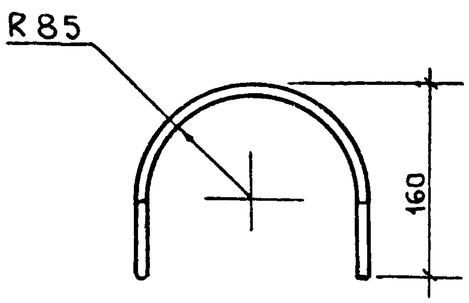

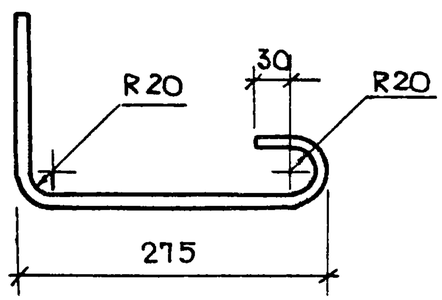

Рис. 1

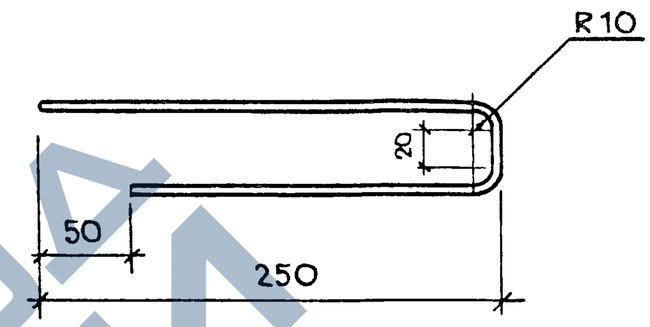

Рис. 2

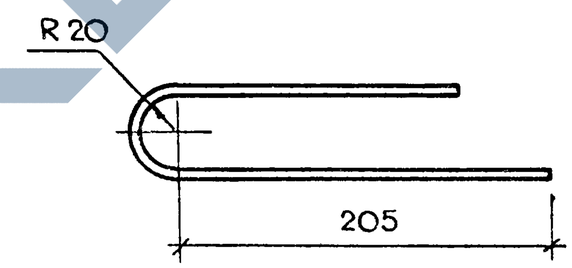

Обозначение	Марка	Рис.	L, мм	Масса кг
1.137.1-8.2 002	А1	1	500	0,072
-01	А2	2	440	0,063

Нач. отд. №1	Росинский		07.87
Норм. контр.	Гиберман		07.87
Гл. инж. от.	Пальман		07.87
Гл. инж. пр.	Веллер		07.87
Рук. груп.	Ефремова		07.87

1.137.1-8.2 001

Петля строповочная П1

Стадия	Масса	Масштаб
Р	1,05	
Лист	Листов 1	

Ф 12 А I ГОСТ 5781-82
L = 1180 мм

ЦНИИЭП жилища

Нач. отд. №1	Росинский		07.87
Норм. контр.	Гиберман		07.87
Гл. инж. от.	Пальман		07.87
Гл. инж. пр.	Веллер		07.87
Рук. груп.	Ефремова		07.87

1.137.1-8.2 002

Стержень гнутый А1 и А2

Стадия	Масса	Масштаб
Р	см. табл.	–
Лист	Листов 1	

Ф5ВрI ГОСТ 6727-80

ЦНИИЭП жилища

Взамен инв. № | Подпись и дата | Инв. № подл.

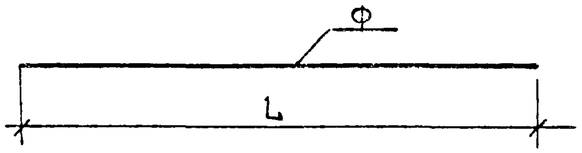

Обозначение	Наименование	Марка	Масса, кг.
	Арматура стержневая ГОСТ 5781-82		
1.137.1-8.2 003	Ф16 АтV L=6280	Т1	9,91
-01	Ф12 АтV L=6280	Т2	5,577
-02	Ф12 АтV L=5080	Т3	4,511
-03	Ф10 АтV L=5080	Т4	3,134
-04	Ф10 АIII L=6240	Т5	3,85
-05	Ф10 АIII L=5040	Т6	3,11
	Арматура проволочная ГОСТ 6727-80		
-06	Ф5 ВрI L=6240	Т7	0,899
-07	Ф5 ВрI L=5040	Т8	0,726
-08	Ф5 ВрI L=430	Т9	0,062
-09	Ф5 ВрI L=280	Т10	0,040

Взамен инв | Подпись и дата | Инв. № подл.

Нач. отд. №11	Росинский		07.87
Норм. контр.	Гиберман		07.87
Гл. инж. отд.	Пальман		07.87
Гл. инж. пр.	Веллер		08.86
Рук. гр.	Ефремова		06.86

1.137.1-8.2 003

Стержень Т1...Т10

Стадия	Масса	Масштаб
Р	см. табл.	—
Лист	Листов 1	

ЦНИИЭП жилища

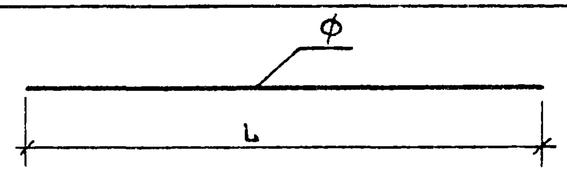

Обозначение	Наименование	Масса, кг	Примечан
	Арматура стержневая ГОСТ 5781-82		
1.137.1-8.2 004	Ф8 АIII L=6240	2,465	К1
-01	L=5040	1,991	К2
-02	L= 250	0,099	М1
-03	L= 200	0,079	М3
	Арматура проволочная ГОСТ 6727-80		
-04	Ф5 ВрI L=1220	0,176	С1, С2
-05	L= 800	0,115	С5...С8
-06	L= 190	0,027	К1, К2
-07	Ф4 ВрI L=1830	0,168	К3
-08	L=1330	0,122	К4
-09	L=1000	0,092	С13
-10	L= 820	0,075	С13
-11	L= 380	0,035	С2
-12	L= 300	0,028	С1
-13	L= 200	0,018	К3, К4
-14	Ф3 ВрI L=6220	0,323	С3
-15	L=5020	0,261	С4
-16	L=1000	0,052	С9, С12
-17	L= 800	0,042	С5...С8
-18	L= 630	0,033	С1, С2

Взамен инв № | Подпись и дата | Инв № подл.

Нач. отд. №11	Росинский		07.87
Норм. конт.	Гиберман		07.87
Гл. инж. отд.	Пальман		07.87
Гл. инж. пр.	Веллер		07.87
Рук. груп.	Ефремова		07.87

1.137.1-8.2 004

Стержень

Стадия	Масса	Масштаб
Р	см. табл.	—
Лист	Листов 1	

ЦНИИЭП жилища

https://zavodjbi.com/

кг

Марка элемента	Изделия арматурные														Изделия закладные								Общий расход
	Арматура класса													Всего	Армат. кл.		Прокат марки					Всего	
	А-I		А-III			Ат-V напрягаемая				Вр-I					А-III		ВСт3кп2						
	ГОСТ 5781-82									ГОСТ 6727-80					ГОСТ 5781-82		ГОСТ 103-76			ГОСТ 8509-86			
	ф12	Итого	ф8	ф10	Итого	ф16	ф12	ф10	Итого	ф3	ф4	ф5	Итого		ф8	Итого	-6×60	-6×90	Итого	L80×6	Итого		
ПЛП63.12-АтV	4,2	4,2	7,4	3,85	11,25		27,88		27,88	2,35	4,03	18,70	25,08	68,41	1,4	1,4	0,75	1,28	2,03			3,43	71,84
ПЛП51.12-АтV	4,2	4,2	5,97	3,11	9,08			12,54	12,54	1,87	3,31	15,22	20,40	46,22	1,4	1,4	0,75	1,28	2,03			3,43	49,65
ПЛП63.12пр-АтV	4,2	4,2	4,93	3,85	8,78	29,73			29,73	6,1	2,53	16,48	25,02	67,73	1,88	1,88	0,75	1,28	2,03	1,77	1,77	5,68	73,41
ПЛП63.12л-АтV	4,2	4,2	4,93	3,85	8,78	29,73			29,73	6,1	2,53	16,48	25,02	67,73	1,88	1,88	0,75	1,28	2,03	1,77	1,77	5,68	73,41
ПЛП51.12пр-АтV	4,2	4,2	3,98	3,11	7,09		13,53		13,53	4,88	1,99	13,67	20,54	45,36	1,88	1,88	0,75	1,28	2,03	1,77	1,77	5,68	51,04
ПЛП51.12л-АтV	4,2	4,2	3,98	3,11	7,09		13,53		13,53	4,88	1,99	13,67	20,54	45,36	1,88	1,88	0,75	1,28	2,03	1,77	1,77	5,68	51,04

Нач отд №11	Росинский		07 87
Норм. конт.	Гиберман		07 87
Гл. инж. отд.	Пальман		07.87
Гл инж пр	Веллер		07.87
Рук. груп.	Ефремова		07.87

1.137.1-8.2 000 РС

Ведомость расхода стали

Стадия	Лист	Листов
Р		1

ЦНИИЭП жилища

22854 21

№ строки	Наименование материала и единица измерения	Код материала	Ед. изм.	ПЛП63.12 - АтV	ПЛП51.12 - АтV	ПЛП63.12пр - АтV	ПЛП63.12л - АтV	ПЛП51.12пр - АтV	ПЛП51.12л - АтV	ПЛП63.12 - АтV-а	ПЛП51.12 - АтV-а	ПЛП63.12пр - АтV-а	ПЛП63.12л - АтV-а	ПЛП51.12пр - АтV-а	ПЛП51.12л - АтV-а
1	Сортовой прокат обыкновен-														
2	ного качества	09 3000													
3	Сталь арматурная класса А-I, кг	09 3011	166	4,2	4,2	4,2	4,2	4,2	4,2	4,2	4,2	4,2	4,2	4,2	4,2
4	мелкосортная, кг	09 3300	166	4,2	4,2	4,2	4,2	4,2	4,2	4,2	4,2	4,2	4,2	4,2	4,2
5	ф 12, кг		166	4,2	4,2	4,2	4,2	4,2	4,2	4,2	4,2	4,2	4,2	4,2	4,2
6	Сталь арматурная класса А-III, кг	09 3013	166	12,65	10,48	10,66	10,66	8,97	8,97	12,65	10,48	10,66	10,66	8,97	8,97
7	мелкосортная, кг	09 3300	166	3,85	3,11	3,85	3,85	3,11	3,11	3,85	3,11	3,85	3,85	3,11	3,11
8	ф 10, кг		166	3,85	3,11	3,85	3,85	3,11	3,11	3,85	3,11	3,85	3,85	3,11	3,11
9	катанка, кг	09 3400	166	8,8	7,37	6,81	6,81	5,86	5,86	8,8	7,37	6,81	6,81	5,86	5,86
10	ф 8, кг		166	8,8	7,37	6,81	6,81	5,86	5,86	8,8	7,37	6,81	6,81	5,86	5,86
11	Сталь арматурная класса Ат-V, кг	09 3006	166	27,88	12,54	29,73	29,73	13,53	13,53	27,88	12,54	29,73	29,73	13,53	13,53
12	мелкосортная, кг	09 3300	166	27,88	12,54	29,73	29,73	13,53	13,53	27,88	12,54	29,73	29,73	13,53	13,53
13	ф 16, кг		166			29,73	29,73					29,73	29,73		
14	ф 12, кг		166	27,88				13,53	13,53	27,88				13,53	13,53
15	ф 10, кг		166		12,54						12,54				
16	Полоса стальная горячекатаная														
17	крупносортная, кг	09 3100	166	2,03	2,03	2,03	2,03	2,03	2,03	2,03	2,03	2,03	2,03	2,03	2,03
18	полоса 6×60, кг		166	0,75	0,75	0,75	0,75	0,75	0,75	0,75	0,75	0,75	0,75	0,75	0,75
19	полоса 6×90, кг		166	1,28	1,28	1,28	1,28	1,28	1,28	1,28	1,28	1,28	1,28	1,28	1,28
20	Сталь прокатная угловая равно-														
21	полочная														
22	крупносортная, кг	09 3100	166			1,77	1,77	1,77	1,77			1,77	1,77	1,77	1,77

Инв № подл | Подпись и дата | Взам. инв №

Нач.отд.М11	Росинский		07.86
Нормоконтр.	Гиберман		07.86
Гл.инж.отд.	Пальман		07.86
Гл.инж.пр.	Веллер		07.86
Рук.груп.	Ефремова		07.86

1.137.1-8.2 000 РМ

Ведомость расхода материалов

Стадия	Лист	Листов
Р	1	2

ЦНИИЭП жилища

№ строки	Наименование материала и единица измерения	Код материала	Ед. изм.	ПЛП 63.12 - АтV	ПЛП 51.12 - АтV	ПЛП 63.12пр-АтV	ПЛП 63.12л - АтV	ПЛП 51.12пр-АтV	ПЛП 51.12л - АтV	ПЛП 63.12 - АтV-а	ПЛП 51.12 - АтV-а	ПЛП 63.12пр-АтV-а	ПЛП 63.12л - АтV-а	ПЛП 51.12пр-АтV-а	ПЛП 51.12л - АтV-а
		Код		Код и марка изделия, количество на марку											
1	Уголок 80×6, кг		166			1,77	1,77	1,77	1,77			1,77	1,77	1,77	1,77
2	Итого сортового проката обыкно-														
3	венного качества, кг	09 3000	166	46,76	29,25	48,39	48,39	30,5	30,5	46,76	29,25	48,39	48,39	30,5	30,5
4	Итого стали в натуральной														
5	массе, кг		166	46,76	29,25	48,39	48,39	30,5	30,5	46,76	29,25	48,39	48,39	30,5	30,5
6	В том числе по укрупненному														
7	сортаменту:														
8	крупносортная, кг	09 3100	166	2,03	2,03	3,80	3,80	3,80	3,80	2,03	2,03	3,80	3,80	3,80	3,80
9	мелкосортная, кг	09 3300	166	35,93	19,85	37,78	37,78	20,84	20,84	35,93	19,85	37,78	37,78	20,84	20,84
10	катанка, кг	09 3400	166	8,8	7,37	6,81	6,81	5,86	5,86	8,8	7,37	6,81	6,81	5,86	5,86
11	Металлоизделия промышленного														
12	назначения, кг	12 0000													
13	Проволока из низкоуглеродистой														
14	стали холоднотянутая ВрI, кг	12 1401	166	25,08	20,40	25,02	25,02	20,54	20,54	25,08	20,40	25,02	25,02	20,54	20,54
15	Итого металлоизделий промышлен-														
16	ного назначения, кг	12 0000	166	25,08	20,40	25,02	25,02	20,54	20,54	25,08	20,40	25,02	25,02	20,54	20,54
17	Итого стали, приведенной														
18	к стали класса А-I, кг		166	120,5	76,77	121,63	121,63	76,99	76,99	120,5	76,77	121,63	121,63	76,99	76,99
19	Итого стали, приведенной														
20	к стали класса Ст3, кг		166	2,03	2,03	3,80	3,80	3,80	3,80	2,03	2,03	3,80	3,80	3,80	3,80
21	Итого стали, приведенной к														
22	стали классов А-I и Ст3, кг		166	122,53	78,8	125,43	125,43	80,79	80,79	122,53	78,8	125,43	125,43	80,79	80,79
23	Бетон класса В22,5, $м^3$		113	1,138	0,922	1,226	1,226	0,986	0,986	1,146	0,929	1,231	1,231	0,991	0,991
24	Портландцемент марки 400, т	57 3112	168	0,415	0,336	0,447	0,447	0,36	0,36	0,418	0,339	0,449	0,449	0,362	0,362