https://zavodjbi.com/

ГОСУДАРСТВЕННЫЙ КОМИТЕТ ПО ГРАЖДАНСКОМУ СТРОИТЕЛЬСТВУ И АРХИТЕКТУРЕ ПРИ ГОССТРОЕ СССР

ТИПОВЫЕ КОНСТРУКЦИИ И ДЕТАЛИ ЗДАНИЙ И СООРУЖЕНИЙ

СЕРИЯ 1.134-1

БЛОКИ ВНУТРЕННИХ СТЕН 5 и 9 ЭТАЖНЫХ ЖИЛЫХ ЗДАНИЙ

ВЫПУСК 3

СТЕНОВЫЕ БЕТОННЫЕ БЛОКИ ТОЛЩИНОЙ 30 СМ

4988
ЦЕНА 1-14

ЗАВОД ЖБИ

https://zavodjbi.com/

https://zavodjbi.com/

ЦЕНТРАЛЬНЫЙ ИНСТИТУТ ТИПОВОГО ПРОЕКТИРОВАНИЯ
ГОССТРОЯ СССР

Москва, А-445, Смольная ул., 22

Сдано в печать III 1980г.

Заказ № 4084 Тираж 100 экз.

https://zavodjbi.com/

ГОСУДАРСТВЕННЫЙ КОМИТЕТ ПО ГРАЖДАНСКОМУ СТРОИТЕЛЬСТВУ И АРХИТЕКТУРЕ ПРИ ГОССТРОЕ СССР

ТИПОВЫЕ КОНСТРУКЦИИ И ДЕТАЛИ ЗДАНИЙ И СООРУЖЕНИЙ

СЕРИЯ 1.134-1

БЛОКИ ВНУТРЕННИХ СТЕН 5 и 9 ЭТАЖНЫХ ЖИЛЫХ ЗДАНИЙ

ВЫПУСК 3

СТЕНОВЫЕ БЕТОННЫЕ БЛОКИ ТОЛЩИНОЙ 30 СМ

РАЗРАБОТАНЫ КиевЗНИИЭП ГОСУДАРСТВЕННОГО КОМИТЕТА ПО ГРАЖДАНСКОМУ СТРОИТЕЛЬСТВУ И АРХИТЕКТУРЕ ПРИ ГОССТРОЕ СССР

УТВЕРЖДЕНЫ И ВВЕДЕНЫ В ДЕЙСТВИЕ ГОСУДАРСТВЕННЫМ КОМИТЕТОМ ПО ГРАЖДАНСКОМУ СТРОИТЕЛЬСТВУ И АРХИТЕКТУРЕ ПРИ ГОССТРОЕ СССР С 1 июля 1973 г. ПРИКАЗ № 85 ОТ 23 АПРЕЛЯ 1973 г.

Содержание

	Шифр изделия	Лист	Стр.
Пояснительная записка		С-1	3
Блоки внутренних стен вертикальные		П-1	4
шириной 300мм, длиной 740мм	ВБ-7.22.3, ВБ-7.22.3А	1	5
— " — — " — — " — 890мм	ВБ-9.22.3, ВБ-9.22.3А	2	6
— " — — " — — " — 1190 мм	ВБ-12.22.3	3	7
— " — — " — — " — 1490 мм	ВБ-15.22.3	4	8
— " — — " — — " — 1790 мм	ВБ-18.22.3, ВБ-18.22.3А	5	9
— " — — " — — " — 2090 мм	ВБ-21.22.3	6	10
— " — — " — — " — 2390 мм	ВБ-24.22.3	7	11
Блок внутренней стены вертикальный			
шириной 460мм, длиной 1040мм	ВБ-10.22.5	8	12
Блок внутренней стены горизонтальный			
шириной 300мм, длиной 880 мм	ВБ-9.3.3	9	13
— " — — " — — " — 1180 мм	ВБ-12.3.3	10	14
— " — — " — — " — 1480 мм	ВБ-15.3.3	11	15
— " — — " — — " — 1780 мм	ВБ-18.3.3	12	16
— " — — " — — " — 2080 мм	ВБ-21.3.3	13	17
— " — — " — — " — 2380 мм	ВБ-24.3.3	14	18
— " — — " — — " — 2680 мм	ВБ-27.3.3	15	19
— " — — " — — " — 2980 мм	ВБ-30.3.3	16	20
— " — — " — — " — 2080 мм	ВБ-21.6.3	17	21
— " — — " — — " — 2680 мм	ВБ-27.6.3	18	22
— " — — " — — " — 2980 мм	ВБ-30.6.3	19	23
Блок внутренней поперечной стены горизонтальный			
шириной 300мм; длиной 1960мм	ВБ-20.6.3	20	24
Армирование		21	25
— " — — " — — " — 2650мм	ВБ-27.6.3-1	22	26
Армирование		23	27
Конструкция внутренних блоков при применении подкосов во время монтажа стен		24	28
Петли П1-3, П2-3, П3-3, П4-3		25	29

Блоки внутренних стен разработаны в соответствии с „Сортаментом унифицированных строительных элементов жилых и общественных зданий – дополнением для строительства на неравномерно сжимаемых, просадочных грунтах и над горными выработками."

В альбом включены рабочие чертежи блоков внутренних стен толщиной 30 см и горизонтальных поясных блоков 5 и 9 этажных жилых зданий с высотой этажа 2,8 м для обычных условий строительства.

Изготовление блоков предусмотрено из бетона с объемным весом 1600 и 1800 кг/м³.

Марки бетона указаны на рабочих чертежах.

Блоки предусмотрены двухрядной разрезки с перевязкой швов. Блоки рассчитаны и законструированы в соответствии со СНиП II В-1.62*.

Армированные поясные блоки внутренних стен изготовляются из бетонов, в которых обеспечивается сохранность арматуры от коррозии.

Армирование блоков выполняется сварными сетками. Изготовление сеток должно производиться контактной точечной электросваркой в соответствии стребованиями действующих нормативных документов.

Лицевые поверхности внутренних блоков должны быть гладкими, подготовленными под окраску или оклейку обоями. Допускаемое отклонение от размеров следует принимать в соответствии со СНиП I-В.5 I-62 или ГОСТ 11024-64.

Для монтажных петель следует применять только горячекатанную арматурную сталь класса А-I марок ВМСт.3сп, ВКСт. 3сп, ВМСт. 3пс, ВКСт. 3пс. В случае монтажа блоков при температуре -40°С и ниже не следует применять для монтажных петель сталь марок ВМСТ.3пс и ВКСТ.3пс.

Диаметры арматуры для петель определены из условия подъема блоков с наибольшим объемным весом при 12% влажности по весу.

Антикоррозийная защита закладных деталей должна выполняться в соответствии со СНиП III-В.6-62 и „Временными указаниями по антикоррозийной защите стальных закладных деталей и сварных соединений в крупнопанельных зданиях" СН 206-62 2ое издание.

Для предохранения от ржавчины лицевых поверхностей закладных деталей внутренних блоков при транспортировке и хранении на складах эти поверхности должны быть покрыты битумной эмульсией или антикоррозийной обмазкой.

Изготовление, приемку, паспортизацию, хранение и транспортировку изделий следует производить с учетом указаний СНиП I-В.5-62 и ГОСТ 13015-67, проверку прочности и жесткости по ГОСТ 8829-66.

Блоки маркируются по буквенно-цифровой системе. Например, шифр ВБ-12.22.3 означает:

ВБ – внутренний блок,
12.22.3 – номинальные размеры изделия
12 – длина блока 1190 мм в дм.
22 – высота блока 2180 мм в дм.
3 – толщина блока 300 мм в дм.

Высота блока 340 мм обозначается цифрой 3 в дм, 580 мм – цифрой 6 в дм.

Внесение изменений в обозначение марок изделий не допускается, марки изделий проставляются на чертежах и в спецификациях проектов, в заказах заводам-изготовителям и на изделиях.

Расчетная схема перемычечных блоков принята исходя из размеров дверных проемов под этими блоками от 0.9 м до 1.33 м.

ТК	БЛОКИ ВНУТРЕННИХ СТЕН	СЕРИЯ 1.134-1
1973	ПОЯСНИТЕЛЬНАЯ ЗАПИСКА	Выпуск 3 / Лист П-1

1988 4

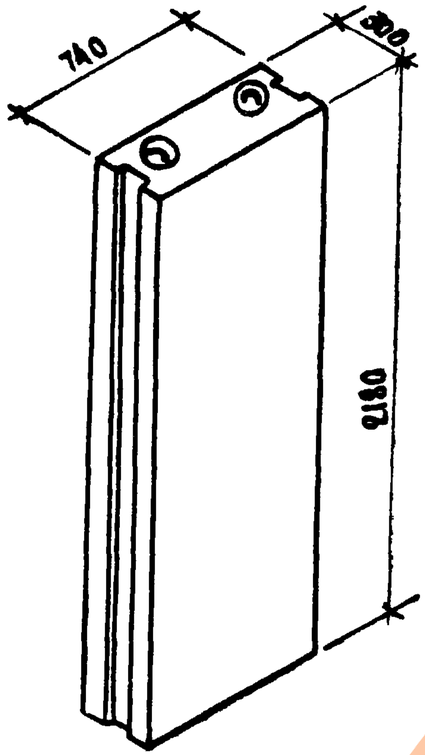

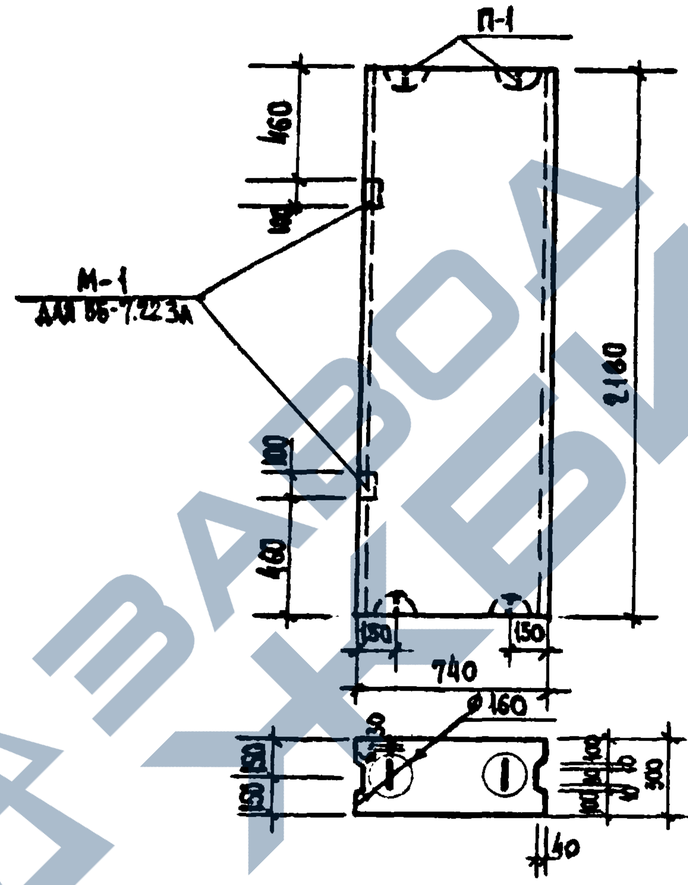

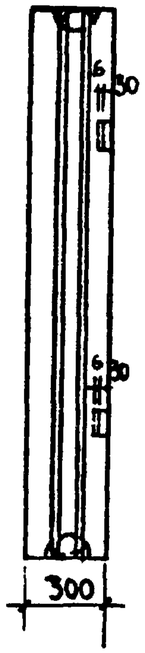

Петля П-1

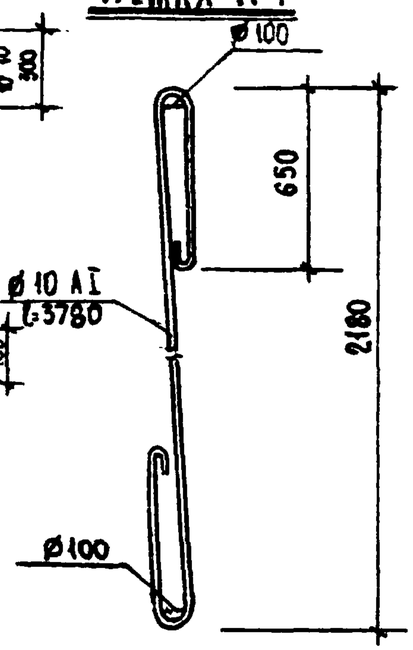

М-1

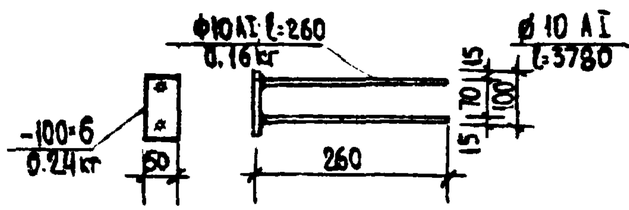

ТАБЛИЦА ПОКАЗАТЕЛЕЙ

Шифр изделия	Объем м³		Вес блока кг		Марка бетона	Вес стали кг
	блока	бетона	при объемном весе бет			
			1600 кг/м³	1800 кг/м³		
ВБ-7.22.3	0.468	0.468	749	842	100	4.66
ВБ-7.22.3А	0.468	0.468	749	842	100	5.86

ТК	БЛОКИ ВНУТРЕННИХ СТЕН	СЕРИЯ 1.134-1
1972	БЛОКИ ВНУТРЕННИХ СТЕН ВЕРТИКАЛЬНЫЕ ВБ-7.22.3, ВБ-7.22.3А	Выпуск 3 / Лист 1

https://zavodjbi.com/

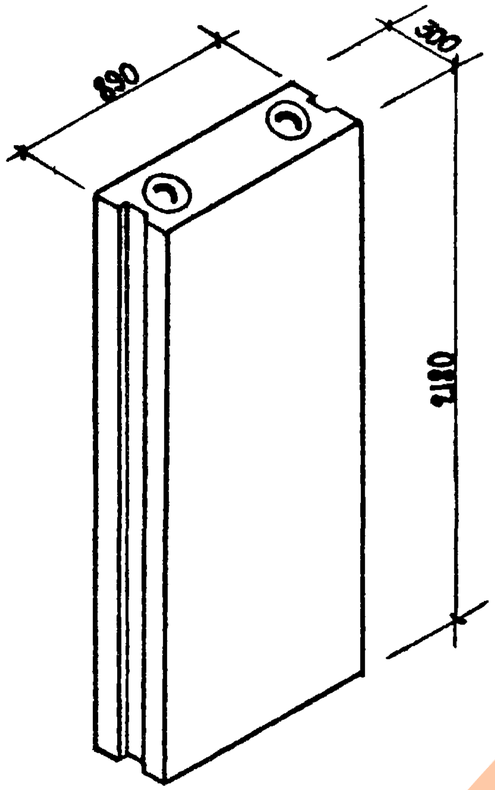

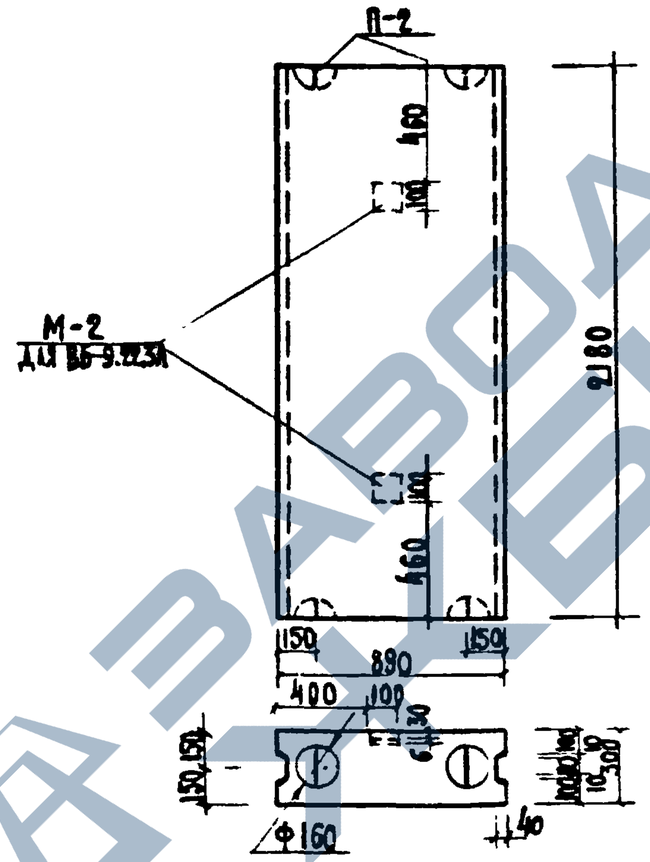

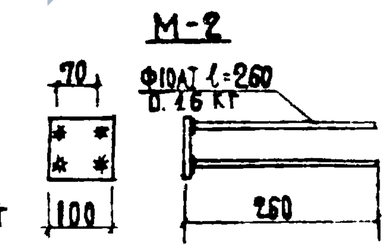

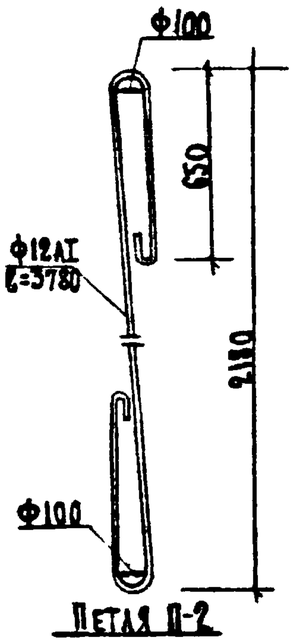

100х6
0.49 кг

Таблица показателей						
Шифр изделия	Объем м³		Вес блока кг при объемном весе бет.		Марка бетона	Вес стали кг
	блока	бетона	1600 кг/м³	1800 кг/м³		
ВБ-9.22.3	0.566	0.566	906	1020	100	6.72
ВБ-9.22.3А	0.566	0.566	906	1020	100	9.18

ТК	Блоки внутренних стен	Серия 1.134-1
1972	Блоки внутренних стен вертикальные ВБ-9.22.3 ВБ-9.22.3А	Выпуск 3 / Лист 2

4988 6

https://zavodjbi.com/

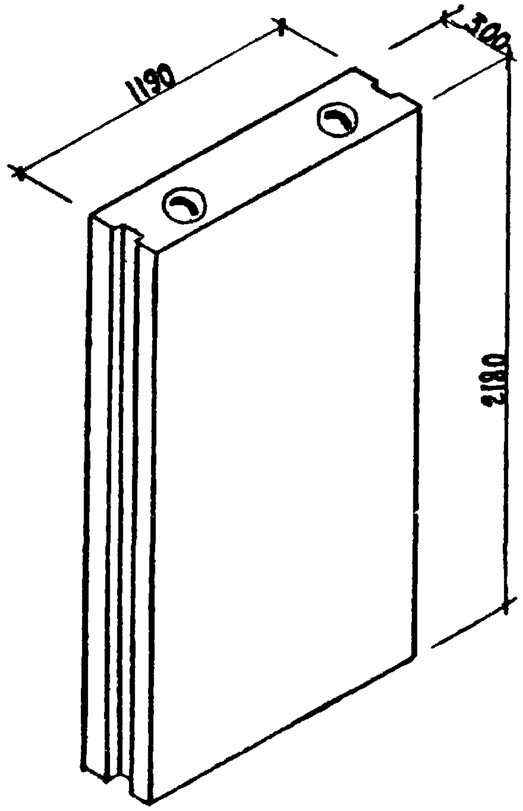

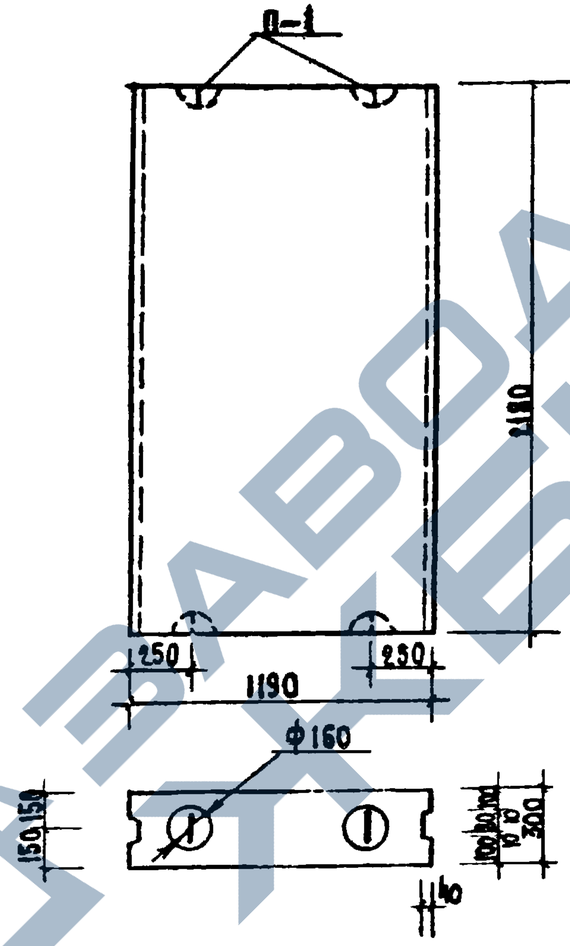

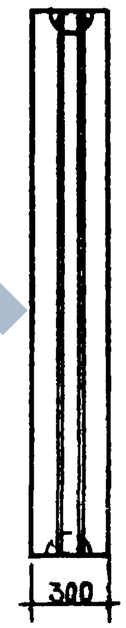

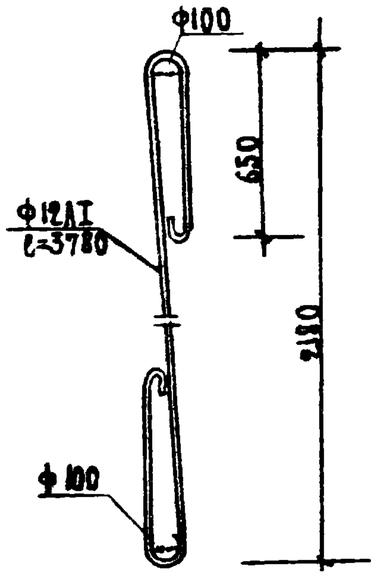

Петля П-2

Таблица показателей						
Шифр изделия	Объем $м^3$		Вес блока кг при объемном весе бет.		Марка бетона	Вес стали кг
	блока	бетона	1600 кг/$м^3$	1800 кг/$м^3$		
ВБ-12.22.3	0.762	0.762	1219	1372	100	6.72

ТК	Блоки внутренних стен	Серия 1.134-1	
1972	Блок внутренней стены вертикальный ВБ-12.22.3	Выпуск 3	Лист 3

4988 7

https://zavodjbi.com/

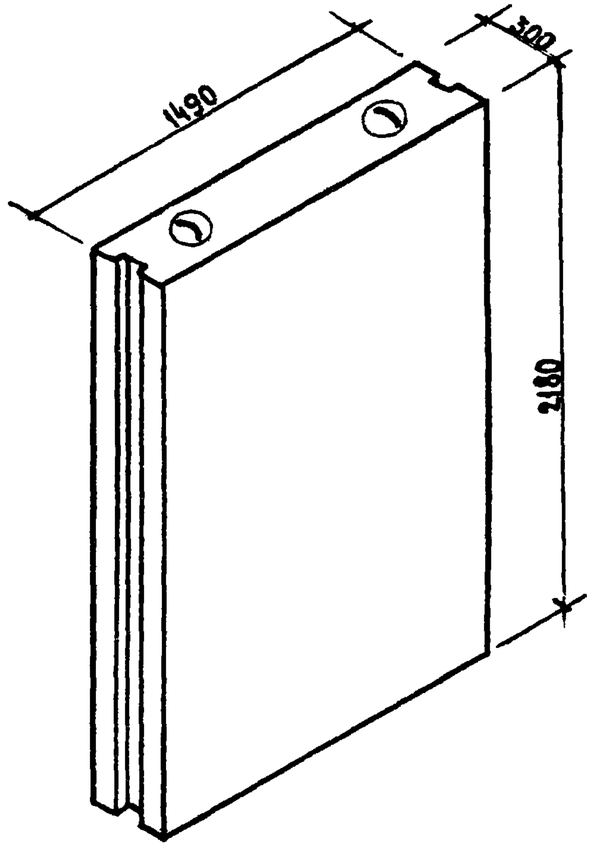

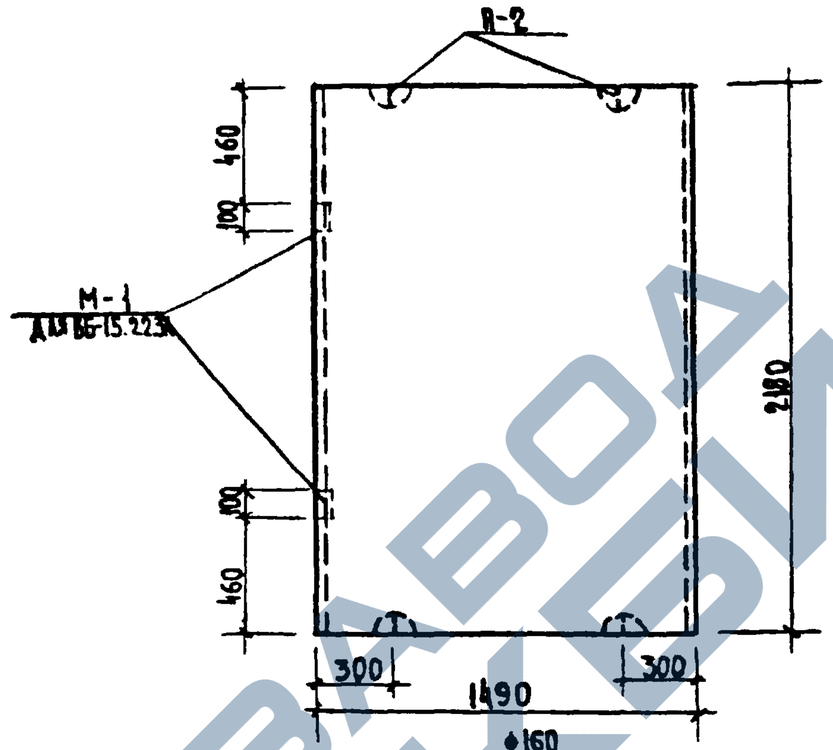

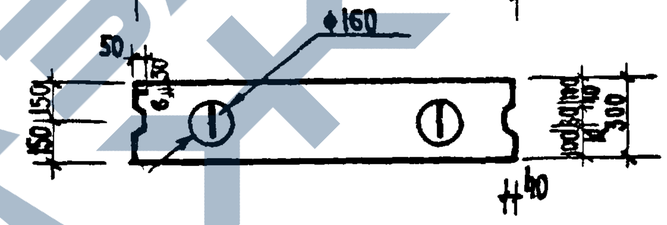

М-1

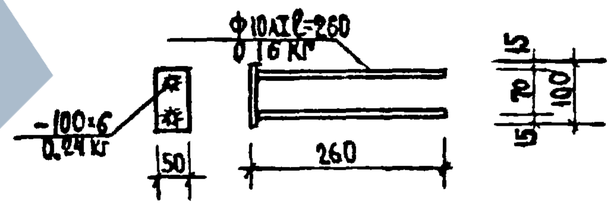

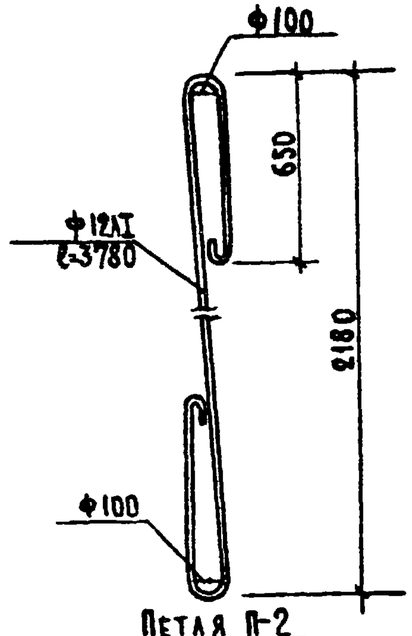

Петля П-2

Таблица показателей						
Шифр изделия	Объем $м^3$		Вес блока кг		Марка бетона	Вес стали кг
	блока	бетона	при объемном весе бет. 1600 кг/$м^3$	при объемном весе бет. 1800 кг/$м^3$		
ВБ-15.22.3	0.959	0.959	1534	1724	100	6.72
ВБ-15.22.3А	0.959	0.959	1534	1724	100	7.92

ТК	Блоки внутренних стен	Серия 1.134-1	
1972	Блоки внутренних стен вертикальные ВБ-15.22.3; ВБ-15.22.3А	Выпуск 3	Лист 4

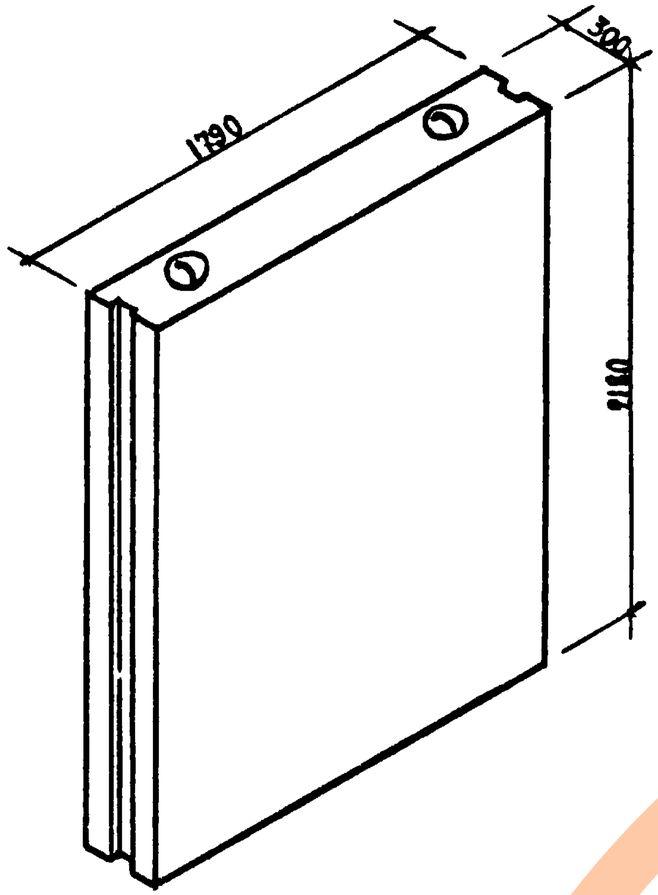

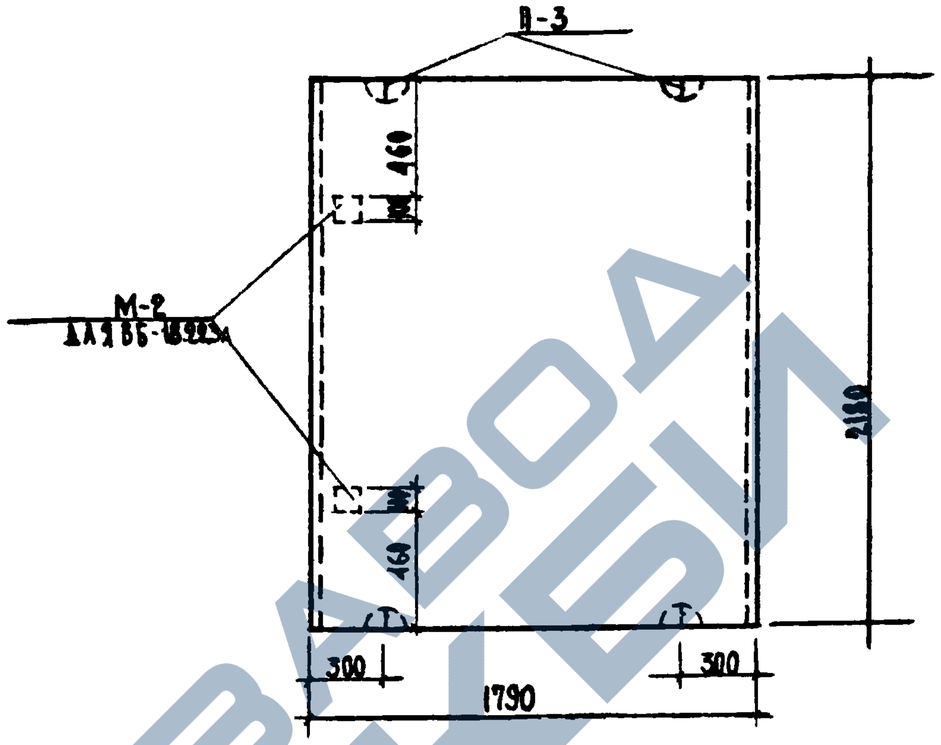

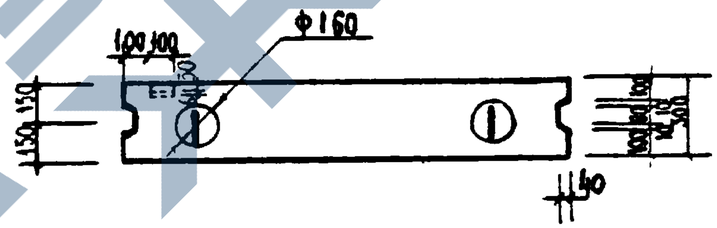

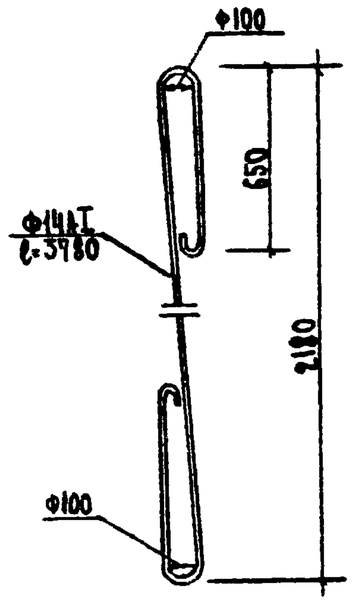

Петля П-3

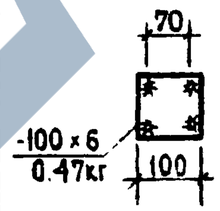

М-2

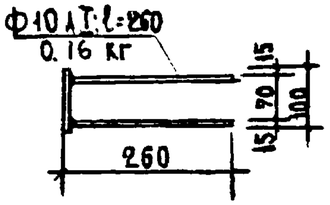

Таблица показателей

Шифр изделия	Объем м³		Вес блока кг		Марка бетона	Вес стали кг
	блока	бетона	при объемном весе бет 1600 кг/м³	при объемном весе бет 1800 кг/м³		
ВБ 18.22.3	1.154	1.154	1846	2080	100	9.14
ВБ-18.22.3А	1.154	1.154	1846	2080	100	11.52

ТК	Блоки внутренних стен	Серия 1.134-1	
1972	Блоки внутренних стен вертикальные ВБ-18.22.3 и ВБ-18.22.3А	Выпуск 3	Лист 5

4988 9

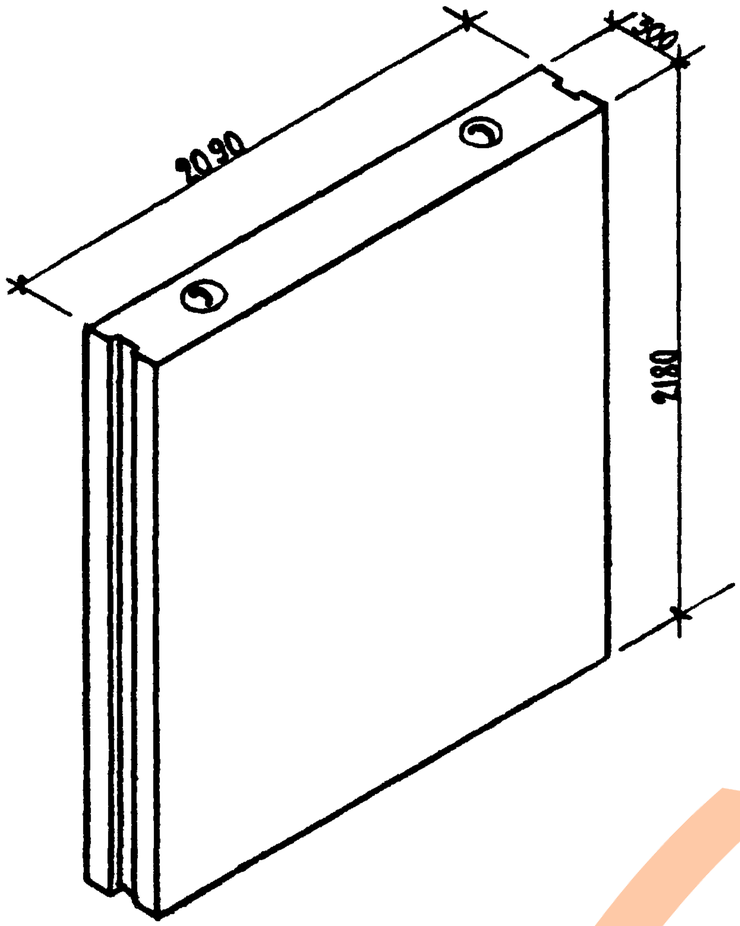

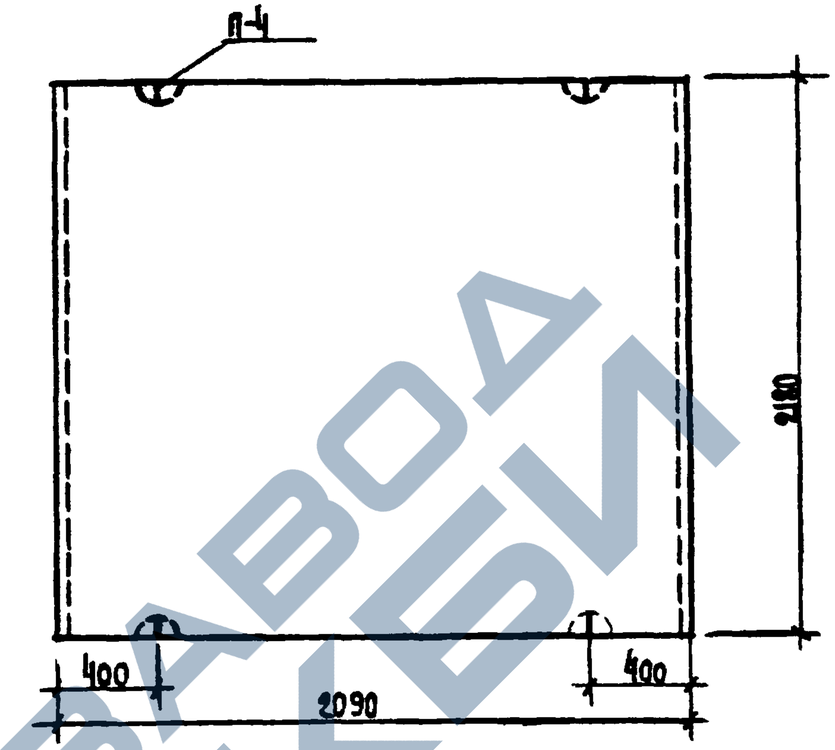

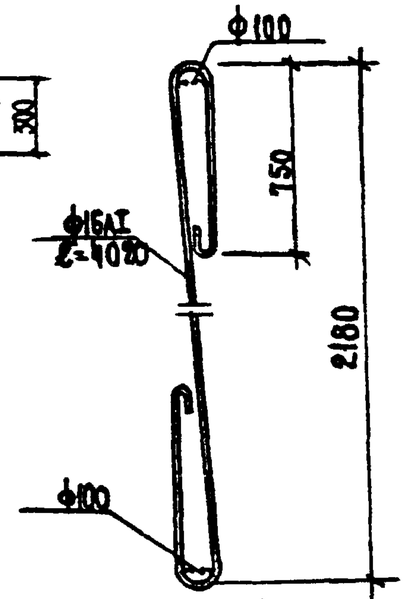

ПЕТЛЯ П-4

ТАБЛИЦА ПОКАЗАТЕЛЕЙ						
ШИФР ИЗДЕЛИЯ	ОБЪЕМ $м^3$		ВЕС БЛОКА КГ		МАРКА БЕТОНА	ВЕС СТАЛИ КГ
	БЛОКА	БЕТОНА	ПРИ ОБЪЕМНОМ ВЕСЕ БЕТ. 1600 кг/$м^3$	1800 кг/$м^3$		
ВБ-21.223	1.351	1.351	2162	2432	100	12.70

ТК	БЛОКИ ВНУТРЕННИХ СТЕН	СЕРИЯ 1.134-1	
1972	БЛОК ВНУТРЕННЕЙ СТЕНЫ ВЕРТИКАЛЬНЫЙ ВБ-21.223	Выпуск 3	Лист 6

https://zavodjbi.com/

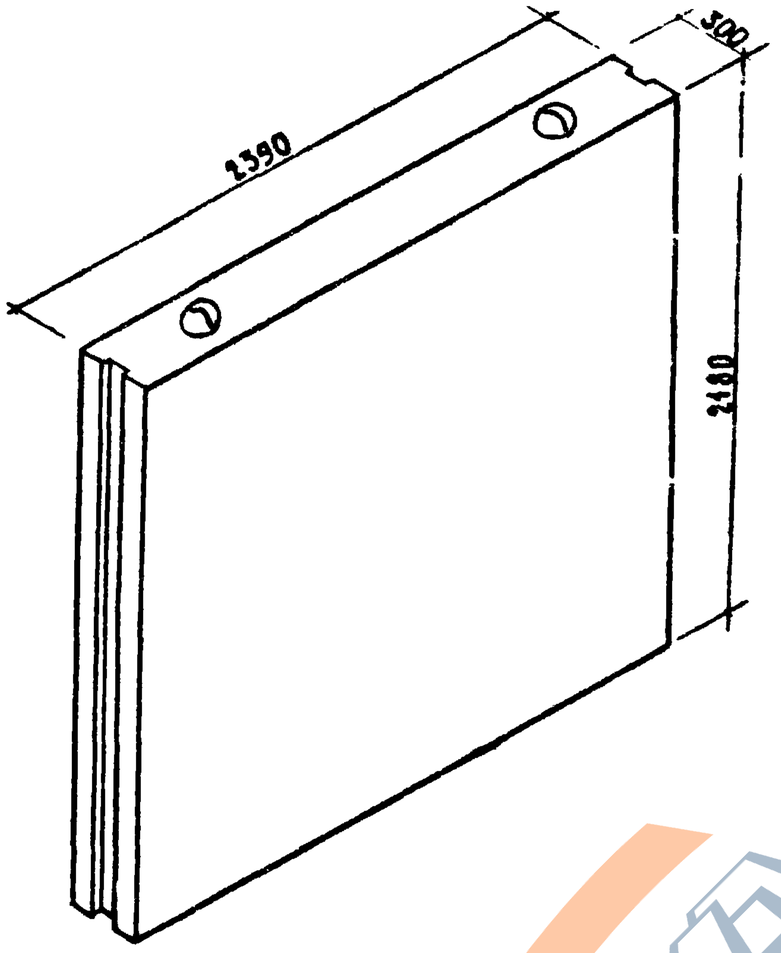

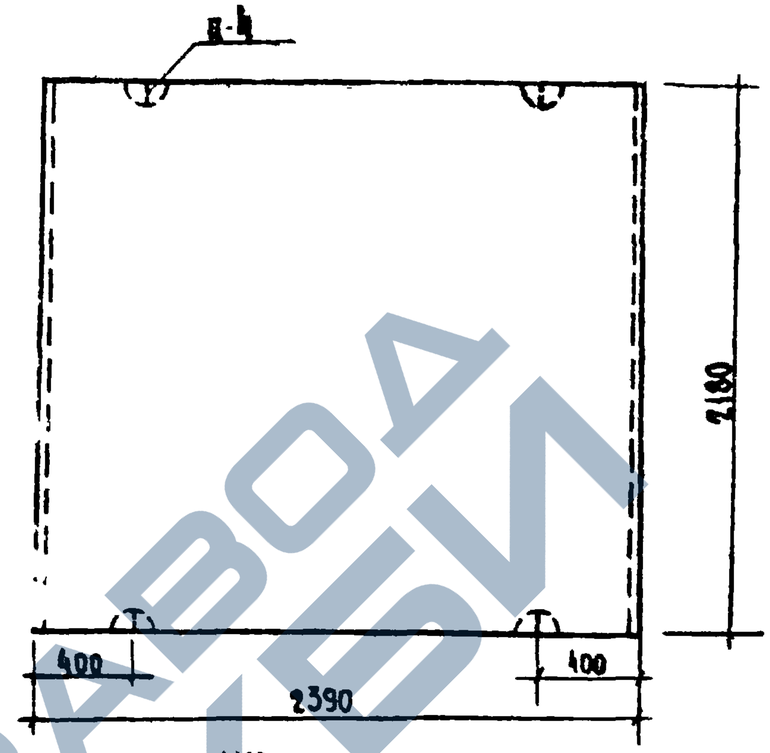

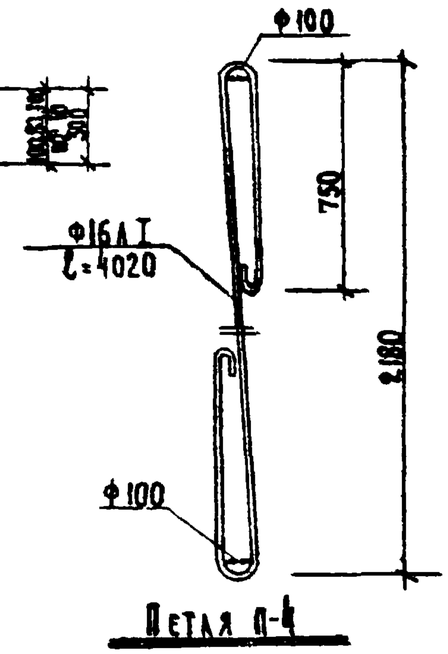

Таблица показателей						
Шифр изделия	Объем м³		Вес блока кг		Марка бетона	Вес стали кг
			При объемном весе бет			
	Блока	Бетона	1600 кг/м³	1800 кг/м³		
ВБ-24.22.3	1.544	1.544	2470	2780	100	12.70

ТК	Блоки внутренних стен	Серия 1.134-1	
1972	Блок внутренней стены вертикальный ВБ-24.22.3	Выпуск 3	Лист 7

4918 11

https://zavodjbi.com/

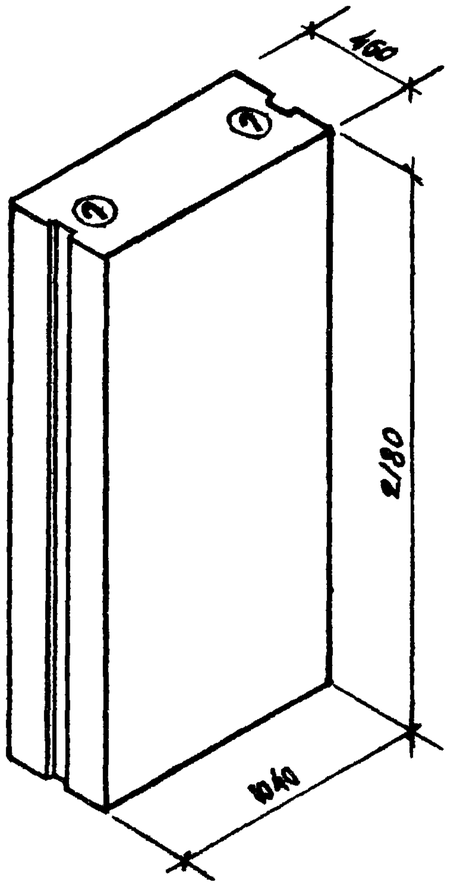

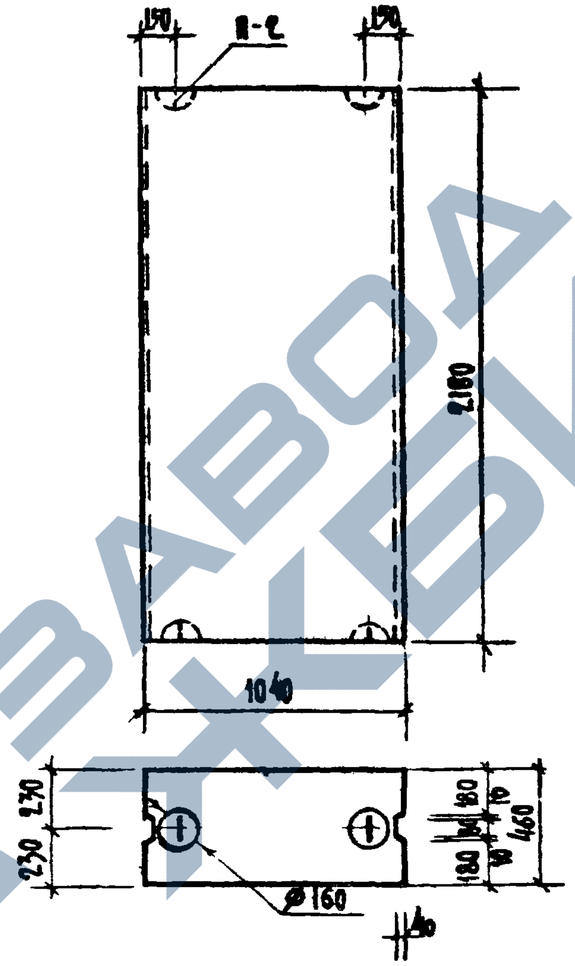

Петля П-2

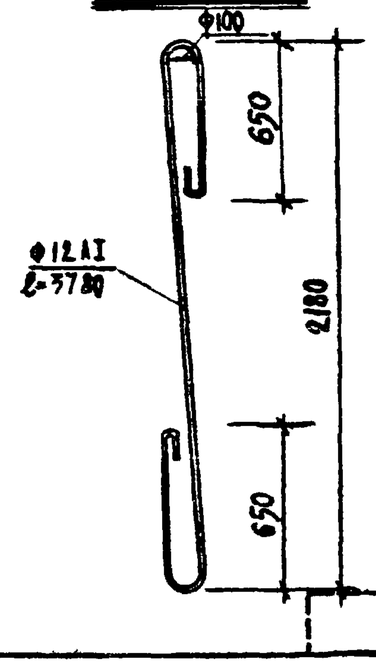

ТАБЛИЦА ПОКАЗАТЕЛЕЙ						
Шифр изделия	Объем м³		Вес блока кг при объемн. весе бет.		Марка бетона	Вес стали кг
	блока	бетона	1600 кг/м³	1800 кг/м³		
ВБ-10.22.5	1.026	1.026	1642	1850	100	6.72

ТК 1972	БЛОКИ ВНУТРЕННИХ СТЕН БЛОК ВНУТРЕННЕЙ СТЕНЫ ВЕРТИКАЛЬНЫЙ ВБ-10.22.5	СЕРИЯ 1.134-1 ВЫПУСК 3 / ЛИСТ 8

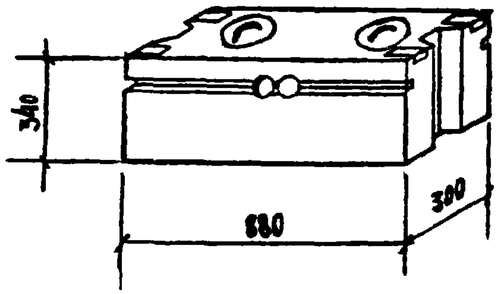

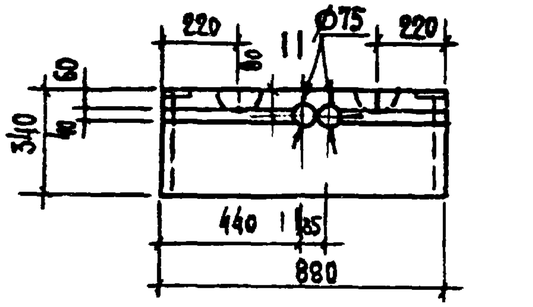

Петля П-5

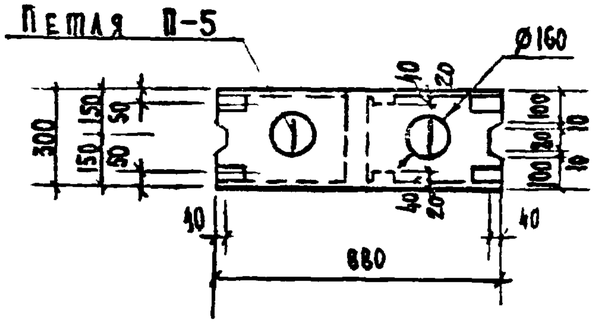

По 1-1

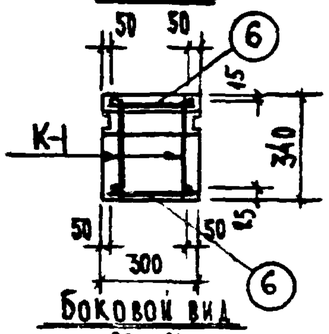

Боковой вид

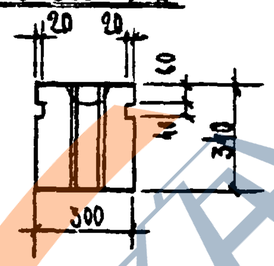

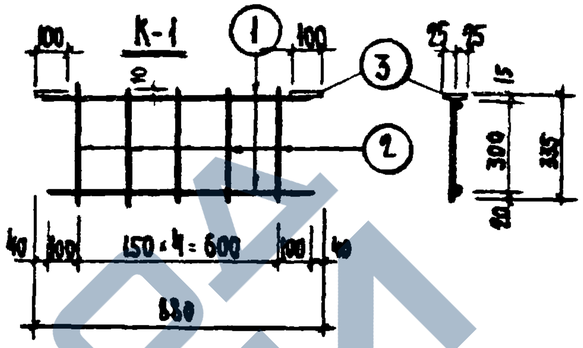

П-5

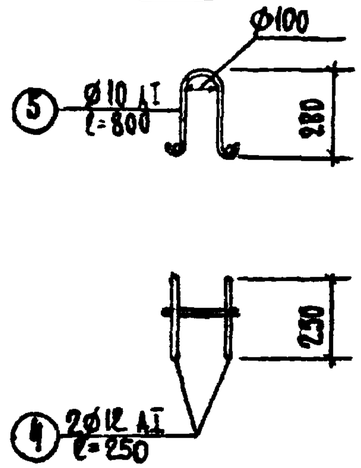

СПЕЦИФИКАЦИЯ АРМАТУРЫ

Армат элементы: Марка	К-во шт	№ поз.	Ø мм	На один элемент: Кол-во шт	Длина мм	Общая длина м	Вес стали кг: На один элемент	Общий
К-1	2	1	10 АI	2	800	1.6	0.99	3.24
		2	4 ВI	5	330	1.65	0.162	
		3	-50×6	2	100	0.2	0.47	
П-5	2	4	12 АI	2	250	0.5	0.444	1.87
		5	10 АI	1	800	0.8	0.43	
Отдельные стержни	6	6	4 ВI	1	230	0.13	0.023	0.14
							Итого	5.25

ТАБЛИЦА ПОКАЗАТЕЛЕЙ

Шифр изделия	Объем м³: Блока	Бетона	Вес блока кг при объемном весе бетона: 1600 кг/м³	1800 кг/м³	Марка бетона	Вес стали кг
ВБ-9.33	0.086	0.084	134	151	100	5.25

ВЫБОРКА АРМАТУРЫ

Диаметр арматуры	мм	-50×6	12 АI	10 АI	4 ВI
Длина	м	0.4	1.0	4.80	4.70
Вес	кг	0.94	0.89	2.96	0.464
Норматив сопрот арматуры Ra	кг/см²	2400			5500
N ГОСТа арматуры		103-57*	6727-53*		5781-61

ТК	БЛОКИ ВНУТРЕННИХ СТЕН	Серия 1.134-1	
1972	БЛОК ВНУТРЕННЕЙ СТЕНЫ ГОРИЗОНТАЛЬНЫЙ ВБ-9.33	Выпуск 3	Лист 9

https://zavodjbi.com/

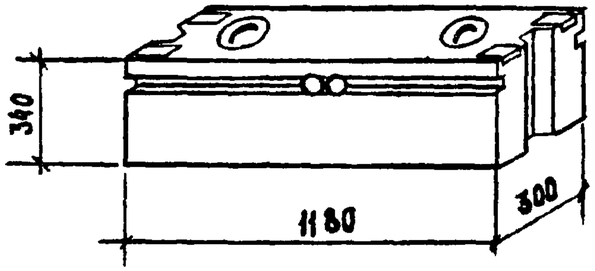

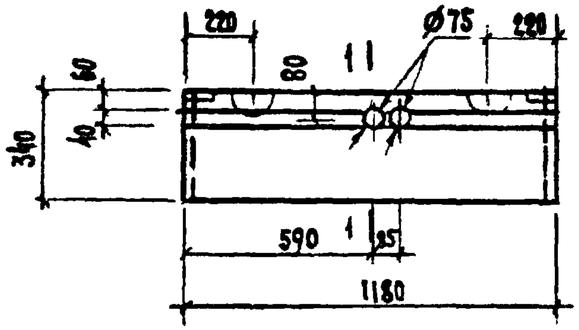

По 1-1

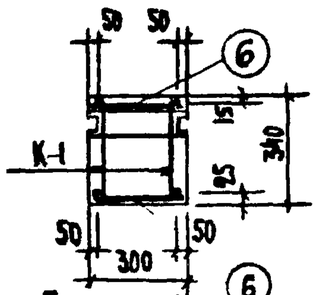

Боковой вид 6

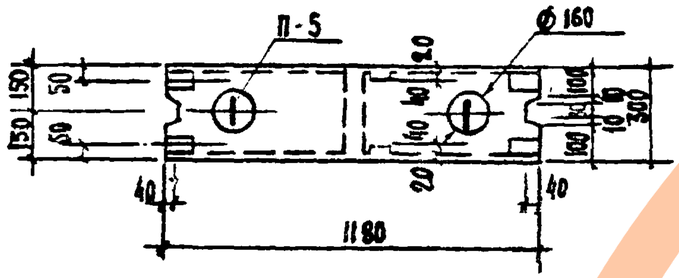

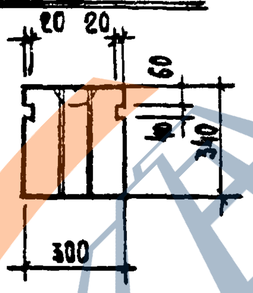

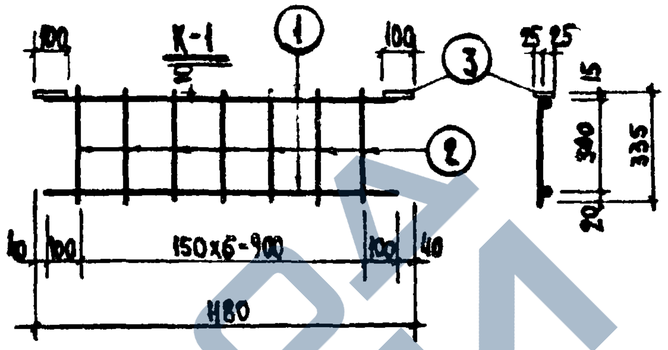

П-5

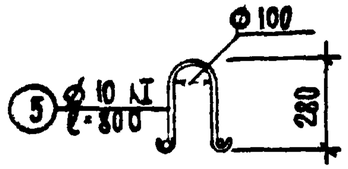

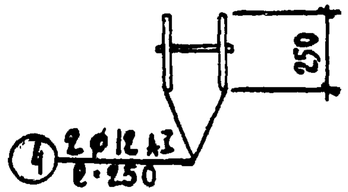

СПЕЦИФИКАЦИЯ АРМАТУРЫ

Армат. элем. Марка	К-во шт	N поз.	Ø мм	На один элемент: Кол-во шт	Длина мм	Общая длина м	Вес стали кг: На один элемент	Общий
К-1	2	1	10 AI	2	1100	2.2	1.36	4.12
		2	4 BI	7	330	2.31	0.226	
		3	-50x6	2	100	0.2	0.47	
П-5	2	4	12 AI	2	250	0.5	0.444	1.87
		5	10 AI	1	800	0.8	0.49	
Отдельные стержни	8	6	4 BI	1	230	0.23	0.023	0.18
							Итого	6.17

ТАБЛИЦА ПОКАЗАТЕЛЕЙ

Шифр изделия	Объем м³: Блока	Бетона	Вес блока кг при объемном весе бетона 1600 кг/м³	1800 кг/м³	Марка бетона	Вес стали кг
ВБ-12.3.3	0.116	0.114	183	205	100	6.17

ВЫБОРКА АРМАТУРЫ

Диаметр арматуры	мм	-50×6	12 AI	10 AI	4 BI
Длина	м	0.4	1.0	6.0	6.44
Вес	кг	0.94	0.89	3.70	0.64
Нормат. сопрот. ар-ры $R_a^н$	кг/см²	2400			5500
N ГОСТа арматуры		103-57*	6727-53*		5781-61*

ТК	БЛОКИ ВНУТРЕННИХ СТЕН	Серия 1.134-1	
1972	БЛОК ВНУТРЕННЕЙ СТЕНЫ ГОРИЗОНТАЛЬНЫЙ ВБ-12.3.3	Выпуск 3	Лист 10

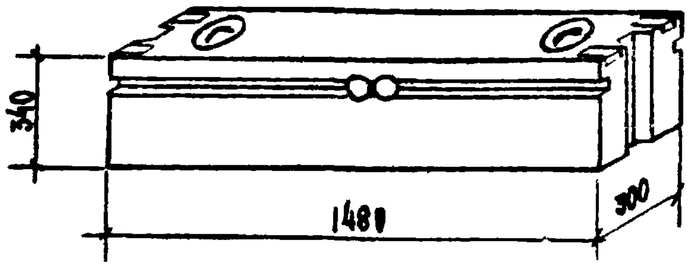

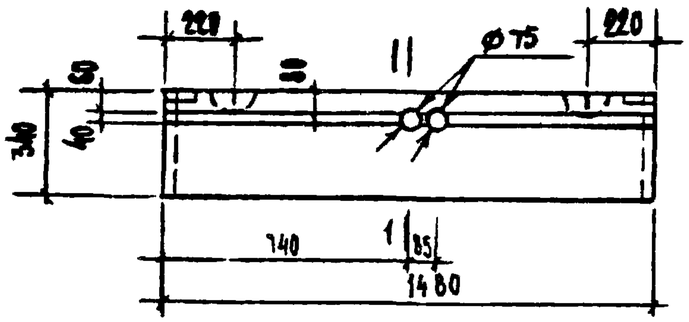

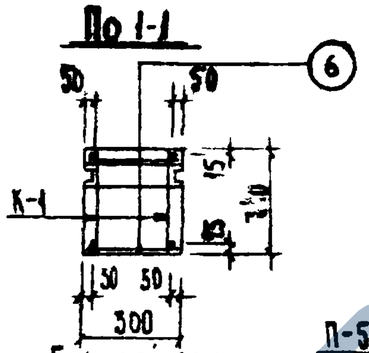

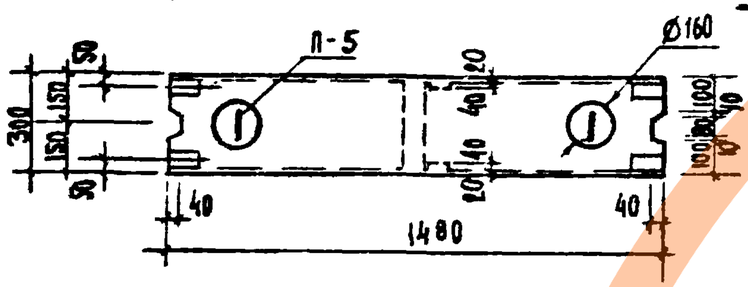

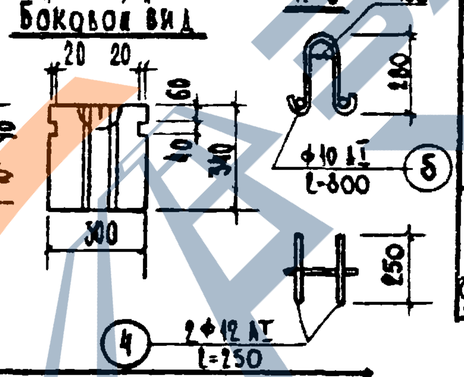

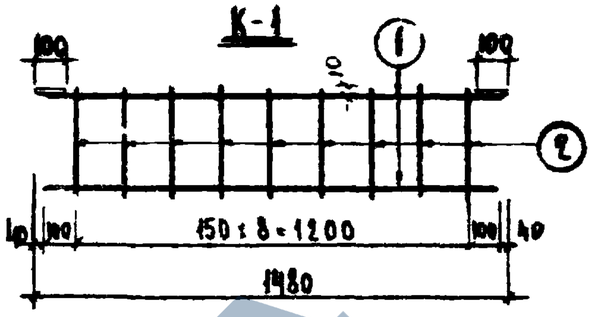

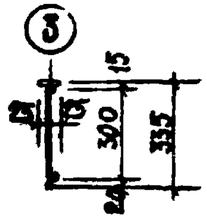

Схема опирания

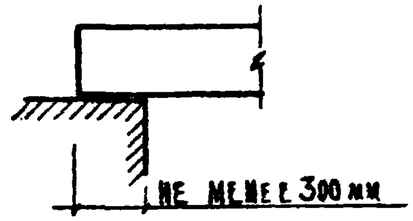

Расчетная схема

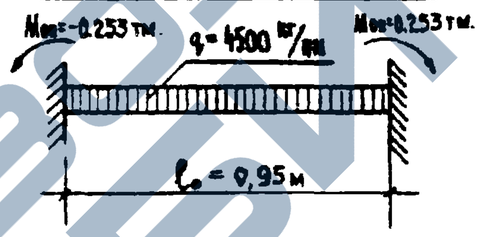

Спецификация арматуры

Марка	Арматурные элементы: К-во шт.	Позиция	Ø мм	На один элемент: Кол-во шт.	Длина мм	Общая длина м	Вес стали кг: На один элемент	Общий
К-1	2	1	10 АI	2	1400	2.80	1.73	4.99
		2	4 ВI	9	330	2.97	0.295	
		3	-50×6	2	100	0.2	0.47	
П-5	2	4	12 АI	2	250	0.5	0.444	1.87
		5	10 АI	1	800	0.8	0.49	
Отдельные стержни	10	6	4 ВI	1	230	0.23	0.023	0.24
							Итого	7.10

Таблица показателей

Шифр изделия	Объем м³: Блока	Бетона	Вес блока кг при объемном весе бетона 1600 кг/м³	1800 кг/м³	Марка бетона	Вес стали кг
ВБ-15.3.3	0.146	0.144	230	260	100	7.10

Выборка арматуры

Диаметр арматуры	мм	-50×6	12 АI	10 АI	4 ВI
Длина	м	0.4	1.0	7.20	8.24
Вес	кг	0.94	0.89	4.44	0.83
Нормат. сопротив. арматуры $R_a^н$	кг/см²	2400			5500
N ГОСТа арматуры		103-57*	6727-53*		5781-61*

ТК	Блоки внутренних стен		Серия 1.134-1
1972	Блок внутренней стены горизонтальный ВБ-15.3.3	Выпуск 3	Лист 11

4918 15

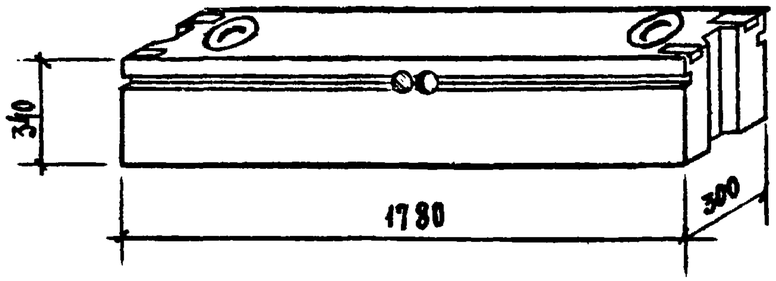

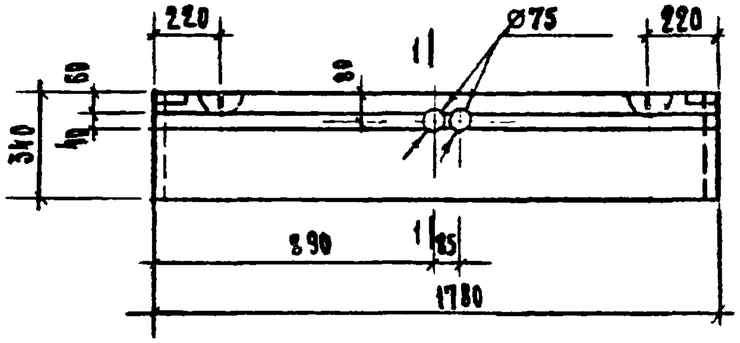

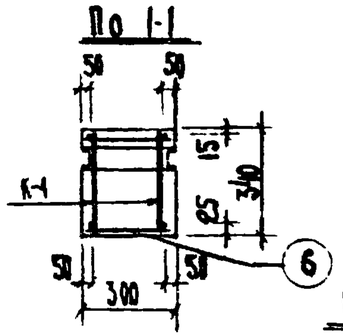

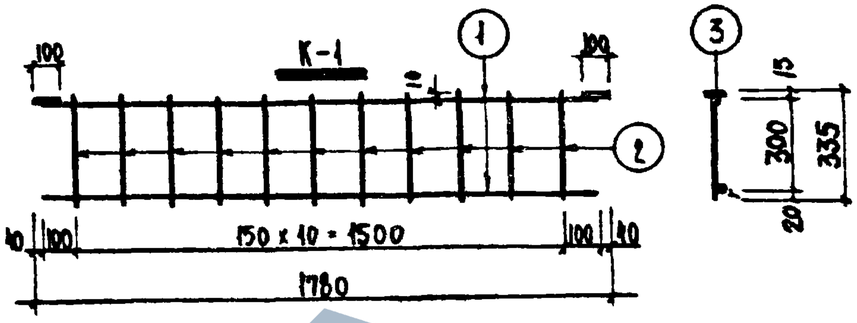

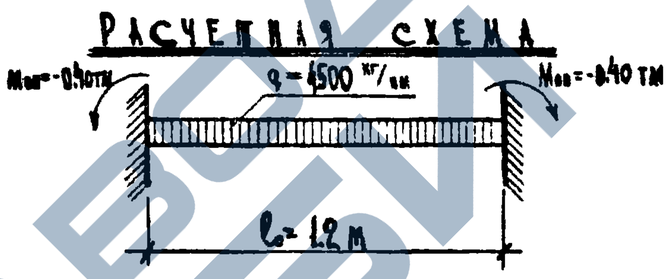

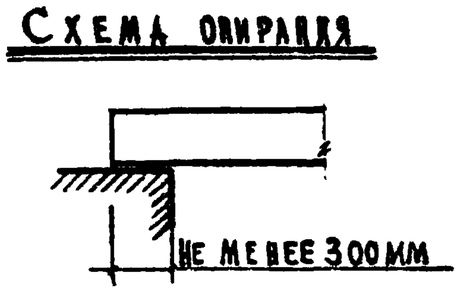

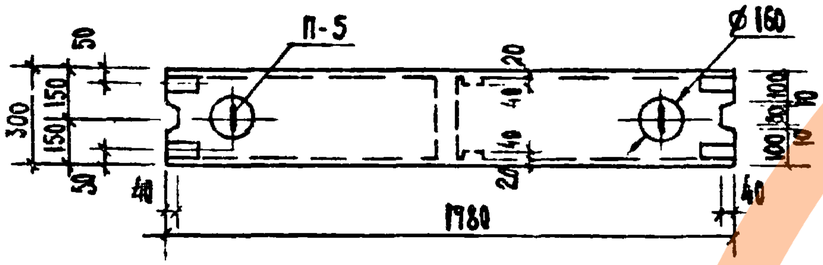

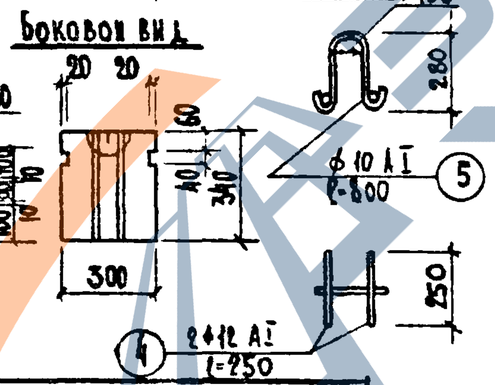

Спецификация арматуры

Армат. элемент: Марка	К-во шт	N позиц	Ø мм	На один элемент: Кол-во шт	Длина мм	Общая длина м	Вес стали кг: На один элемент	Общий
К-1	2	1	10 AI	2	1700	3.4	2.1	5.86
		2	4 BI	11	330	3.63	0.36	
		3	-50x6	2	100	0.2	0.47	
П-5	2	4	12 AI	2	250	0.5	0.444	1.87
		5	10 AI	1	800	0.8	0.49	
Отдельные стержни	12	6	4 BI	1	230	0.23	0.023	0.275
							Итого	8,00

Таблица показателей

Шифр изделия	Объем м³: Блока	Объем м³: Бетона	Вес блока кг: При объемном весе бетона 1600 кг/м³	Вес блока кг: При объемном весе бетона 1800 кг/м³	Марка бетона	Вес стали кг
ВБ-18.3.3	0.177	0.175	280	315	100	8.00

Выборка арматуры

Диаметр арматуры	мм	-50x6	12 AI	10 AI	4 BI
Длина	м	0.4	1.0	8.40	7.72
Вес	кг	0.94	0.89	5.18	1.00
Нормат. сопрот. ар-ры Rн	кг/см²	2400			5500
N ГОСТа арматуры		103-57*	6727-53*		5781-61*

ТК	Блоки внутренних стен	Серия 1.134-1	
1972	Блок внутренней стены горизонтальный ВБ-18.3.3	Выпуск 3	Лист 12

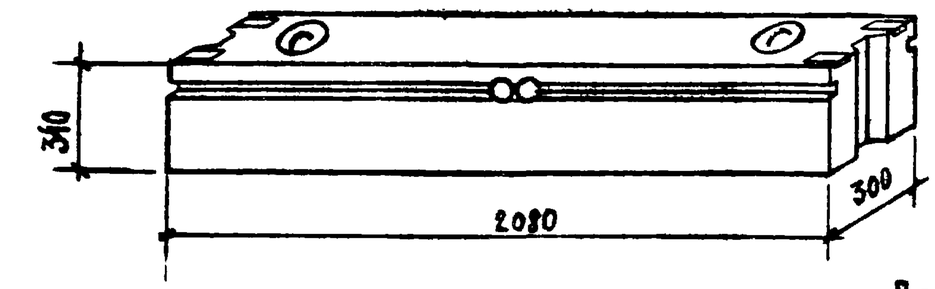

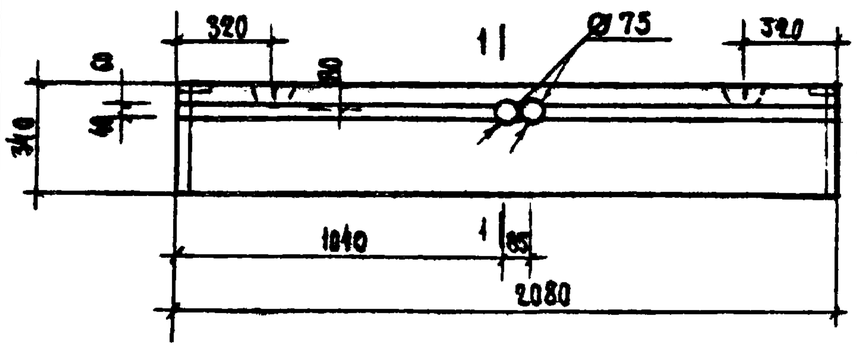

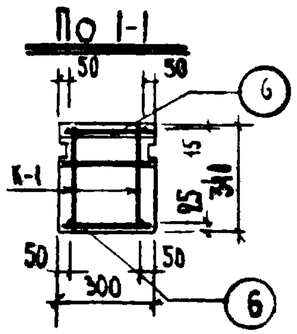

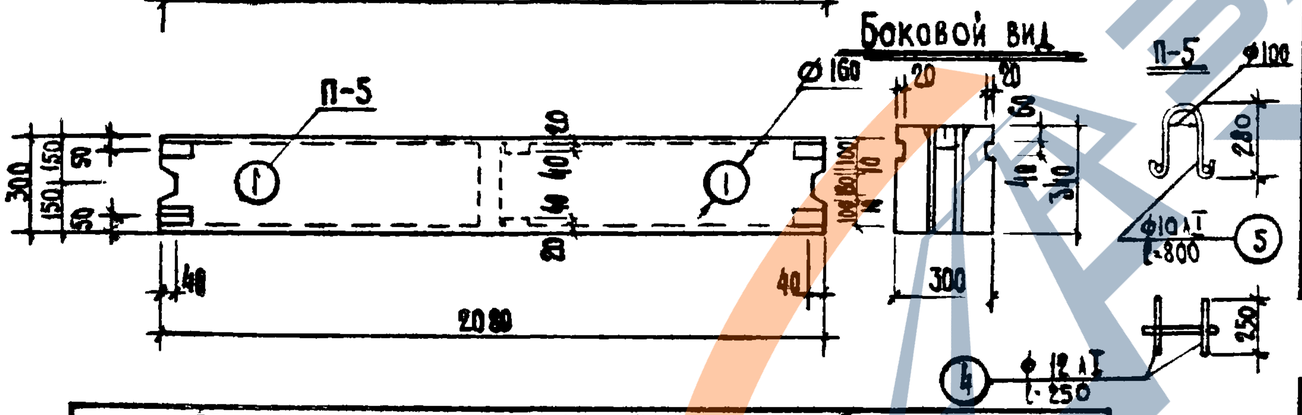

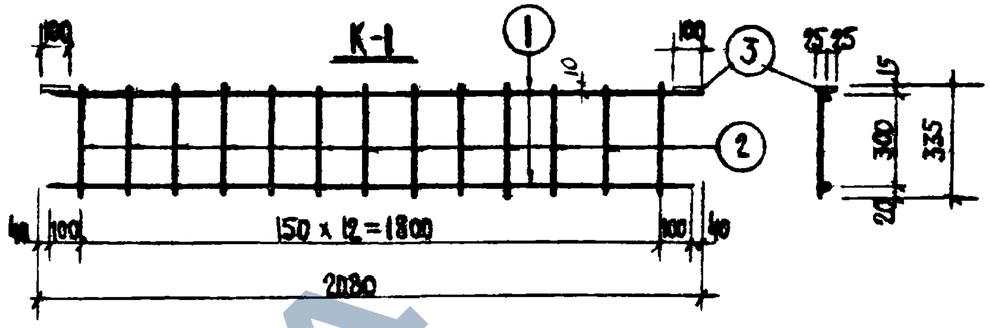

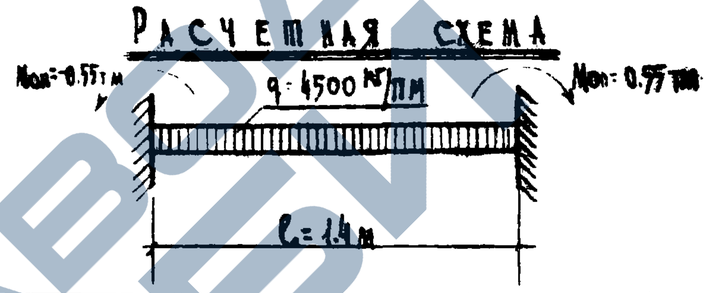

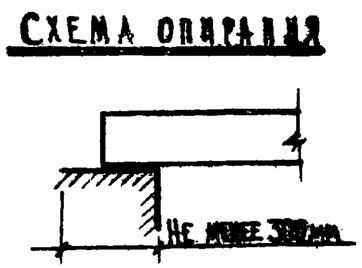

Спецификация арматуры

Армат элемен		N позиции	⌀ мм	На один элемент			Вес стали кг	
Марка	К-во шт			К-во шт	Длина м	Общая длина м	На один элемент	Общий
К-1	2	1	10 АI	2	2000	4.00	2.47	6.72
		2	4 ВI	13	330	4.29	0.42	
		3	-50х6	2	100	0.2	0.47	
П-5	2	4	12 АI	2	250	0.5	0.444	1.87
		5	10 АI	1	800	0.8	0.49	
Отдельные стержни	14	6	4 ВI	1	230	0.23	0.023	0.32
							Итого	8.91

Таблица показателей

Шифр изделия	Объем м³		Вес блока кг		Марка бетона	Вес стали кг
	Блока	Бетона	При объемном весе бетона 1600 кг/м³	1800 кг/м³		
ВБ-21.3.3	0.206	0.204	326	367	100	8.91

Выборка арматуры

Диаметр арматуры	мм	-50х6	12 АI	10 АI	4 ВI
Длина	м	0.4	1.0	9.60	11.80
Вес	кг	0.94	0.89	5.92	1.16
Нормат. сопротив. армат. $R_a^н$	кг/см²	2400			5500
N ГОСТа арматуры		103-57*	6727-53*		5781-61*

ТК	Блоки внутренних стен	Серия 1.134-1	
1972	Блок внутренней стены горизонтальный ВБ-21.3.3	Выпуск 3	Лист 13

4988 17

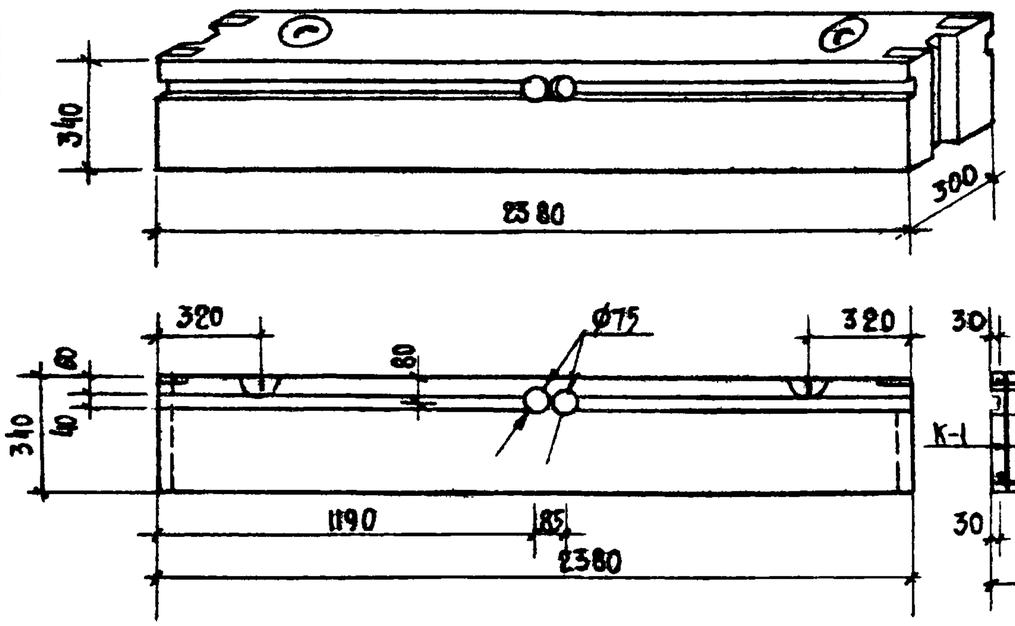

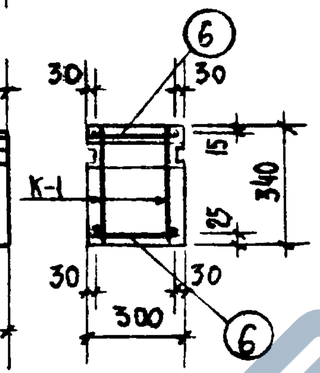

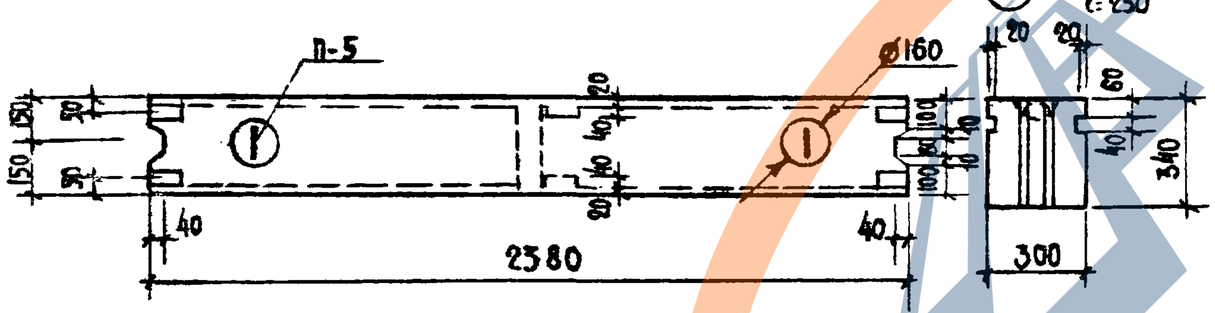

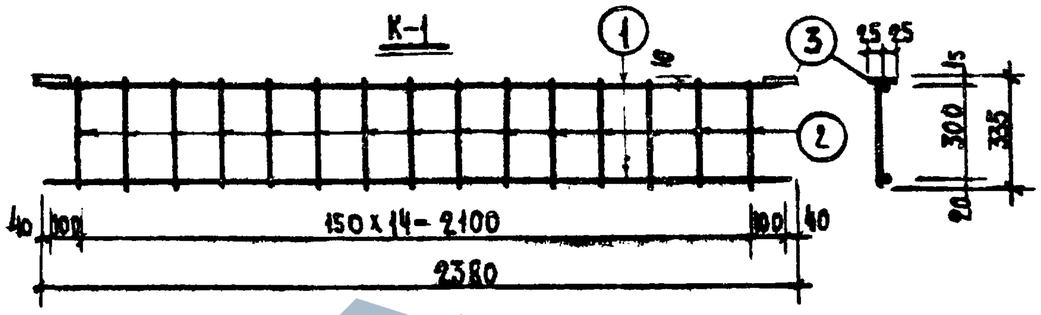

Расчетная схема

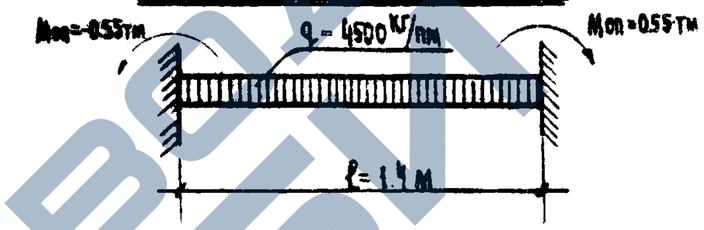

Схема опирания

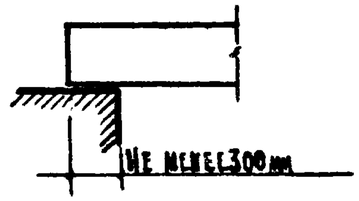

Спецификация стали

Армат элемен		N поз	Ø мм	На один элемент			Вес стали кг	
Марка	Кво шт			Кол-во шт	Длина мм	Общая длина м	На один элемент	Общий
К-1	2	1	10 AI	2	2300	4.6	2.84	7.60
		2	4 BI	15	330	4.95	0.49	
		3	-50×6	2	100	0.2	0.47	
П-5	2	4	12 AI	2	250	0.5	0.444	1.87
		5	10 AI	1	800	0.8	0.49	
Отдельные стержни	16	6	4 BI	1	230	0.23	0.023	0.37
							Итого	9.84

Выборка арматуры

Диаметр арматуры	мм	12 AI	10 AI	4 BI	-50×6
Длина	м	1.0	10.80	13.58	0.4
Вес	кг	0.89	6.66	1.35	0.94
Норматив. сопрот арматуры $R_a^н$	кг/см²	2400		5500	2400
N ГОСТа арматуры		5781-61*		6727-53	103-57*

Таблица показателей

Шифр изделия	Объем м³		Вес блока кг		Марка бетона	Вес стали кг
	Блока	Бетона	При объемном весе бетона 1600 кг/м³	1800 кг/м³		
ВБ-24.3.3	0.243	0,229	366	412	100	9.84

ТК	Блоки внутренних стен	Серия 1.134-1
1972	Блок внутренней стены горизонтальный ВБ-24.3.3	Выпуск 3 / Лист 14

4988 18

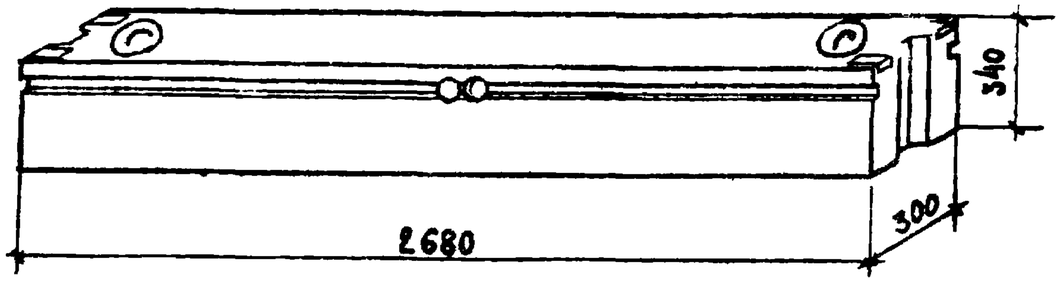

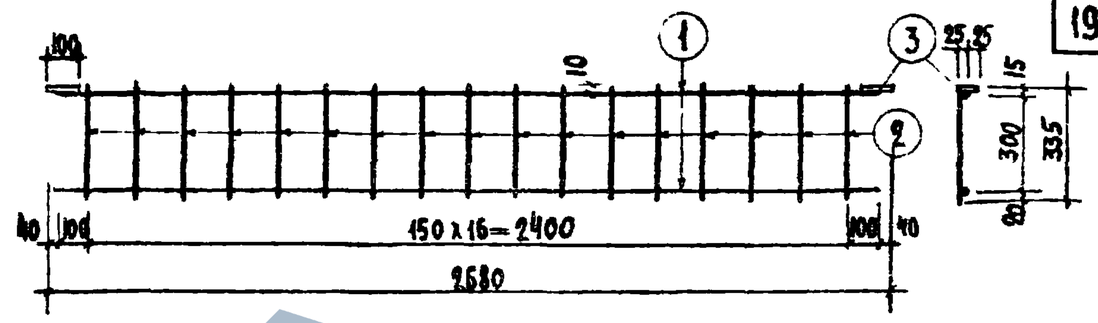

Расчетная схема

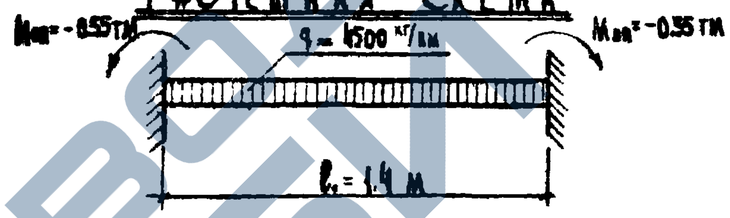

Схема опирания

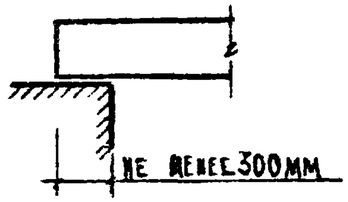

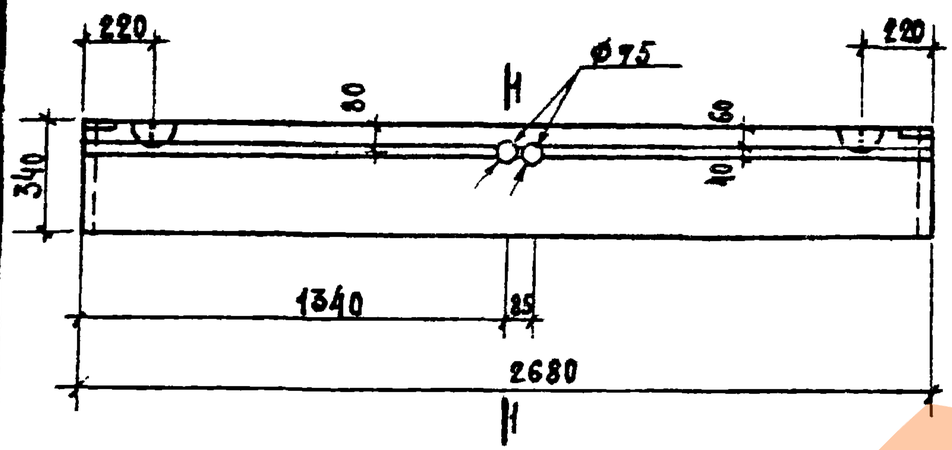

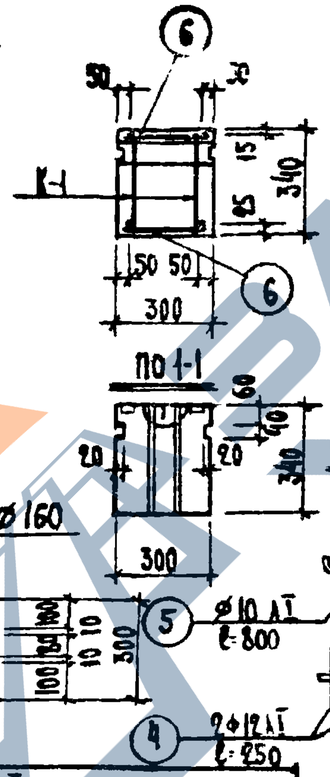

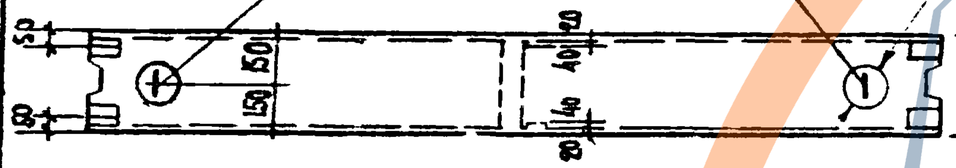

Спецификация арматуры

Армат элементы Марка	К-во шт	N поз.	Ф мм	На один элемент Кол-во шт	Длина мм	Общая длина м	Вес стали кг На один элемент	Общий
К-1	2	1	10 АI	2	2600	5.2	3.21	8.46
		2	4 ВI	17	330	5.61	0.55	
		3	-50x6	2	100	0.2	0.47	
П-5	2	4	12 АI	2	250	0.5	0.444	1.87
		5	10 АI	1	800	0.8	0.49	
Отдельные стержни	18	6	4 ВI	1	230	0.23	0.023	0.41
							Итого	10.74

Таблица показателей

Шифр изделия	Объем м³ Блока	Объем м³ Бетона	Вес блока кг при объемном весе бетона 1600 кг/м³	Вес блока кг при объемном весе бетона 1800 кг/м³	Марка бетона	Вес стали кг
ВБ-27.3.3	0.273	0.259	414	467	100	10.74

Выборка арматуры

Диаметр арматуры	мм	-50x4	12 АI	10 АI	4 ВI
Длина	м	0.4	1	12.0	15.36
Вес	кг	0.94	0.89	7.4	1.51
Нормат сопрот ар-ры Rн	кг/см²	2400		2400	5500
N ГОСТа арматуры		103-57*	5781-61*		6727-53*

ТК	Блоки внутренних стен	Серия 1.134-1	
1972	Блок внутренней стены горизонтальный ВБ-27.3.3	Выпуск 3	Лист 15

Гл. инж. отд. М. Вакаев

4988 19

https://zavodjbi.com/

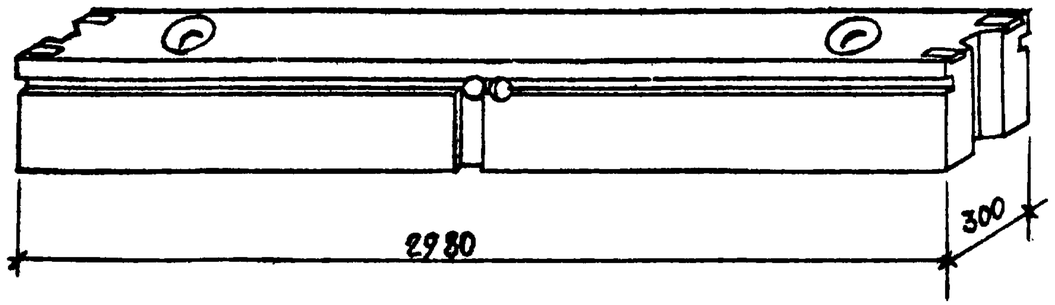

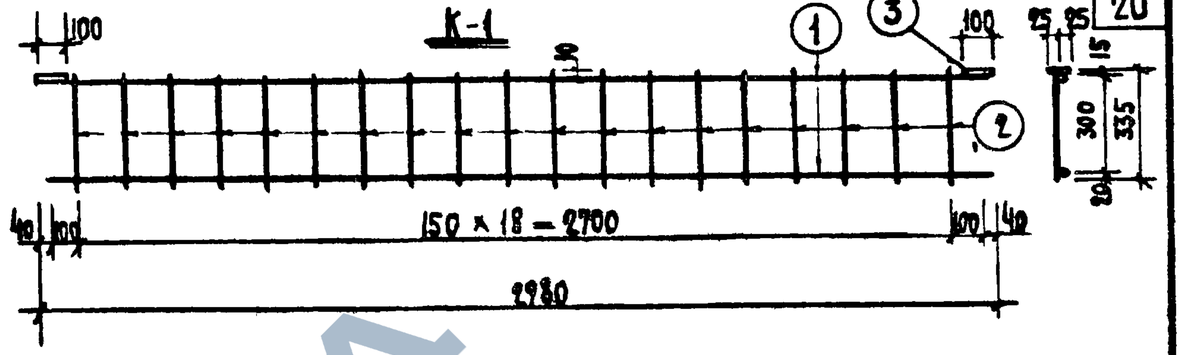

Расчетная схема

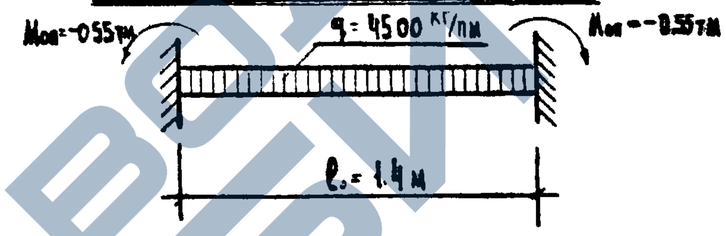

Схема опирания

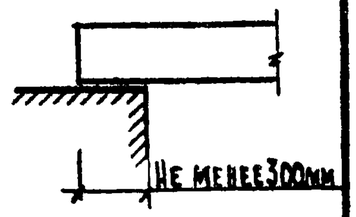

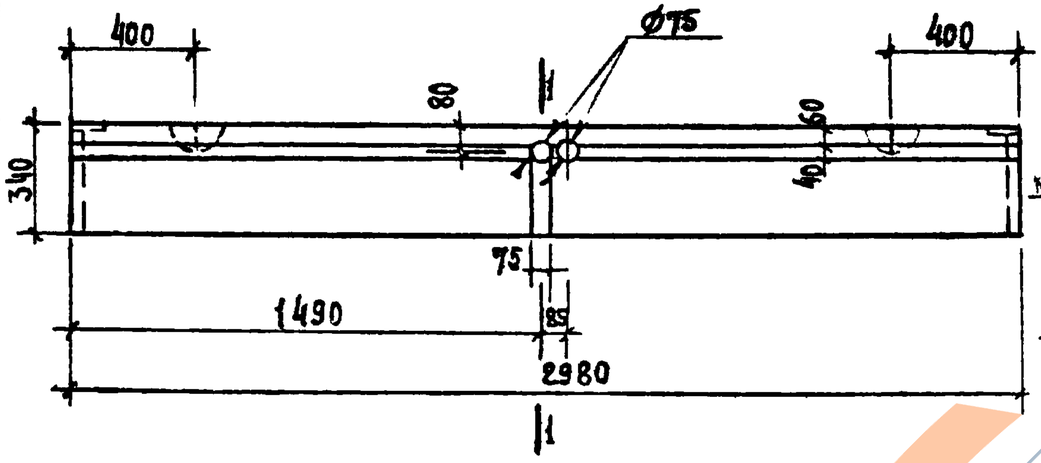

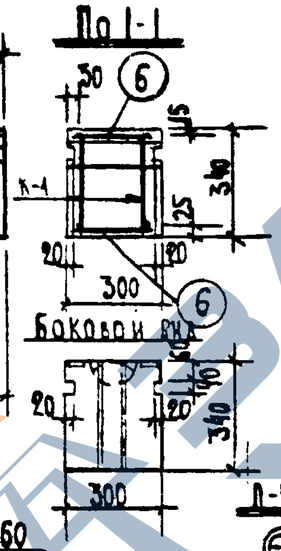

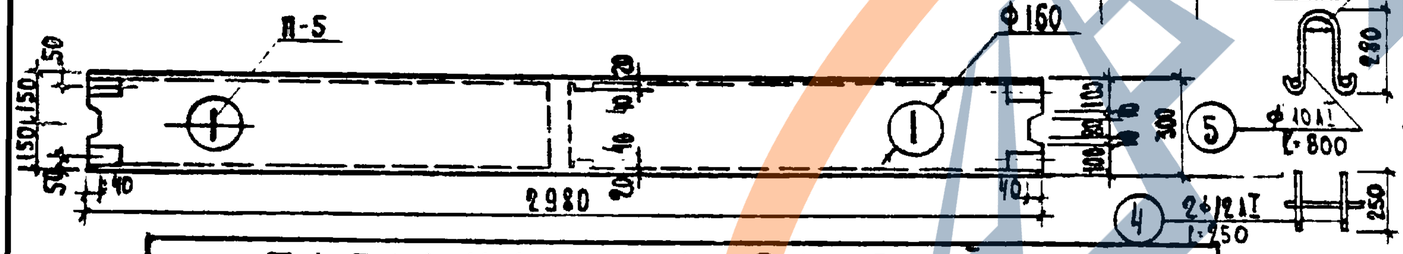

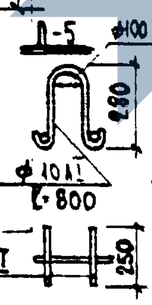

Спецификация арматуры

Армат. элементы: Марка	К-во шт	№ позиц	⌀ мм	На один элемент: Длина мм	К-во шт.	Общая длина м	Вес стали кг: На один элемент	Общий
К-1	2	1	10АI	2900	2	5.8	3.58	9.34
		2	4ВI	330	19	6.27	0.62	
		3	-50×6	100	2	0.2	0.47	
П-5	2	4	12АI	2	250	0.5	0.444	1.87
		5	10АI	1	800	0.8	0.49	
Отдельные стержни	20	6	4ВI	1	230	0.23	0.023	0.45
							Итого	11.66

Таблица показателей

Шифр изделия	Объем м³: Блока	Объем м³: Бетона	Вес блока кг: Объемный вес бетона 1600 кг/м³	Вес блока кг: Объемный вес бетона 1800 кг/м³	Марка бетона	Вес стали кг
ВБ-30.3.3	0.296	0.294	470	530	100	11.66

Выборка арматуры

Диаметр арматуры	мм	-50×6	12АI	10АI	4ВI
Длина	м	0.4	1	13.20	17.14
Вес	кг	0.94	0.89	8.14	1.69
Нормат. сопрот. ар-ры Rа	кг/см²	2400			5500
N ГОСТа арматуры		103-57*	5781-61*		6727-53*

ТК	Блоки внутренних стен	Серия 1.134-1	
1972	Блок внутренней стены горизонтальный ВБ-30.3.3	Выпуск 3	Лист 16

4988 20

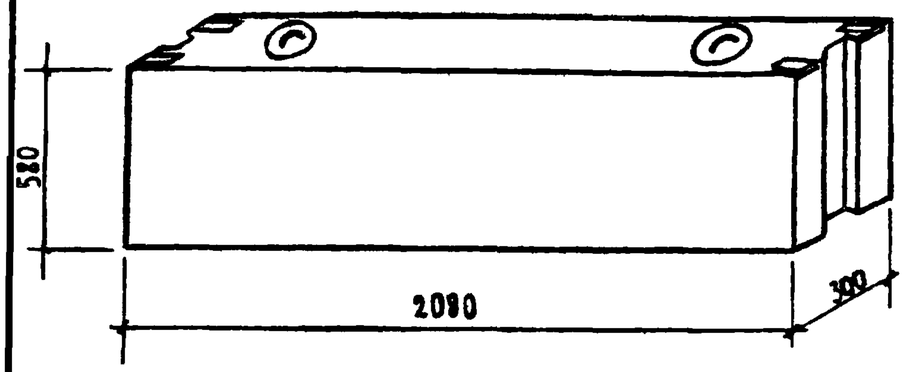

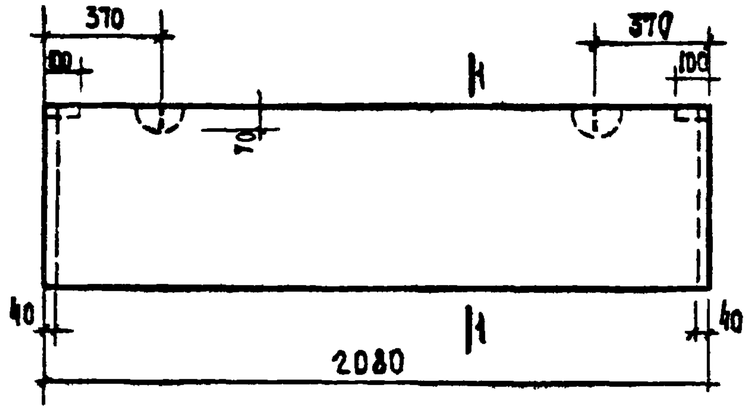

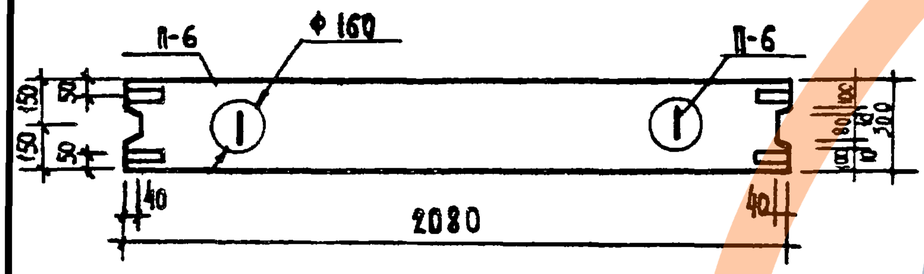

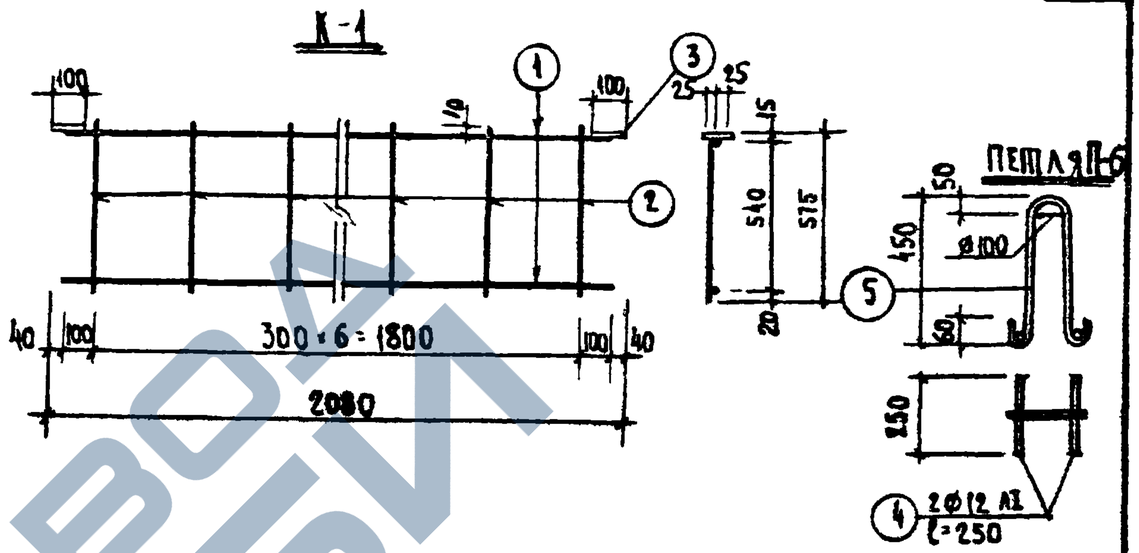

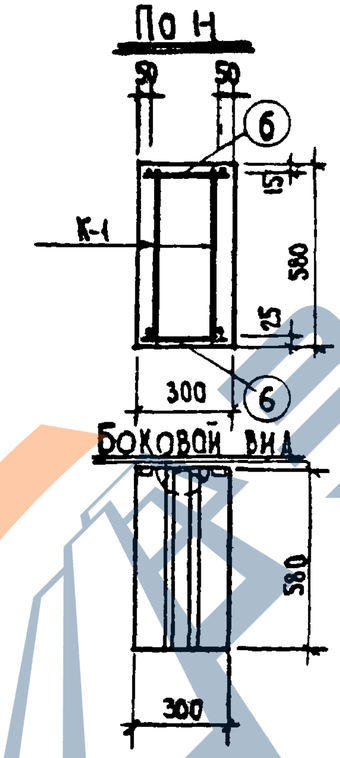

СПЕЦИФИКАЦИЯ АРМАТУРЫ

Армат элемен		N позиц	Ø мм	На один элемент			Вес стали кг	
Марка	К-во шт			Длина мм	Кол-во шт	Общая длина м	На один элемент	Общий
К-1	2	1	10 АI	2000	2	4.0	2.47	6.66
		2	4 ВI	570	7	3.99	0.39	
		3	-50×6	100	2	0.2	0.47	
П-6	2	4	12 АI	250	2	0.5	0.444	2.28
		5	10 АI	1120	1	1.12	0.692	
Отдельные стержни	8	6	4 ВI	230	1	0.23	0.023	0.184
							Итого	9.12

ТАБЛИЦА ПОКАЗАТЕЛЕЙ

Шифр изделия	Объем м³		Вес блока кг		Марка бетона	Вес стали кг
	Блока	Бетона	Объемный вес бетона кг/м³			
			1600	1800		
ВБ-21.6.3	0.358	0.358	574	645	100	9.12

ВЫБОРКА АРМАТУРЫ

Диаметр арматуры	мм	-50×6	12 АI	10 АI	4 ВI
Длина	м	0.4	1.0	10.24	9.82
Вес	кг	0.94	0.89	6.32	0.96
Нормат. сопрот ар-ры $R_a^н$	кг/см²	2400			5500
N ГОСТа арматуры		103-57*	5781-61*		6727-53*

ТК	Блоки внутренних стен	Серия 1.134-1	
972	Блок внутренней стены горизонтальный ВБ-21.6.3	Выпуск 3	Лист 17

4988 21

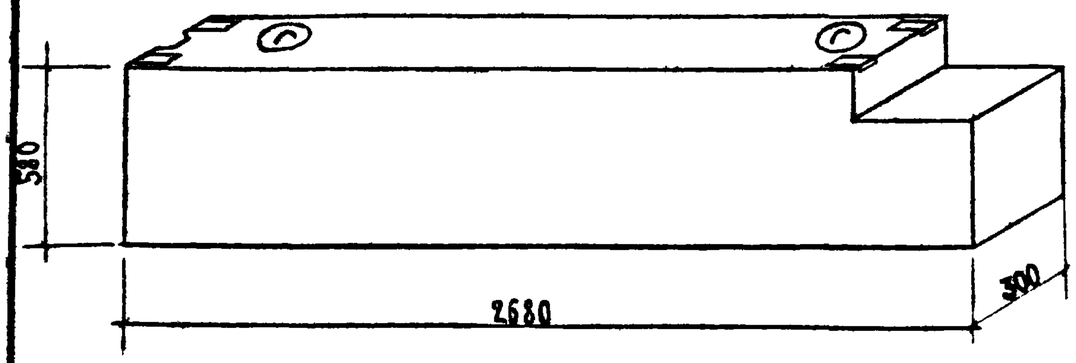

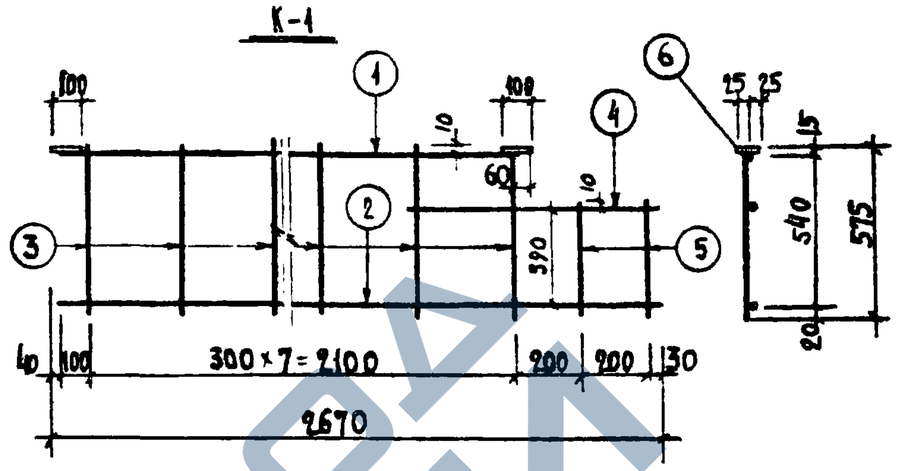

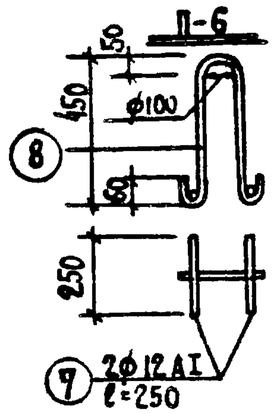

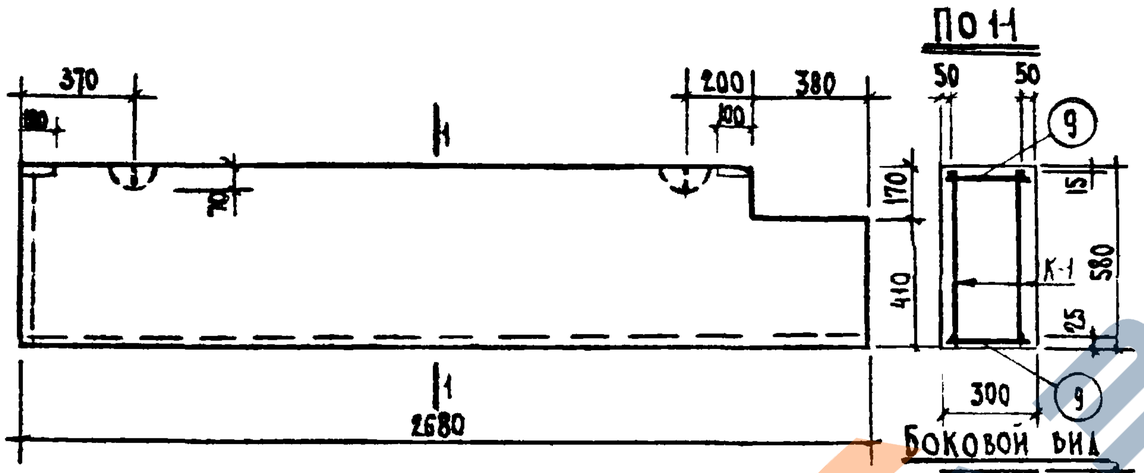

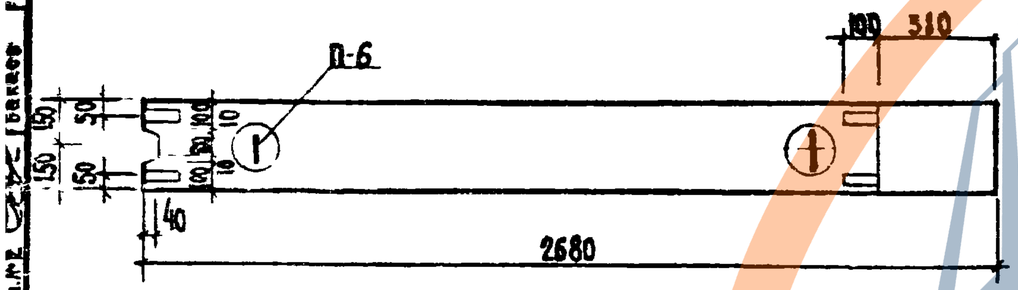

Спецификация арматуры

Армат элемен Марка	К-во шт	N позиц	⌀ мм	На один элемент Длина мм	Кол-во шт	Общая длина м	Вес стали кг на один элемент	Вес стали кг общий
К-1	2	1	10 АI	2220	1	2.22	1.37	8,86
		2	10 АI	2600	1	2.60	1.60	
		3	4 ВI	570	8	4.56	0.45	
		4	10 АI	750	1	0.75	0.46	
		5	4 ВI	420	2	0.84	0.08	
		6	-50×6	100	2	0.2	0.47	
П-6	2	7	12 АI	250	2	0.5	0.444	2.28
		8	10 АI	1120	1	1.12	0.69	
Отдельные стержни	10	9	4 ВI	230	1	0.23	0.023	0.225
							Итого	11.37

Таблица показателей

Шифр изделия	Объем м³ блока	Объем м³ бетона	Вес блока кг: объемный вес бетона 1600 кг/м³	Вес блока кг: объемный вес бетона 1800 кг/м³	Марка бетона	Вес стали кг
ВБ-27.6.3	0.444	0.444	711	800.	100	11.37

Выборка арматуры

Диаметр арматуры	мм	-50×6	12 АI	10 АI	4 ВI
Длина	м	0 4	1.0	13.38	13.10
Вес	кг	0 94	0 89	8.24	1.29
Нормат. сопрот ар-ры Rн	кг/см²	2400			5500
N ГОСТа арматуры		103-57*	5781-61*		6727-53*

ТК	Блоки внутренних стен	Серия 1.134-1	
1972	Блок внутренней стены горизонтальный ВБ-27.6.3	Выпуск 3	Лист 18

4988 22

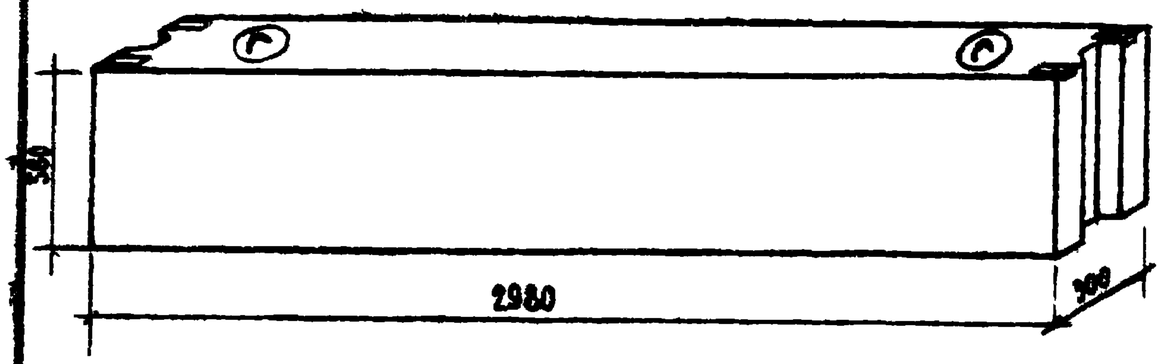

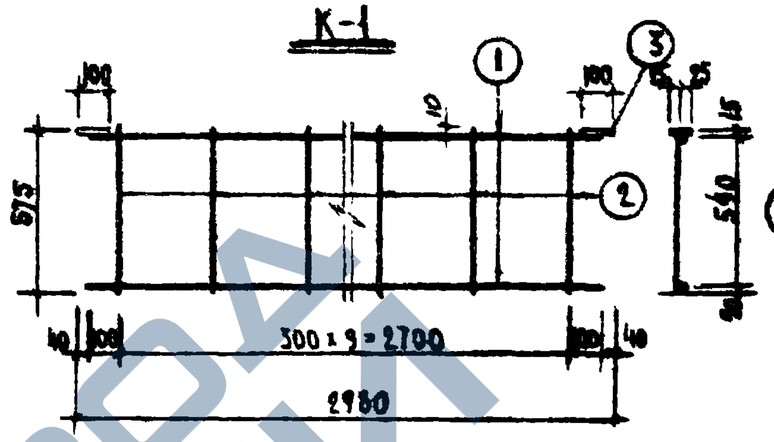

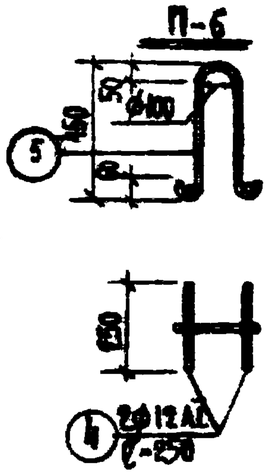

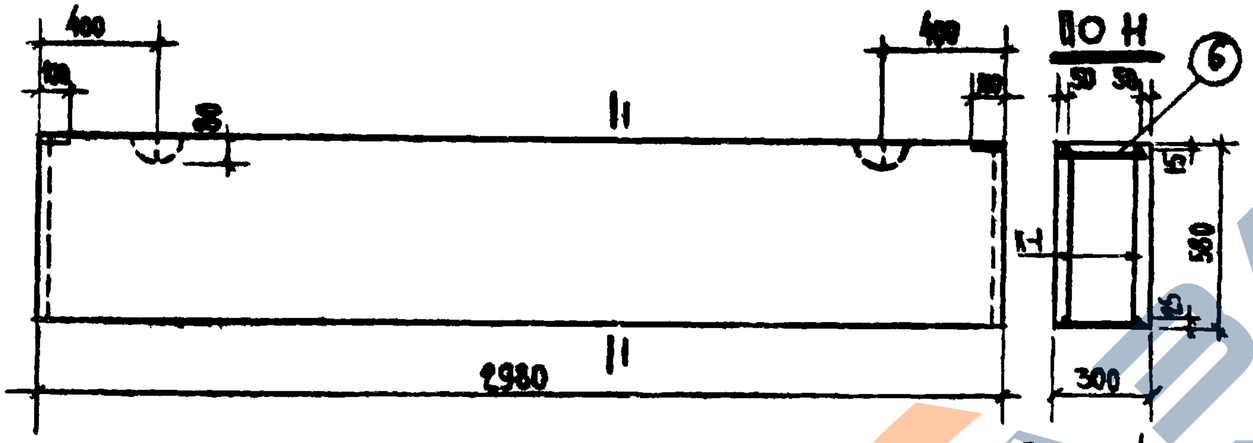

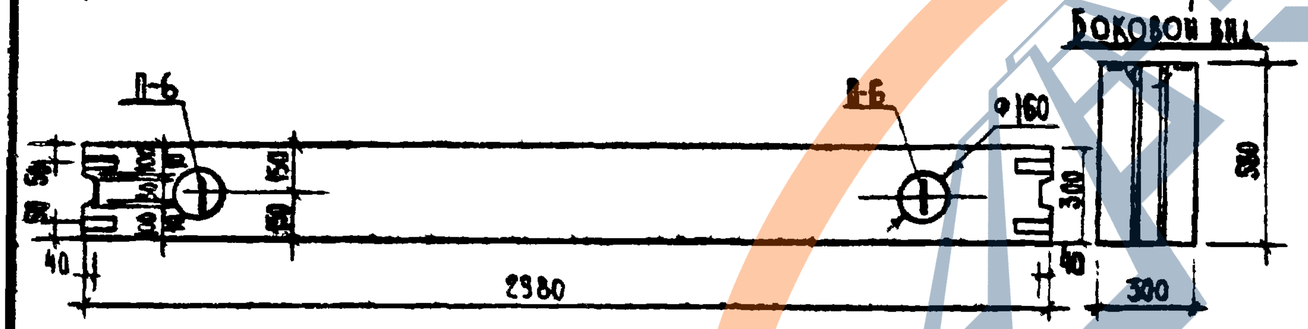

Спецификация арматуры

Армат. элем. Марка	К-во шт	N поз	Ø мм	На один элемент: Длина мм	Кол-во шт	Общая длина м	Вес стали кг: На один элемент	Общий
К-1	2	1	10 АI	2900	2	5.8	3.58	9.22
		2	4 ВI	570	10	5.70	0.56	
		3	-50x6	100	2	0.2	0.47	
П-6	2	4	12 АI	250	2	0.5	0.444	2.28
		5	10 АI	1120	1	1.12	0.69	
Монтажные стержни	10	6	4 ВI	230	1	0.23	0.023	0.225
							Итого	11.73

Выборка арматуры

Диаметр арматуры	мм	-50x6	12 АI	10 АI	4 ВI
Длина	м	0.4	1.0	13.84	13.70
Вес	кг	0.94	0.89	8.69	1.35
Нормат. сопрот. арм-ры $R^н_a$	кг/см²	2400			5500
N ГОСТа арматуры		103-57*	5781-61*		6727-53*

Таблица показателей

Шифр изделия	Объем м³: Блока	Бетона	Вес блока кг: Объем. вес бетона кг/м³: 1600	1800	Марка бетона	Вес стали кг
БВ-30.6.3	0.515	0.515	825	926	100	11.72

ТК 1972	Блоки внутренних стен Блок внутренней стены горизонтальный ВБ-30.6.3	Серия 1.134-1	Выпуск 3 / Лист 19

1988 23

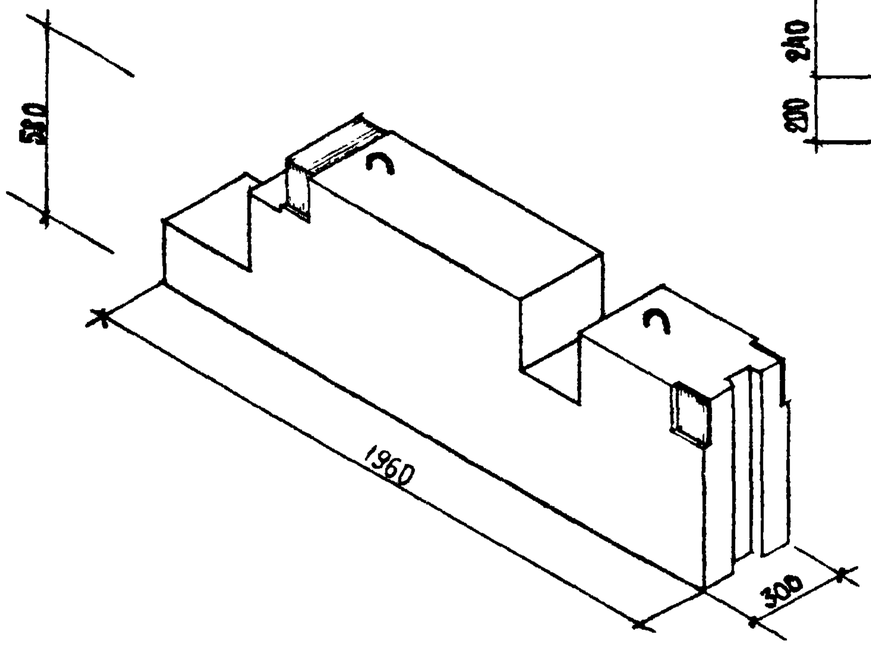

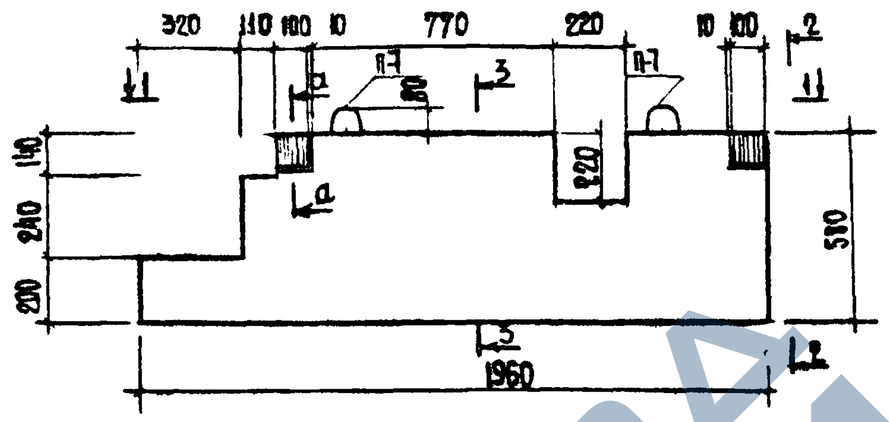

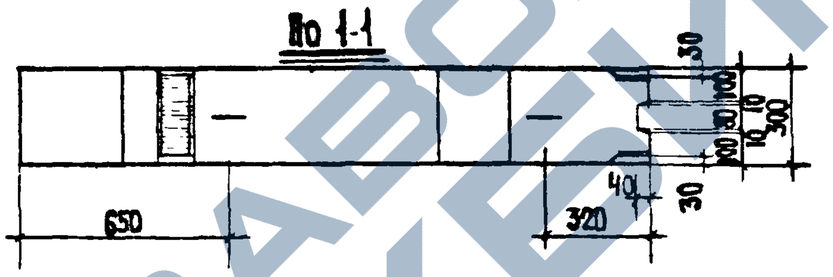

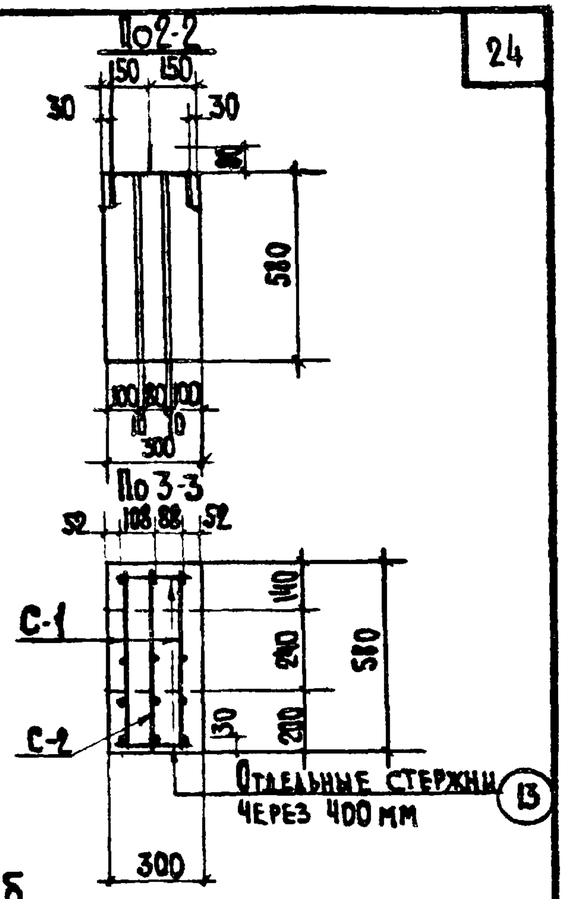

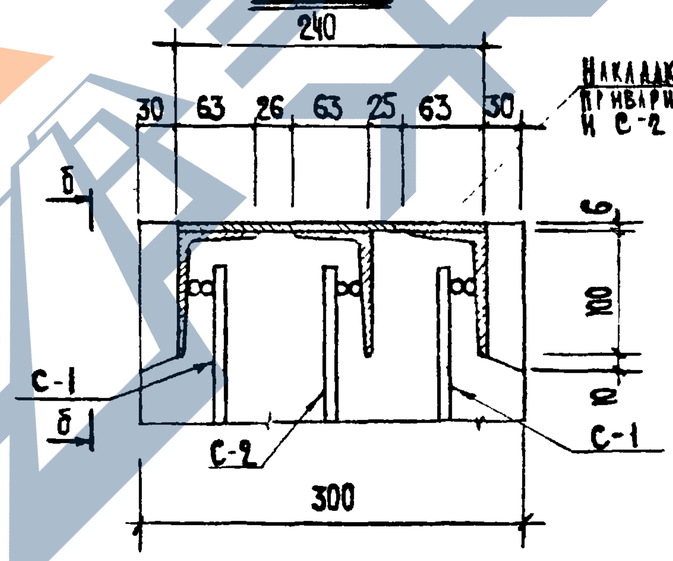

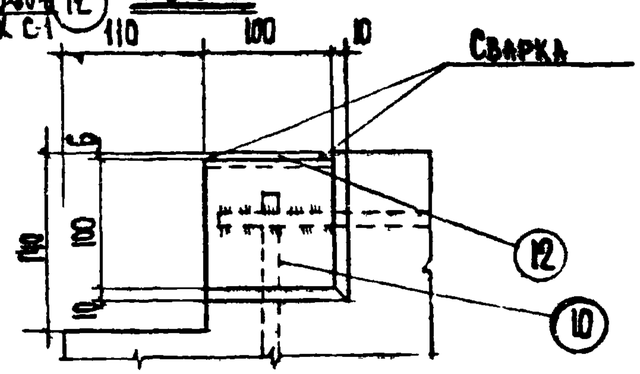

Таблица показателей					
Шифр изделия	Объем м³		Вес блока кг	Марка бетона	Вес стали, кг
	блока	бетона	Объемный вес бето на 2500 кг/м³		
ВБ-20.6.3	0.273	0.273	682	200	58.24

Примечания.

1. При отпуске блоки с завода прочность бетона его должна соответствовать проектной марке.
2. Формование, складирование и транспортирование блока производить в проектном положении.

ТК 1972	Блоки внутренних стен Блок внутренней поперечной стены горизонтальный ВБ-20.6.3	Серия 1.134-1 Выпуск 3 Лист 20

4988 24

С-1 и С-2

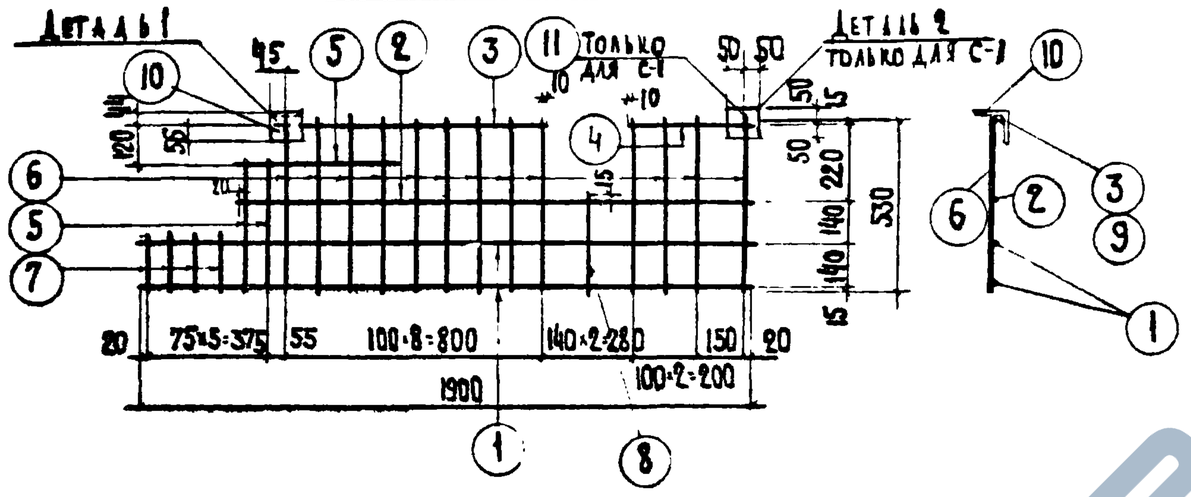

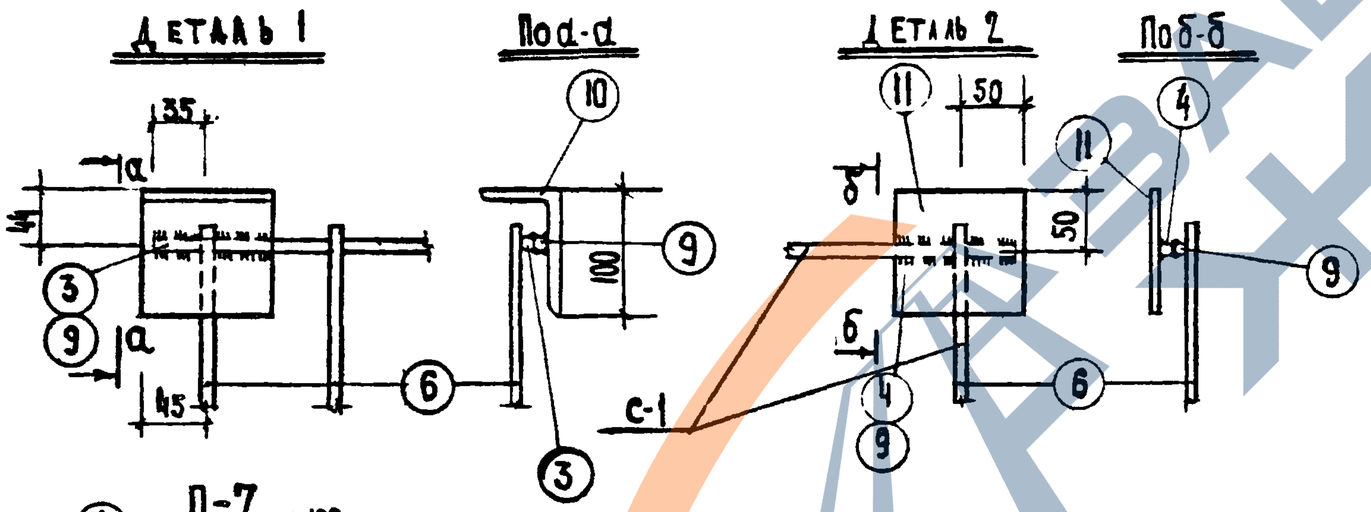

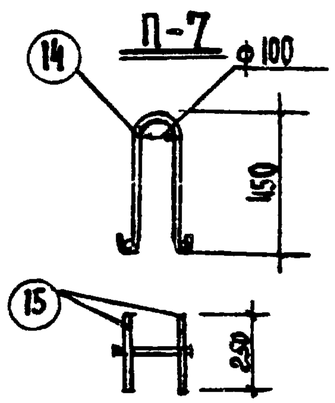

Спецификация стали

Арматурные элементы: Марка	К-во шт	№ поз	Сечение мм	На элемент: К-во шт.	Длина мм	Общая длина м	Вес стали кг: На элем	Общий
С-1 и С-2	2	1	ф 20 АII	2	1900	3.8	9.37	36.68
		2	ф 10 АII	1	1600	1.6	0.99	
		3	ф 10 АII	1	830	0.83	0.51	
		4	ф 10 АII	1	380	0.38	0.23	
		5	ф 10 АII	3	500	1.5	0.92	
		6	ф 10 АI	13	530	6.89	4.25	
	1	7	ф 10 АII	4	170	0.68	0.42	17.87
		8	ф 10 АII	1	310	0.31	0.19	
		9	ф 10 АI	2	100	0.20	0.12	
		10	L100×63×7	1	100	0.10	0.87	
		11	-100×6	1	100	0.10	0.47	
Отдельные элементы	1	12	-80×6	1	240	0.24	0.91	0.91
	12	13	6ВI	1	240	0.24	0.053	0.64
П-7	2	14	10 АI	1	1240	1.24	0.76	2.14
		15	10 АI	2	250	0.5	0.31	

Выборка стали

Сечение мм	20 АII	10 АII	10 АI	6ВI	L100×63×7	-100×6	-80×6
Длина м	11.40	16.50	24.15	2.88	0.30	0.20	0.24
Вес кг	28.12	10.14	14.89	0.64	2.61	0.94	0.91
Нормативное сопрот. арматуры R_a кг/см²	3000		2400	4500	2400		
№ ГОСТа арматуры	5781-61*			6727-53	8510-57	103-57*	

Примечания

Арматурные стержни сеток приваариваются к закладным деталям дуговой сваркой

ТК 1972	Блоки внутренних стен. Блок внутренней поперечной стены горизонтальный ВБ-20.63. Арматурные элементы	Серия 1.134-1. Выпуск 3. Лист 21

4988 25

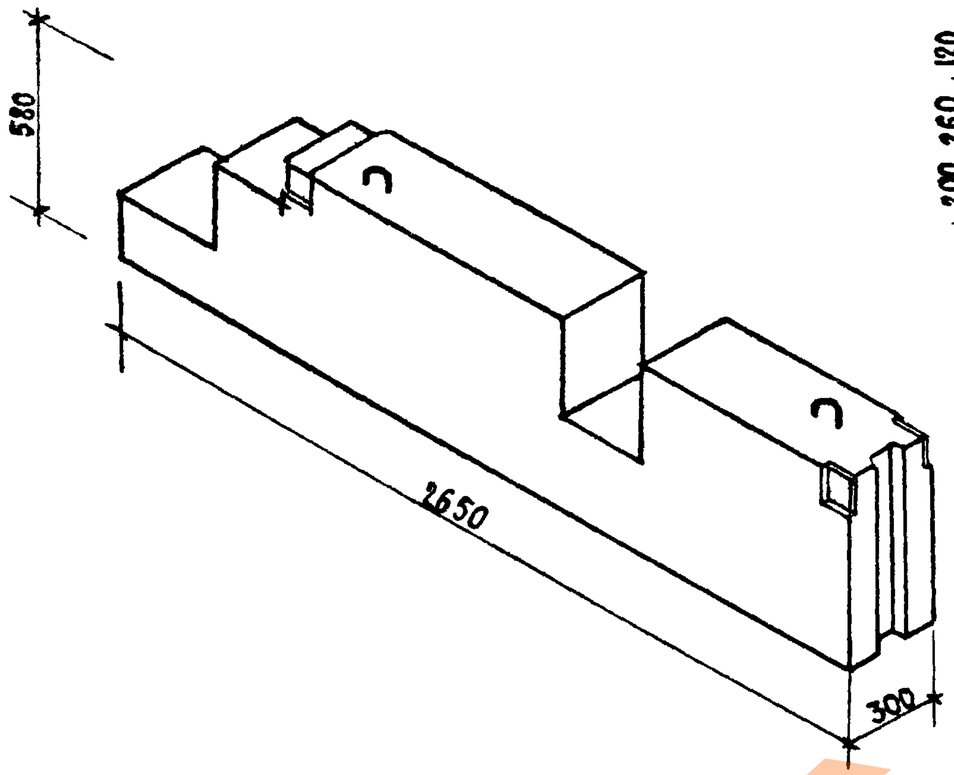

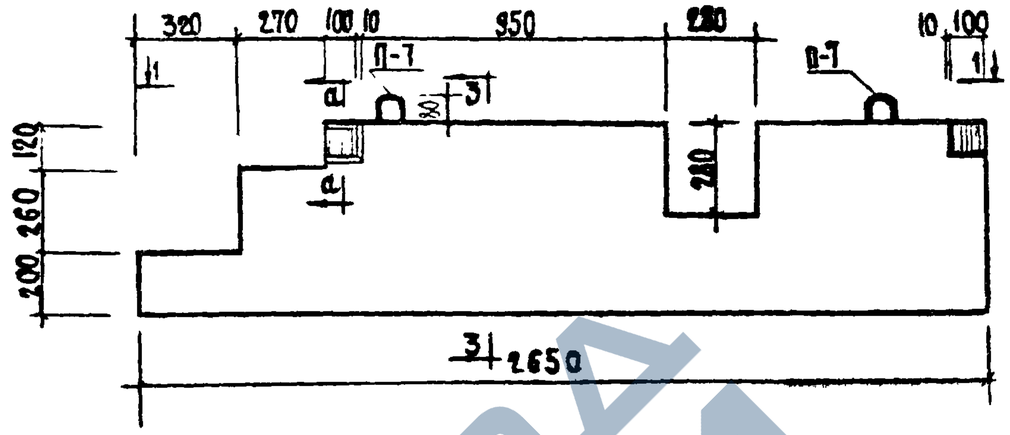

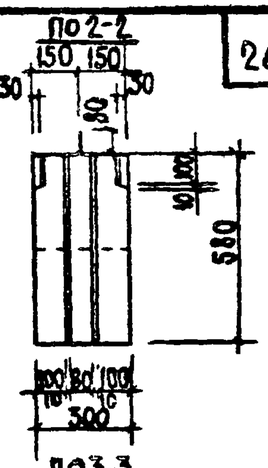

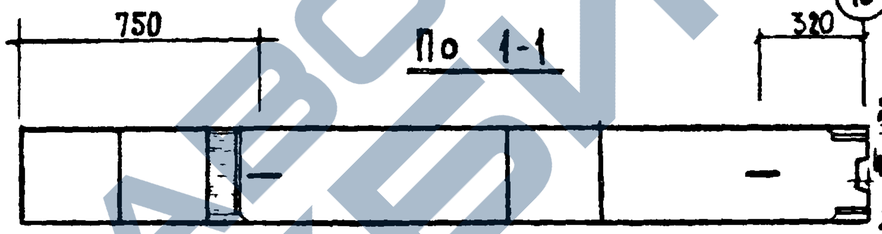

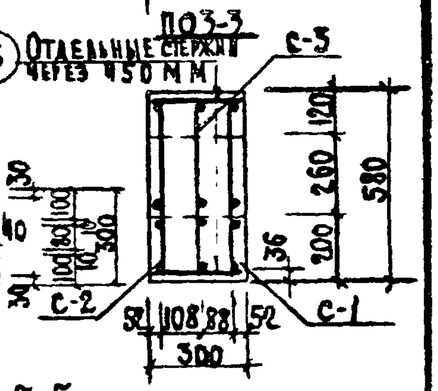

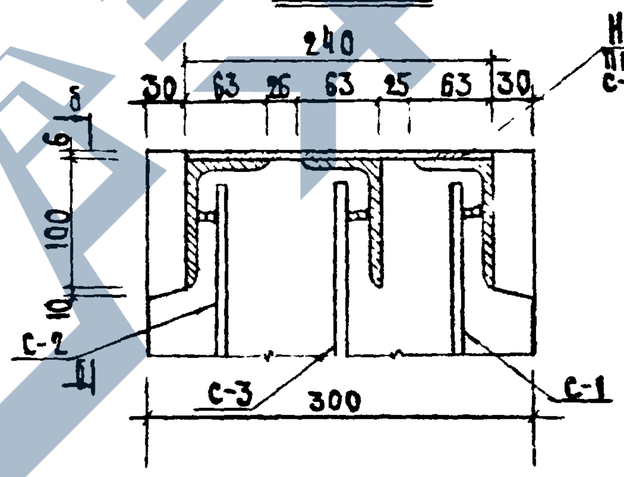

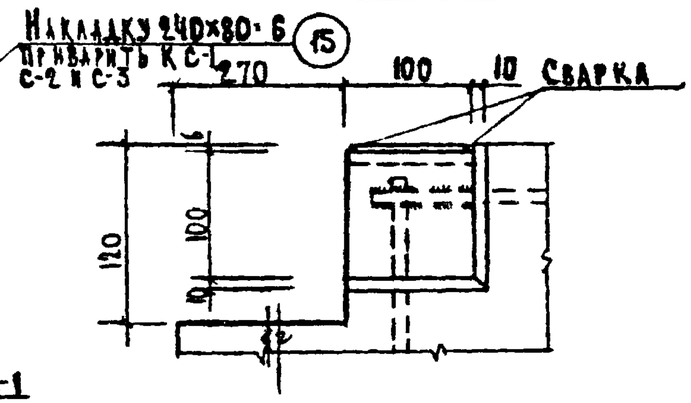

Марка блока	Объем м³		Вес блока кг	Марка бетона	Вес стали кг
	блока	бетона	объемный вес бетона 2500 кг/м³		
ВБ-27.63-1	0.387	0.387	966	200	81.23

Примечания

1. При отпуске блока с завода прочность бетона его должна соответствовать проектной марке.
2. Формование, складирование и транспортирование блока производить в проектном положении.

ТК	Блоки внутренних стен	Серия 1.134-1	
1972	Блок внутренней поперечной стены горизонтальный ВБ-27.63-1	Выпуск 3	Лист 22

4988 26

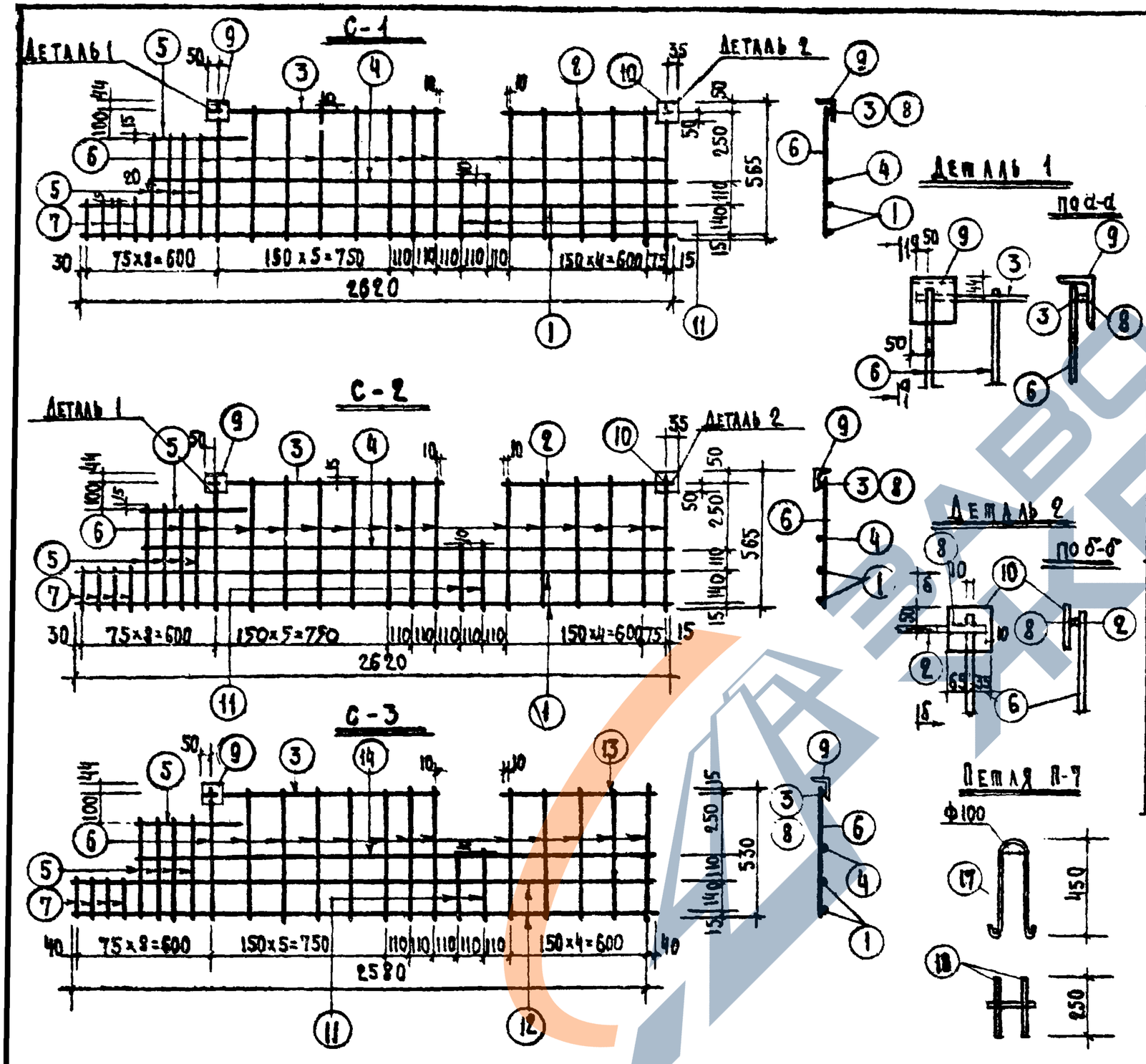

Спецификация стали

Арматурные элементы Марка	Сборочн. чертеж	Поз.	Ф мм	На 1 элемент: Кол. шт.	Длина мм	Общая длина м	Вес стали кг: На элемент	Общий
С-1 и С-2	1	1	22 АII	2	2620	5.24	15.60	26.18
		2	10 АI	1	700	0.70	0.43	
		3	10 АI	1	995	0.995	0.62	
		4	10 АI	1	2290	2.29	1.41	
		5	10 АI	5	430	2.15	1.33	
		6	10 АI	14	530	7.42	4.57	
		7	10 АI	4	170	0.68	0.42	
		8	10 АI	2	100	0.20	0.12	
		9	L100×63×7	1	100	0.1	0.07	
		10	-100×6	1	100	0.1	0.47	
		11	10 АI	2	275	0.55	0.34	
С-3	1	12	22 АII	2	2580	5.16	15.9	25.08
		13	10 АI	1	550	0.55	0.40	
		3	10 АI	1	995	0.995	0.62	
		14	10 АI	1	2250	2.25	1.39	
		5	10 АI	5	430	2.15	1.33	
		6	10 АI	13	530	6.9	4.15	
		7	10 АI	4	170	0.68	0.49	
		8	10 АI	2	100	0.2	0.06	
		9	L100×63×7	1	100	0.1	0.07	
		11	10 АI	2	275	0.55	0.34	
Отдельные элементы	1	15	-80×6	1	240	0.24	0.91	0.91
	14	16	6 ВI	1	240	0.24	0.055	0.44
П-7	2	17	10 АI	1	1240	1.24	0.76	2.14
		18	10 АI	2	250	0.5	0.31	

Выборка стали

Сечение мм	22 АII	10 АI	10 АI	6 ВI	L100×63×7	-100×6	-80×6
Длина м	15.64	22.51	25.22	3.36	0.3	0.2	0.24
Вес кг	46.6	13.90	15.53	0.74	2.61	0.94	0.91
Нормативное сопротивление арматуры кгс/см²	3000		2400	4500	2400		
N ГОСТа арматуры	5781-61*			6727-53	8510-57	103-57*	

Примечания

1. Арматурные стержни сеток привариваются к закладным деталям дуговой сваркой.

ТК	Блоки внутренних стен	Серия 1.134-1	
1972	Блок внутренней поперечной стены горизонтальный ВБ-27.6.3-1. Арматурные элементы	Выпуск 3	Лист 23

4988 27

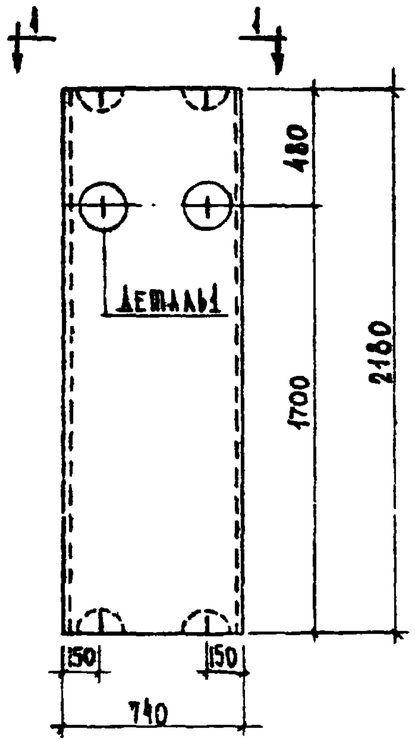

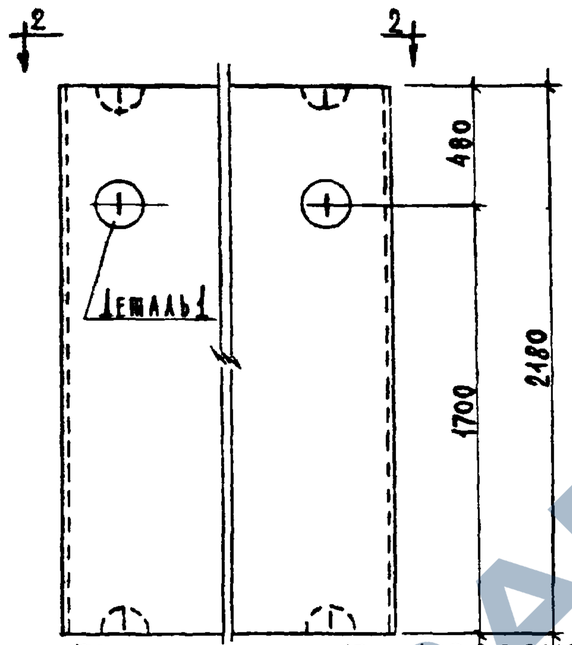

150	590	150	для ВБ-9.22.3, ВБ-9.22.3А
250	590	250	для ВБ-12.22.3
300		300	для ВБ-15.22.3, ВБ-15.22.3А ВБ-18.22.3, ВБ-18.22.3А ВБ-21.22.3, ВБ-24.3

Деталь 1

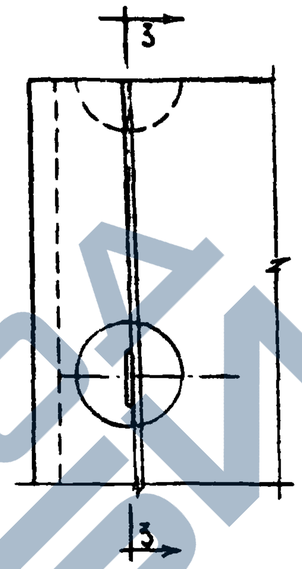

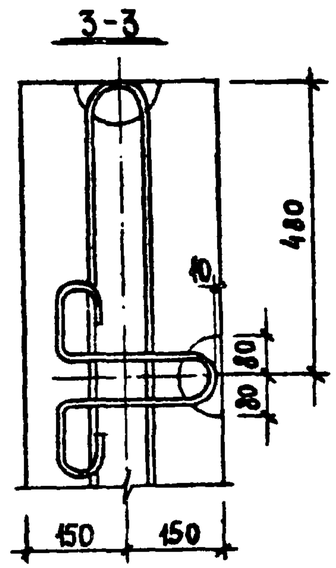

По 1-1

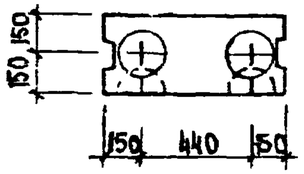

ВБ-7.22.3, ВБ-7.22.3А

По 2-2

ВБ-9.22.3, ВБ-9.22.3А
ВБ-12.22.3
ВБ-15.22.3, ВБ-15.22.3А
ВБ-18.22.3, ВБ-18.22.3А
ВБ-21.22.3
ВБ-24.22.3

Спецификация стали на 1 блок

Марка блока	Наименован. элемента	Кол. шт.	Вес стали кг: одного элемента	Вес стали кг: общий
ВБ-7.22.3	П1-3	2	3.16	6.64
ВБ-7.22.3 А	Закладная дет.	2	0.16	
ВБ-9.22.3	П2-3	2	4.18	8.68
ВБ-9.22.3 А	Закладная деталь	2	0.16	
ВБ-12.22.3	П2-3	2	4.18	8.36
ВБ-15.22.3	П2-3	2	4.18	8.68
ВБ-15.22.3 А	Закладная дет.	2	0.16	
ВБ-18.22.3	П3-3	2	5.42	11.26
ВБ-18.22.3 А	Закладная дет.	2	0.16	
ВБ-21.22.3	П4-3	2	6.78	13.56
ВБ-24.22.3	П4-3	2	6.78	13.56

Примечания:

1. Петли, расположенные на боковой поверхности блоков, предназначены для крепления подкосов во время монтажа стен. Подъем блоков за эти петли не допускается.
2. В блоках (со стороны петель для крепления подкосов) поставить клеймо «Верх».
3. Настоящим чертежом пользоваться совместно с чертежами блоков см. листы 1–7.

ТК	Блоки внутренних стен	Серия 1.134-1	
1972	Конструкция блоков при применении подкосов во время монтажа стен	Выпуск 3	Лист 24

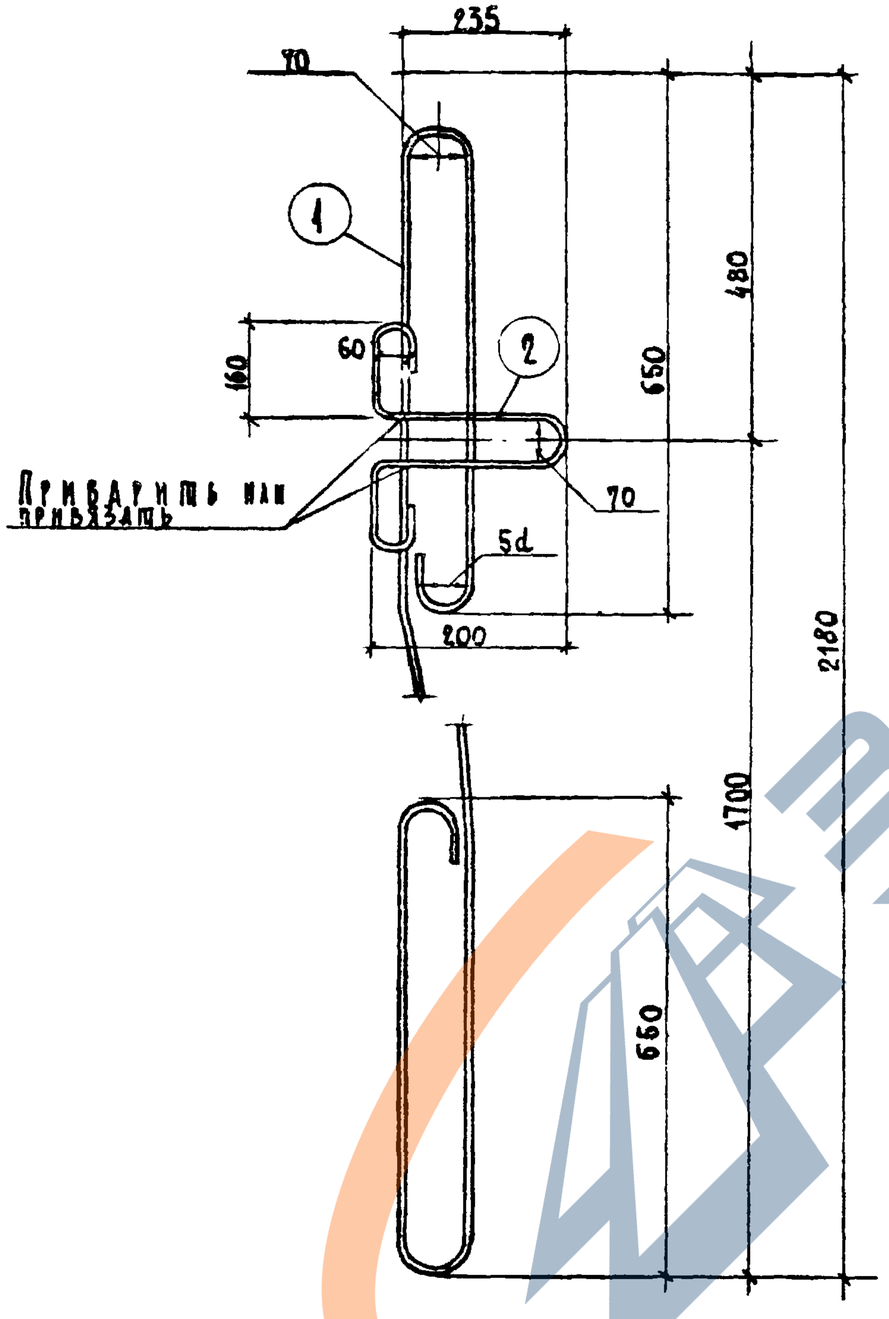

Спецификация стали на один элемент							
Марка петли	Ин. поз.	Сталь	Длина мм	Кол. шт.	Общая длина м	Вес кг позиц.	Вес кг общ.
П1-3	1	⌀10 АI	3780	1	3.78	2.34	3.16
	2	⌀12 АI	920	1	0.92	0.815	
П2-3	1	⌀12 АI	3780	1	3.78	3.36	4.18
	2	⌀12 АI	920	1	0.92	0.815	
П3-3	1	⌀14 АI	3780	1	3.78	4.57	5,42
	2	⌀12 АI	920	1	0.92	0.815	
П4-3	1	⌀16 АI	3780	1	3.78	5.96	6.78
	2	⌀12 АI	920	1	0.92	0.815	

Примечание:

Настоящим листом пользоваться совместно с листом 24.

ТК	Блоки внутренних стен	Серия 1.134-1	
1972	Петли П1-3; П2-3, П3-3, П4-3	Выпуск 3	Лист 25

4988 (23)

https://zavodjbi.com/