ТИПОВЫЕ ПРОЕКТНЫЕ РЕШЕНИЯ
902-09-22.84

Колодцы канализационные

Альбом V

Колодцы круглые для дюкеров
для труб $Д_у$ = 150 – 400 мм

19474-05

Отпускная цена
на момент реализации
указана в счет-накладной

https://zavodjbi.com/

ТИПОВЫЕ ПРОЕКТНЫЕ РЕШЕНИЯ
902-09-22.84

Колодцы канализационные

Состав:

Альбом I Пояснительная записка.

Альбом II Колодцы круглые из сборного железобетона для труб Ду = 150 - 1200 мм

Альбом III Колодцы круглые из кирпича и бетона для труб Ду = 150 - 1200 мм

Альбом IV Колодцы прямоугольные из бетона для труб Ду = 1000 - 1500 мм

Альбом V Колодцы круглые для дюкеров Ду = 150 - 400 мм

Альбом VI Колодцы перепадные для труб Ду = 150 - 600 мм

Альбом VII Строительные изделия.

Альбом VIII.88 Дополнительные мероприятия для строительства в сейсмических районах (7-9 баллов)

Разработаны
ЦНИИЭП инженерного оборудования
городов, жилых и общественных зданий

Главный инженер института А. Кетаов
Главный инженер проекта М. Басевич
Е. Кузнецов

Альбом V

Утверждены Госгражданстроем
приказы № 147 от 20 мая 1983 г.

Альбом VIII.88 утвержден Госкомархитектуры
Приказ № 54 от 25 февраля 1988 г.

Взамен аннулированного 4.07.88 г. Гип

Альбом V

Типовые проектные решения

Марка	Наименование	Стр.
1	2	3
	Обложка	
	Титульный лист	
	Содержание	2
	Наружные сети канализации	
НК-1	Общие данные	3
НК-2	Колодцы при подводящем самотечном коллекторе. Таблица 1	4
НК-3	Колодцы при подводящем самотечном коллекторе с аварийным выпуском Таблица 2	5
НК-4	Колодцы при подводящем напорном коллекторе Таблицы 3, 4, 5	6
НК-5	Форма таблицы, заполняемой при привязке Таблица 6 Пример расчета	7
	Архитектурно-строительные решения	
АС-1	Входная камера при подводящем самотечном коллекторе. Колодцы КД1; КД1а	8

1	2	3
АС-2	Входная камера при подводящем самотечном коллекторе. Колодец КД 16	9
АС-3	Выходная камера при подводящем самотечном коллекторе. Колодцы КДС; КДСа; КДСб	10
АС-4	Входная и выходная камера при подводящем напорном коллекторе. Колодцы КДН; КДНа; КДНб	11
АС-5	Детали заделки труб	12
АС-6	Выборка сборных элементов	
	Узлы крепления стремянок	13
АС-7	Конструкция горловин d=700 мм	
АС-8	Таблица горловин	14
	Спецификация стремянок	15

Ст. инж.	Москвитина		11.83
Рук. гр.	Шифрина		
Гип.	Басевич		
Н. контр.	Хромихина		
ГКО	Графский		
Нач. отд.	Сухаренко		

ТПР 902-09-22.84

Колодцы канализационные круглые для дюкеров Ду=150 - 400 мм

Содержание

Стадия	Лист	Листов
РП		

ЦНИИЭП инженерного оборудования г. Москва

19474-05 3

Инв. № подл. | Подпись и дата | Взам. инв. №

Копировал: Алешикова

Формат: А3

Альбом V

Типовые проектные решения

Ведомость основных комплектов

Обозначение	Наименование	Примеч.
НК	Наружные сети канализации	
АС	Архитектурно-строительные	
	решения	

Ведомость ссылочных и прилагаемых документов

Обозначение	Наименование	Примеч.
	Ссылочные документы	
т.п.серия 3.900-3 выпуск 7	Изделия для круглых колодцев	
	Прилагаемые документы	
т пр Альбом I	Пояснительная записка	

Ведомость чертежей основного комплекта НК

Лист	Наименование	Примеч.
НК-1	Общие данные	
НК-2	Колодцы при подводящем самотечном	
	коллекторе. Таблица 1	
НК-3	Колодцы при подводящем самотечном	
	коллекторе с аварийным выпуском	
	Таблица 2	
НК-4	Колодцы при подводящем напорном	
	коллекторе. Таблицы 3, 4, 5.	
НК-5	Форма таблицы, заполняемой при	
	привязке проекта. Таблица 6	
	Пример расчета	

Условные обозначения марок колодцев.

КДС-1-круглый для дюкера, при подводящем самотечном коллекторе, порядковый номер-1

КДСА-1-круглый для дюкера, при подводящем самотечном коллекторе с аварийным выпуском, порядковый номер-1

КДН1-1-круглый для дюкера при подводящем напорном коллекторе, узел-1, порядковый номер-1

КДН2-1-круглый для дюкера при подводящем напорном коллекторе, узел-2, порядковый номер-1

Инв. № подл. | Подпись и дата | Взам. инв. №

Ст. инж	Москвитина		
Рук. гр	Шифрина		
ГИП	Басевич		
Н. контр	Хромихина		11.83
ГКО	Графский		
Нач. отд	Сухаренко		

ТПР 902-09-22.84 НК

Колодцы канализационные круглые для дюкеров Ду=150-400 мм

Общие данные

Стадия	Лист	Листов
Р.П	1	5

ЦНИИЭП инженерного оборудования г. Москва

19474-05 4

Копировал: Алешикова

Формат А3

Альбом V

Типовые проектные решения

Колодцы при подводящем самотечном коллекторе

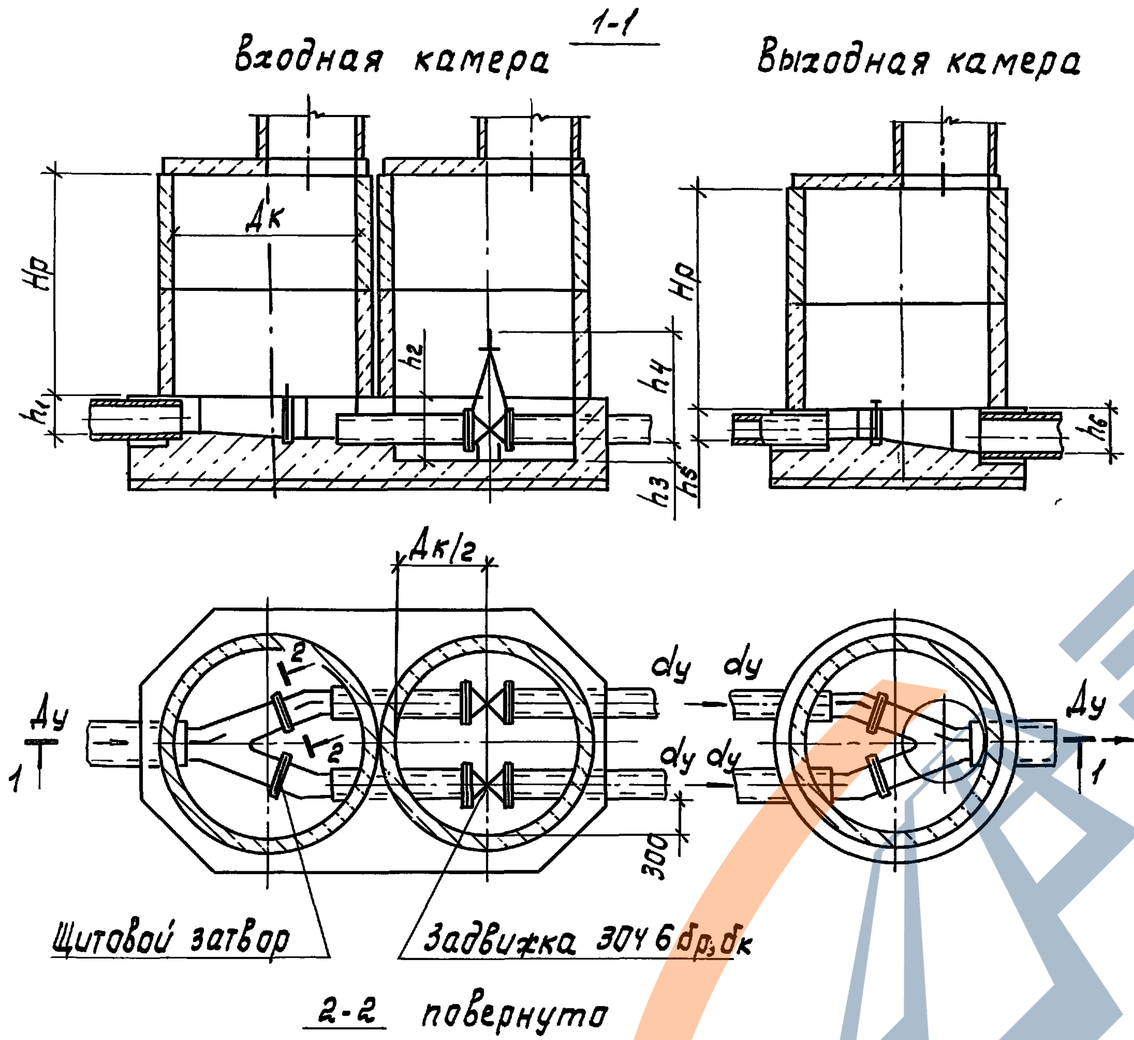

Размеры в мм

Таблица 1

Марка колодца	Диаметр колодца Дк	Диаметр трубы Ду	Диаметр трубы dy	Высота рабочей части Hp	h_1	h_2	h_3	h_4	h_5	h_6	Объем основных конструкций (м³) Всего	Объем основных конструкций (м³) в т.ч. объем бетона на лоток ЦОК
КДС-1	1500	200	150	1800	250	500	200	800	200	250	9,99	4,66
КДС-2		250			300	550				300	10,18	4,85
КДС-3		300			400	650				400	10,70	5,37
КДС-4			200					1010	250		11,03	
КДС-5		350			450	700				450	15,71	10,05
КДС-6						850						
КДС-7		400	250		500	900		1230	300	500	15,44	9,78
КДС-8	2000	450	300		550	950	350	1445	350	550	16,45	10,79
КДС-9												
КДС-10			350					1670	400			
КДС-11		500			600	1000				600	16,76	11,10
КДС-12			400					1875	450			
КДС-13		600	350		700	1100		1670	400	700	16,68	11,02
КДС-14			400					1875	450			

Корректр.	Лапухина		
Рук.гр.	Чухрова		
Нач.отд.	Морозова		
Ст.инж.	Москвитина		
Рук.гр.	Шифрина		
ГИП	Басевич		
Н.контр.	Хромихина		11.83
ГКО	Графский		
Нач.отд.	Сухаренко		

ТПР 902-09-22.84 НК

Колодцы канализационные круглые для дюкеров Ду=150–400 мм

Колодцы при подводящем самотечном коллекторе. Таблица 1.

Стадия	Лист	Листов
РП	2	

ЦНИИЭП инженерного оборудования г. Москва

Инв. № подл. | Подпись и дата | Взам. инв. №

Копировал: Корецкая 1947ч-05 5 Формат А3

Альбом V

Типовые проектные решения

Колодцы при подводящем самотечном коллекторе с аварийным выпуском

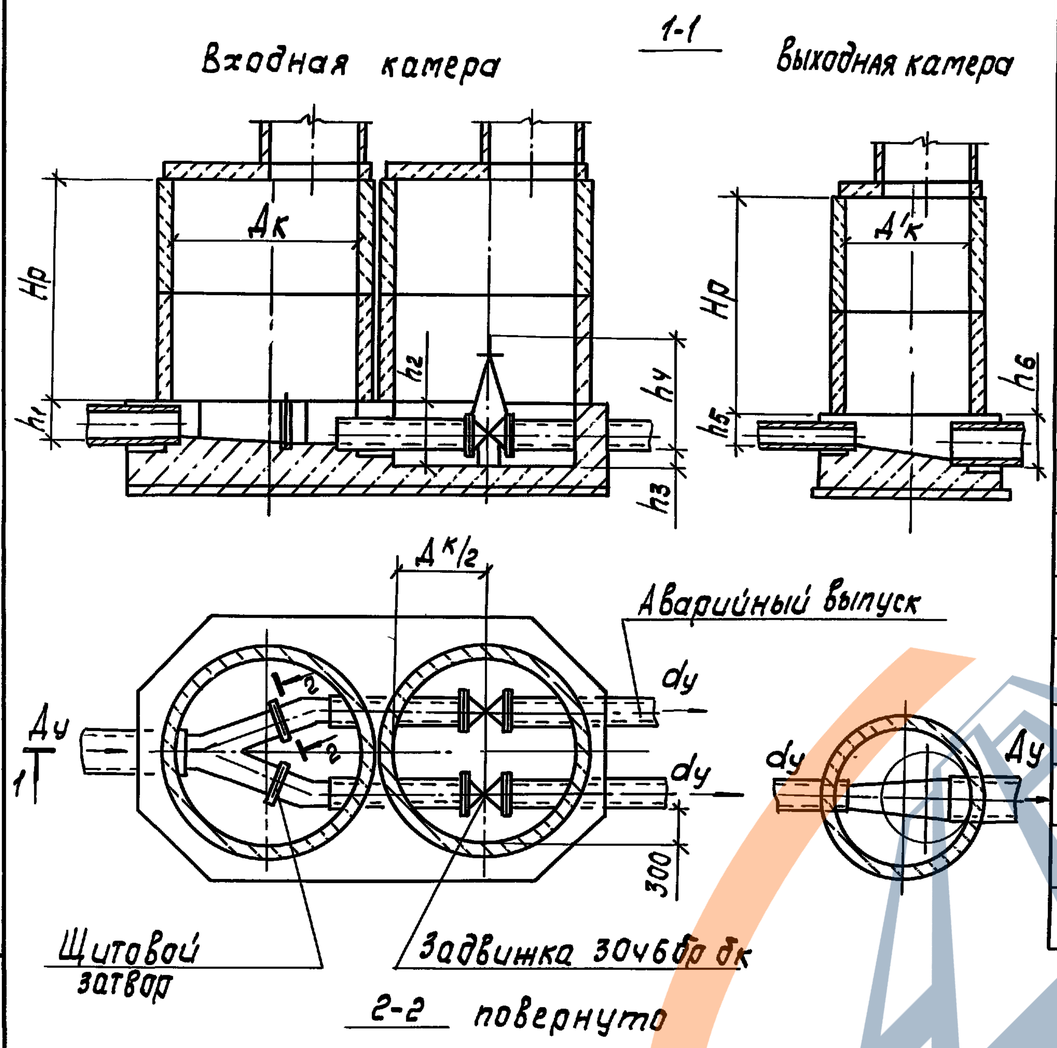

Таблица 2

Размеры в мм

Марка колодца	Диаметр колодца Дк	Диаметр колодца Д'к	Диаметр трубы Ду	Диаметр трубы dy	Высота рабочей части Hp	h1	h2	h3	h4	h5	h6	Объем основных конструкций (м³) Всего	Объем основных конструкций (м³) в т.ч. бетон на лоток и днище
КДСА-1	1500	1000	200	150	1800	250	500	200	800	200	250	8,70	4,8
КДСА-2			250			300	550				300	8,94	5,04
КДСА-3			300			400	650				400	9,63	5,73
КДСА-4	2000			200					1010	250		11,05	
КДСА-5			350			450	700				450	15,80	10,48
КДСА-6							850	350					
КДСА-7			400	250		500	900		1230	300	500	16,60	10,28
КДСА-8			450	300		550	950		1445	350	550	16,58	11,26
КДСА-9													
КДСА-10				350					1670	400			
КДСА-11			500			600	1000				600	16,79	11,47
КДСА-12				400					1875	450			
КДСА-13			600	350		700	1100		1670	400	700	16,81	11,49
КДСА-14				400					1875	450			

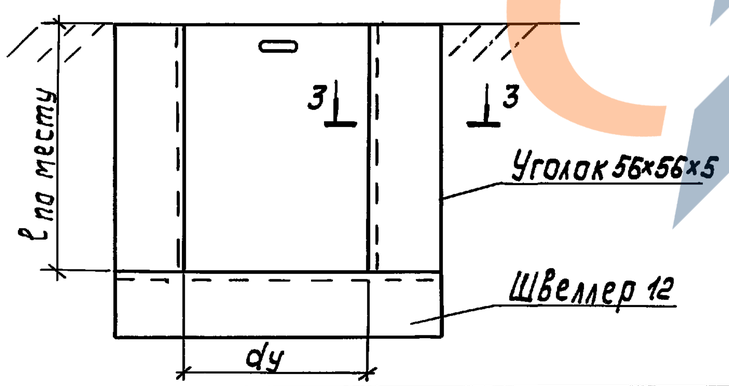

Коррект.	Лапчухина			ТПР 902-09-22.84 НК
Рук. гр.	Чухрова			
Нач. отд.	Морозова			
Ст. инж.	Москвитина			Колодцы круглые канализационные для дюкеров Ду=150—400 мм
Рук. гр.	Шифрина			
ГИП	Басевич			
Н. контр.	Хромихина		11.83	Колодцы при подводящем самотечном коллекторе с аварийным выпуском. Таблица 2.
ГКО	Графский			
Нач. отд.	Сухаренко			

Стадия	Лист	Листов
РП	3	

ЦНИИЭП инженерного оборудования г. Москва

Инв. № подл. | Подпись и дата | Взам. инв. №

Копировал: Корецкая 19474-05 6 Формат А3

Альбом V

Типовые проектные решения

Колодцы при подводящем напорном коллекторе

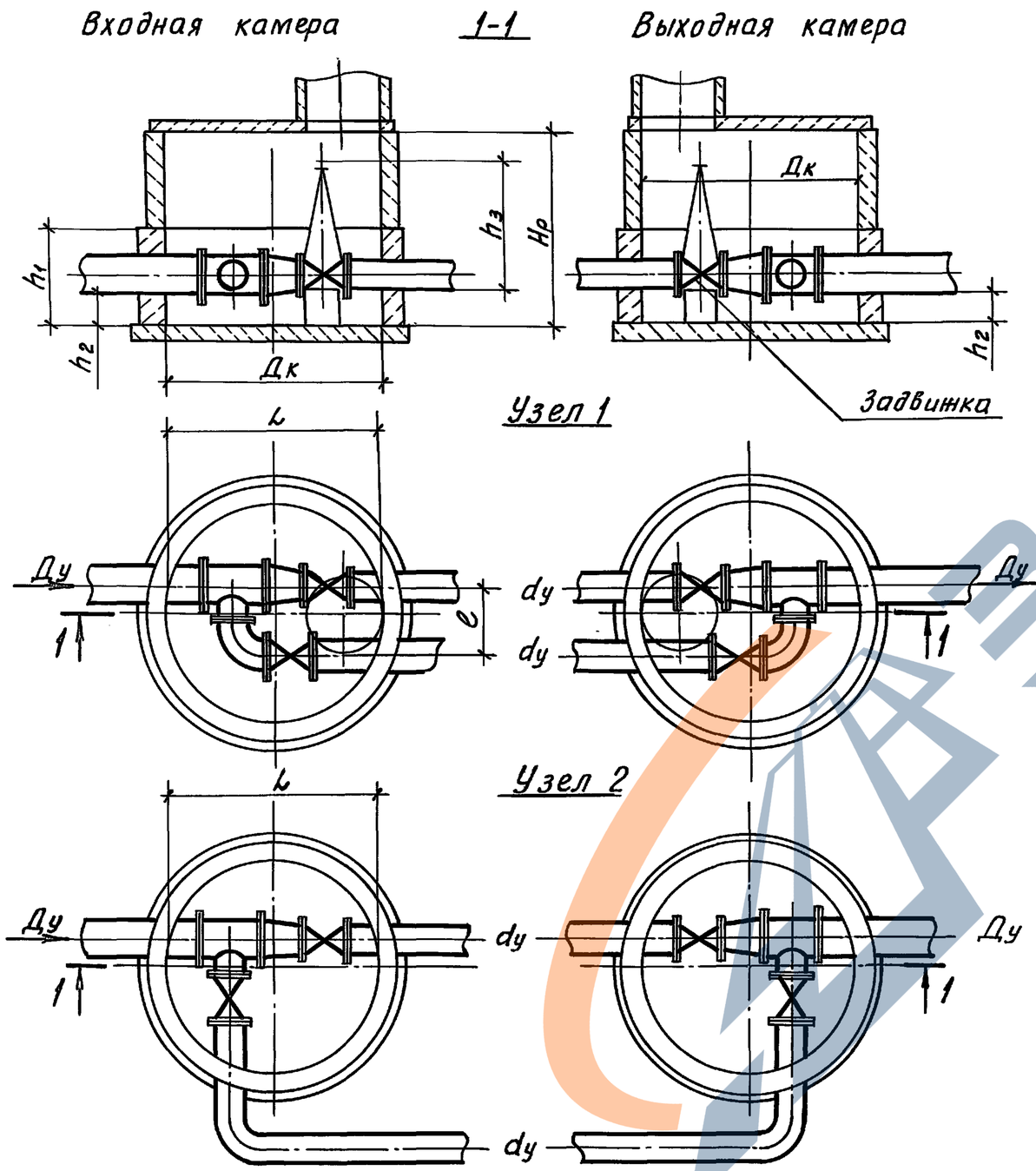

Таблица 3

Размеры в мм.

Марка колодца	Диаметр колодца Дк	Диаметр труб Ду	Диаметр труб dy	Высота рабочей части Hp	h_1	h_2	h_3	L	e	Об'ем основных конструкций (м³) Всего	В т.ч. об'ем бетона на лоток
Узел 1											
КДН1-1	2000	250	150	1800	600	250	800	1830	500	6,07	0,92
КДН1-2		300			900			1930	525	6.39	1,24
КДН1-3			200				1010	1880	600		
КДН1-4		350						1980			
КДН1-5			250				1220	1970	625		
КДН1-6		400							6.75		
Узел 2											
КДН2-1	2000	250	150	1800	600	250	800	1830	—	6,07	0,92
КДН2-2		300			900			1930		6.39	1,24
КДН2-3			200				1010	1880			
КДН2-4		350						1980			
КДН2-5			250				1220	1970			

Таблица 4

Глиняный замок

Марка колодца	Размер камер, мм Входная	Выходная	Об'ем глины на 1м³ основных конструк
КДС 1÷3	1500	1500	0.95
КДС 4÷14	2000	2000	0.70
КДСА 1÷3	1500	1000	1.04
КДСА 4-14	2000	1000	0.91
КДН 1÷6	2000	2000	1.00

Таблица 5

Горловины колодцев

Тип горловины	Диаметр горловины мм.	Об'ем на 1м высоты горловины м.³
I	700	0.15
II	700	0.16

Корректр.	Лапухина		
Рук. гр.	Чухрова		
Нач. отд	Морозова		
Ст. инж	Москвитина		
Рук. гр.	Шифрина		
ГИП	Басевич		
Н. контр	Хромикина		11.83
ГКО	Графский		
Нач. отд	Сухаренко		

ТПР 902-09-22.84 НК

Колодцы канализационные круглые для дюкеров Ду=150÷400 мм

Колодцы при подводящем напорном коллекторе
Таблицы: 3,4,5

Стадия	Лист	Листов
РП	4	

ЦНИИЭП инженерного оборудования г. Москва

19474-05 7

Копировал Хлоп- Формат А3

Взам. инв. № | Подпись и дата | Инв. № подл.

ЗАВОД ЖЕЛЕЗЕЙ

Альбом V

Типовые проектные решения

Таблица 6

Форма таблицы, заполняемой при привязке дюкера (Входной и Выходной камер)

№ колодца по плану	Марка колодца по грунтовым условиям	Марка колодца	Полная глубина колодца по профилю, H мм	Диаметры колодцев, мм: Входной камеры	Диаметры колодцев, мм: Выходной камеры	Диаметры труб, Ду×ду мм	Высота рабочей части, Hр мм	Высота горловины, hг мм	Расход материала. Днище: Объем бетона на лотки, м³	Днище: Объем бетона м³	Сборные железобетонные элементы. Серия 3.900-3 Выпуск 7. Днище: КЦД-10	КЦД-15	КЦД-20	Рабочая часть: КЦ-10-6	КЦ-10-9	КЦ-15-6	КЦ-15-9	КЦ-20-6	КЦ-20-9	Плита перекрытия: КЦПП-10-1	КЦПП-10-2	КЦПП-15-1	КЦПП-15-2	КЦПП-20-1	КЦПП-20-2	Горловина: КЦО-1	КЦ-7-3	КЦ-7-9	Кирпичная кладка, ряды	Тип люка	Стремянка	Гидроизоляция
1	2	3	4	5	6	7	8	9	10	11	12	13	14	15	16	17	18	19	20	21	22	23	24	25	26	27	28	29	30	31	32	33
		КДС-2	3150		1500	250×150	1800	1090				1					2				1	1				1	2		2	Л		

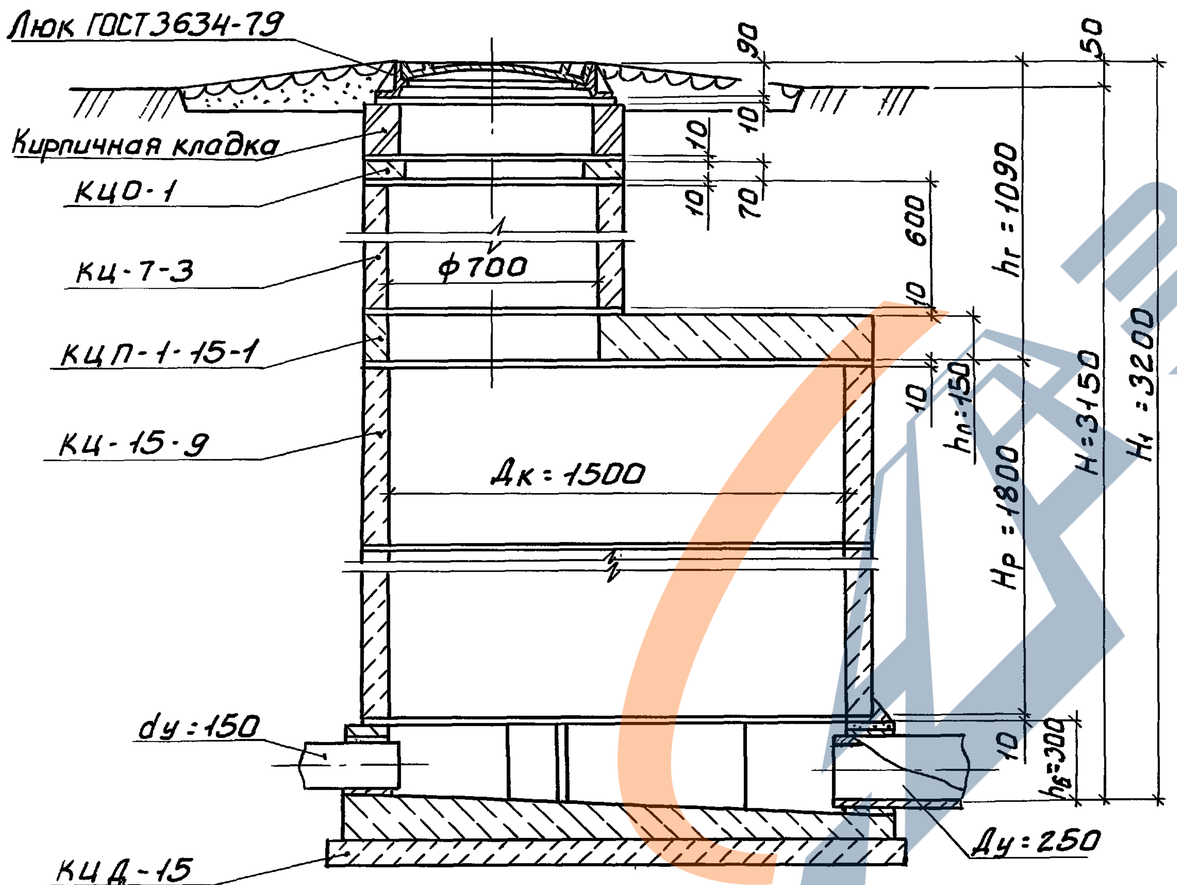

Пример расчета

Исходные данные: Выходная камера при подводящем самотечном коллекторе полной глубиной заложения по профилю - 3.150м
диаметры подводящих трубопроводов - 150 мм
диаметр отводящего трубопровода - 250 мм
грунт - непросадочный сухой
нагрузка - 500 кг/м² (колодец вне проезжей части)
диаметр горловины - 700 мм
По таблице 1 на листе НК-2 выбираем колодец КДС-2, где
Дк = 1500 мм; Hр = 1800 мм; $h_б$ = 300 мм
Полная глубина колодца складывается $H_1 = h_г + H_р + 10 + h_б$,
отсюда $h_г = H_1 - (H_р + 10 + h_б)$ = 3200 - (1800 + 10 + 300) = 1090 мм.
По табл. на листах АС-6 и АС-8 производим выборку элементов горловины КЦО-1-1 шт, КЦ-7-3-2 шт, КЦП-1-15-1 шт, что в сумме составит 830 мм. Тогда на кирпичную кладку и раствор придется 1090-(830+90) = 170 мм, что соответствует 2 рядам кирпичной кладки.
Объем бетона на лоток см. табл. 1 на листе НК-2
Выборку сборных железобетонных элементов колодца см. табл. на листе АС-6

Полная глубина заложения для входных камер колодцев КДС и КДСА - $H = h_г + H_р + 10 + h_г$ мм; Выходных камер колодцев КДС и КДСА - $H = h_г + H_р + 10 + h_б$. Полная глубина заложения входных и выходных камер колодцев КДН - $H = h_г + H_р + 10$. (см. лист. НК-2, НК-3, НК-4)

Ст. инж	Масквитина			ТПР 902-09-22.84 НК.
Рук. гр.	Шифрина			
ГИП	Басевич			Колодцы канализационные круглые для дюкеров Ду=150 - 400 мм
Н. контр.	Хромихина		11.83	Форма таблицы заполняемая при привязке дюкера. Таблица 6. Пример расчета.
ГКО	Графский			
Нач. отд.	Сухаренко			

Стадия	Лист	Листов
РП	5	

ЦНИИЭП инженерного оборудования г. Москва

19474-05 8

Отд. АСП Бабикова

Инв. № подл. | Подпись и дата | Взам. инв. №

Копировал: Боброва

Формат: А3

Альбом V

Типовые проектные решения

Колодец КД1 для непросадочных сухих грунтов

Разрез 1-1

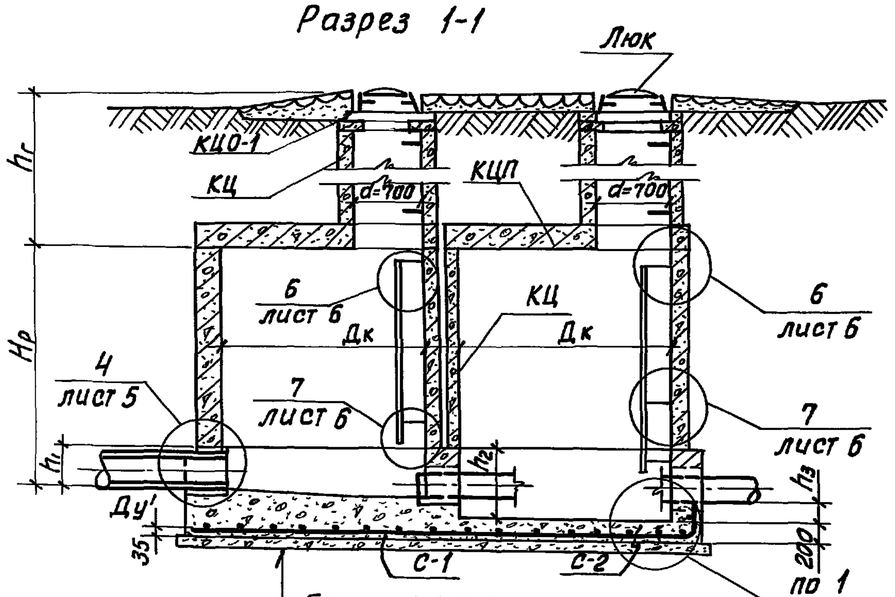

Бетон М150; 200 с затиркой и железнением поверхности лотка
Бетонная подготовка М50-100 мм

План колодца КД1; КД1а

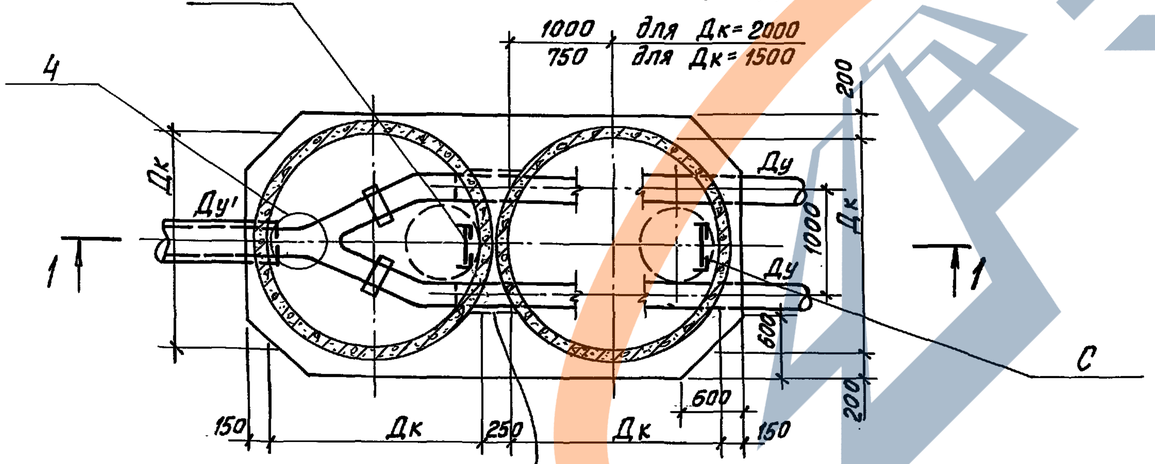

При заглублении верха лотковой части ниже отм. 5.0м от поверхности земли пазухи заделать бетоном М-50 до отм. 5.0м

Колодец КД1а для мокрых грунтов

Разрез 1-1

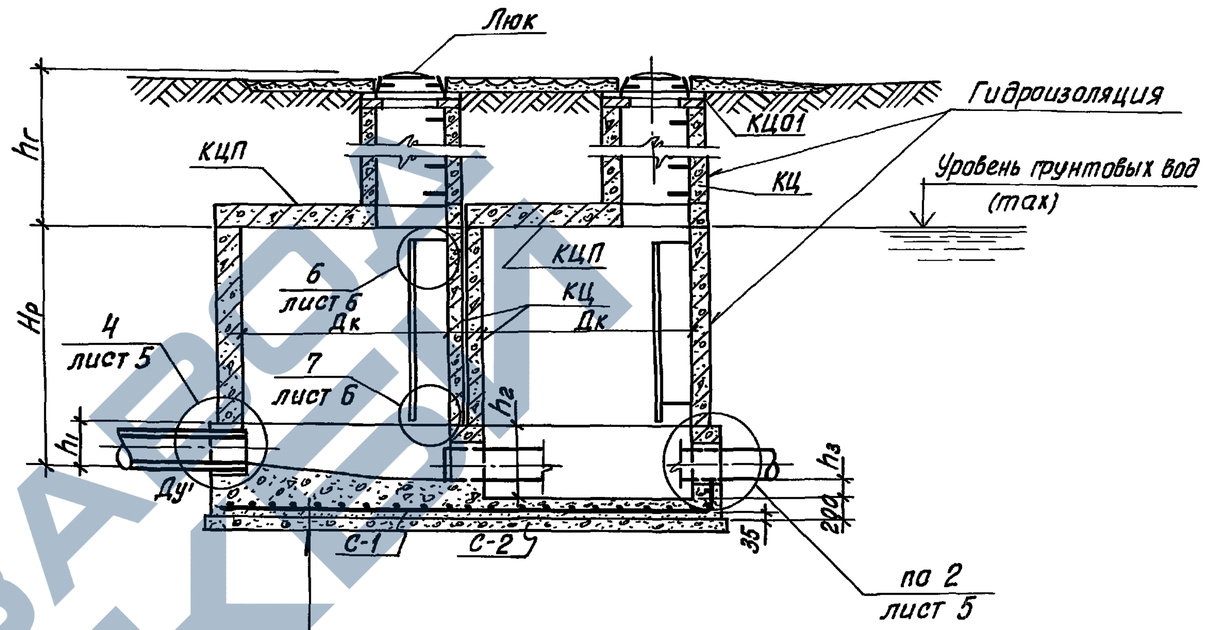

Бетон М150; 200 с затиркой и железнением поверхности лотка
Гидроизоляция δ=10 мм
Бетонная подготовка М50-100мм

				ТПР 902-09-22.84		АС
Н.контр	Кузнецов			Колодцы канализационные круглые для дюкеров Ду 150÷400 мм	Стадия	Лист	Листов
Провер	Бабикова				РП	1	8
Исполн.	Певчева						
Вед.инж	Бабикова			Входная камера при подводящем самотечном коллекторе Колодцы КД1; КД1а	ЦНИИЭП инженерного оборудования г. Москва		
ГИП	Кузнецов						
Гл.конст.	Шапиро						
Нач.отд	Красавин						

Согласовано

Отд. КО	Шифрина

Инв.№ подл. | Подпись и дата | Взам. инв.№

19474-05 9

Копировал: Хлоп- Формат

Альбому

Типовые проектные решения

Колодец КД 1б для просадочных грунтов

Разрез 1-1

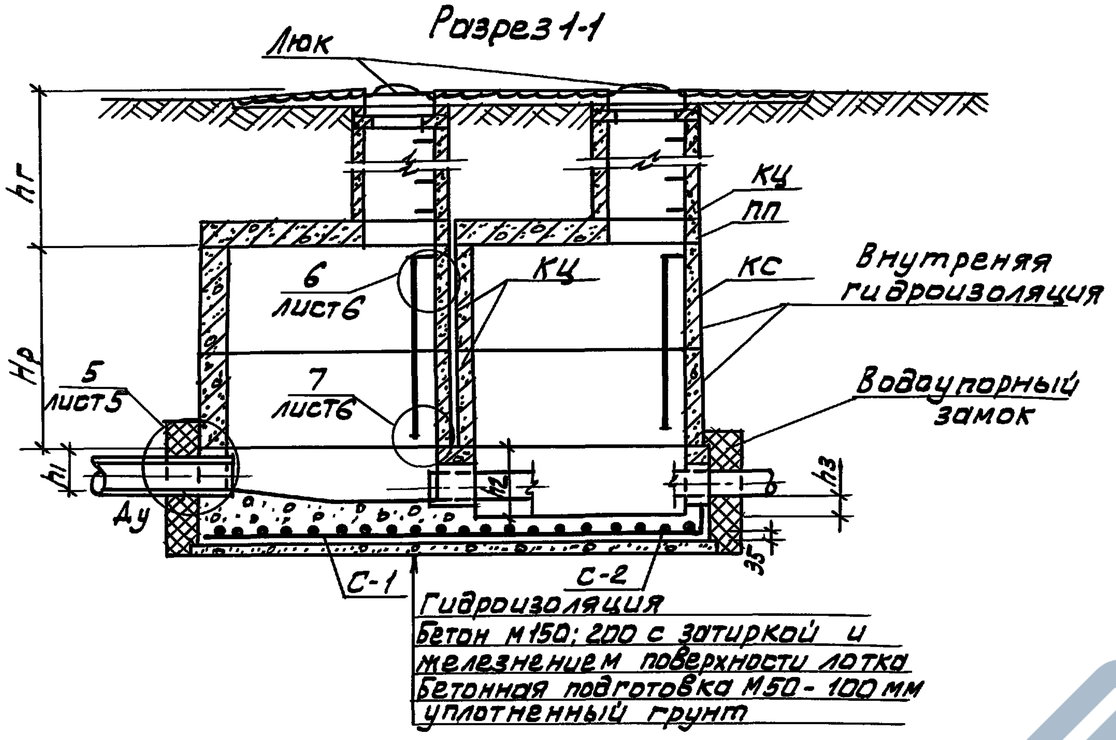

1. Все сборные элементы устанавливаются на цементно-песчаном растворе М 100.
2. В основании колодца производится уплотнение грунта. Основные положения по уплотнению основания и по устройству внутренней гидроизоляции приведены в пояснительной записке.

План колодца КД 1б

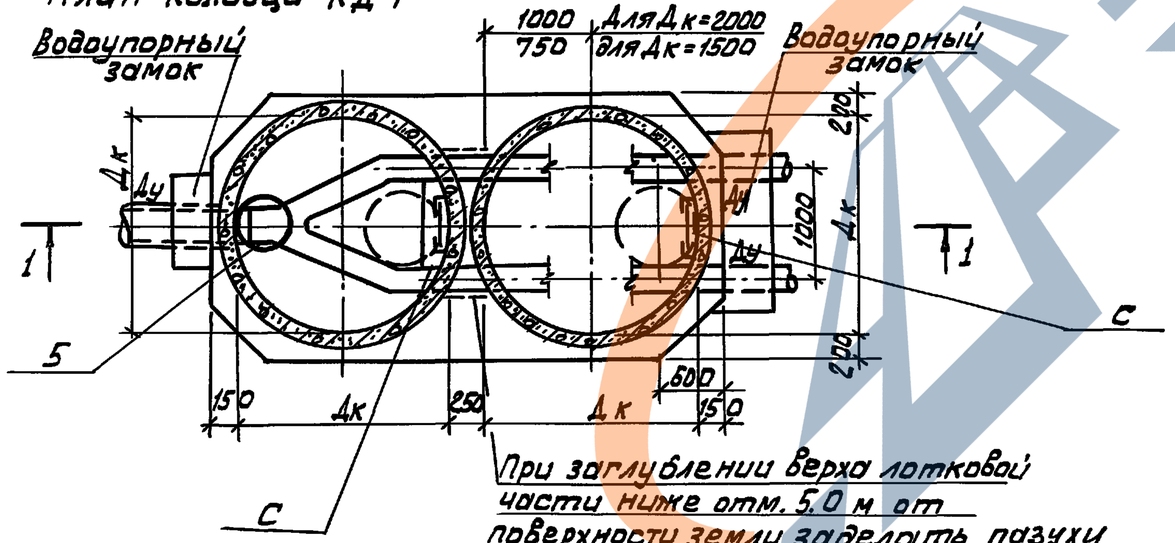

Н. контр	Кузнецов		
Провер.	Бабикова		
Исполн.	Левчева		
Вед. инж	Бабикова		
ГИП	Кузнецов		
Гл. констр	Шапиро		
Нач. отд	Красавин		

ТПР 902-09-22.84 АС

Колодцы канализационные круглые для дюкеров Ду 150 ÷ 400 мм

Стадия	Лист	Листов
РП	2	

Входная камера при подводящем самотечном коллекторе
Колодец КД 1б

ЦНИИЭП инженерного оборудования г. Москва

Согласовано: Отд. КО Шифрина

Инв. № подл. | Подпись и дата | Взам. инв. №

19474-05 10

Копировал: Алешикова

Формат: А

Альбом V

Типовые проектные решения

Колодец КДС
Для непросадочных сухих грунтов
Разрез 1-1

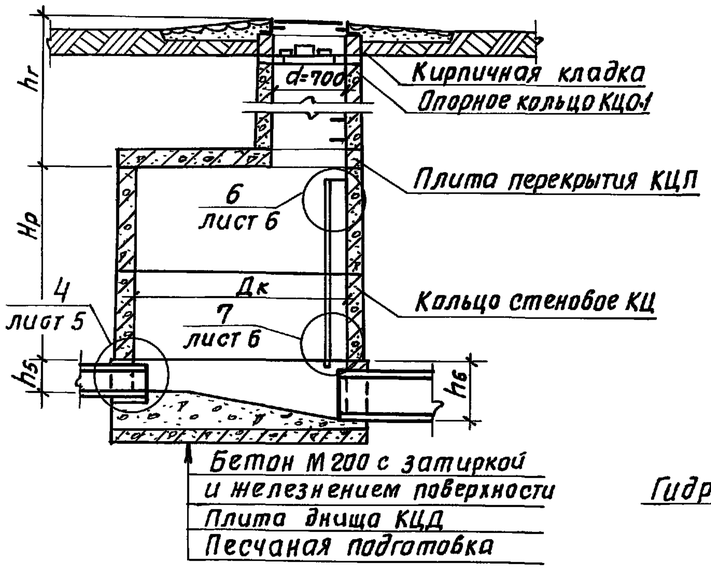

Колодец КДС^{а}
Для непросадочных мокрых грунтов
Разрез 1-1

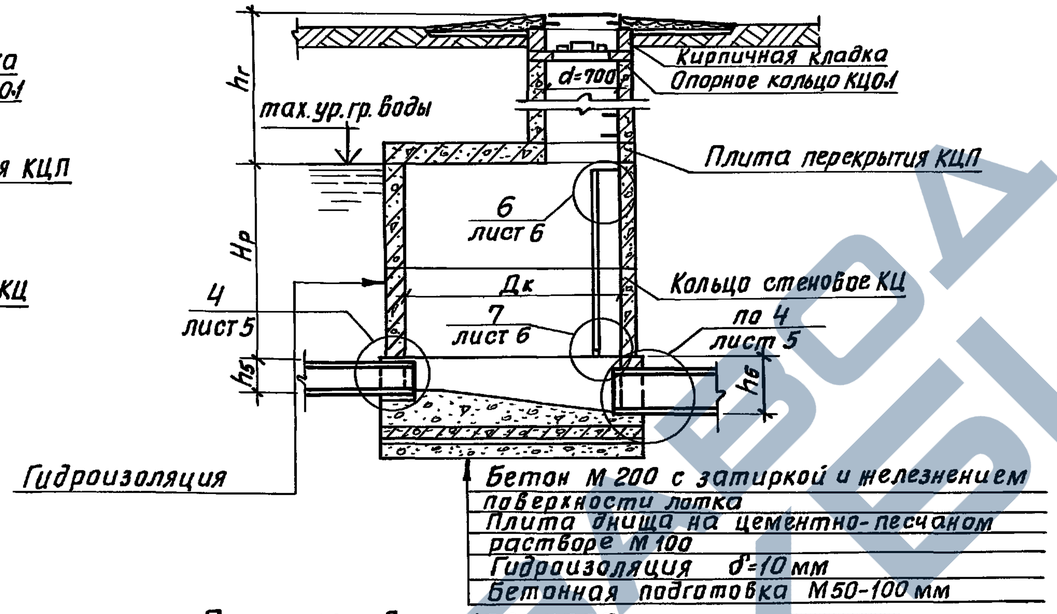

Колодец КДС^{б}
Для просадочных грунтов
Разрез 2-2

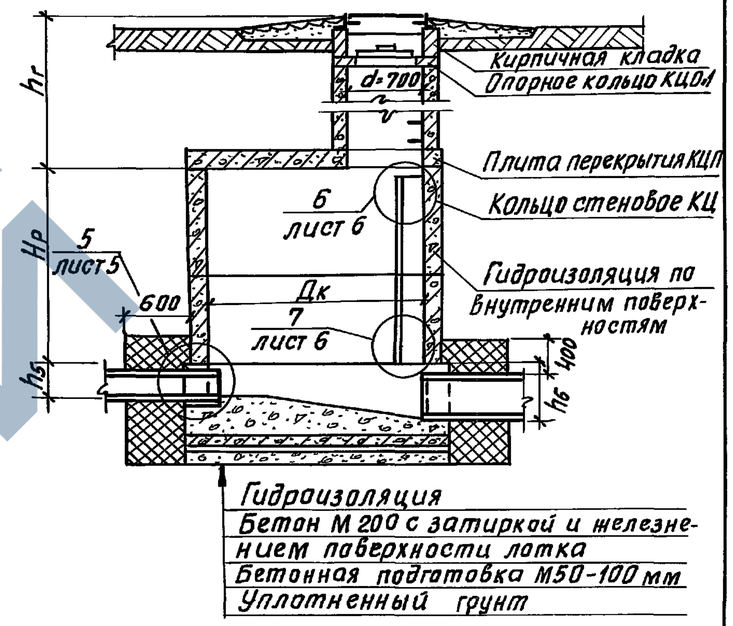

План колодца КДС; КДС^{а} (без аварийного выпуска)

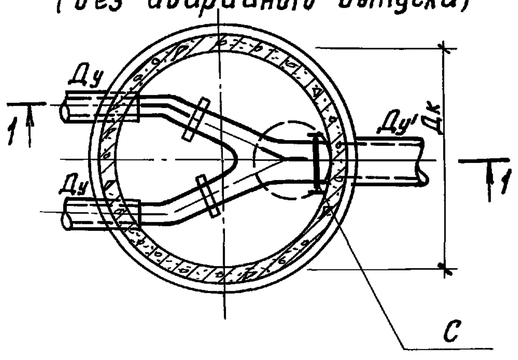

План колодца КДС; КДС^{а} (с аварийным выпуском)

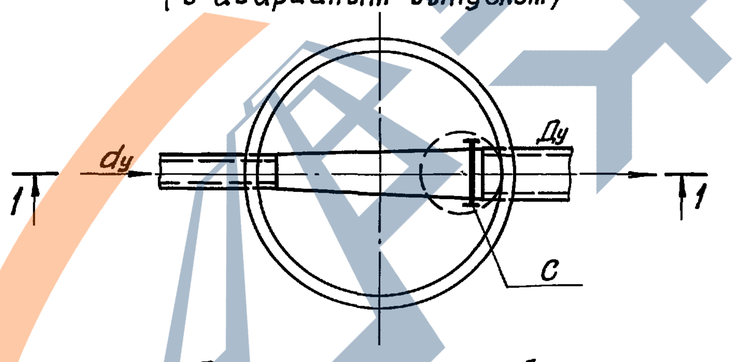

План колодца КДС^{б} (без аварийного выпуска)

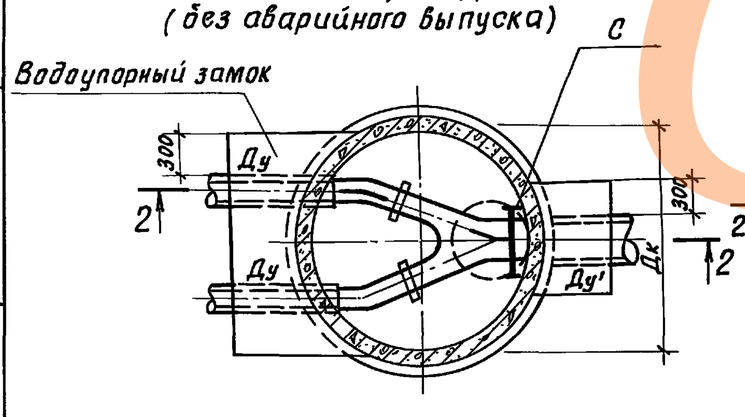

План колодца КДС^{б} (с аварийным выпуском)

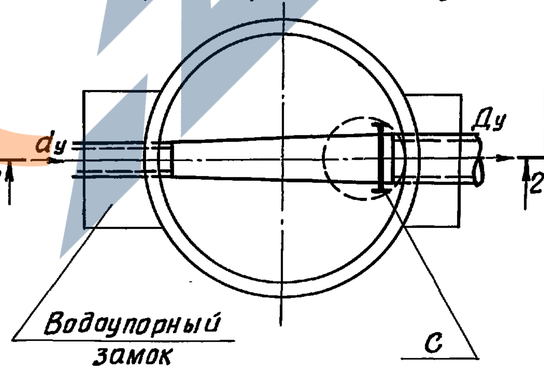

1. Форма лотка, положение люков, скоб и лестниц показано условно.
2. Все сборные элементы устанавливаются на цементно-песчаном растворе М 100.
3. В основании колодца КДС^{б}; КД1^{б} производится уплотнение грунта.
4. Основные положения по уплотнению и подготовке основания, а также по устройству гидроизоляции и водоупорного замка указаны в пояснительной записке.

Н.контр.	Кузнецов		
Провер.	Бабикова		
Исполн.	Левчева		
Вед.инж.	Бабикова		
ГИП	Кузнецов		
Гл.констр.	Шапиро		
Нач.отд.	Красавин		

ТПР 902-09-22.84 АС

Колодцы канализационные круглые для дюкеров Ду 150÷400 мм.

Выходная камера при подводящем самотечном коллекторе. Колодцы КДС; КДС^{а}; КДС^{б}.

Стадия	Лист	Листов
РП	3	

ЦНИИЭП инженерного оборудования г. Москва

19474-05 11

Копировал: Хлоп- Формат

Инв.№ подл. | Подпись и дата | Взам.инв.№

Отд. КО Шифрина

Альбом V

Типовые проектные решения

Колодец КДН для непросадочных сухих грунтов

Разрез 1-1

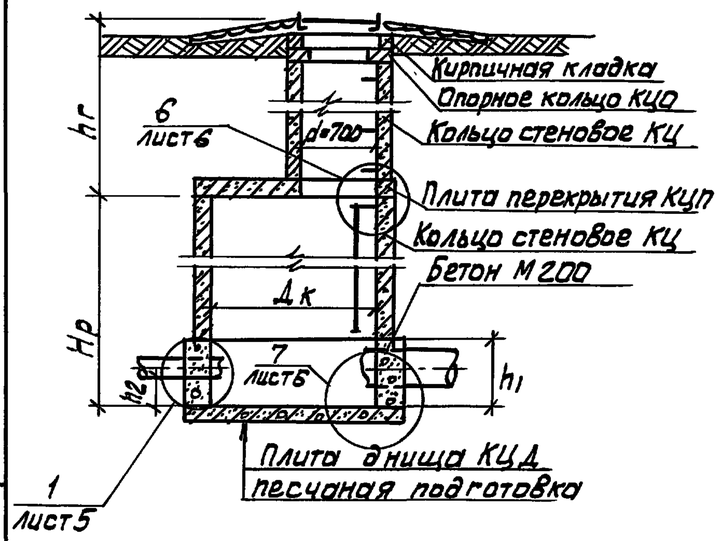

План колодца КДН; КДН^а

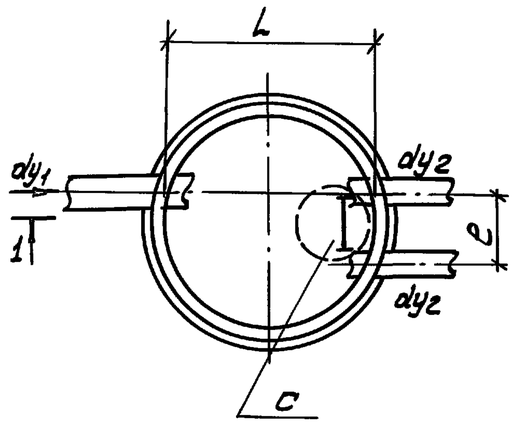

Колодец КДН^а для непросадочных мокрых грунтов

Разрез 1-1

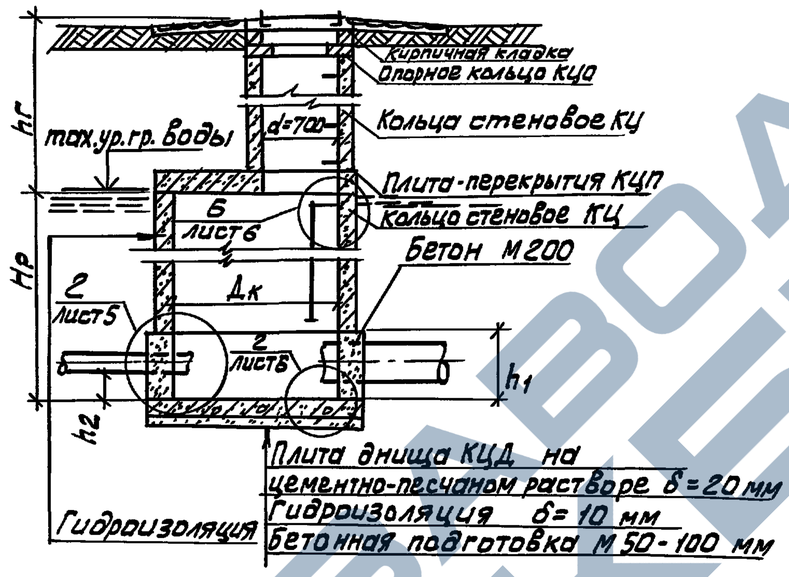

План колодца КДН^б

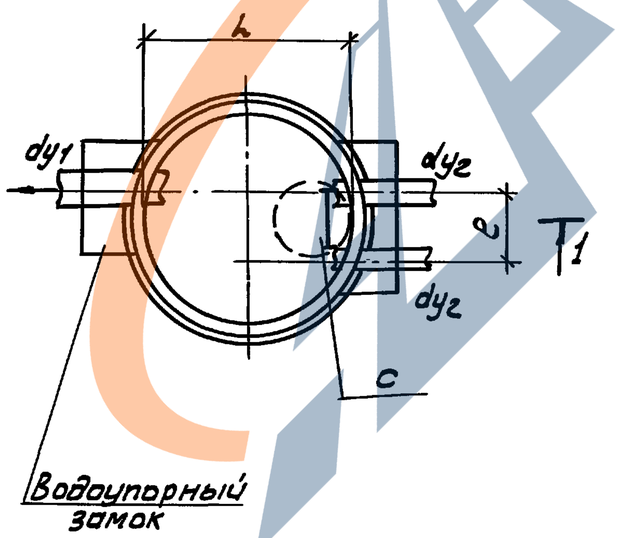

Колодец КДН^б для просадочных грунтов

Разрез 2-2

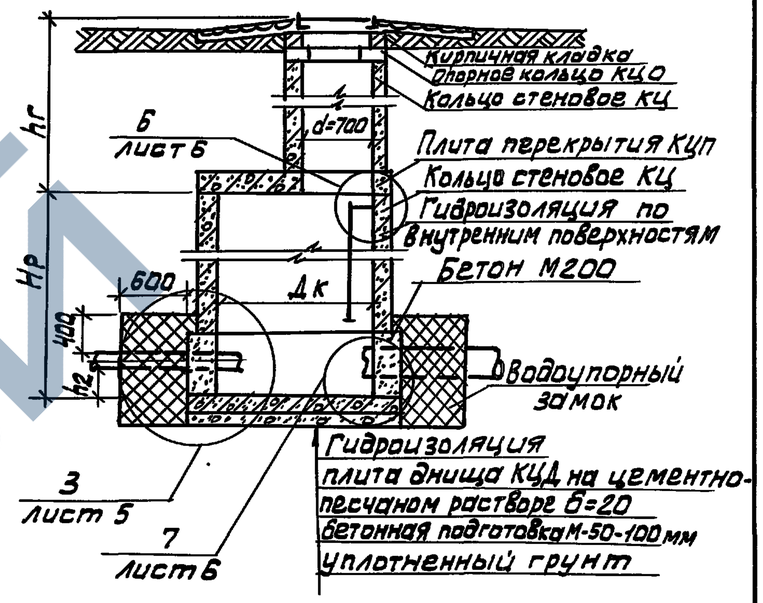

1. Все сборные элементы устанавливаются на цементном растворе М-100
2. В основании колодца КДН 1^б производится уплотнение грунта.
3. Основные положения по уплотнению и подготовке основания, по устройству внутренней гидроизоляции и водоупорного замка указаны в пояснительной записке.

				ТПР 902-09-22.84 АС		
Н.контр.	Кузнецов					
Проверил	Бабикова			Колодцы канализационные круглые для дюкеров Ду 150 ÷ 400 мм	Стадия: РП	Лист: 4 / Листов:
Исполнил	Певчева					
Вед. инж.	Бабикова					
ГИП	Кузнецов			Входная и выходная камера при подводящем напорном коллекторе. Колодцы КДН; КДН^а; КДН^б	ЦНИИЭП инженерного оборудования г. Москва	
Гл.констр.	Шапиро					
Нач.отд.	Красавин					

19474-05 12

Согласовано:

Инв.№ подл.	Подпись и дата	Взам. инв.№	Отд. КО	Ширина

Копировал: Алешикова

Формат: А

Альбом IV

Типовые проектные решения

Трубы, проходящие через стены колодцев

1

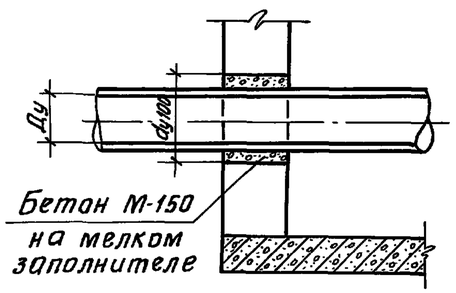

2

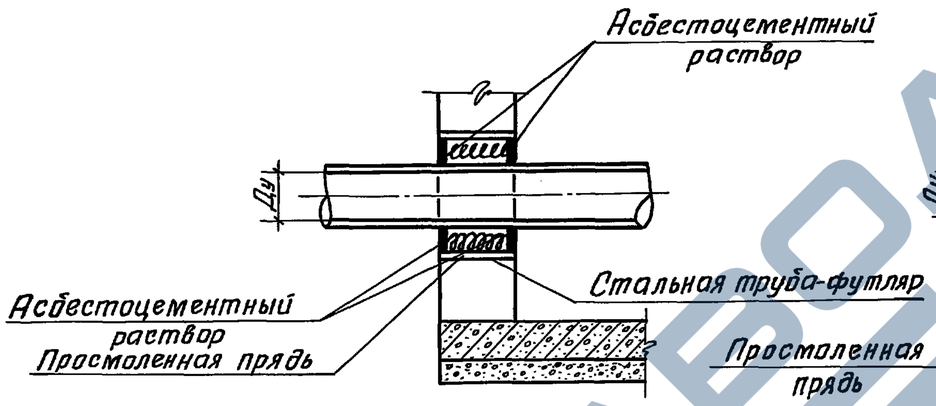

3

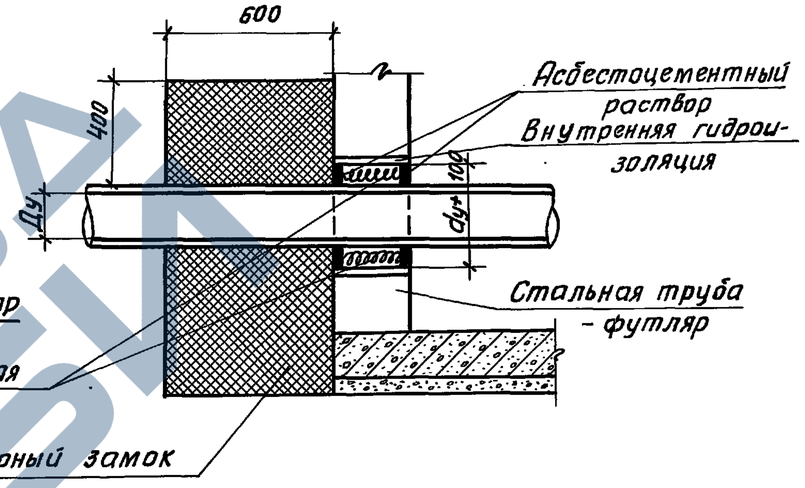

Трубы, примыкающие к лотку

4

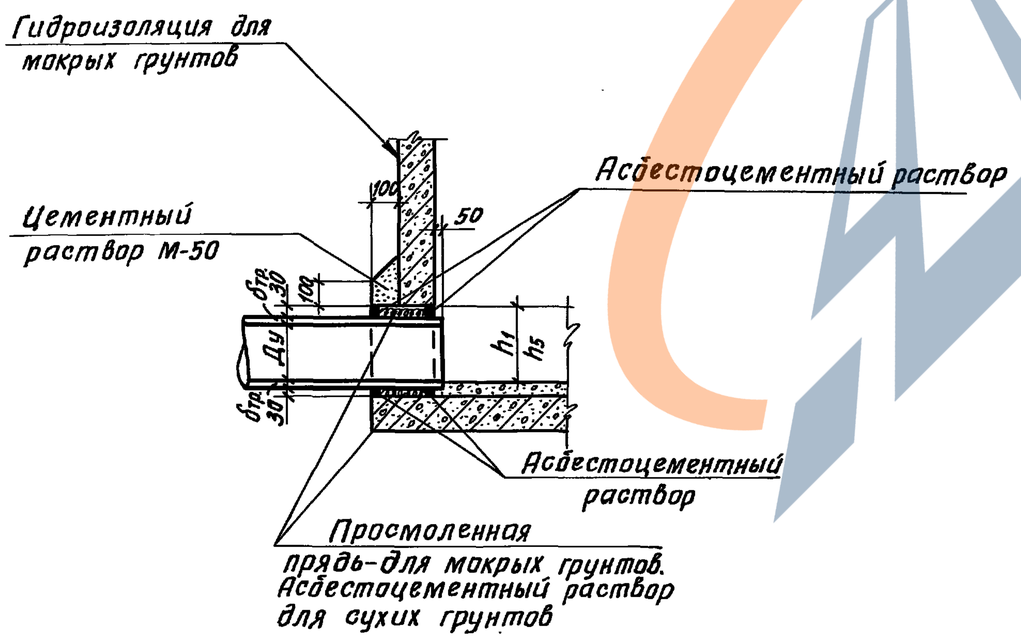

5

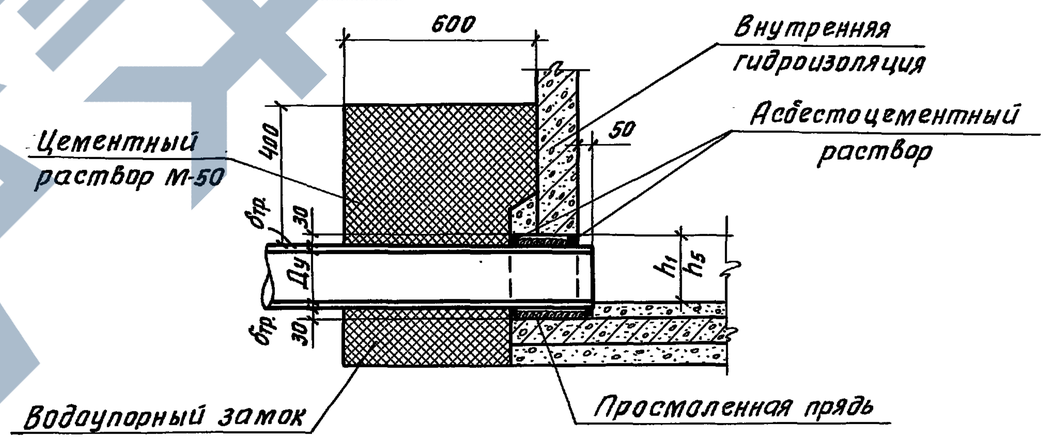

				ТПР 902 - 09 - 22.84 АС		
Н.контр.	Кузнецов					
Провер.	Бабикова			Колодцы канализационные круглые для дюкеров Ду 150 ÷ 400 мм	Стадия	Лист	Листов
Исполн.	Певчева				РП	5	
Вед.инж	Бабикова						
Гип.	Кузнецов			Детали заделки труб.	ЦНИИЭП инженерного оборудования г. Москва		
Гл.конст.	Шапиро						
Нач.отд.	Красавин						

19474-05 13

Копировал Хлоп- Формат А3

Взам.инв.№ | Подпись и дата | Инв.№ подл.

Альбом V

Типовые проектные решения

Марка поз.	Обозначение	Наименование	Кол.	Масса, кг	Примечание
		Колодец КДСА-1÷3			
КЦ	3.900-3, Выпуск 7	Кольцо стеновое КЦ-10-9	2	600	
КЦД	3.900-3, Выпуск 7	Плита днища КЦД 10	1	440	
КЦП	3.900-3, Выпуск 7	Плита перекрытия КЦП1-10-2	1	250	
КЦ	3.900-3. Выпуск 7	Кольцо стеновое КЦ-15-9	4	1000	
КЦ	3.900-3, Выпуск 7	Плита днища КЦД-15	2	940	
КЦП	3.900-3. Выпуск 7	Плита перекрытия КЦП1-15-2	2	680	
		Колодец КДСА 4÷14			
КЦ	3.900-3, Выпуск 7	Кольцо стеновое КЦ-10-9	2	600	
КЦД	3.900-3, Выпуск 7	Плита днища КЦД 10	1	440	
КЦП	3.900-3, Выпуск 7	Плита перекрытия КЦП1-10-2	1	250	
КЦ	3.900-3, Выпуск 7	Кольцо стеновое КЦ-20-9	4	1470	
КЦД	3.900-3, Выпуск 7	Плита днища КЦД 20	2	1470	
КЦП	3.900-3, Выпуск 7	Плита перекрытия КЦП1-20-2	2	1280	
		Колодец КДС 1÷3			
КЦ	3.900-3; Выпуск 7	Кольцо стеновое КЦ-15-9	9	1000	
КЦП	3.900-3; Выпуск 7	Плита перекрытия КЦП1-15-2	3	680	
КЦД	3.900-3; Выпуск 7	Плита днища КЦД 15	1	940	
		Колодец КДС 4÷14			
КЦ	3.900-3; Выпуск 7	Кольцо стеновое КЦ-20-9	6	1470	
КЦП	3.900-3; Выпуск 7	Плита перекрытия КЦП1-20-2	3	1280	
КЦД	3.900-3; Выпуск 7	Плита днища КЦД 20	1	1470	
		Колодец КДН 1÷8; КДН 21÷5			
КЦ	3.900-3; Выпуск 7	Кольцо стеновое КЦ-20-9	4	1470	
КЦП	3.900-3; Выпуск 7	Плита перекрытия КЦП1-20-2	2	1280	
КЦД	3.900-3, Выпуск 7	Плита днища КЦД 20	2	1470	

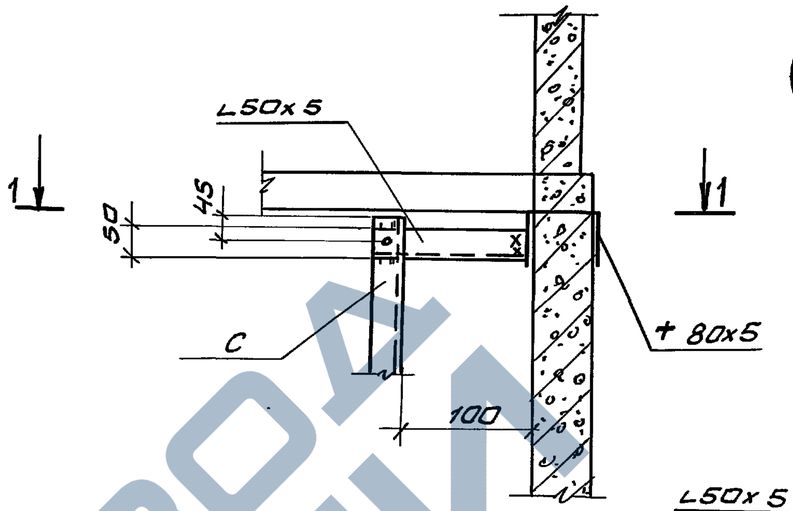

Разрез 1-1

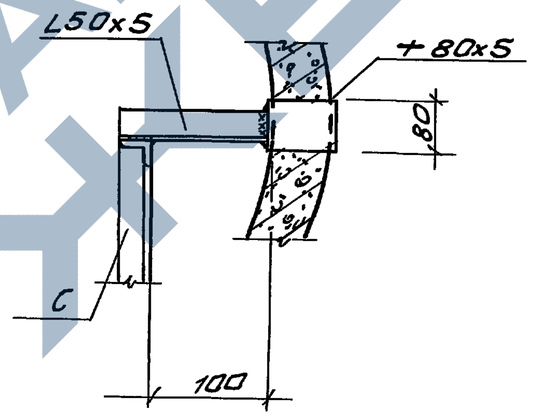

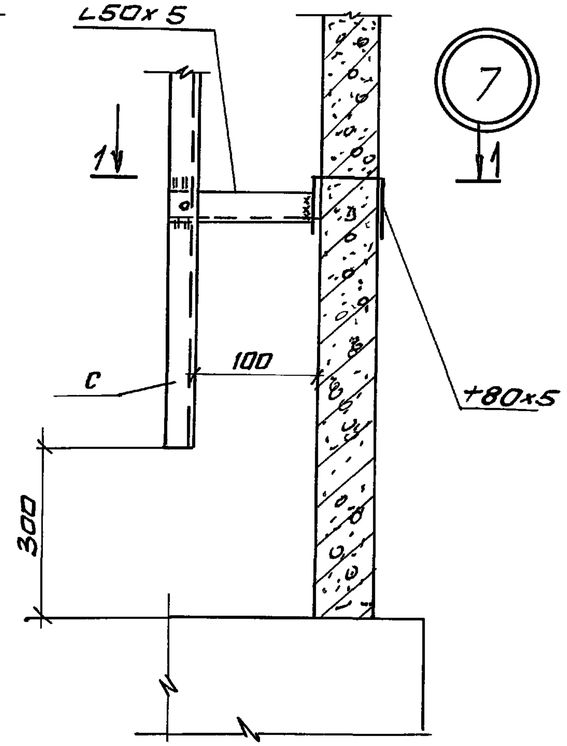

Н.контр.	Кузнецов		
Проверил	Бабикова		
Исполнил	Певчева		
Вед.инж	Бабикова		
ГИП	Кузнецов		
Гл.конст.	Шапиро		
Нач.отд.	Красавин		

ТПР 902-09-22.84 АС

Колодцы канализационные круглые для дюкеров Ду 150÷400мм

Выборка сборных элементов. Узлы крепления стремянок.

Стадия	Лист	Листов
РП	6	

ЦНИИЭП инженерного оборудования г. Москва

Взам. инв. № | Подпись и дата | Инв. № подл.

Копировал Антипова 19474-05 14 Формат А3

ЗАВОД ЖБИ

Альбом V

Типовые проектные решения

I Горловина колодца для временной нагрузки 4.9к Па (500 кгс/м²)

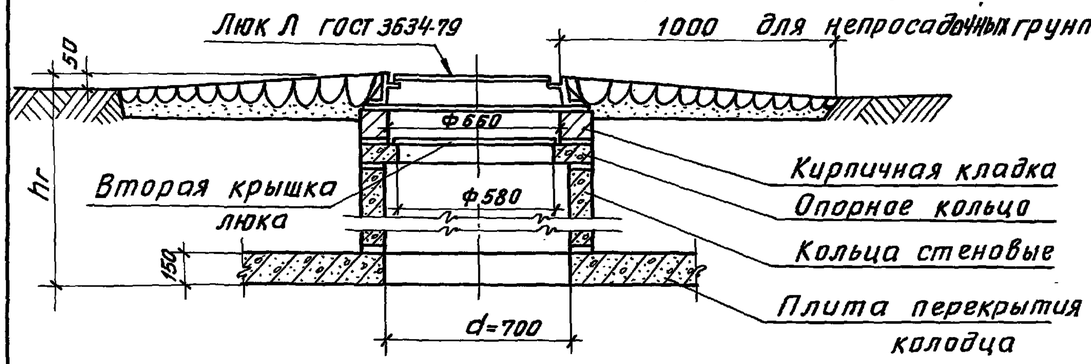

II Горловина колодца для временной нагрузки Н-18

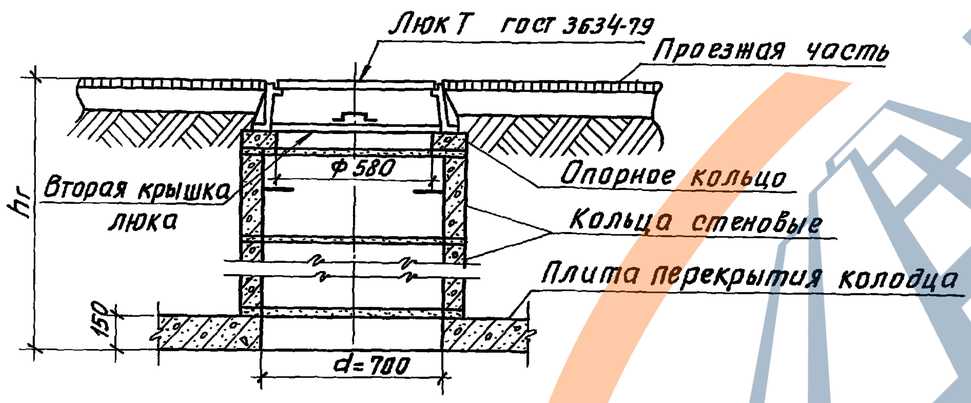

Примечание:

1. Высота горловин I типа при необходимости регулируется с помощью кирпичной кладки из кирпича М-100 на растворе М-50, II типа – с помощью опорных колец КЦО-1 или набетонки из бетона марки 100.
2. Горловины I типа устанавливаются для колодцев, расположенных вне проезжей части дорог, II типа – для колодцев, расположенных на автомобильных дорогах городов и предприятий, на которых исключено движение особо тяжелых автомашин.

Н.контр.	Кузнецов		
Провер.	Бабикова		
Исполн.	Певчева		
Вед.инж.	Бабикова		
ГИП	Кузнецов		
Гл.конст.	Шапиро		
Нач.отд.	Красавин		

ТПР 902-09-22.84 АС

Колодцы канализационные круглые для дюкеров ДУ 150 ÷ 400 мм

Конструкция горловин d=700 мм

Стадия	Лист	Листов
РП	7	

ЦНИИЭП инженерного оборудования г. Москва

Инв. № подл. | Подпись и дата | Взам. инв. №

19474-05 15

Копировал Хлоп- Формат А3

Альбом V

Типовые проектные решения

Таблица горловин d=700 мм

Таблица 6

Высота горловины hг мм	Сборные железобетонные элементы ГОСТ 8020-80, серия 3.900-3. Выпуск 7						Кирпичная кладка кирпич марки 100 на растворе марки 50 ряды (шт.)
	Опорные кольца КЦО-1 (шт.)		Кольца стеновые КЦ-7-3 (шт.)		Кольца стеновые КЦ-7-9 (шт.)		
	Тип горловин						
	I	II	I	II	I	II	I
1	2	3	4	5	6	7	8
650	1	4	1	—	—	—	0
700-750	1	1	1	1	—	—	1-2
800-850	1	2-3	1	1	—	—	2-3
900-950	1	3-4	2	1	—	—	0
1000-1050	1	1	2	2	—	—	1-2
1100-1150	1	2-3	2	2	—	—	2-3
1200-1250	1	3-4	—	2	1	—	0
1300-1350	1	1	—	—	1	1	1-2
1400-1450	1	2-3	—	—	1	1	2-3
1500-1550	1	3-4	1	—	1	1	0
1600-1650	1	1	1	1	1	1	1-2
1700-1750	1	2-3	1	1	1	1	2-3
1800-1850	1	3-4	2	1	1	1	0
1900-1950	1	1	2	2	1	1	1-2
2000-2050	1	2-3	2	2	1	1	2-3
2100-2150	1	3-4	—	2	2	1	0
2200-2250	1	1	—	—	2	2	1-2
2300-2350	1	2-3	—	—	2	2	2-3
2400-2450	1	3-4	1	—	2	2	0
2500-2550	1	1	1	1	2	2	1-2
2600-2650	1	2-3	1	1	2	2	2-3
2700-2750	1	3-4	2	1	2	2	0
2800-2850	1	1	2	2	2	2	1-2
2900-2950	1	2-3	2	2	2	2	2-3
3000-3050	1	3-4	—	2	3	2	0
3100-3150	1	1-2	—	—	3	3	1-2
3200-3250	1	2-3	—	—	3	3	2-3
3300-3350	1	3-4	1	—	3	3	0
3400-3450	1	1	1	1	3	3	1-2
3500-3550	1	2-3	1	1	3	3	2-3
3600-3650	1	3-4	2	1	3	3	0
3700-3750	1	1	2	2	3	3	1-2
3800-3850	1	2-3	2	2	3	3	2-3
3900-3950	1	3-4	—	2	4	3	0
4000	1	1	—	—	4	4	1
4050-4150	1	1	—	—	4	4	2-3

Марка, поз.	Обозначение	Наименование	Кол.	Масса, кг	Примечание
	Колодцы КДС1÷3, КДСА-1÷3, КДН1-1÷5; КДН-2-1÷5				
С	ТП КЖИС1-04	Стремянка С1-04	1	19,5	
С	С1-05	Стремянка С1-05	1	22,7	
	Колодцы КДС 4÷7; КДСА-4÷7; КДС8÷14, КДСА8÷14				
С	ТП КЖИС1-04	Стремянка С1-04	1	19,5	
С	С1-06	Стремянка С1-06	1	25,9	

Н. контр.	Кузнецов		
Провер.	Бабикова		
Исполн.	Певчева		
Вед. инж.	Бабикова		
ГИП	Кузнецов		
Гл. конструктор	Шапиро		
Нач. отд.	Красавин		

ТПР 902-09-22.84 АС

Колодцы канализационные круглые для дюкеров ду 150÷400 мм

Стадия	Лист	Листов
РП	8	

Таблица горловин. Спецификация стремянок.

ЦНИИЭП инженерного оборудования г. Москва

19474-05

Копировал: Алешикова

Формат: А3

Инв. № подл. | Подпись и дата | Взам. инв. №

ЗАВОД ЖБИ