ТИПОВЫЕ ПРОЕКТНЫЕ РЕШЕНИЯ

501-07-3.83

# ПЛАТФОРМЫ ПАССАЖИРСКИЕ ЖЕЛЕЗОБЕТОННЫЕ ВЫСОКИЕ

## АЛЬБОМ II

## ИЗДЕЛИЯ

18712/02

цена 2-66

| | | | | |
|---|---|---|---|---|
| | | | | Привязан: |
| | | | | |
| | | | | |
| | | | | |
| | | | | |
| Инв. № | | | | |

ЗАВОД ЖБИ

ТИПОВЫЕ ПРОЕКТНЫЕ РЕШЕНИЯ

501-07-3.83

# ПЛАТФОРМЫ ПАССАЖИРСКИЕ ЖЕЛЕЗОБЕТОННЫЕ ВЫСОКИЕ

## АЛЬБОМ II

СОСТАВ ПРОЕКТА:

| | |
|---|---|
| Альбом I | Пояснительная записка. Архитектурно-строительные решения. Конструкции железобетонные. Поливочный водопровод. |
| Альбом II | Изделия. |
| Альбом III.87 | Сметы. |
| Альбом IV | Ведомости потребности в материалах. |

УТВЕРЖДЕНЫ И ВВЕДЕНЫ В ДЕЙСТВИЕ
МИНИСТЕРСТВОМ ПУТЕЙ СООБЩЕНИЯ СССР.
ПРИКАЗ № П-5465 19.02.1982 г.
МИНИСТЕРСТВОМ ПУТЕЙ СООБЩЕНИЯ СССР
УКАЗАНИЕ ОТ 11.09.87 г. № Н-4801у

РАЗРАБОТАН
ИНСТИТУТОМ ГИПРОПРОМТРАНССТРОЙ

Главный инженер института Воронков С. А.
Главный инженер проекта Попова Л.Т.

| | | | | | |
|---|---|---|---|---|---|
| | | | | Привязан | |
| | | | | | |
| Инв. N | | | | | |

https://zavodjbi.com/

# Содержание альбома.


| Обозначение | Наименование | стр. |
|---|---|---|
| | Обложка | |
| | Титульный лист | 1 |
| | Содержание | 2...4 |
| —00.00.000ТО | Техническое описание | 5, 6 |
| —00.00.000 ВС | Выборка стали | 7, 8 |
| —01.00.000 | Фундамент ФС18.8; ФС12.8; ФС8.8 | 9. |
| —01.00.000 СБ | Фундамент ФС18.8; ФС12.8; ФС8.8 | 9. |
| | Сборочный чертеж | |
| —01.01.000 | Сетка С-1 | 10. |
| —01.02.000 | Сетка С-2 | 10. |
| —01.03.000 | Сетка С-3 | 11. |
| —01.04.000 | Сетка С-4; С-5 | 11. |
| —02.00.000 | Свая-стойка С4-20; С5-20; С6-20 | 12. |
| —02.00.000 СБ | Свая-стойка С4-20; С5-20; С6-20 | 12. |
| | Сборочный чертеж. | |
| —02.01.000 | Изделие закладное М-1 | 13. |
| —03.00.000 | Стойка С25.2; С30.2; С35.2; С40.2 | 13. |
| —03.00.000.СБ. | Стойка С25.2; С30.2; С35.2; С40.2 | 14. |
| | Сборочный чертеж. | |
| —03.01.000 | Каркас пространственный КП1...КП4 | 14. |
| —03.01.000 СБ | Каркас пространственный КП1...КП4 | 15 |
| | Сборочный чертеж. | |
| —03.01.100 | Сетка С1; С-2; С-3; С-4. | 15 |
| —03.01.100 СБ | Сетка С-1, С-2; С-3; С-4 | 16 |
| | Сборочный чертеж | |
| —03.01.200 | Изделие закладное М-1 | 16. |
| —04.00.000 | Ригель РС30.3; РС45.3; РС60.3; РС75.3 | 17. |

| Обозначение | Наименование | Стр. |
|---|---|---|
| —04.00.000 СБ | Ригель РС30.3; РС45.3; РС60.3; РС75.3.4 | 18. |
| | Сборочный чертеж. | |
| —04.01.000 | Каркас пространственный КП1...КП4 | 19 |
| —04.01.000.СБ | Каркас пространственный КП1-КП4 | 19 |
| | Сборочный чертеж. | |
| —04.01.100 | Сетка С-1 | 20 |
| —04.01.200 | Сетка С-2 | 20 |
| —04.01.300 | Сетка С-3 | 21 |
| —04.01.400 | Сетка С-4 | 21 |
| —04.01.500 | Сетка С-5; С-6; С-7; С-8 | 22 |
| —04.02.000 | Изделие закладное М-1 | 22 |
| —05.00.000 | Лестничный марш ЛМ36.15л; ЛМ.36.15п. | 23. |
| —05.00.000.СБ | Лестничный марш ЛМ 36.15л; ЛМ. 36.15 п. | 23, 24 |
| | Сборочный чертеж | |
| —05.01.000 | Сетка С-1 | 24 |
| —05.02.000 | Сетка С-2 | 25 |
| —05.03.000 | Сетка С-3 | 25 |
| —05.04.000 | Изделие закладное М-1 | 26 |
| —05.05.000 | Изделие закладное М-2 | 26 |
| —05.06.000 | Изделие закладное М-3 | 27 |
| —06.00.000 | Панель лестничного ограждения | 27 |
| | ОЛ18.12п; ОЛ18.12л. | |
| —06.00.000 СБ | Панель лестничного ограждения | 28 |
| | ОЛ18.12п; ОЛ 18.12 п. | |



Альбом II

501-07-3.83

Типовые проектные решения

Инв.№ подл. | Подпись и дата | Взам.инв.№

# Содержание альбома (продолжение)


| Обозначение | Наименование | Стр. |
|---|---|---|
| —06.01.000 | Каркас пространственный КП1, КП2 | 29 |
| —06.01.000СБ | Каркас пространственный КП-1, КП-2 | 29 |
| | Сборочный чертеж | |
| —06.01.100 | Сетка С-1 | 30 |
| —06.01.200 | Сетка С-2, С-3 | 30 |
| —06.01.300 | Сетка С-4 | 31 |
| —06.01.400 | Сетка С-5 | 31 |
| —07.00.000 | Панель лестничного ограждения ОЛ18.12пб, | 32 |
| | ОЛ18.12лб. | |
| —07.00.000СБ | Панель лестничного ограждения ОЛ18 12пб; | 32; 33 |
| | ОЛ18.12лб. Сборочный чертеж. | |
| —07.01.000 | Каркас пространственный КП-1; КП-2 | 33 |
| —07.01.000СБ | Каркас пространственный КП-1; КП-2 | 34 |
| - | Сборочный чертеж | |
| —07.01.100 | Сетка С-1 | 34 |
| —07.01.200 | Сетка С-2; С-3 | 35 |
| —07.01.300 | Сетка С-4 | 35 |
| —07.01.400 | Сетка С-5 | 36 |
| —08.00.000 | Панель лестничного ограждения ОЛ18.12пв; | 36 |
| | ОЛ18.12лв. | |
| —08.00.000СБ | Панель лестничного ограждения ОЛ.18.12пв; | 37 |
| | ОЛ18.12лв. Сборочный чертеж. | |
| —08.01.000 | Каркас пространственный КП-1; КП-2. | 38 |
| —08.01.000СБ | Каркас пространственный КП-1; КП-2 | 38 |
| | Сборочный чертеж | |
| —08.01.100 | Сетка С-1 | 39 |
| —08.01.200 | Сетка С-2; С-3 | 39 |

| Обозначение | Наименование | Стр. |
|---|---|---|
| —08.01.300 | Сетка С-4 | 40 |
| —08.01.400 | Сетка С-5 | 40 |
| —09.00.000 | Панель перильного ограждения ОП30.12А | 41 |
| | ОП15.12А; ОП9-12А. | |
| —09.00.000СБ | Панель перильного ограждения ОП30.12А; | 41; 42 |
| | ОП15.12А; ОП9.12А. Сборочный чертеж | |
| —09.01.000 | Каркас пространственный КП-1.... КП-3 | 42; 43 |
| —09.01.000СБ | Каркас пространственный КП-1.... КП3 | 43 |
| | Сборочный чертеж | |
| —09.01.100 | Сетка С-1, С-2, С-3. | 43. |
| —09.01.100СБ | Сетка С-1; С-2; С-3. Сборочный чертеж | 44 |
| —09.01.200 | Сетка С-5; С-6; С-7. Спецификация | 45 |
| —09.01.200СБ | Сетка С-5; С-6; С-7 Сборочный чертеж | 45 |
| —09.01.300 | Сетка С-8; С-9; С-10 | 46 |
| —10.00.000 | Панель перильного ограждения | 46 |
| | ОП30.12Б. ОП15.12Б. ОП9.12Б. | |
| —10.00.000СБ | Панель перильного ограждения ОП30.12Б; | 47 |
| | ОП15.12Б; ОП9.12Б. Сборочный чертеж. | |
| —10.01.000 | Каркас пространственный КП-1... КП-3 | 48 |
| —10.01.000СБ | Каркас пространственный КП-1... КП-3 | 49 |
| | Сборочный чертеж. | |
| —10.01.100 | Сетка С-1; С-2; С-3; С-4 | 49 |
| —10.01.100СБ | Сетка С-1; С-2; С-3; С-4. Сборочный чертеж | 50 |
| —10.01.200 | Сетка С-5; С-6; С-7. Спецификация. | 50 |
| —10.01.200СБ | Сетка С-5; С-6; С-7. Сборочный чертеж. | 51 |
| —10.01.300 | Сетка С-8; С-9; С-10. | 51 |

Альбом II

501-07-3.83

Типовые проектные решения

# Содержание альбома (окончание)


| Обозначение | Наименование | Стр. |
|---|---|---|
| — 10.01.300 | Сетка С-8; С-9; С-10. Сборочный чертеж | 52 |
| — 11.00.000 | Панель перильного ограждения ОП30.12В; | 52 |
| | ОП15.12В; ОП9.12В. | |
| — 11.00.000 СБ | Панель перильного ограждения ОП30.12В; | 53 |
| | ОП15.12В; ОП9.12В. Сборочный чертеж | |
| — 11.01.000 | Каркас пространственный КП1... КП3. | 54. |
| — 11.01.000.СБ | Каркас пространственный КП1... КП3 | 55 |
| | Сборочный чертеж. | |
| — 11.01.100 | Сетка С-1; С-2; С-3; С-4; | 55. |
| — 11.01.100 СБ | Сетка С-1; С-2; С-3; С-4 | 56 |
| | Сборочный чертеж | |
| — 11.01.200 | Сетка С-5; С-6; С-7. | 56 |
| — 11.01.200 СБ | Сетка С-5; С-6; С-7. Сборочный чертеж | 57 |
| — 11.01.300 | Сетка С-8; С-9; С-10 | 57 |
| — 11.01.300 СБ | Сетка С-8; С-9; С-10 Сборочный чертеж | 58 |
| — 12.00.000 | Плита П60.15АТV-1 | 58 |
| — 12.00.000 СБ | Плита П60.15АТV-1 Сборочный чертеж | 59 |
| — 13.00.000 | Плита П60.15.АТV-2 | 59 |
| — 13.00.000 СБ | Плита П60.15АТV-2 Сборочный чертеж | 60 |
| — 13.01.000 | Изделие закладное М-2 | 60 |
| — 14.00.000 | Плита П-4 | 61 |
| — 14.00.000 СБ | Плита П-4. Сборочный чертеж | 61 |
| — 14.01.000 | Изделие закладное М-3 | 62 |
| — 15.00.000 | Изделие закладное МД-1 | 62 |
| — 16.00.000 | Изделие закладное МД-8 | 63 |
| — 17.00.000 | Изделие закладное МД-9 | 63 |
| — 18.00.000 | Изделие закладное МД-3 | 64 |

| Обозначение | Наименование | Стр. |
|---|---|---|
| — 19.00.000 | Изделие закладное МД-13 | 64 |
| — 20.00.000 | Изделие закладное ЗД-1; ЗД-3 | 65 |
| — 21.00.000 | Изделие закладное ЗД-2; ЗД-4 | 65 |
| — 22.00.000 | Ограждение ОМ-1 | 66 |
| — 23.00.000 | Ограждение ОМ-2 | 66 |
| — 24.00.000 | Рамка люка МД-11 | 67 |
| — 25.00.000 | Крышка люка МД-12 | 67 |
| — 26.00.000 | Компенсатор МД-2 | 68 |


Инв. № подл. | Подпись и дата | Взам. инв. №

Копировал Давыдова

Формат 12

Альбом содержит рабочие чертежи сборных железобетонных изделий из тяжелого бетона для сборных высоких боковых и промежуточных пассажирских платформ на общей сети железных дорог СССР для применения в районах с расчетной температурой наружного воздуха до -40°С и расчетной сейсмичностью не более 6 баллов.

Изделия железобетонные разработаны в соответствии с требованиями СНиП II-21-75 „Бетонные и железобетонные конструкции", и ГОСТ 24155-80 „Конструкции железобетонные высоких пассажирских платформ".

Основные параметры изделий, технические требования по изготовлению, армированию, характеристики бетона и арматуры конструкций, правила приемки, методы контроля, маркировка, транспортирования и хранения изделий принимаются по ГОСТ 24155-80 „Конструкции железобетонные высоких пассажирских платформ".

Фундаменты разработаны на основании ГОСТ 24155-80, СНиП II-21-75.

Лестничные марши-индивидуальные с уклоном 1:2,3 разработаны на основании серии 1-151-1 В.2.

Плиты настила приняты железобетонные крупнопанельные, ребристые предварительно напряженные размером 1.5×6 по серии 1.465-7 В3.

Предварительно напряженная арматура принята из стали класса Ат-V по ГОСТ 10884-71.

Стойки, сваи-стойки и фундаменты-железобетонные, бетон М-200, армированные, кроме фундаментов, пространственными каркасами из арматуры класса А-III периодического профиля и стержневой горячекатанной арматурой по ГОСТ 5781-75.

Пространственные каркасы стоек собираются из плоских арматурных изделий, а каркасы свай-стоек из отдельных стержней обвитых арматурной проволокой класса ВрI. Каркасы фундаментов собираются из сеток, выполненных из арматуры классов А-I, А-III, ВрI.

Ригели изготовляются из бетона М-300, армируются пространственными каркасами. Пространственные каркасы собираются из плоских арматурных изделий, выполненных из горячекатанной арматуры классов А-I, А-III, и обыкновенной арматурной проволоки класса ВрI.

Характеристики бетона по морозостойкости, водонепроницаемости, отпускная и передаточная (только для плит покрытия) прочность бетона принимаются по ГОСТ 24155-80 и табл. I поясн. записка Альбома I. Плоские арматурные изделия изготовляются при помощи контактной электросварки.

Трещиностойкость для железобетонных элементов принята 3й категории в соответствии со СНиП II-21-75 табл. Iа п. 3а.

Сварные арматурные изделия и стальные закладные детали должны удовлетворять требованиям ГОСТ 10922-75.

Объединение сеток в пространственные каркасы осуществляется при помощи электросварочных клещей.

Размеры сеток и каркасов даны по осям и торцам стержней. Сетки изготовляются при помощи контактной сварки. Закладные детали-при помощи электродуговой сварки. Приварка стержней встык осуществляется под слоем флюса.

Закладные детали должны быть защищены цинковым покрытием толщиной 120-180 мм и затем покрыты полиуретановыми или перхлорвиниловыми эмалями марок УР-175 (МРТУ6-10-682-67) или ХВ-1100 (ГОСТ 6993-79)

Запроектированные изделия удовлетворяют требованиям расчета по несущей способности.

Петли приняты из стали класса А-II марки 10 гт

| | | | | |
|---|---|---|---|---|
| Н. контр. | Силаева | | 501-07-3.83-КЖИ-00.00.000.ТО | |
| ГИП | Пименова | | | |
| Нач. отд. | Одиноков | | Техническое описание. | Стадия Р, Лист 1, Листов 2 |
| Гл. спец. | Кореневский | | | Гипропромтрансстрой г. Москва |

Копировал Давыдова Формат 12

Инв. № подл. | Подпись и дата | Взам. инв. №

Альбом II

Типовые проектные решения 501-07-3.83

# Схемы для испытаний

## I. Панели покрытия

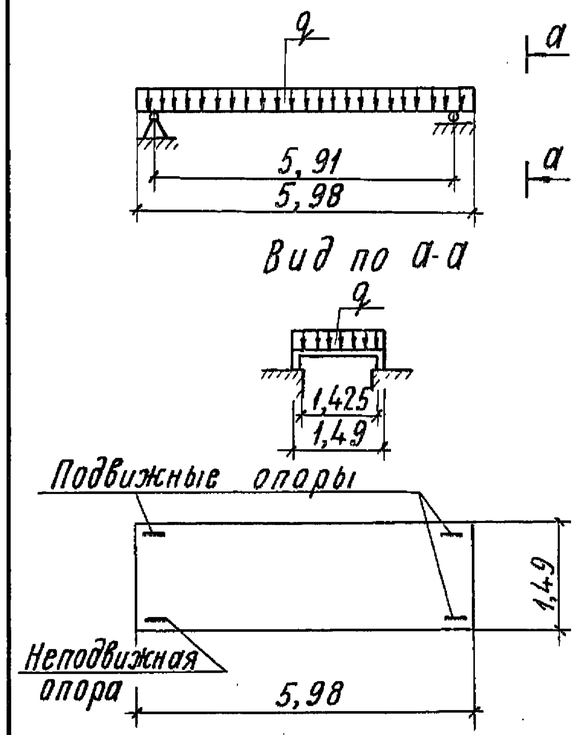


**Нагрузки для испытаний**

$q = 1100$ кгс/м² С

$C = 1,4$

Коэф. С - принят для равномерно - распределенной нагрузки - 1,4; для сосредоточенной - 1,6 в соответствии с ГОСТ 8829-77

## II. Ригели

**а**

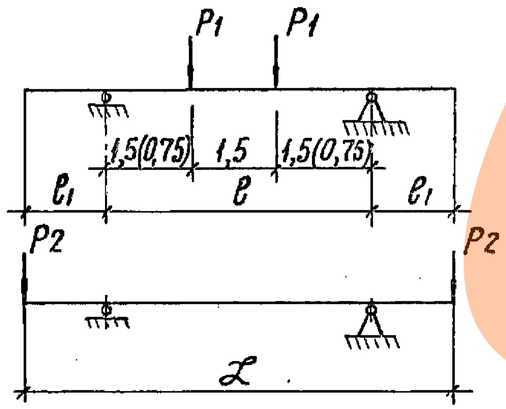


| | |
|---|---|
| $L = 7,5$ м<br>$e_1 = 1,5$ м<br>$e = 4,5$ м | $P_1 = 9,15$ т · С<br>$P_2 = 4,6$ т · С<br>$C = 1,6$ |
| $L = 4,5$ м<br>$e = 0,75$ м<br>$e = 3,0$ м | $P_1 = 8,5$ т · С<br>$P_2 = 4,6$ т · С<br>$C = 1,6$ |

**б**

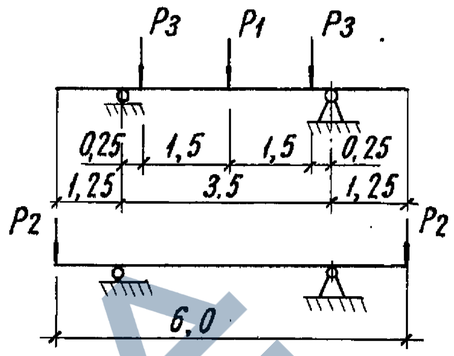


$P_1 = 7,3$ т · С

$P_2 = 4,6$ т · С

$P_3 = 9,15$ т · С

$C = 1,6$

**в**

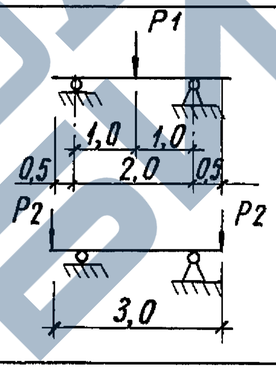


$P_1 = 8,6$ т · С

$P_2 = 4,6$ т · С

$C = 1,6$

## III. Лестничные марши

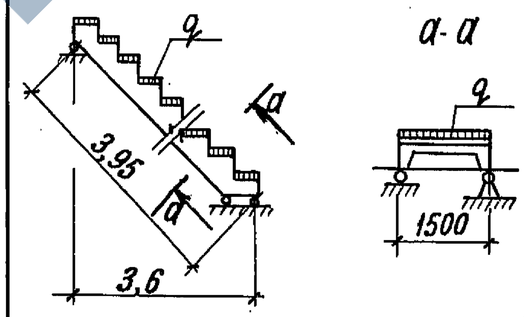


$q = 1210$ кг/м² · С

$C = 1,4$

## Указания по технике безопасности

При изготовлении, транспортировании, разгрузке и монтаже блоков должны соблюдаться требования техники безопасности согласно главе СНиП III-А.II-70 „Техника безопасности в строительстве"

| Инв.N подл. | Подпись и дата | Взам. инв.N |
|---|---|---|
| | | |

501-07-3.83-КЖИ-00.00.000 ТО

Лист 2

Копировал Соколова

Формат 12

ЗАВОД ЖБИ

| Марка | Арматурные изделия | | | | | | | | | | | | | | | Всего | Изделия закладные | | | | | | | | | | | Всего | Всего |
|---|---|---|---|---|---|---|---|---|---|---|---|---|---|---|---|---|---|---|---|---|---|---|---|---|---|---|---|---|---|
| | Арматура класса | | | | | | | | | | | | | | | | Арматура класса | | | | | | Прокат марки | | | | | | |
| | A I | | | | | A III | | | | | | | Вр I | | | | A I | | | A III | | | Вст 3 кп 2 | | | | | | |
| | ГОСТ 5781-82 | | | | | ГОСТ 5.1459-72* | | | | | | | ГОСТ 6727-80 | | | | ГОСТ 5781-82 | | | | | | ГОСТ 19903-74 | | | ГОСТ 8570-72 | | | |
| | ø6 | ø8 | ø10 | ø12 | Итого | ø8 | ø10 | ø16 | ø18 | ø20 | ø25 | Итого | ø4 | ø5 | Итого | | ø8 | ø10 | Итого | ø8 | ø10 | Итого | -б=6 | -б=8 | Итого | L75x50x5 | Итого | | |
| ФС 8.8 | 1,69 | 11,96 | — | — | 13,65 | — | — | — | — | — | — | — | — | — | — | 13,65 | 0,44 | — | 0,44 | — | — | — | — | — | — | — | — | 0,44 | 14,09 |
| ФС.12.8 | — | 11,96 | — | — | 11,96 | 2,78 | — | — | — | — | — | 2,78 | — | 1,06 | 1,06 | 15,80 | 0,44 | — | 0,44 | — | — | — | — | — | — | — | — | 0,44 | 16,24 |
| ФС 18.8 | — | 11,96 | — | — | 11,96 | 4,2 | — | — | — | — | — | 4,2 | — | 1,53 | 1,53 | 17,69 | 0,44 | — | 0,44 | — | — | — | — | — | — | — | — | 0,44 | 18,13 |
| С4-20 | — | 0,44 | 10,29 | 1,86 | 12,59 | — | — | — | — | — | — | — | — | 4,31 | 4,31 | 16,90 | — | — | — | 0,7 | — | 0,7 | 1,14 | — | 1,14 | — | — | 1,84 | 18,74 |
| С5-20 | — | 0,44 | 12,76 | 1,86 | 15,06 | — | — | — | — | — | — | — | — | 4,80 | 4,80 | 19,86 | — | — | — | 0,7 | — | 0,7 | 1,14 | — | 1,14 | — | — | 1,84 | 21,70 |
| С6-20 | — | 0,44 | 15,38 | 1,86 | 17,62 | — | — | — | — | — | — | — | — | 5,27 | 5,27 | 22,89 | — | — | — | 0,7 | — | 0,7 | 1,14 | — | 1,14 | — | — | 1,84 | 24,73 |
| С25-2 | — | — | — | 8,8 | 8,8 | — | — | — | — | — | — | — | — | 0,88 | 0,88 | 9,68 | — | — | — | 0,7 | — | 0,7 | 1,14 | — | 1,14 | — | — | 1,84 | 11,52 |
| С30-2 | — | — | — | 10,52 | 10,52 | — | — | — | — | — | — | — | — | 1,08 | 1,08 | 11,60 | — | — | — | 0,7 | — | 0,7 | 1,14 | — | 1,14 | — | — | 1,84 | 13,44 |
| С35-2 | — | — | — | 12,28 | 12,28 | — | — | — | — | — | — | — | — | 1,23 | 1,23 | 13,51 | — | — | — | 0,7 | — | 0,7 | 1,14 | — | 1,14 | — | — | 1,84 | 15,35 |
| С40-2 | — | — | — | 14,06 | 14,06 | — | — | — | — | — | — | — | — | 1,43 | 1,43 | 15,49 | — | — | — | 0,7 | — | 0,7 | 1,14 | — | 1,14 | — | — | 1,84 | 17,33 |
| РС 30.3 | 0,51 | 2,35 | — | — | 2,86 | — | 2,15 | 20,0 | — | — | — | 22,15 | — | 2,36 | 2,36 | 27,37 | 0,44 | — | 0,44 | 0,64 | 0,2 | 0,84 | 2,26 | 1,4 | 3,66 | 2,68 | 2,68 | 7,62 | 34,99 |
| РС 45.3 | 0,69 | 14,74 | — | — | 15,43 | — | 2,15 | — | 18,0 | 23,88 | — | 44,03 | — | — | — | 59,46 | 0,44 | — | 0,44 | 0,64 | 0,4 | 1,06 | 2,26 | 2,8 | 5,06 | 2,68 | 2,68 | 9,24 | 68,70 |
| РС 60.3 | — | 17,24 | 5,18 | — | 22,42 | — | 2,15 | — | — | — | 94,72 | 96,87 | — | — | — | 119,29 | — | 0,86 | 0,86 | 0,64 | 0,6 | 1,24 | 3,0 | 4,2 | 7,2 | 2,68 | 2,68 | 11,98 | 131,27 |
| РС 75.3.4 | — | 7,66 | 35,54 | — | 43,2 | — | 2,15 | — | — | 14,7 | 94,16 | 112,44 | — | — | — | 155,64 | — | 0,86 | 0,86 | 0,64 | 0,8 | 1,44 | 3,0 | 5,6 | 8,6 | 2,68 | 2,68 | 13,58 | 169,22 |
| ОЛ 18.12 пА | 2,15 | 6,56 | — | — | 8,71 | — | — | — | — | — | — | — | 3,08 | — | 3,08 | 11,79 | — | — | — | — | — | — | 0,51 | — | 0,51 | — | — | 0,51 | 12,30 |
| ОЛ 18.12 лА | 2,15 | 6,56 | — | — | 8,71 | — | — | — | — | — | — | — | 3,08 | — | 3,08 | 11,79 | — | — | — | — | — | — | 0,51 | — | 0,51 | — | — | 0,51 | 12,30 |
| ОЛ 18.12 пБ | 2,15 | 6,56 | — | — | 8,71 | — | — | — | — | — | — | — | 5,30 | — | 5,30 | 14,01 | — | — | — | — | — | — | 0,51 | — | 0,51 | — | — | 0,51 | 14,52 |
| ОЛ 18.12 лБ | 2,15 | 6,56 | — | — | 8,71 | — | — | — | — | — | — | — | 5,30 | — | 5,30 | 14,01 | — | — | — | — | — | — | 0,51 | — | 0,51 | — | — | 0,51 | 14,52 |
| ОЛ 18.12 пВ | 2,15 | 6,56 | — | — | 8,71 | — | — | — | — | — | — | — | 5,65 | — | 5,65 | 14,36 | — | — | — | — | — | — | 0,51 | — | 0,51 | — | — | 0,51 | 14,87 |
| ОЛ 18.12 лВ | 2,15 | 6,56 | — | — | 8,71 | — | — | — | — | — | — | — | 5,65 | — | 5,65 | 14,36 | — | — | — | — | — | — | 0,51 | — | 0,51 | — | — | 0,51 | 14,87 |
| ОП 30.12 А | 3,3 | 8,34 | — | — | 11,64 | — | — | — | — | — | — | — | 4,51 | — | 4,51 | 16,15 | — | — | — | — | — | — | 0,51 | — | 0,51 | — | — | 0,51 | 16,66 |
| ОП 15.12 А | 1,6 | 6,01 | — | — | 7,65 | — | — | — | — | — | — | — | 2,22 | — | 2,22 | 9,87 | — | — | — | — | — | — | 0,51 | — | 0,51 | — | — | 0,51 | 10,38 |
| ОП 9.12 А | 0,96 | 5,03 | — | — | 5,99 | — | — | — | — | — | — | — | 1,49 | — | 1,49 | 7,48 | — | — | — | — | — | — | 0,51 | — | 0,51 | — | — | 0,51 | 7,99 |

Альбом II

501-07-3.83 Типовые проектные решения

Инв. N подл. | Подпись и дата | Взам. инв. N

| | | |
|---|---|---|
| Н. контр. | Силаева | |
| ГИП | Пименова | |
| Нач. отд. | Одиноков | |
| Гл. спец. | Кореневский | |
| Рук. груп. | Нечипоренко | |
| Проверил | Нечипоренко | |
| Проектир. | Румянцева | |

501-07-3.83 — КЖИ —00.00.000 ВСТ

Выборка стали на один элемент

| Стадия | Лист | Листов |
|---|---|---|
| Р | 1 | 2 |

Гипропромтрансстрой г. Москва

Копировал Соколова

Формат 12г

| Марка | Напрягаемая арматура класса Ат-V ГОСТ 10884-64* | | | Арматурные изделия. Арматура класса АI ГОСТ 5781-82 | | | | АIII ГОСТ 5.1459-72* | | | | | | ВрI ГОСТ 6727-80 | | | | Всего | Изделия закладные. Арматура класса АIII ГОСТ 5781-82 | | | Прокат марки ВСт3кп2 ГОСТ 19903-74 | | | ГОСТ 8509-72 | | | Всего | Всего |
|---|---|---|---|---|---|---|---|---|---|---|---|---|---|---|---|---|---|---|---|---|---|---|---|---|---|---|---|---|---|
| | ø16 | Итого | Всего | ø6 | ø8 | ø10 | Итого | ø8 | ø10 | ø12 | ø20 | ø25 | Итого | ø3 | ø4 | ø5 | Итого | | ø8 | ø10 | ø16 | -δ6 | -δ8 -δ10 | -δ16 | L32x4 | L63x6 | L40x4 | | |
| ЛМ 16.15 п | — | — | — | 4,82 | 3,04 | — | 7,86 | — | 1,82 | — | — | 18,92 | 20,74 | — | 3,04 | 5,88 | 8,92 | 37,52 | 5,28 | 2,08 | — | 2,28 | — | — | — | — | 43,44 | 53,08 | 90,6 |
| ЛМ 16.15 л | — | — | — | 4,82 | 3,04 | — | 7,86 | — | 1,82 | — | — | 18,92 | 20,74 | — | 3,04 | 5,88 | 8,92 | 37,52 | 5,28 | 2,08 | — | 2,28 | — | — | — | — | 43,44 | 53,08 | 90,6 |
| ОП 30.12б | — | — | — | 3,3 | 8,34 | — | 11,64 | — | — | — | — | — | — | — | 7,45 | — | 7,45 | 19,09 | — | — | — | 0,51 | — | — | — | — | — | 0,51 | 19,6 |
| ОП 15.12б | — | — | — | 1,64 | 5,98 | — | 7,62 | — | — | — | — | — | — | — | 3,89 | — | 3,89 | 4,51 | — | — | — | 0,51 | — | — | — | — | — | 0,51 | 12,02 |
| ОП 9.12б | — | — | — | 0,96 | 5,04 | — | 6,0 | — | — | — | — | — | — | — | 2,47 | — | 2,47 | 8,47 | — | — | — | 0,51 | — | — | — | — | — | 0,51 | 8,98 |
| ОП 30.12в | — | — | — | 3,3 | 8,39 | — | 11,69 | — | — | — | — | — | — | — | 8,19 | — | 8,19 | 19,88 | — | — | — | 0,51 | — | — | — | — | — | 0,51 | 20,39 |
| ОП 15.12в | — | — | — | 1,64 | 6,02 | — | 7,66 | — | — | — | — | — | — | — | 3,79 | — | 3,79 | 11,45 | — | — | — | 0,51 | — | — | — | — | — | 0,51 | 11,96 |
| ОП 9.12в | — | — | — | 0,97 | 5,07 | — | 6,04 | — | — | — | — | — | — | — | 2,32 | — | 2,32 | 8,36 | — | — | — | 0,51 | — | — | — | — | — | 0,51 | 8,87 |
| П60.15АтV-1 | 19,0 | 19,0 | 19,0 | — | — | 2,0 | 2,0 | 18,0 | 2,7 | 7,6 | — | — | 28,3 | — | 3,1 | 13,9 | 17,0 | 47,3 | 2,4 | — | 2,4 | — | 11,7 | — | — | — | — | 16,5 | 82,8 |
| П60.15АтV-2 | 19,0 | 19,0 | 19,0 | — | — | 2,0 | 2,0 | 18,0 | — | 7,6 | 10,38 | — | 35,98 | — | 3,1 | 13,9 | 17,0 | 54,98 | 2,4 | — | 2,4 | — | — | 8,04 | — | — | — | 12,84 | 67,82 |
| П-4 (Пт 30-15) | — | — | — | — | — | 3,12 | 3,12 | 7,18 | — | — | 37,4 | — | 44,58 | 4,02 | — | — | 4,02 | 51,72 | — | — | — | — | — | 45,2 | — | — | — | 45,2 | 96,92 |
| МД-1 | — | — | — | — | — | — | — | — | — | — | — | — | — | — | — | — | — | — | — | — | — | 6,85 | — | — | — | — | — | 6,85 | 6,85 |
| МД-8 | — | — | — | — | — | — | — | — | — | — | — | — | — | — | — | — | — | — | — | — | 3,93 | 1,27 | — | — | — | — | — | 5,2 | 5,2 |
| МД-9 | — | — | — | — | — | — | — | — | — | — | — | — | — | — | 0,47 | — | — | 0,47 | — | — | — | — | — | — | — | — | — | | 0,47 |
| МД-3 | — | — | — | — | — | — | — | — | — | — | — | — | — | — | — | — | — | — | — | — | — | 0,29 | — | — | 11,46 | — | — | 11,75 | 11,75 |
| МД-13 | — | — | — | — | — | — | — | — | — | — | — | — | — | — | — | — | — | — | — | 0,43 | — | — | 0,78 | — | — | — | — | 1,21 | 1,21 |
| ЗД-1 | — | — | — | — | — | — | — | — | — | — | — | — | — | — | — | — | — | — | — | 1,5 | — | — | — | — | — | 13,6 | — | 15,1 | 15,1 |
| ЗД-3 | — | — | — | — | — | — | — | — | — | — | — | — | — | — | — | — | — | — | — | 0,74 | — | — | — | — | — | 5,66 | — | 6,4 | 6,4 |
| ЗД-2 | — | — | — | — | — | — | — | — | — | — | — | — | — | — | — | — | — | — | — | 1,41 | — | — | — | — | — | 13,6 | — | 15,01 | 15,01 |
| ЗД-4 | — | — | — | — | — | — | — | — | — | — | — | — | — | — | — | — | — | — | — | 0,71 | — | — | — | — | — | 5,66 | — | 6,37 | 6,37 |
| ОМ-1 | — | — | — | — | — | — | — | — | — | — | — | — | — | — | — | — | — | — | — | — | — | 5,02 | — | — | 7,46 | — | — | 12,66 | 12,66 |
| ОМ-2 | — | — | — | — | — | — | — | — | — | — | — | — | — | — | — | — | — | — | — | — | — | 1,88 | — | — | 4,58 | — | — | 6,46 | 6,46 |
| МД-11 | — | — | — | — | — | — | — | — | — | — | — | — | — | — | — | — | — | — | — | — | — | 0,66 | — | — | 2,8 | — | — | 3,46 | 3,46 |
| МД-12 | — | — | — | — | — | — | — | — | — | — | — | — | — | — | — | — | — | — | 0,16 | — | — | 4,71 | — | — | — | — | — | 4,87 | 4,87 |

Альбом II

501-07-3.83

Типовые проектные решения

Инв.N подл. | Подпись и дата | Взамен инв.N

501-07-3.83-ККИ— 00.00.000 ВС

Лист 2

Копировал Соколова

Формат 12г

| Инв. N подл. | Подпись и дата | Взам. инв. N |
|---|---|---|
| | | |

501-07-3.83

Типовые проектные решения

Альбом II

| Формат | Зона | Поз. | Обозначение | Наименование | Количество на исполнение | | | | | | | | | Примечание |
|---|---|---|---|---|---|---|---|---|---|---|---|---|---|---|
| | | | | | | -01 | -02 | | | | | | | |
| | | | | Документация | | | | | | | | | | |
| 12 | | | -00.00.000 ТО | Техническое описание | | | | | | | | | | |
| 11г | | | -00.00.000 ВС | Выборка стали | | | | | | | | | | |
| 11В | | | -01.00.000 СБ | Сборочный чертеж | | | | | | | | | | |
| | | | | Сборочные единицы | | | | | | | | | | |
| | | 1 | Серия 3.400-7, вып. 1 | Петля подъемная М8-100 | 2 | 2 | 2 | | | | | | | 0,22 кг |
| 11В | | 2 | -01.01.000 | Сетка С-1 | 2 | 2 | 2 | | | | | | | 3,04 кг |
| 11В | | 3 | -01.02.000 | Сетка С-2 | 3 | 3 | 3 | | | | | | | 1,96 кг |
| 11В | | 4 | -01.03.000 | Сетка С-3 | — | — | 1 | | | | | | | 1,69 кг |
| 11В | | 5 | -01.04.000 | Сетка С-4 | — | 1 | — | | | | | | | 3,84 кг |
| 11В | | 6 | -01.04.000-01 | Сетка С-5 | 1 | — | — | | | | | | | 5,73 кг |
| | | | | Материалы | | | | | | | | | | |
| | | | | Бетон М-200 | 0,37 | 0,27 | 0,21 | | | | | | | $м^3$ |
| | | | | | ФС.18.8 | ФС.12.8 | ФС.8.8 | | | | | | | |

| | | | |
|---|---|---|---|
| Н. контр. | | | 501-07-3.83-КЖИ -01.00.000 |
| ГИП | Пименова | | Фундамент ФС 18.8; ФС 12.8, ФС8.8 ~~Спецификация~~ |
| Нач. отд. | Одиноков | | |
| Гл. спец. | Кореневский | | |
| Рук. груп. | Нечипоренко | | |
| Проверил | Нечипоренко | | |
| Проектир. | Румянцева | | |

| Стадия | Лист | Листов |
|---|---|---|
| Р | | 1 |

Гипропромтрансстрой г. Москва

Формат 11г

501-07-3.83

Типовые проектные решения

Альбом II

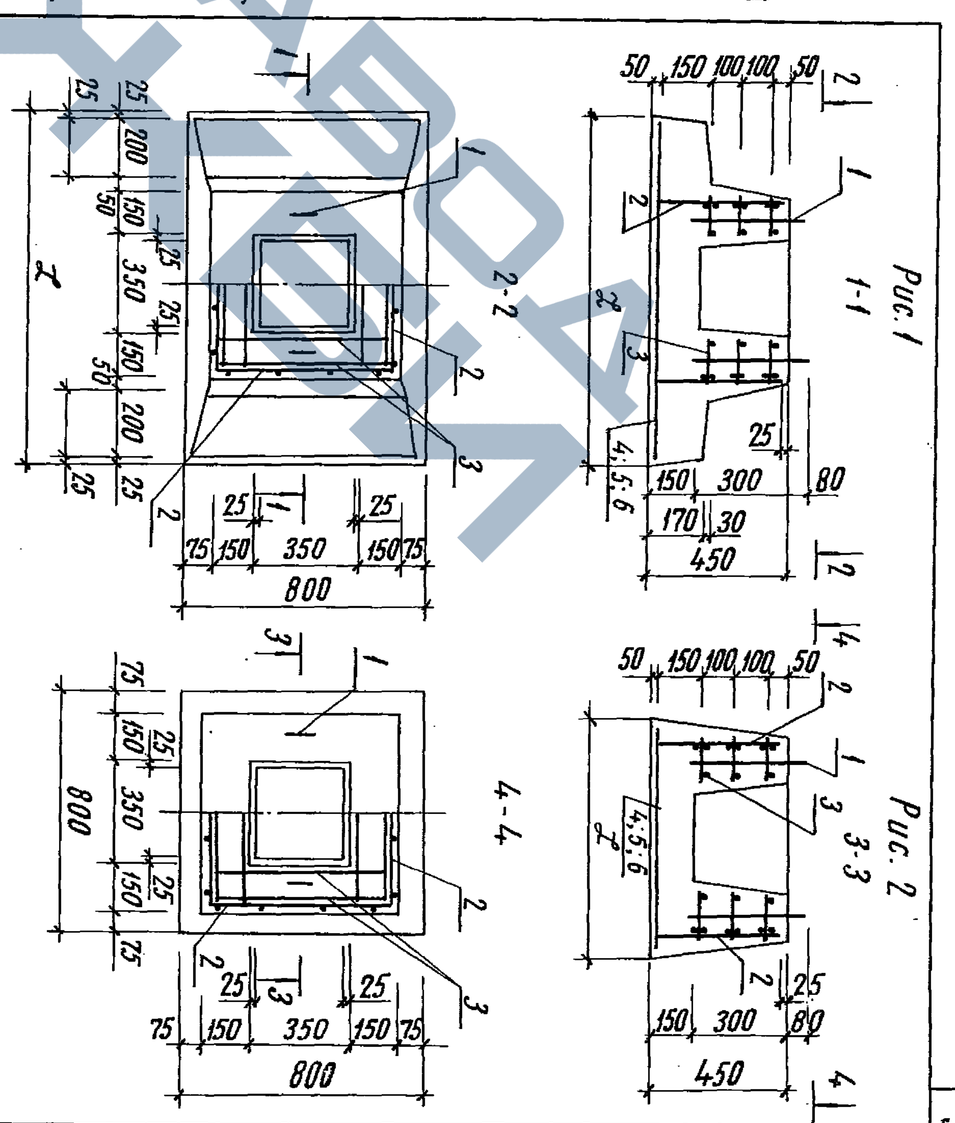


| Обозначение | ℓ | Рис. | Марка |
|---|---|---|---|
| -01.00.000 | 1800 | 1 | ФС.18.8 |
| -01.00.000-01 | 1200 | 1 | ФС.12.8 |
| -01.00.000-02 | 800 | 2 | ФС.8.8 |

| | | | |
|---|---|---|---|
| Н. контр. | Сидорова | | 501-07-3.83-КЖИ -01.00.000 СБ |
| ГИП | Пименова | | Фундамент ФС 18.8; ФС12.8; ФС8.8 Сборочный чертеж |
| Нач. отд. | Одиноков | | |
| Гл. спец. | Кореневский | | |
| Рук. груп. | Нечипоренко | | |
| Проверил | Нечипоренко | | |
| Проектир. | Трунович | | |

| Стадия | Масса | Масштаб |
|---|---|---|
| Р | 0,925 т<br>0,675 т<br>0,525 т | |

| Лист | Листов |
|---|---|
| | 1 |

Гипропромтрансстрой г. Москва

Копировал Соколова

Формат 11В

Альбом II

501-07-3.83

Типовые проектные решения

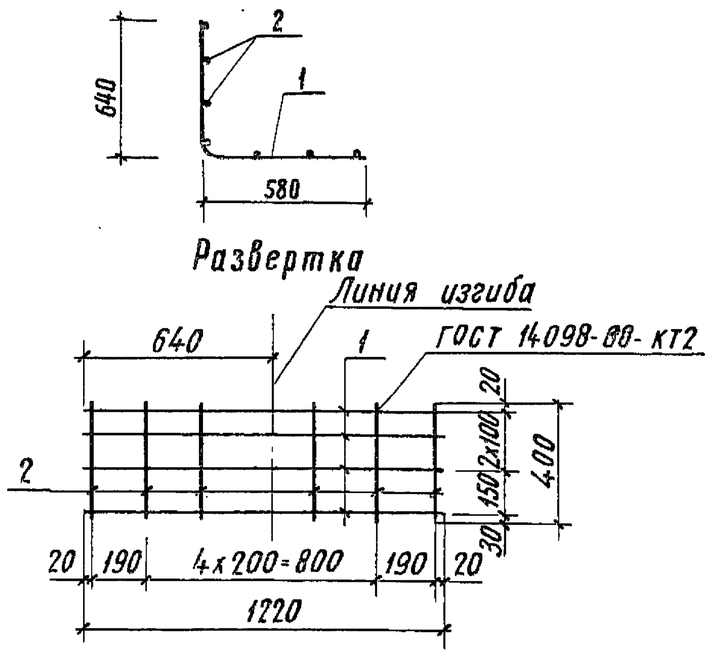


| Формат | Зона | Поз. | Обозначение | Наименование | Кол. | Примечание |
|---|---|---|---|---|---|---|
| | | | | Детали | | |
| Б.Ч. | | 1 | —01.01.001 | ø8AI, ГОСТ 5781-82, ℓ=1220 | 4 | 0,483 кг |
| Б.Ч. | | 2 | —01.01.002 | ø8AI, ГОСТ 5781-82, ℓ=400 | 7 | 0,158 кг |

501-07-3.83-КЖИ—01.01.000

| | | | |
|---|---|---|---|
| Н. контр. | Силаева | | |
| ГИП | Пименова | | |
| Нач. отд. | Одиноков | | |
| Гл. спец. | Кореневский | | |
| Рук. груп. | Нечипоренко | | |
| Проверил | Нечипоренко | | |
| Проектир. | Трунович | | |

Сетка С-1

| Стадия | Масса | Масштаб |
|---|---|---|
| Р | 3,04 кг | |
| Лист | Листов 1 | |

Гипропромтрансстрой г. Москва

Инв. N подл. | Подпись и дата | Взамен инв. N

Копировал Соколова Формат 11В

Альбом II

501-07-3.83

Типовые проектные решения

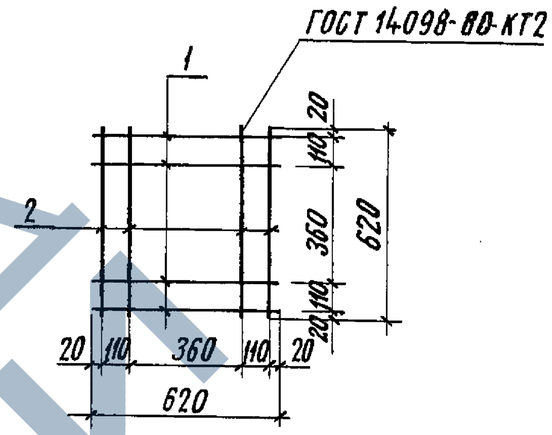


| Формат | Зона | Поз. | Обозначение | Наименование | Кол. | Примечание |
|---|---|---|---|---|---|---|
| | | | | Детали | | |
| Б.Ч. | | 1 | —01.02.001 | ø8AI, ГОСТ 5781-82, ℓ=620 | 8 | 0,245 кг |

501-07-3.83-КЖИ—01.02.000

| | | | |
|---|---|---|---|
| Н. контр. | Силаева | | |
| ГИП | Пименова | | |
| Нач. отд. | Одиноков | | |
| Гл. спец. | Кореневский | | |
| Рук. груп. | Нечипоренко | | |
| Проверил | Нечипоренко | | |
| Проектир. | Трунович | | |

Сетка С-2

| Стадия | Масса | Масштаб |
|---|---|---|
| Р | 1,96 кг | |
| Лист | Листов 1 | |

Гипропромтрансстрой г. Москва

Инв. N подл. | Подпись и дата | Взамен инв. N

Копировал Соколова Формат 11В

ЗАВОД ЖБИ

Типовые проектные решения. 501-07-3.83 Альбом III

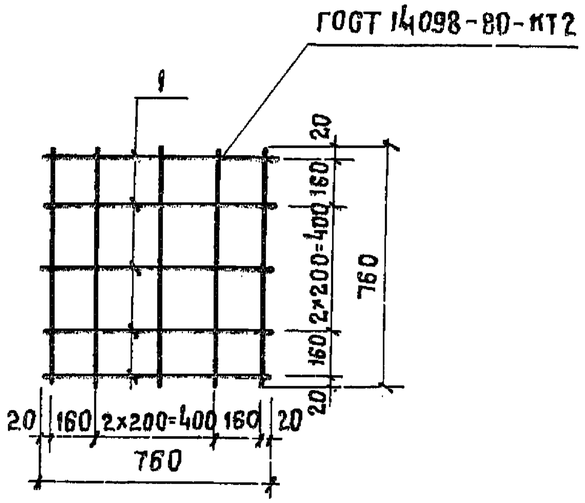


| Формат | Зона | Поз. | Обозначение | Наименование | Кол. | Примечание |
|---|---|---|---|---|---|---|
| | | | | Детали | | |
| Б.ч. | | 1 | — 01.03.001 | ф6АI, ГОСТ5781-82, ℓ=760 | 10 | 0.169 кг |

Взам. инв.№ | Подпись и дата | Инв. № подл.

| | | |
|---|---|---|
| Н. контр. | Силаева | |
| ГИП | Пименова | |
| Нач. отд. | Одиноков | |
| Гл. спец. | Кореневский | |
| Рук. груп. | Нечипоренко | |
| Проверил | Нечипоренко | |
| Проект. | Трунович | |

501-07-3.83-КЖИ — 01.03.000

Сетка С-3

| Стадия | Масса | Масштаб |
|---|---|---|
| Р | 1,69 кг | |
| Лист | Листов 1 | |

Гипропромтрансстрой г. Москва

Копировал Петухова Формат II в



Типовые проектные решения 501-07-3.83 Альбом III

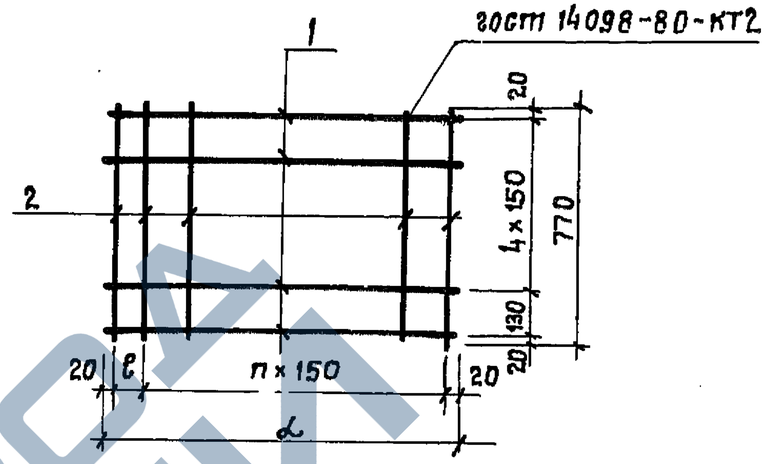


| Обозначение | Марка | α₁ мм | ℓ₁ мм | n | Масса кг |
|---|---|---|---|---|---|
| — 01.04.000 | С-4 | 1170 | 80 | 8 | 3.84 |
| — 01.04.000-01 | С-5 | 1770 | 80 | 12 | 5.73 |

| Формат | Зона | Поз. | Обозначение | Наименование | Кол. | Примечание |
|---|---|---|---|---|---|---|
| | | | | Переменные данные для исполнений | | |
| | | | | — 01.04.000 | | |
| | | | | Детали | | |
| Б.ч | | 1 | — 01.04.001 | ф8АIII, ГОСТ5781-82; ℓ=1170 | 6 | 0.464 |
| Б.ч | | 2 | — 01.04.002 | ф5ВI, ГОСТ6727-80; ℓ=770 | 9 | 0.118 |
| | | | | — 01.04.000-01 | | |
| | | | | Детали | | |
| Б.ч | | 1 | — 01.04.001 | ф8АIII, ГОСТ5727-82; ℓ=1770 | 6 | 0.7 |
| Б.ч | | 2 | — 01.04.002 | ф5ВI, ГОСТ6727-80, ℓ=770 | 13 | 0.118 |

Взам. инв.№ | Подпись и дата | Инв. № подл.

| | | |
|---|---|---|
| Н. контр. | Силаева | |
| ГИП | Пименова | |
| Нач. отд. | Одиноков | |
| Гл. спец. | Кореневский | |
| Рук. груп. | Нечипоренко | |
| Проверил | Нечипоренко | |
| Проект. | Трунович | |

501-07-3.83-КЖИ — 01.04.000

Сетка С-4; С-5

| Стадия | Масса | Масштаб |
|---|---|---|
| Р | См. табл. | |
| Лист | Листов 1 | |

Гипропромтрансстрой г. Москва

Копировал Петухова Формат II в

ЗАО ЦКБМ

| Инв. N подл. | Подпись и дата | Взамен инв. N |
|---|---|---|
| | | |

Типовые проектные решения 501-07-3.83 Альбом II

| Формат | Зона | Поз. | Обозначение | Наименование | Количество на исполнение -02.00.000 | | | | | | | | | | Примечание |
|---|---|---|---|---|---|---|---|---|---|---|---|---|---|---|---|
| | | | | | | 01 | 02 | | | | | | | | |
| | | | | Документация | | | | | | | | | | | |
| | | | ГОСТ 19804.1-79 | | | | | | | | | | | | |
| 12 | | | -00.00.000 ТО | Техническое описание | | | | | | | | | | | |
| 11г | | | -00.00.000 ВСТ | Выборка стали | | | | | | | | | | | |
| 11В | | | -02.00.000.СБ | Сборочный чертеж | | | | | | | | | | | |
| | | | | Сборочные единицы | | | | | | | | | | | |
| | | 1 | ГОСТ 19804.1-79 | Свая С4-20 | 1 | — | — | | | | | | | | |
| | | 2 | ГОСТ 19804.1-79 | Свая С4-20 | — | 1 | — | | | | | | | | |
| | | 3 | ГОСТ 19804.1-79 | Свая С4-20 | — | — | 1 | | | | | | | | |
| 11В | | 4 | -02-01.000 | Изделие закладное М-1 | 1 | 1 | 1 | | | | | | | | 1.84 кг. |
| | | | | | | | | | | | | | | | |
| | | | | | С4-20 | С5-20 | С6-20 | | | | | | | | |

| | | |
|---|---|---|
| Н. контр. | Силаева | |
| ГИП | Пименова | |
| Нач. отд. | Одиноков | |
| Гл. спец. | Кореневский | |
| Рук. груп. | Нечипоренко | |
| Провер. | Нечипоренко | |
| Проект. | Гнедовец. | |

501-07-3.83-КЖИ — 02.00.000

Свая-стойка С4-20; С5-20; С6-20

| Стадия | Лист | Листов |
|---|---|---|
| Р | | 1 |

Гипропромтрансстрой г. Москва

Копировал Давыдова

Формат 11г

Типовые проектные решения 501-07-3.83 Альбом II

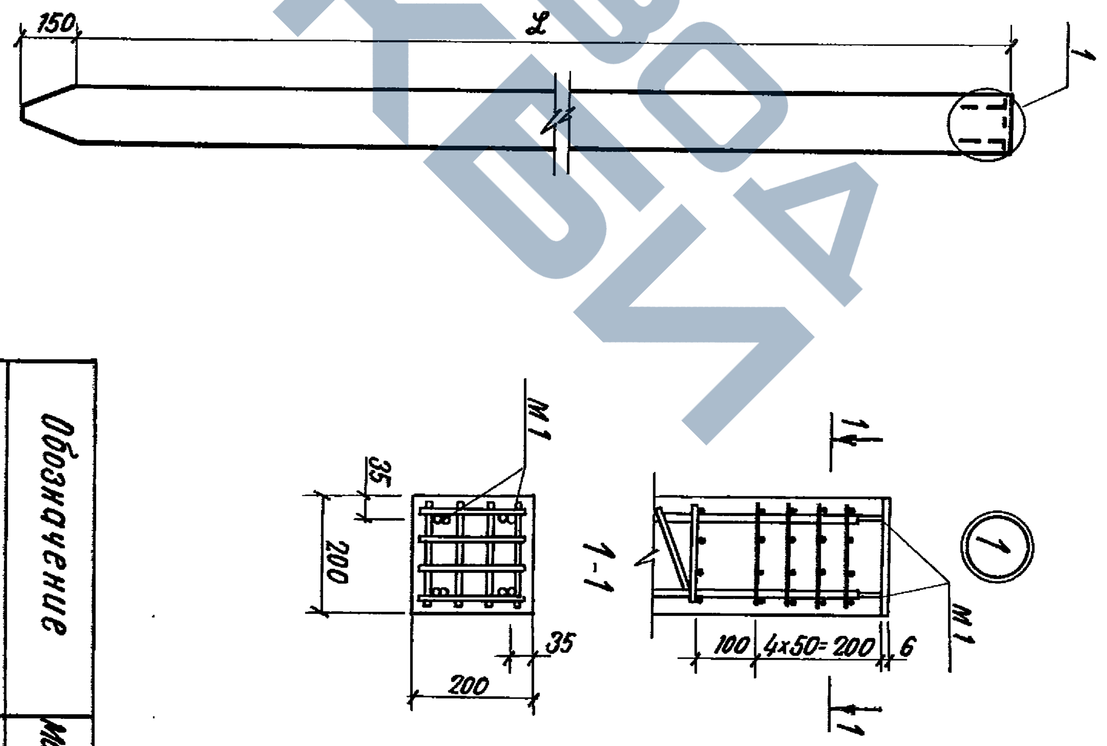


| Обозначение | Марка | Рис | L |
|---|---|---|---|
| -02.00.000 | С4-20 | 1 | 4000 |
| -02.00.000-01 | С5-20 | 1 | 5000 |
| -02.00.000-02 | С6-20 | 1 | 6000 |

| | | |
|---|---|---|
| Н. контр. | Силаева | |
| ГИП | Пименова | |
| Нач. отд. | Одиноков | |
| Гл. спец. | Кореневский | |
| Рук. груп. | Нечипоренко | |
| Провери. | Нечипоренко | |
| Проектир. | Гнедовец | |

501-07-3.83-КЖИ -02.00.000 СБ

Свая-стойка С4-20; С5-20; С6-20 Сборочный чертеж

| Стадия | Масса | Масштаб |
|---|---|---|
| Р | 0.425т | |
| | 0.525т | |
| | 0.625т | |

| Лист | Листов |
|---|---|
| | 1 |

Гипропромтрансстрой г. Москва

Копировал Давыдова

Формат 11В



ЗАВОД УЧЕБНЫХ ЧЕРТЕЖЕЙ

Типовые проектные решения 501-07-3.83 Альбом II

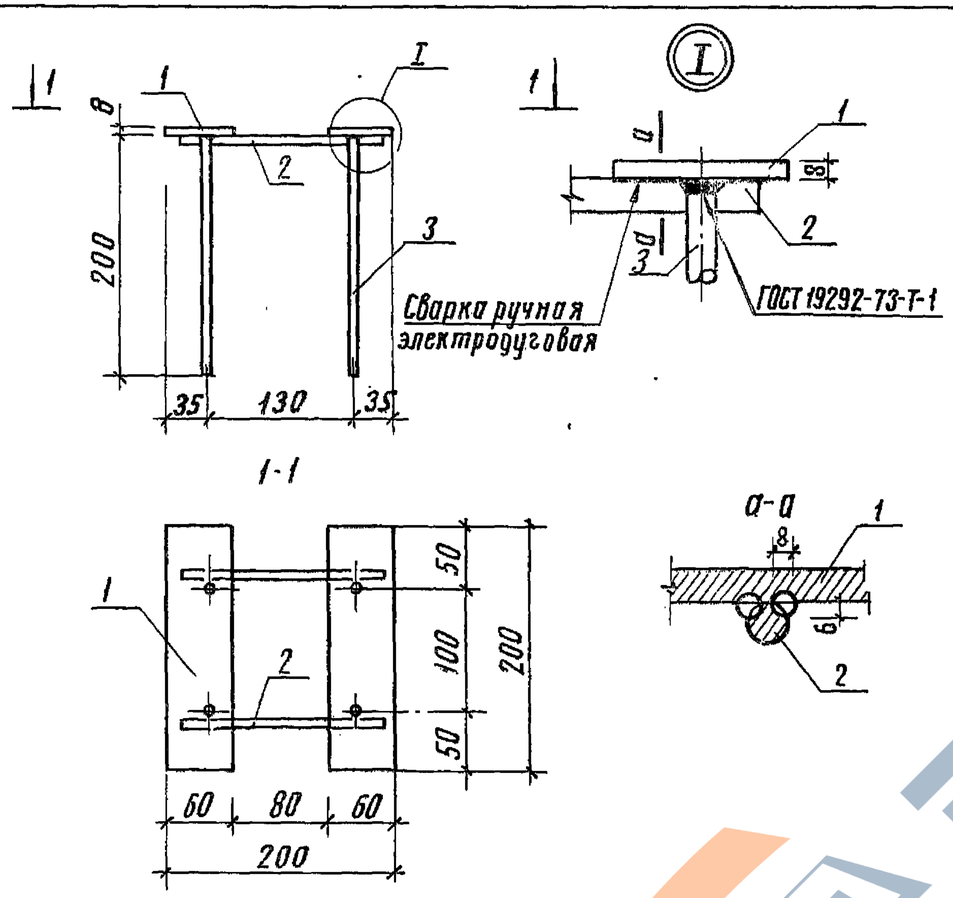


| Формат | Зона | Поз. | Обозначение | Наименование | Кол. | Примечание |
|---|---|---|---|---|---|---|
| | | | | Детали | | |
| Б.Ч. | | 1 | -02.01.001 | — 8х60, ГОСТ 103-76, ℓ=200 | 2 | 0,57кг |
| Б.Ч. | | 2 | -02.01.002 | ⌀10АIII, ГОСТ 5781-82, ℓ=180 | 2 | 0,11кг |
| Б.Ч. | | 3 | -02.01.003 | ⌀10АIII, ГОСТ 5781-82, ℓ=200 | 4 | 0,12кг |

501-07-3.83-КЖИ — 02.01.000

| | | |
|---|---|---|
| Н. контр. | Силаева | |
| ГИП | Пименова | |
| Нач. отд. | Одиноков | |
| Гл. спец. | Кореневский | |
| Рук. груп. | Нечипоренко | |
| Проверил | Нечипоренко | |
| Проектир. | Трунович | |

Изделие закладное М1

| Стадия | Масса | Масштаб |
|---|---|---|
| Р | 1,84кг | |
| Лист | Листов 1 | |

Гипропромтрансстрой г. Москва

Копировал Соколова Формат 11В

Типовые проектные решения 501-07-3.83 Альбом II

| Наименование | Обозначение | Зона | Формат | Количество на исполнение -03.00.000 | | | Примечание |
|---|---|---|---|---|---|---|---|
| | | | | 01 | 02 | 03 | |
| Документация | | | | | | | |
| Техническое описание | 00.00.000 ТО | | 12 | | | | |
| Выборка стали | 00.00.000 ВС | | 11Г | | | | |
| Сборочный чертеж | 03.00.000 СБ | | 11В | | | | |
| Сборочные единицы | | | | | | | |
| Каркас пространственный КП1 | 03.01.000 | 1 | 11В | 1 | — | — | 11,52кг |
| Каркас пространственный КП2 | 03.01.000-01 | 2 | 11В | — | 1 | — | 13,44кг |
| Каркас пространственный КП3 | 03.01.000-02 | 3 | 11В | — | — | 1 | 15,35кг |
| Каркас пространственный КП4 | 03.01.000-03 | 4 | 11В | — | — | — | 17,33кг |
| Материалы | | | | | | | |
| Бетон М-200 | | | | 0,10 | 0,12 | 0,14 | 0,16 |
| | | | | С.25.2 | С.30.2 | С.35.2 | С40.2 |

501-07-3.83-КЖИ — 03.00.000

Стойка С.25.2; С.30.2; С.35.2; С40.2

| Стадия | Лист | Листов |
|---|---|---|
| Р | | 1 |

Гипропромтрансстрой г. Москва

| | | |
|---|---|---|
| Н. контр. | Силаева | |
| ГИП | Пименова | |
| Нач. отд. | Одиноков | |
| Гл. спец. | Кореневский | |
| Рук. груп. | Нечипоренко | |
| Проверил | Нечипоренко | |
| Проектир. | Трунович | |

Копировал Соколова Формат 11В

ЗАО ЭКЕЛ

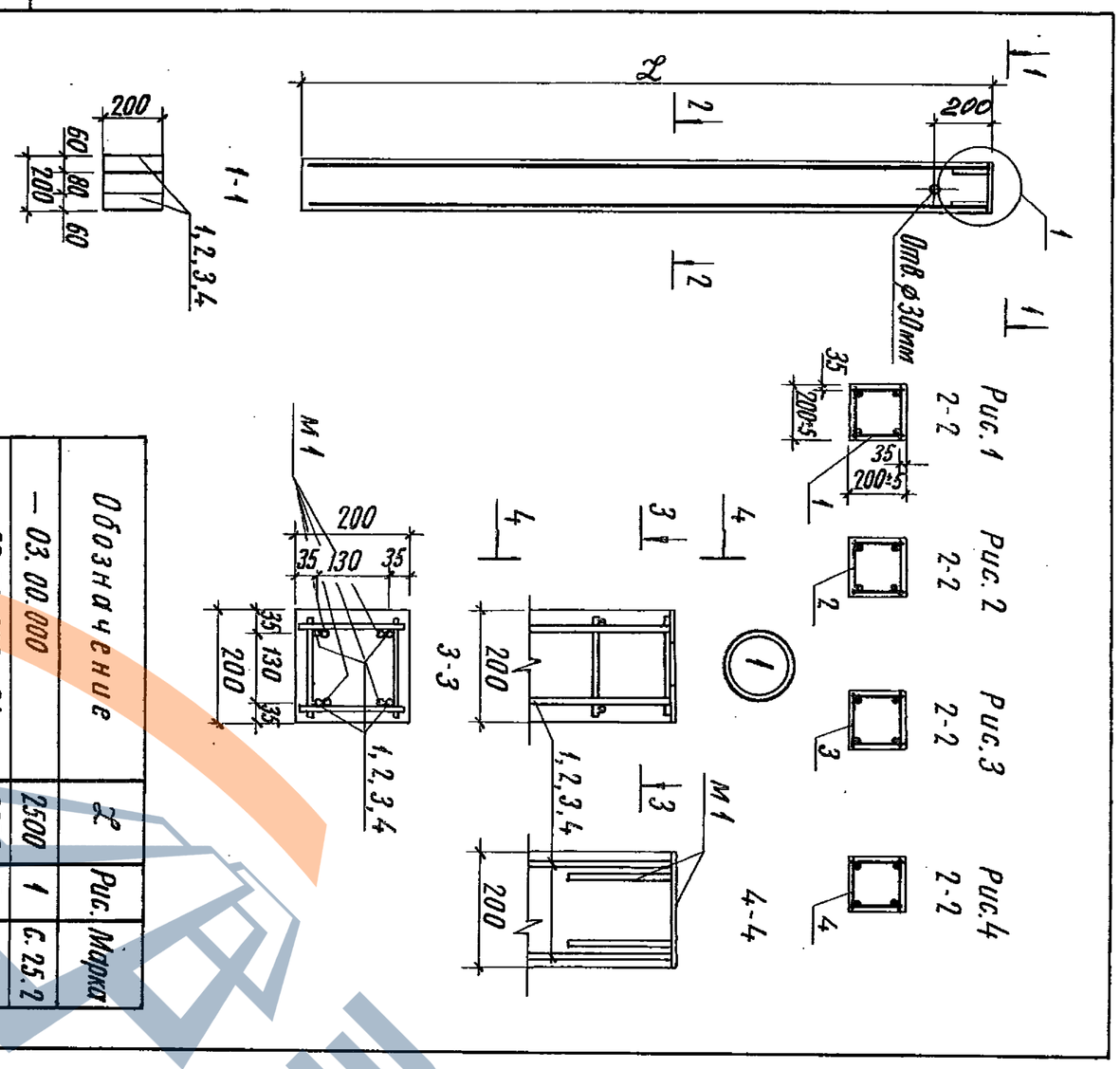


| Обозначение | ℓ | Рис. | Марка |
|---|---|---|---|
| — 03.00.000 | 2500 | 1 | С.25.2 |
| — 03.00.000-01 | 3000 | 2 | С.30.2 |
| — 03.00.000-02 | 3500 | 3 | С.35.2 |
| — 03.00.000-03 | 4000 | 4 | С.40.2 |

| Инв. N подл. | Подпись и дата | Взамен инв. N |
|---|---|---|
| | | |

| | | | |
|---|---|---|---|
| Н. контр. | Силаева | | |
| ГИП | Пименова | | |
| Нач. отд. | Одиноков | | |
| Гл. спец. | Кореневский | | |
| Рук. груп. | Нечипоренко | | |
| Проверил | Нечипоренко | | |
| Проектир. | Трунович | | |

Стойка
(с.25.2; с.30.2; с.35.2; с40.2)
Сборочный чертеж

501-07-3.83 — 03.00.000 СБ

| Стадия | Масса | Масштаб |
|---|---|---|
| Р | 0,250т<br>0,300т<br>0,350т<br>0,400т | |

| Лист | Листов |
|---|---|
| | 1 |

Гипропромтрансстрой г. Москва

Копировал Соколова Формат 11В

501-07-3.83
Типовые проектные решения Альбом II

| Инв. N подл. | Подпись и дата | Взамен инв. N |
|---|---|---|
| | | |

| Формат | Зона | Поз. | Обозначение | Наименование | Количество на исполнение — | -01 | -02 | -03 | | | | | | | Примечание |
|---|---|---|---|---|---|---|---|---|---|---|---|---|---|---|---|
| | | | | Документация | | | | | | | | | | | |
| 11В | | | — 03.01.000 СБ | Сборочный чертеж | | | | | | | | | | | |
| | | | | Сборочные единицы | | | | | | | | | | | |
| 11В | | 2 | — 03.01.100 | Сетка С-1 | 2 | — | — | — | | | | | | | 4,62 кг |
| 11В | | 3 | — 03.01.100-01 | Сетка С-2 | — | 2 | — | — | | | | | | | 5,53 кг |
| 11В | | 4 | — 03.01.100-02 | Сетка С-3 | — | — | 2 | — | | | | | | | 6,45 кг |
| 11В | | 5 | — 03.01.100-03 | Сетка С-4 | — | — | — | 2 | | | | | | | 7,39 кг |
| | | | | Детали | | | | | | | | | | | |
| 11В | | 1 | — 03.01.200 | Изделие закладное М-1 | 1 | 1 | 1 | 1 | | | | | | | 1,84 кг |
| Б.Ч. | | 6 | — 03.01.001 | ⌀4 ВI, ГОСТ 6727-80, ℓ=170 | 26 | 32 | 36 | 42 | | | | | | | 0,017 кг |
| | | | | | КП1 | КП2 | КП3 | КП4 | | | | | | | |

| | | |
|---|---|---|
| Н. контр. | Силаева | |
| ГИП | Пименова | |
| Нач. отд. | Одиноков | |
| Гл. спец. | Кореневский | |
| Рук. груп. | Нечипоренко | |
| Проверил | Нечипоренко | |
| Проектир. | Трунович | |

501-07-3.83-КЖИ — 03.01.000

Каркас пространственный КП1... КП4

~~Спецификация~~

| Стадия | Лист | Листов |
|---|---|---|
| Р | | 1 |

Гипропромтрансстрой г. Москва

Копировал Соколова Формат 11г

Типовые проектные решения 501-07-3.83 Альбом II

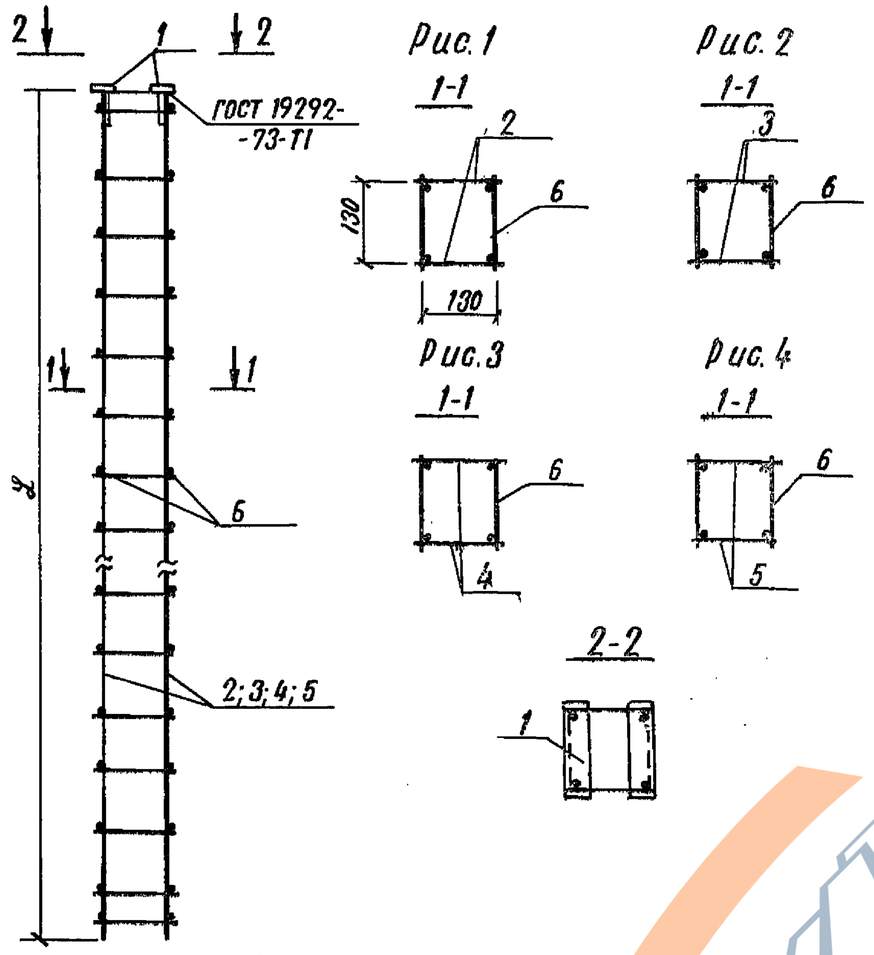


| Обозначение | Марка | Рис. | L |
|---|---|---|---|
| — 03.01.000 | КП1 | 1 | 2460 |
| — 03.01.000-01 | КП2 | 2 | 2960 |
| — 03.01.000-02 | КП3 | 3 | 3460 |
| — 03.01.000.03 | КП4 | 4 | 3960 |

Инв.N подл. | Подпись и дата | Взамен инв.

| | | |
|---|---|---|
| Н.контр. | Силаева | |
| ГИП | Пименова | |
| Нач.отд. | Одиноков | |
| Гл.спец. | Кореневский | |
| Рук.груп. | Нечипоренко | |
| Проверил | Нечипоренко | |
| Проектир. | Трунович | |

501-07-3.83-КЖИ — 03.01.000 СБ

Каркас пространственный КП1... КП4 Сборочный чертеж

| Стадия | Масса | Масштаб |
|---|---|---|
| Р | 11.52кг<br>13.44кг<br>15.35кг<br>17.33кг | |
| Лист | Листов 1 | |

Гипропромтрансстрой г. Москва

Копировал Давыдова

Формат 11В

Типовые проектные решения 501-07-3.83 Альбом II

| Формат | Зона | Поз. | Обозначение | Наименование | Кол. | Примечание. |
|---|---|---|---|---|---|---|
| | | | Переменные данные для исполнений | | | |
| | | | | — 03.01.100 | | |
| | | | | Детали | | |
| Б.4 | | 1 | — 03.01.101 | ф 12АI, ГОСТ 5781-82 ℓ=2460 | 2 | 2.2 |
| Б.4 | | 2 | — 03.01.102 | ф 4ВI ГОСТ 6727-80; ℓ=170 | 13 | 0.017 |
| | | | | — 03.01.100-01 | | |
| | | | | Детали | | |
| Б.4 | | 1 | — 03.01.103 | ф 12АI, ГОСТ 5781-82 ℓ=2960 | 2 | 2,63 |
| Б.4 | | 2 | — 03.01.102 | ф 4ВI, ГОСТ 6727-80, ℓ=170 | 16 | 0.017 |
| | | | | -03.01.100-02 | | |
| | | | | Детали | | |
| Б.4 | | 1 | — 03.01.104 | ф 12АI, ГОСТ 5781-82, ℓ=3460 | 2 | 3.07 |
| Б.4 | | 2 | — 03.01.102 | ф 4ВI, ГОСТ 6727-80, ℓ=170 | 18 | 0.017 |
| | | | | — 03.01.100-03 | | |
| | | | | Детали | | |
| Б.4 | | 1 | — 03.01.105 | ф 12АI, ГОСТ 5781-82, ℓ=3960 | 2 | 3.515 |
| Б.4 | | 2 | — 03.01.102 | ф 4ВI, ГОСТ 6727-80, ℓ=170 | 21 | 0.017 |

Инв.N подл. | Подпись и дата | Взамен инв.

| | | |
|---|---|---|
| Н.контр. | Силаева | |
| ГИП | Пименова | |
| Нач.отд. | Одиноков | |
| Гл.спец. | Кореневский | |
| Рук.груп. | Нечипоренко | |
| Проверил | Трунович | |
| Проект. | Нечипоренко | |

501-07-3.83-КЖИ — 03.01.100

Сетка С-1; С-2; С-3; С-4

| Стадия | Лист | Листов |
|---|---|---|
| Р | | 1 |

Гипропромтрансстрой г. Москва

Копировал: Давыдова

Формат 11В

ЗАВОД ЖБИ

Типовые проектные решения 501-07-3.83 Альбом II

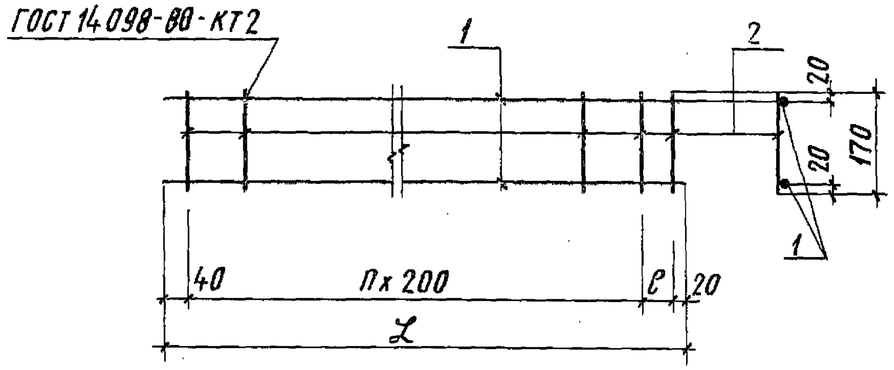


| L, мм | e, мм | n | Обозначение | Марка | Масса, кг |
|---|---|---|---|---|---|
| 2460 | 200 | 11 | – 03.01.100 | С-1 | 4,62 |
| 2960 | 100 | 14 | – 03.01.100 -01 | С-2 | 5,53 |
| 3460 | 200 | 16 | – 03.01.100- 02 | С-3 | 6,45 |
| 3960 | 100 | 19 | – 03.01.100 - 03 | С-4 | 7,39 |

Взамен инв.N | Подпись и дата | Инв.N подл.

501-07-3.83-КЖИ – 03.01.100 СБ

| | | |
|---|---|---|
| Н.контр. | Силаева | |
| ГИП | Пименова | |
| Нач.отд. | Одиноков | |
| Гл.спец. | Кореневский | |
| Рук.груп. | Нечипоренко | |
| Проверил | Нечипоренко | |
| Проектир. | Трунович | |

Сетка С-1, С-2, С-3, С-4 Сборочный чертеж

| Стадия | Масса | Масштаб |
|---|---|---|
| Р | См. табл. | |
| Лист | Листов 1 | |

Гипропромтрансстрой г. Москва

Копировал Соколова Формат 11В

Типовые проектные решения 501-07-3.83 Альбом II

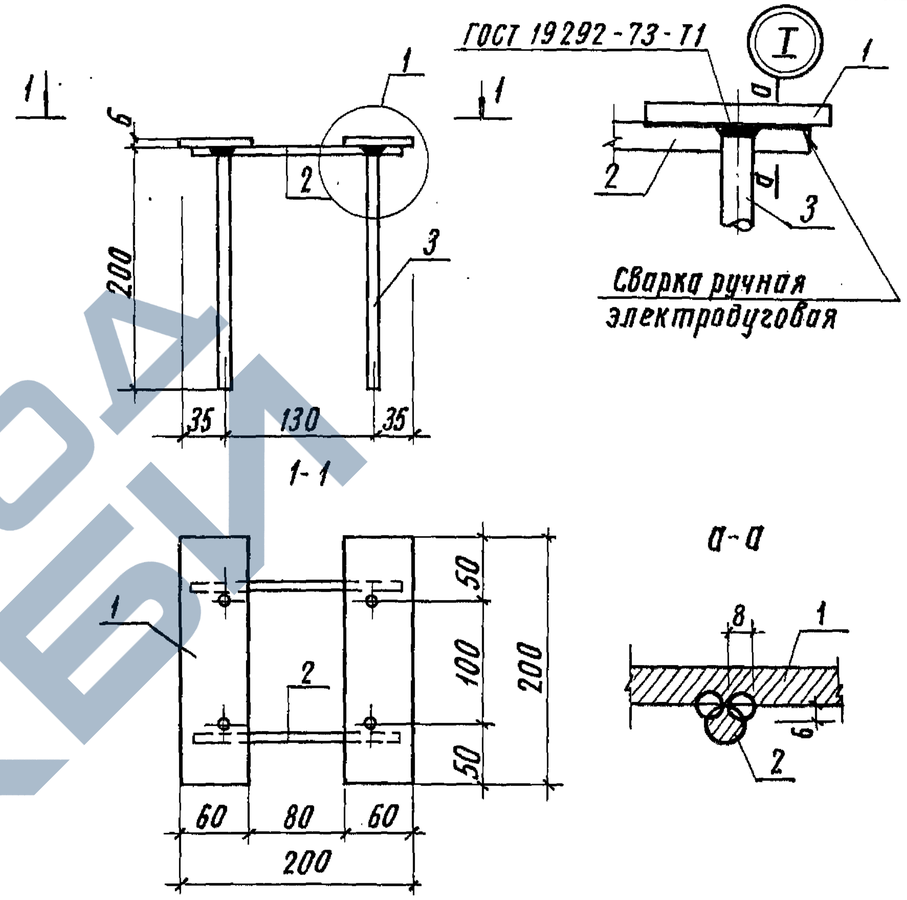


| Формат | Зона | Поз. | Обозначение | Наименование | Кол. | Примечание |
|---|---|---|---|---|---|---|
| | | | | Детали | | |
| Б.ч. | | 1 | – 03.01.201 | – 8х60, ГОСТ 103-76, ℓ=200 | 2 | 0,57 кг |
| Б.ч. | | 2 | – 03.01.202 | ⌀10 А III, ГОСТ 5781-82, ℓ=180 | 2 | 0,11 кг |
| Б.ч. | | 3 | – 03.01.203 | ⌀10 А III, ГОСТ 5781-82, ℓ=200 | 4 | 0,12 кг |

Взам. инв.N | Подпись и дата | Инв.N подл.

501-07-3.83-КЖИ – 03.01.200

| | | |
|---|---|---|
| Н.контр. | Силаева | |
| ГИП | Пименова | |
| Нач.отд. | Одиноков | |
| Гл.спец. | Кореневский | |
| Рук.груп. | Нечипоренко | |
| Проверил | Нечипоренко | |
| Проектир. | Трунович | |

Изделие закладное М1

| Стадия | Масса | Масштаб |
|---|---|---|
| Р | 1,84 кг | |
| Лист | Листов 1 | |

Гипропромтрансстрой г. Москва

Копировал Соколова Формат 11В

ЗАВОД ЖБИ

| Инв. N подл. | Подпись и дата | Взамен инв. N |
|---|---|---|
| | | |

| Формат | Зона | Поз. | Обозначение | Наименование | Количество на исполнение — | -01 | -02 | -03 | | | | | | | Примечание |
|---|---|---|---|---|---|---|---|---|---|---|---|---|---|---|---|
| | | | | Документация | | | | | | | | | | | |
| 12 | | | — 00.00.000 ТО | Техническое описание | | | | | | | | | | | |
| 11Г | | | — 00.00.000 ВС | Выборка стали | | | | | | | | | | | |
| 11В | | | — 04.00.000 СБ | Сборочный чертеж | | | | | | | | | | | |
| | | | | Сборочные единицы | | | | | | | | | | | |
| | | 1 | Серия 1.400-6/76 в.1 | Изделие закладное М4-17 | 1 | 2 | 3 | 4 | | | | | | | 1,6 кг |
| 11В | | 2 | — 04.02.000 | Изделие закладное М1 | 2 | 2 | 2 | 2 | | | | | | | 1,66 кг |
| | | | | Материалы | | | | | | | | | | | |
| | | | | Бетон М-300 | 0,19 | 0,29 | 0,37 | 0,61 | | | | | | | |
| | | | | | РС.30.3 | РС.45.3 | РС.60.3 | РС.75.3.4 | | | | | | | |

| | | | |
|---|---|---|---|
| Н. контр. | Силаева | | 501-07-3.83-КЖИ — 04.00.000 |
| ГИП | Пименова | | Ригель РС.30.3; РС.45.3; РС.60.3; РС.75.3.4 ~~Спецификация~~ |
| Нач. отд. | Одиноков | | Стадия: Р; Лист: 1; Листов: 2 |
| Гл. спец. | Кореневский | | Гипропромтрансстрой г. Москва |
| Рук. груп. | Нечипоренко | | |
| Проверил | Нечипоренко | | |
| Проектир. | Гнедовец | | |

Копировал Соколова Формат 11Г



| Инв. N подл. | Подпись и дата | Взам. инв. N |
|---|---|---|
| | | |

| Формат | Зона | Поз. | Обозначение | Наименование | Количество на исполнение — | -01 | -02 | -03 | | | | | | | Примечание |
|---|---|---|---|---|---|---|---|---|---|---|---|---|---|---|---|
| | | | | | | | | | | | | | | | |
| | | 3 | Серия 3.400-7, вып.1 | Петля подъемная М8-100 | 2 | 2 | — | — | | | | | | | 0,22 кг |
| | | 4 | Серия 3.400-7, вып.1 | Петля подъемная М10-150 | — | — | 2 | 2 | | | | | | | 0,43 кг |
| 11В | | 5 | — 04.01.000 | Каркас пространственный КП1 | 1 | — | — | — | | | | | | | 29,63 кг |
| 11В | | 6 | — 04.01.000-01 | Каркас пространственный КП2 | — | 1 | — | — | | | | | | | 65,82 кг |
| 11В | | 7 | — 04.01.000-02 | Каркас пространственный КП3 | — | — | 1 | — | | | | | | | 122,28 кг |
| 11В | | 8 | — 04.01.000-03 | Каркас пространственный КП4 | — | — | — | 1 | | | | | | | 158,63 кг |
| | | | | | РС.30.3 | РС.45.3 | РС.60.3 | РС.75.3.4 | | | | | | | |

Типовые проектные решения 501-07-3.83 Альбом II

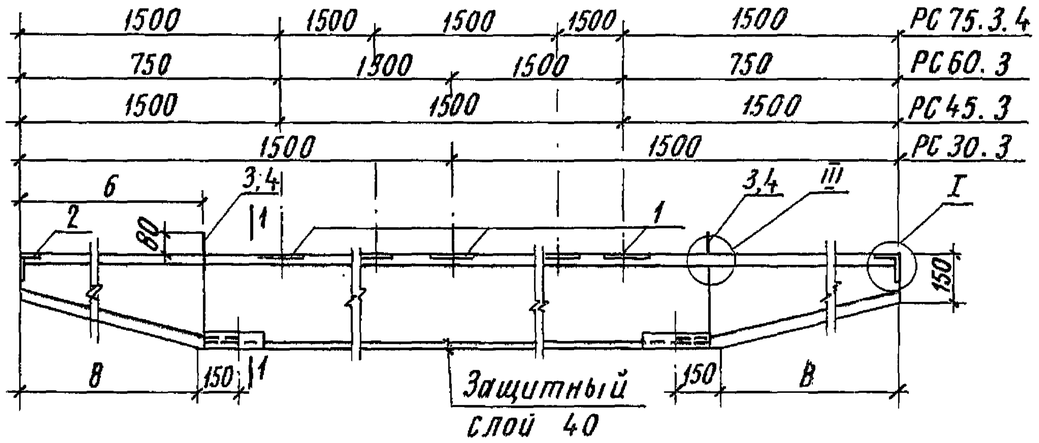


Рис.1 1-1

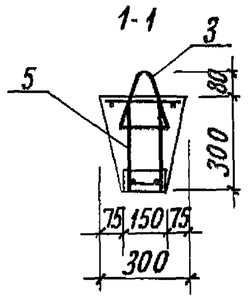


Рис.2 1-1

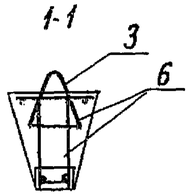


Рис.3 1-1

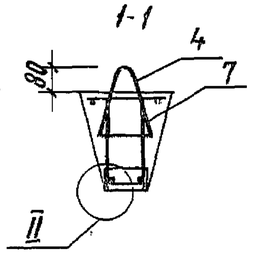


Рис.4 1-1

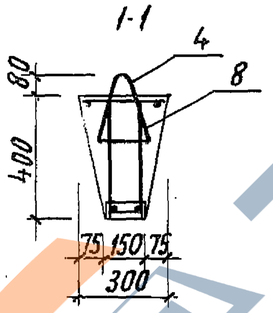


| Обозначение | L | B | Б | Рис. | Марка |
|---|---|---|---|---|---|
| — 04.00.000 | 3000 | 350 | 415 | 1 | РС30.3 |
| — 04.00.000-01 | 4500 | 600 | 565 | 2 | РС45.3 |
| — 04.00.000-02 | 6000 | 1100 | 1165 | 3 | РС.60.3 |
| — 04.00.000-03 | 7500 | 1350 | 1415 | 4 | РС.75.34 |

501-07-3.83-КЖИ — 04.00.000 СБ

| | | | |
|---|---|---|---|
| Н. контр. | Силаева | | |
| ГИП | Пименова | | |
| Нач. отд. | Одиноков | | |
| Гл. спец. | Кореневский | | |
| Рук. груп. | Нечипоренко | | |
| Проверил | Нечипоренко | | |
| Проектир. | Гнедовец | | |

Ригель
РС30.3; РС45.3;
РС60.3; РС75.3,4;
Сборочный чертеж

| Стадия | Масса | Масштаб |
|---|---|---|
| Р | 0,47т<br>0,725т<br>0,925т<br>1,525т | |
| Лист 1 | Листов 2 | |

Гипропромтрансстрой г. Москва

Инв.N подл. | Подпись и дата | Взамен инв.N

Копировал Соколова

Формат 11В

Типовые проектные решения 501-07-3.83 Альбом II

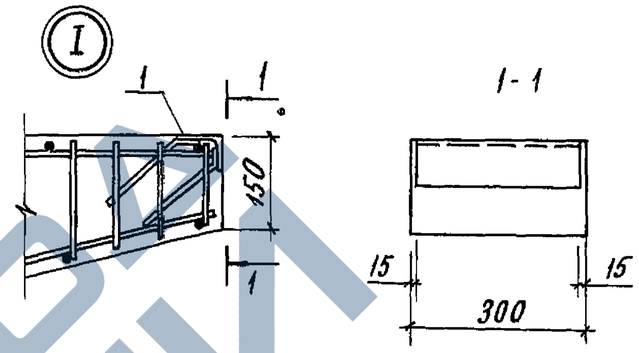


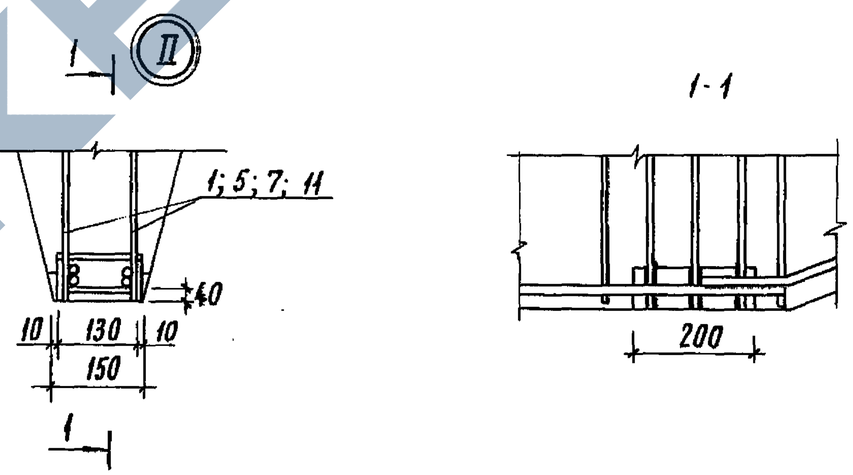


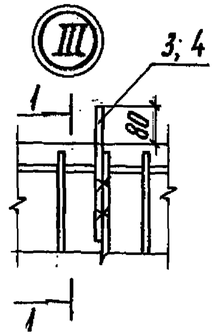


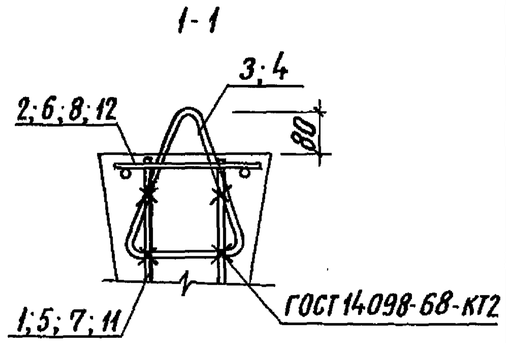


501-07-3.83-КЖИ — 04.00.000 СБ

Лист 2

Инв.N подл. | Подпись и дата | Взамен инв.N

Копировал Соколова

Формат 11В

ЗАВОД ЖБИ

| Инв. N подл. | Подпись и дата | Взамен инв.N |
|---|---|---|
| | | |

501-07-3.83

Типовые проектные решения Альбом II

| Формат | Зона | Поз. | Обозначение | Наименование | Количество на исполнение 04.01.000 — | -01 | -02 | -03 | | | | | | | Примечание |
|---|---|---|---|---|---|---|---|---|---|---|---|---|---|---|---|
| | | | | **Документация** | | | | | | | | | | | |
| 11В | | | — 04.01.000 СБ | Сборочный чертеж | | | | | | | | | | | |
| | | | | **Сборочные единицы** | | | | | | | | | | | |
| 11В | | 1 | — 04.01.100 | Сетка С-1 | 2 | — | — | — | | | | | | | 13,15 кг |
| 11В | | 5 | — 04.01.200 | Сетка С-2 | — | 2 | — | — | | | | | | | 27,69 кг |
| 11В | | 7 | — 04.01.300 | Сетка С-3 | — | — | 2 | — | | | | | | | 56,51 кг |
| 11В | | 11 | — 04.01.400 | Сетка С-4 | — | — | — | 2 | | | | | | | 72,46 кг |
| 11В | | 2 | — 04.01.500 | Сетка С-5 | 1 | — | — | — | | | | | | | 2,82 кг |
| 11В | | 6 | — 04.01.500-01 | Сетка С-6 | — | 1 | — | — | | | | | | | 5,65 кг |
| 11В | | 8 | — 04.01.500-02 | Сетка С-7 | — | — | 1 | — | | | | | | | 7,71 кг |
| 11В | | 12 | — 04.01.500-03 | Сетка С-8 | — | — | — | 1 | | | | | | | 11,96 кг |
| | | | | **Детали** | | | | | | | | | | | |
| Б4 | | 9 | — 04.01.001 | ⌀6 А, ГОСТ 5781-82, ℓ=130 | 17 | 23 | — | — | | | | | | | 0,03 кг |
| Б4 | | 10 | " -01 | ⌀8 АI, ГОСТ 5781-82, ℓ=130 | — | — | 31 | 35 | | | | | | | 0,05 кг |
| | | | | | КП1 | КП2 | КП3 | КП4 | | | | | | | |

| | | |
|---|---|---|
| Н. контр. | Силаева | |
| ГИП | Пименова | |
| Нач. отд. | Одиноков | |
| Гл. спец. | Кореневский | |
| Рук. груп. | Нечипоренко | |
| Проверил | Нечипоренко | |
| Проектир. | Гнедовец | |

501-07-3.83-КЖИ — 04.01.000

Каркас пространственный КП1 ... КП4

| Стадия | Лист | Листов |
|---|---|---|
| Р | | 1 |

Гипропромтрансстрой г. Москва

Копировал Соколова Формат 11Г

501-07-3.83

Типовые проектные решения Альбом II

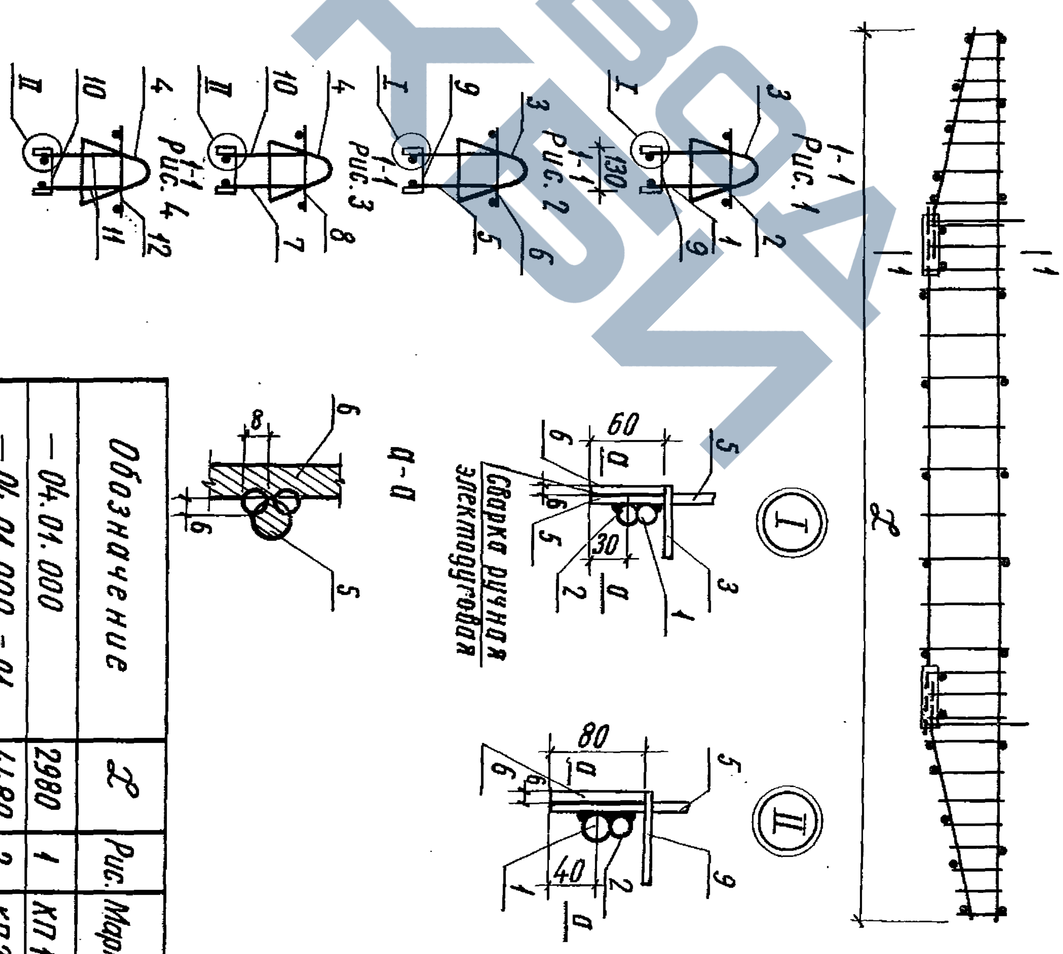


| Обозначение | ℓ | Рис. | Марка |
|---|---|---|---|
| — 04.01.000 | 2980 | 1 | КП1 |
| — 04.01.000-01 | 4480 | 2 | КП2 |
| — 04.01.000-02 | 5980 | 3 | КП3 |
| — 04.01.000-03 | 7480 | 4 | КП4 |

| | | |
|---|---|---|
| Н. контр. | Силаева | |
| ГИП | Пименова | |
| Нач. отд. | Одиноков | |
| Гл. спец. | Кореневский | |
| Рук. груп. | Нечипоренко | |
| Проверил | Нечипоренко | |
| Проектир. | Гнедовец | |

501-07-3.83-КЖИ — 04.01.000 СБ

Каркас пространственный КП1 ... КП4 Сборочный чертеж

| Стадия | Масса | Масштаб |
|---|---|---|
| Р | 29,63 кг<br>68,77 кг<br>122,28 кг<br>158,63 кг | |
| Лист | Листов | 1 |

Гипропромтрансстрой г. Москва

Копировал Соколова Формат 11В

Типовые проектные решения 501-07-3.83 Альбом II

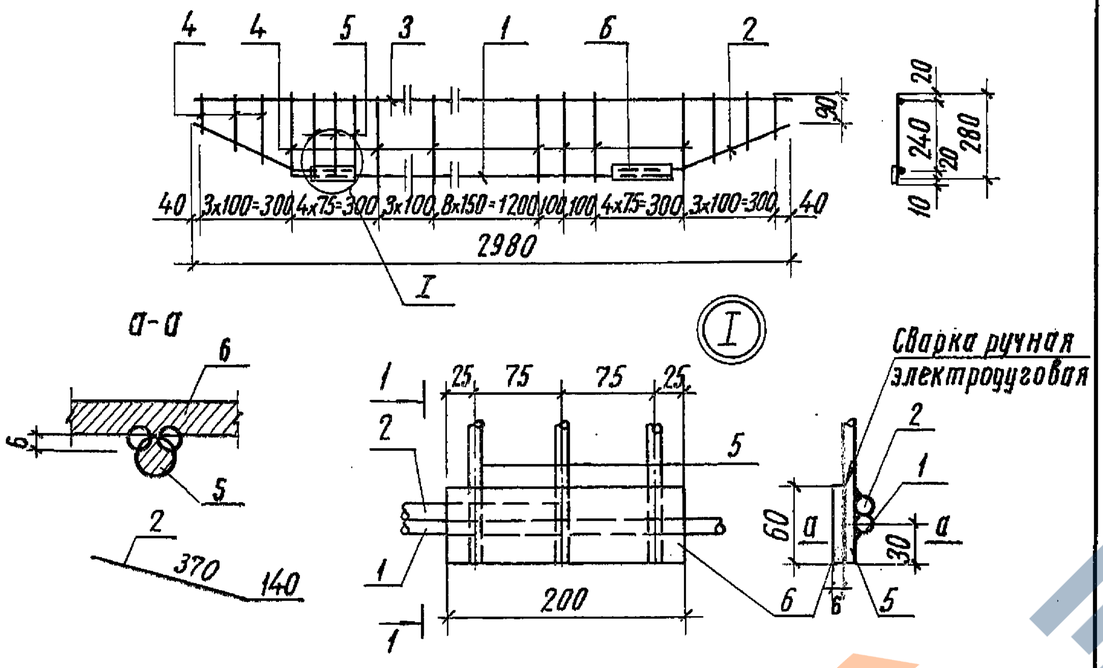


| Формат | Зона | Поз. | Обозначение | Наименование | Кол. | Примечание |
|---|---|---|---|---|---|---|
| | | | | **Детали** | | |
| Б4 | | 1 | — 04.01.101 | ⌀16АIII, ГОСТ 5.1459-72*, ℓ=2340 | 1 | 3,69 кг |
| Б4 | | 2 | — 04.01.102 | ⌀16АIII, ГОСТ 5.1459-72*; ℓ=510 | 2 | 0,805 кг |
| Б4 | | 3 | — 04.01.103 | ⌀16АIII, ГОСТ 5.1459-72*, ℓ=2980 | 1 | 4,70 кг |
| Б4 | | 4 | — 04.01.104 | ⌀5ВI, ГОСТ 6727-80, ℓ=280 | 22 | 0,043 кг |
| Б4 | | 5 | — 04.01.105 | ⌀10АIII, ГОСТ 5781-82, ℓ=290 | 6 | 0,179 кг |
| Б4 | | 6 | — 04.01.106 | —6x60; ГОСТ 103-76, ℓ=200 | 2 | 0,565 кг |

Взам. инв. N | Подпись и дата | Инв. N подл.

501-07-3.83-КЖИ — 04.01.100

| | | |
|---|---|---|
| Н. контр. | Силаева | |
| ГИП | Пименова | |
| Нач. отд. | Одиноков | |
| Гл. спец. | Кореневский | |
| Рук. груп. | Нечипоренко | |
| Проверил | Нечипоренко | |
| Проектир. | Гнездовец | |

Сетка С-1

| Стадия | Масса | Масштаб |
|---|---|---|
| Р | 13,15 кг | |

Лист | Листов 1

Гипропромтрансстрой г. Москва

Копировал Соколова — Формат 11В

Типовые проектные решения 501-07-3.83 Альбом II

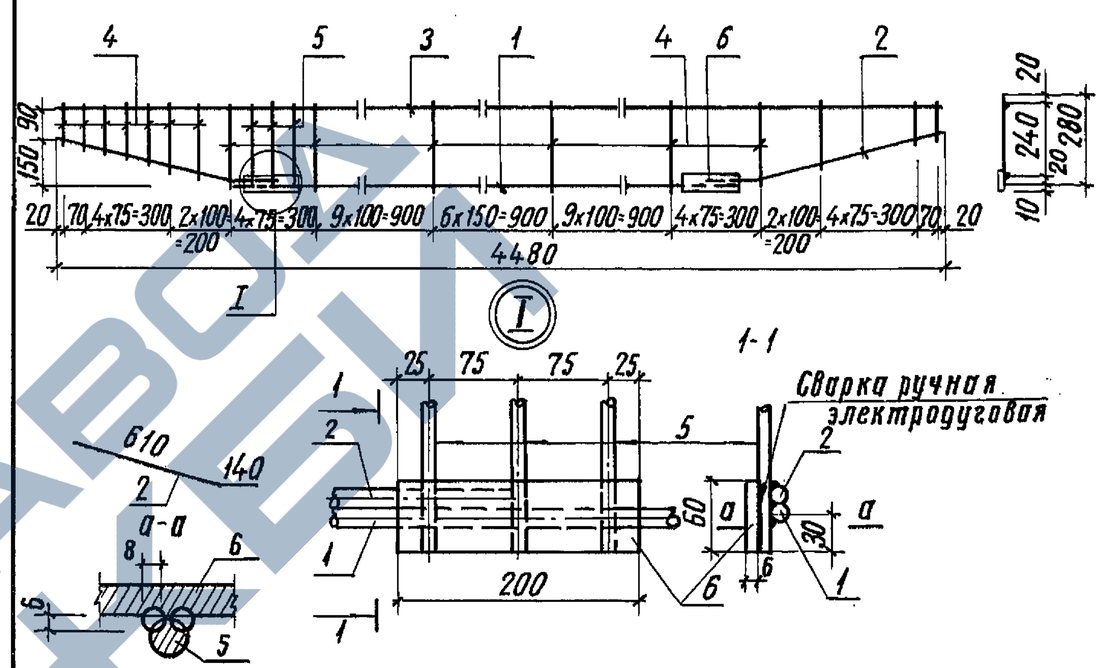


| Формат | Зона | Поз. | Обозначение | Наименование | Кол. | Примечание |
|---|---|---|---|---|---|---|
| | | | | **Детали** | | |
| Б4 | | 1 | — 04.01.201 | ⌀20АIII, ГОСТ 5.1459-72*, ℓ=3340 | 1 | 8,24 кг |
| Б4 | | 2 | — 04.01.202 | ⌀20АIII, ГОСТ 5.1459-72*; ℓ=750 | 2 | 1,85 кг |
| Б4 | | 3 | — 04.01.203 | ⌀18АIII, ГОСТ 5.1459-72*; ℓ=4480 | 1 | 9,00 кг |
| Б4 | | 4 | — 04.01.204 | ⌀8АI, ГОСТ 5781-82; ℓ=280 | 41 | 0,111 кг |
| Б4 | | 5 | — 04.01.205 | ⌀10АI, ГОСТ 5781-82, ℓ=290 | 6 | 0,179 кг |
| Б4 | | 6 | — 04.01.206 | —60x6; ГОСТ 103-76; ℓ=200 | 2 | 0,565 кг |

Взам. инв. N | Подпись и дата | Инв. N подл.

501-07-3.83-КЖИ — 04.01.200

| | | |
|---|---|---|
| Н. контр. | Силаева | |
| ГИП | Пименова | |
| Нач. отд. | Одиноков | |
| Гл. спец. | Кореневский | |
| Рук. груп. | Нечипоренко | |
| Проверил | Нечипоренко | |
| Проектир. | Гнедовец | |

Сетка С-2

| Стадия | Масса | Масштаб |
|---|---|---|
| Р | 27,69 кг | |

Лист | Листов 1

Гипропромтрансстрой г. Москва

Копировал Соколова — Формат 11В

ЗАВОД ЖЕЛЕЗОБЕТОННЫХ ИЗДЕЛИЙ

Типовые проектные решения 501-07-3.83 Альбом II

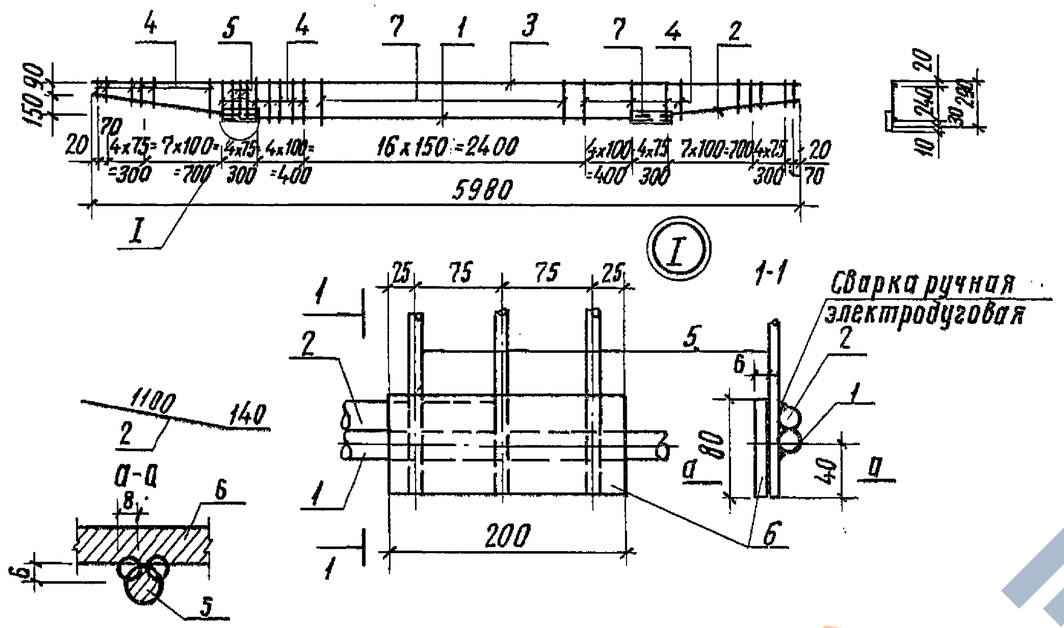


| Формат | Зона | Поз. | Обозначение | Наименование | Кол. | Примечание |
|---|---|---|---|---|---|---|
| | | | | Детали | | |
| Б4 | | 1 | — 04.01.301 | ⌀25 А III, ГОСТ 5.1459-72*, ℓ=3842 | 1 | 14,78 кг |
| Б4 | | 2 | — 04.01.302 | ⌀25 А III, ГОСТ 5.1459-72*, ℓ=1240 | 2 | 4,77 кг |
| Б4 | | 3 | — 04.01.303 | ⌀25 А III, ГОСТ 5.1459-72*, ℓ=5980 | 1 | 23,02 кг |
| Б4 | | 4 | — 04.01.304 | ⌀8 А I, ГОСТ 5781-82, ℓ=280 | 36 | 0,111 кг |
| Б4 | | 5 | — 04.01.305 | ⌀10 А III, ГОСТ 5781-82, ℓ=290 | 6 | 0,179 кг |
| Б4 | | 6 | — 04.01.306 | —80x6, ГОСТ 103x76, ℓ=200 | 2 | 0,75 кг |
| Б4 | | 7 | — 04.01.307 | ⌀10 А I, ГОСТ 5781-82, ℓ=280 | 15 | 0,173 кг |

501-07-3.83-КЖИ—04.01.300

| | | | |
|---|---|---|---|
| Н.контр. | Силаева | | |
| ГИП | Пименова | | |
| Нач.отд. | Одиноков | | |
| Гл.спец. | Кореневский | | |
| Рук.груп. | Нечипоренко | | |
| Проверил | Нечипоренко | | |
| Проектир. | Гнедовец | | |

Сетка С-3

| Стадия | Масса | Масштаб |
|---|---|---|
| Р | 56,51 кг | |
| Лист | Листов 1 | |

Гипропромтрансстрой г. Москва

Копировал Соколова Формат 1Н В

Типовые проектные решения 501-07-3.83 Альбом II

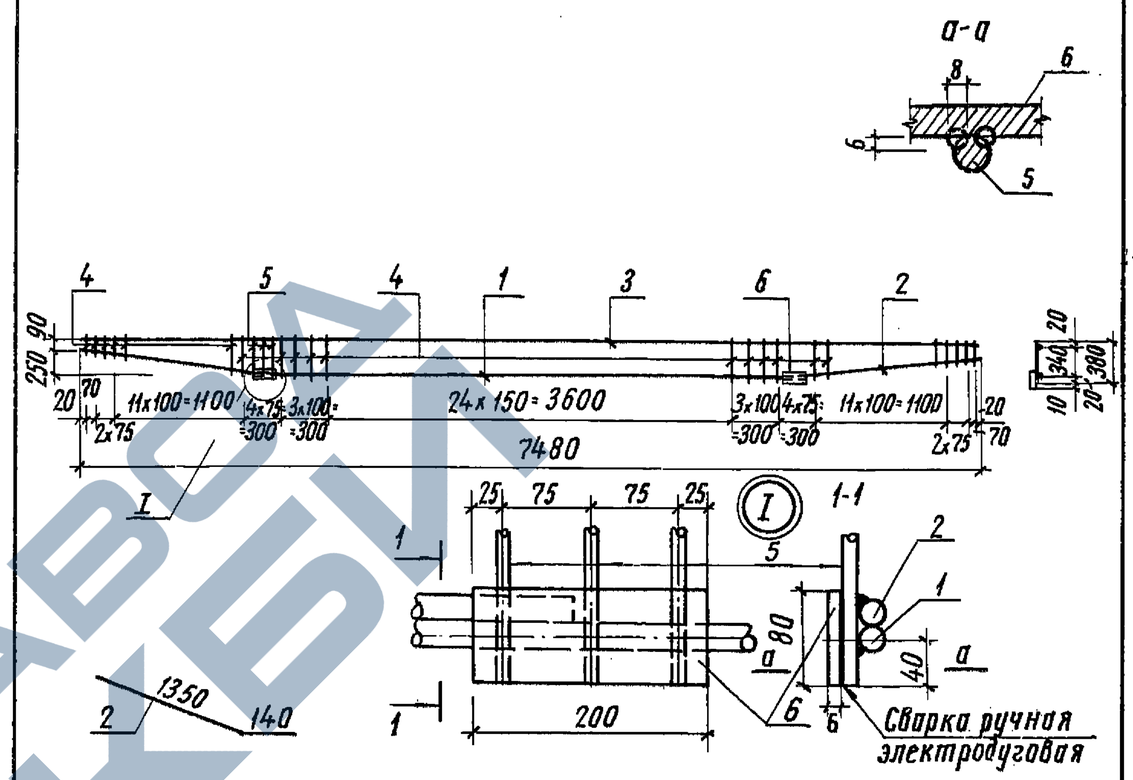


| Формат | Зона | Поз. | Обозначение | Наименование | Кол. | Примечание |
|---|---|---|---|---|---|---|
| | | | | Детали | | |
| Б4 | | 1 | — 04.01.401 | ⌀25 А III, ГОСТ 5.1459-72*, ℓ=4840 | 1 | 18,63 кг |
| Б4 | | 2 | — 04.01.402 | ⌀20 А III, ГОСТ 5.1459-72*, ℓ=1490 | 2 | 3,674 кг |
| Б4 | | 3 | — 04.01.403 | ⌀25 А III, ГОСТ 5.1459-72*, ℓ=7480 | 1 | 28,80 кг |
| Б4 | | 4 | — 04.01.404 | ⌀10 А I, ГОСТ 5781-82, ℓ=380 | 65 | 0,234 кг |
| Б4 | | 5 | — 04.01.405 | ⌀10 А III, ГОСТ 5781-82, ℓ=390 | 6 | 0,24 кг |
| Б4 | | 6 | — 04.01.406 | —80x6, ГОСТ 103-76, ℓ=200 | 2 | 0,75 кг |

501-07-3.83-КЖИ—04.01.400

| | | | |
|---|---|---|---|
| Н.контр. | Силаева | | |
| ГИП | Пименова | | |
| Нач.отд. | Одиноков | | |
| Гл.спец. | Кореневский | | |
| Рук.груп. | Нечипоренко | | |
| Проверил | Нечипоренко | | |
| Проектир. | Гнедовец | | |

Сетка С-4

| Стадия | Масса | Масштаб |
|---|---|---|
| Р | 72,46 кг | |
| Лист | Листов 1 | |

Гипропромтрансстрой г. Москва

Копировал Соколова Формат 1Н В

Взам. инв. N | Подпись и дата | Инв. N подл.

ЗАВОД ЖБИ

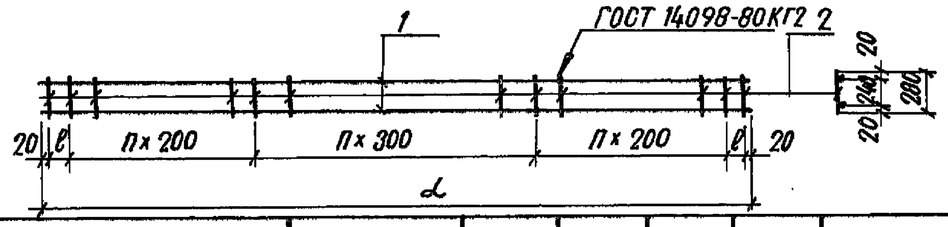


| Обозначение | Марка | L мм | ℓ мм | n | n₁ | Масса кг |
|---|---|---|---|---|---|---|
| —04.01.500 | С-5 | 2980 | 270 | 8 | — | 2.82 |
| —04.01.500-01 | С-6 | 4480 | 220 | 8 | 4 | 5.65 |
| —04.01.500-02 | С-7 | 5980 | 170 | 8 | 8 | 7.72 |
| —04.01.500-03 | С-8 | 7480 | 100 | 10 | 10 | 11,96 |

| Формат | Зона | Поз | Обозначение | Наименование | Кол. | Примечание |
|---|---|---|---|---|---|---|
| | | | Переменные данные для исполнений | | | |
| | | | | —04.01.500 Детали | | |
| БЧ | | 1 | —04.01.501 | ф 8АI, ГОСТ 5781-82, ℓ=2980 | 2 | 1.174 кг. |
| БЧ | | 2 | —04.01.502 | ф 5ВI, ГОСТ 6727-80, ℓ=280 | 11 | 0.043 кг |
| | | | | —04.01.500-01 | | |
| | | | | Детали | | |
| БЧ | | 1 | —04.01.503 | ф 8АI, ГОСТ 5781-82, ℓ=4480 | 2 | 1.77 кг |
| БЧ | | 2 | —04.01.502 | ф 8АI, ГОСТ 5781-82, ℓ=280 | 19 | 0.111 кг |
| | | | | —04.01.500-02 | | |
| | | | | Детали | | |
| БЧ | | 1 | —04.01.504 | ф 8АI, ГОСТ 5781-82, ℓ=5980 | 2 | 2.36 кг |
| БЧ | | 2 | —04.01.502 | ф 8АI, ГОСТ 5781-82, ℓ=280 | 27 | 0.111 кг |
| | | | | —04.01.500-03 | | |
| | | | | Детали | | |
| БЧ | | 1 | —04.01.505 | ф 8АI, ГОСТ 5781-82, ℓ=7450 | 2 | 2.955 кг |
| БЧ | | 2 | —04.01.502 | ф 10АI, ГОСТ 5781-82, ℓ=280 | 35 | 0.173 кг |

501-07-3.83-КЖИ — 04.01.500

| | | |
|---|---|---|
| Н. контр. | Силаева | |
| ГИП. | Пименова | |
| Нач. отд. | Одиноков | |
| Гл. спец. | Кореневский | |
| Рук. груп. | Нечипоренко | |
| Проверил | Нечипоренко | |
| Проектир. | Гнедовец | |

Сетка
С-5; С-6; С-7; С-8

| Стадия | Масса | Масштаб |
|---|---|---|
| | См. табл. | |
| Лист | Листов 1 | |

Гипропромтрансстрой г. Москва

Типовые проектные решения 501-07-3.83 Альбом II

Инв. № подл. | Подпись и дата | Взамен инв. №

Копировал Давыдова Формат 11В

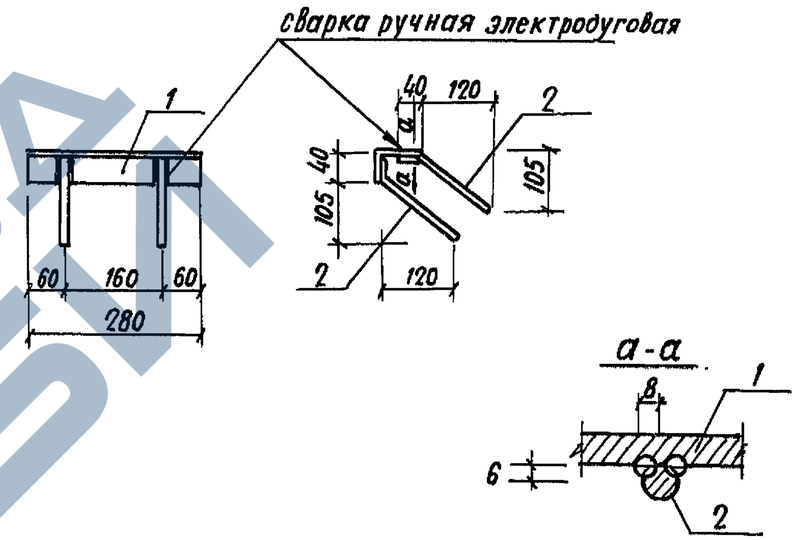


| Формат | Зона | Поз. | Обозначение | Наименование | Кол. | Примечание |
|---|---|---|---|---|---|---|
| | | | | Детали | | |
| | | | | Уголок 75×50×5 ГОСТ 8510-72 | | |
| БЧ | | 1 | —04.02.001 | Вст3сп2 ГОСТ 535-79 | 1 | 1.34 кг |
| БЧ | | 2 | —04.02.002 | ф 8АIII, ГОСТ 5781-82, ℓ=200 | 4 | 0.079 кг. |

501-07-3.83-КЖИ — 04.02.000

| | | |
|---|---|---|
| Н. контр. | Силаева | |
| ГИП | Пименова | |
| Нач. отд. | Одиноков | |
| Гл. спец. | Кореневский | |
| Рук. груп. | Нечипоренко | |
| Проверил | Нечипоренко | |
| Проектир. | Гнедовец | |

Изделие закладное М1

| Стадия | Масса | Масштаб |
|---|---|---|
| Р | 1.66 кг | |
| Лист | Листов 1 | |

Гипропромтрансстрой г. Москва

Типовые проектные решения 501-07-3.83 Альбом II

Инв. № подл. | Подпись и дата | Взам. инв. №

Копировал Давыдова Формат 11В

САЗ ЗАВОД ЖБИ

Альбом II

Типовые проектные решения 501-07-3.83

| Формат | Зона | Поз. | Обозначение | Наименование | Кол. | Примечание |
|---|---|---|---|---|---|---|
| | | | | | | |
| | | | | Документация | | |
| 12 | | | – 00.00.000 ТО | Техническое описание | | |
| 11г | | | – 00.00.000 ВС | Выборка стали | | |
| 11В | | | – 05.00.000 СБ | Сборочный чертеж | | |
| | | | | | | |
| | | | | Сборочные единицы | | |
| 11В | | 1 | – 05.04.000 | Изделие закладное М-1 | 12 | 4,06 кг |
| 11В | | 2 | – 05.05.000 | То же М-2 | 1 | 1,0 кг |
| 11В | | 3 | – 05.06.000 | » М-3 | 3 | 1,12 кг |
| 11В | | 5 | – 05.01.000 | Сетка С-1 | 2 | 1,74 кг |
| 11В | | 6 | – 05.02.000 | Сетка С-2 | 2 | 12,56 кг |
| 11В | | 4 | – 05.03.000 | Сетка С-3 | 1 | 8,92 кг |
| | | | | Материалы | | |
| | | | | Бетон М300 | 0,78 | $м^3$ |

| Обозначение | Марка | Рис | L |
|---|---|---|---|
| – 05.00.000 | ЛМ36.15п | 1 | 3950 |
| –01 | ЛМ36.15л | 1 | 3950 |

Взамен инв.N | Подпись и дата | Инв.N подл.

501-07-3.83-КЖИ –05.00.000

| | | | |
|---|---|---|---|
| Н. контр. | Силаева | | |
| ГИП | Пименова | | |
| Нач.отд. | Одиноков | | |
| Гл.спец. | Кореневский | | |
| Рук.груп. | Нечипоренко | | |
| Проверил | Нечипоренко | | |
| Проектир. | Трунович | | |

Лестничный марш ЛМ 36.15п; ЛМ 36.15л

Спецификация

| Стадия | Масса | Масштаб |
|---|---|---|
| Р | 1,95т | |
| Лист | Листов | |

Гипропромтрансстрой г. Москва

Копировал Соколова Формат 11В

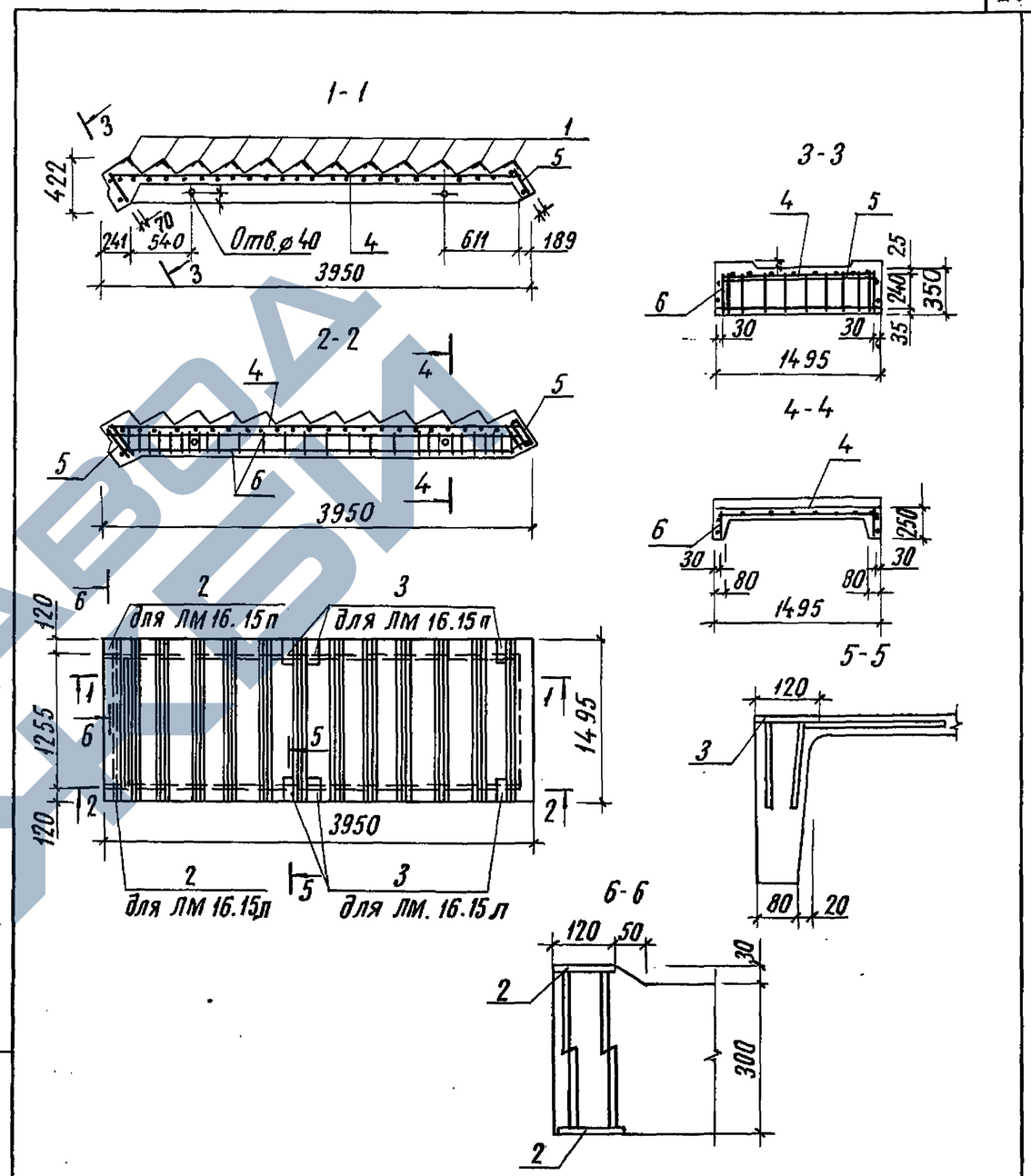


Альбом II

Типовые проектные решения 501-07-3.83

Взамен инв.N | Подпись и дата | Инв.N подл.

501-07-3.83-КЖИ –05.00.000 СБ

| | | | |
|---|---|---|---|
| Н. контр. | Силаева | | |
| ГИП | Пименова | | |
| Нач.отд. | Одиноков | | |
| Гл.спец. | Кореневский | | |
| Рук.груп. | Нечипоренко | | |
| Проверил | Нечипоренко | | |
| Проектир. | Трунович | | |

Лестничный марш ЛМ 36.15п; ЛМ 36.15л

Сборочный чертеж

| Стадия | Масса | Масштаб |
|---|---|---|
| Р | 1,95т | |
| Лист 1 | Листов 2 | |

Гипропромтрансстрой г. Москва

Копировал Соколова Формат 11В

ЗАВОД ЖБИ

Типовые проектные решения 501-07-3.83 Альбом II

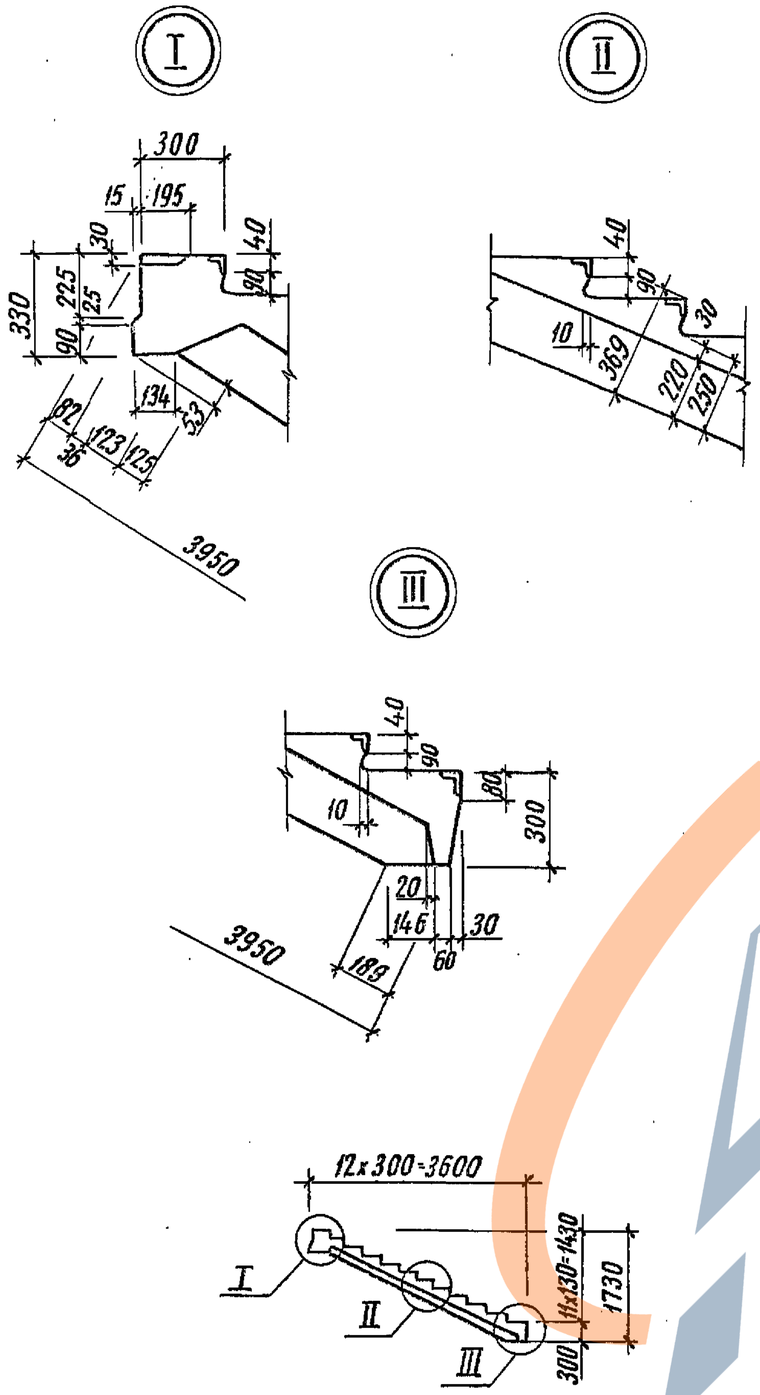


| Инв. N подл. | Подпись и дата | Взамен инв. N |
|---|---|---|
| | | |

501-07-3.83-КЖИ -05.00.000 СБ

Лист 2

Копировал Соколова Формат 11В

Типовые проектные решения 501-07-3.83 Альбом II

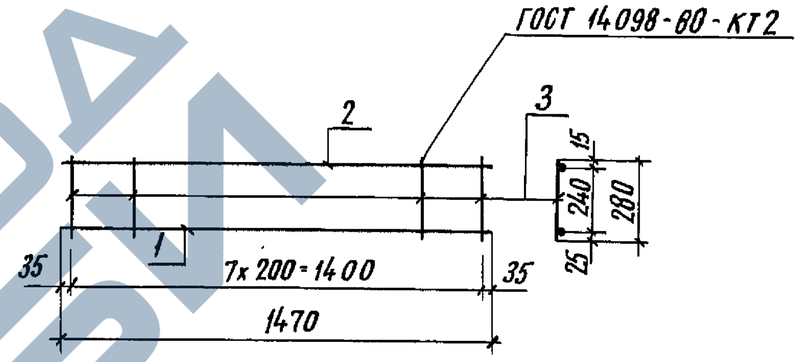


| Формат | Зона | Поз. | Обозначение | Наименование | Кол. | Примечание |
|---|---|---|---|---|---|---|
| | | | | Детали | | |
| Б.ч. | | 1 | -05.01.001 | ⌀10AIII, ГОСТ 5781-82, ℓ=1470 | 1 | 0,91кг |
| Б.ч. | | 2 | -05.01.002 | ⌀6AI, ГОСТ 5781-82, ℓ=1470 | 1 | 0,33кг |
| Б.ч. | | 3 | -05.01.003 | ⌀6AI, ГОСТ 5781-82, ℓ=280 | 8 | 0,062кг |

| Инв. N подл. | Подпись и дата | Взамен инв. N |
|---|---|---|
| | | |

501-07-3.83-КЖИ -05.01.000

| | | | |
|---|---|---|---|
| Н. контр. | Силаева | | |
| ГИП | Пименова | | |
| Нач. отд. | Одиноков | | |
| Гл. спец. | Кореневский | | |
| Рук. груп. | Нечипоренко | | |
| Проверил | Нечипоренко | | |
| Проектир. | Трунович | | |

Сетка С-1

| Стадия | Масса | Масштаб |
|---|---|---|
| Р | 1,74кг | |
| Лист | Листов 1 | |

Гипропромтрансстрой г. Москва

Копировал Соколова Формат 11В

ЗАВОД ЖБИ

Типовые проектные решения 501-07-3.83 Альбом II

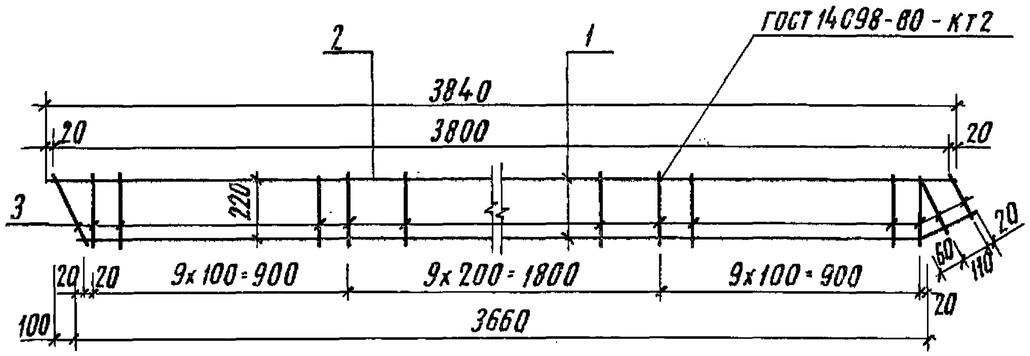


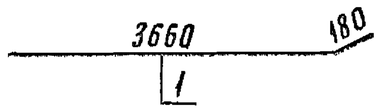


| Формат | Зона | Поз. | Обозначение | Наименование | Кол. | Примечание |
|---|---|---|---|---|---|---|
| | | | | Детали | | |
| Б.ч. | | 1 | - 05.02.001 | ⌀20 AIII, ГОСТ 5.1459-72*, ℓ=3840 | 1 | 9,46 кг |
| Б.ч. | | 2 | - 05.02.002 | ⌀8 AI, ГОСТ 5781-82, ℓ=3840 | 1 | 1,52 кг |
| Б.ч. | | 3 | - 05.02.003 | ⌀6 AI, ГОСТ 5781-82, ℓ=230 | 31 | 0,051 кг |

Взамен инв. N | Подпись и дата | Инв. N подл.

501-07-3.83-КЖИ — 05.01.000

| | | |
|---|---|---|
| Н. контр. | Силаева | |
| ГИП | Пименова | |
| Нач. отд. | Одиноков | |
| Гл. спец. | Кореневский | |
| Рук. груп. | Нечипоренко | |
| Проверил | Нечипоренко | |
| Проектир. | Трунович | |

Сетка С-2

| Стадия | Масса | Масштаб |
|---|---|---|
| Р | 12,56 кг | |
| Лист | Листов 1 | |

Гипропромтрансстрой г. Москва

Копировал Соколова Формат 11В

Типовые проектные решения 501-07-3.83 Альбом II

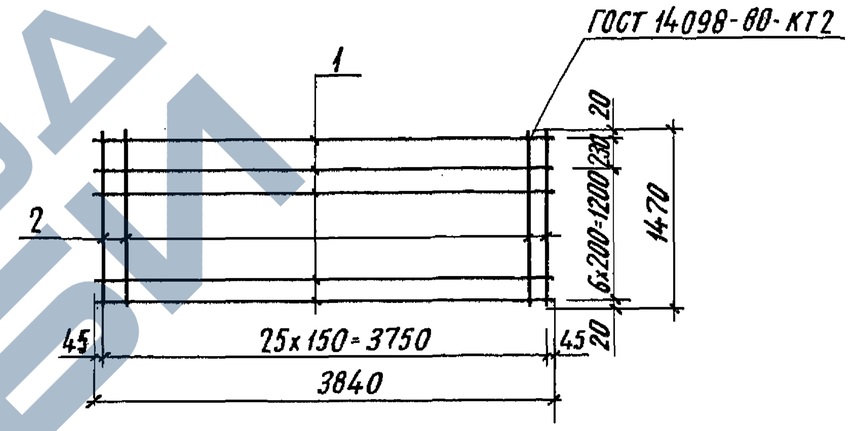


| Формат | Зона | Поз. | Обозначение | Наименование | Кол. | Примечание |
|---|---|---|---|---|---|---|
| | | | | Детали | | |
| Б.ч. | | 1 | - 05.03.001 | ⌀4 BI, ГОСТ 6727-80, ℓ=3840 | 8 | 0,38 кг |
| Б.ч. | | 2 | - 05.03.002 | ⌀5 BI, ГОСТ 6727-80, ℓ=1470 | 26 | 0,226 кг |

Взамен инв. N | Подпись и дата | Инв. N подл.

501-07-3.83-КЖИ — 05.03.000

| | | |
|---|---|---|
| Н. контр. | Силаева | |
| ГИП | Пименова | |
| Нач. отд. | Одиноков | |
| Гл. спец. | Кореневский | |
| Рук. груп. | Нечипоренко | |
| Проверил | Нечипоренко | |
| Проектир. | Трунович | |

Сетка С-3

| Стадия | Масса | Масштаб |
|---|---|---|
| Р | 8,92 кг | |
| Лист | Листов 1 | |

Гипропромтрансстрой г. Москва

Копировал Соколова Формат 11В

ЗАВОД ЖЕЛЕЗОБЕТОННЫХ ИЗДЕЛИЙ

Типовые проектные решения. 501-07-3.83 Альбом II

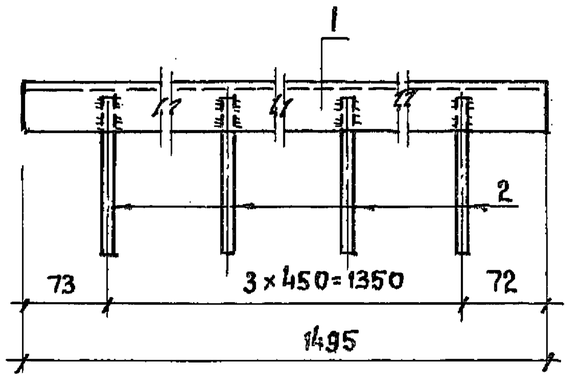


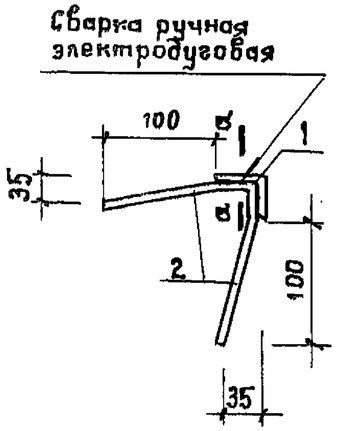


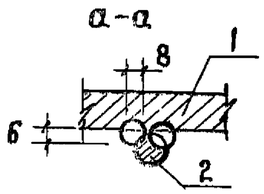


| Формат | Зона | Поз. | Обозначение | Наименование | Кол. | Примечание |
|---|---|---|---|---|---|---|
| | | | | Детали | | |
| | | | | Уголок 40×4, ГОСТ 8509-72* | | |
| Б.4 | | 1 | — 05.04.001 | 8Ст3сп2, ГОСТ 535-79 | 1 | 3.62 кг |
| Б.4 | | 2 | — 05.04.002 | ф8АIII, ГОСТ 5781-82; ℓ=140 | 8 | 0.055кг |

Взам. инв.№ | Подпись и дата | Инв.№ подл.

501-07-3.83 — КЖИ — 05.04.000

| | | | |
|---|---|---|---|
| Н.контр. | Силаева | | |
| ГИП | Пименова | | |
| Нач.отд. | Одиноков | | |
| Гл.спец. | Кореневский | | |
| Рук.груп. | Нечипоренко | | |
| Провер. | Нечипоренко | | |
| Проект. | Трунович | | |

Изделие закладное М-1

| Стадия | Масса | Масштаб |
|---|---|---|
| Р | 0.4 кг | |

Лист | Листов 1

Гипропромтрансстрой г. Москва

Копировал Петухова Формат IIВ

Типовые проектные решения. 501-07-3.83 Альбом II

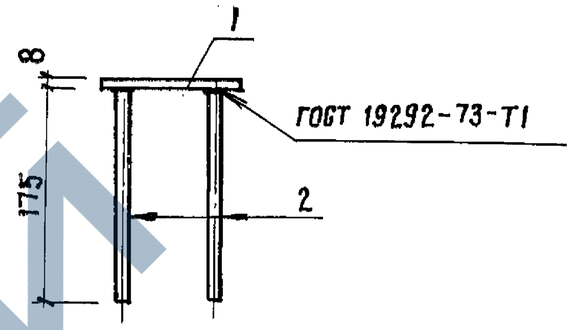


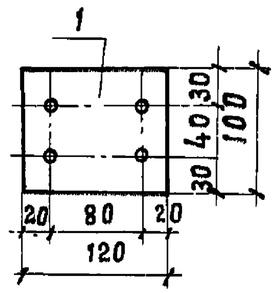


| Формат | Зона | Поз. | Обозначение | Наименование | Кол. | Примечание |
|---|---|---|---|---|---|---|
| | | | | Детали | | |
| Б.4 | | 1 | — 05.05.001 | — 100×8, ГОСТ 103-76; ℓ=120 | 1 | 0,57кг |
| Б.4 | | 2 | — 05.05.002 | ф10АIII, ГОСТ 5781-82; ℓ=175 | 4 | 0.107кг |

Взам. инв.№ | Подпись и дата | Инв.№ подл.

501-07-3.83-КЖИ — 05.05.000

| | | | |
|---|---|---|---|
| Н.контр. | Силаева | | |
| ГИП | Пименова | | |
| Нач.отд. | Одиноков | | |
| Гл.спец. | Кореневский | | |
| Рук.груп. | Нечипоренко | | |
| Провер. | Нечипоренко | | |
| Проект. | Трунович | | |

Изделие закладное М2

| Стадия | Масса | Масштаб |
|---|---|---|
| Р | 1.00кг | |

Лист | Листов 1

Гипропромтрансстрой г. Москва

Копировал Петухова Формат IIВ

ЗАВОД КЖБИ

| Инв. N подл. | Подпись и дата | Взамен инв. N |
|---|---|---|
| | | |

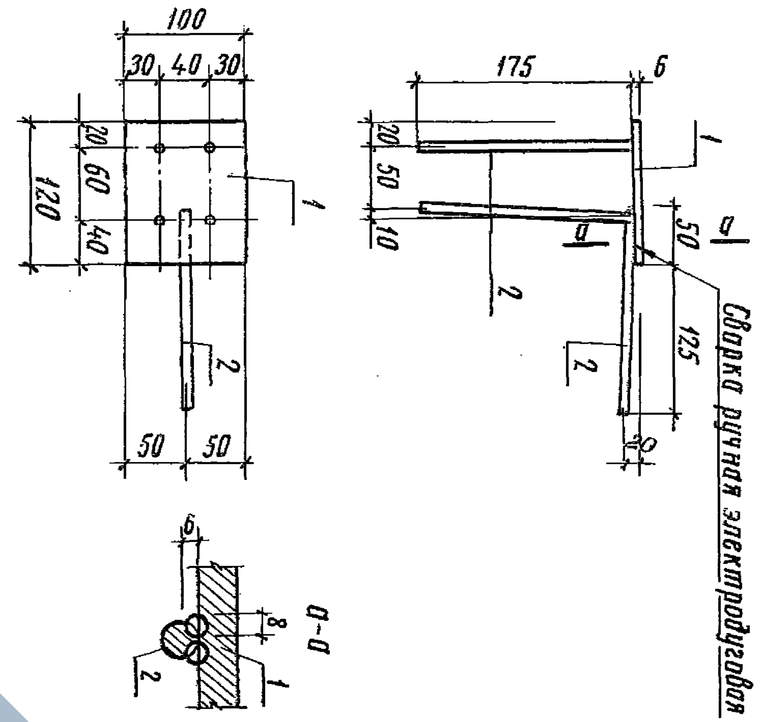


| Формат | Зона | Поз. | Обозначение | Наименование | Кол. | Примечание |
|---|---|---|---|---|---|---|
| | | | | Детали | | |
| Б4 | | 1 | — 05.06.001 | —100х8, ГОСТ 103-76, Ст=120 | 1 | 0,57кг |
| Б4 | | 2 | — 05.06.002 | ⌀10 А III, ГОСТ 5781-82, Ст=175 | 5 | 0,107кг |

| | | | |
|---|---|---|---|
| Н. контр. | Силаева | | |
| ГИП | Пименова | | |
| Нач. отд. | Одиноков | | |
| Гл. спец. | Кореневский | | |
| Рук. груп. | Нечипоренко | | |
| Проверил | Нечипоренко | | |
| Проектир. | Трунович | | |

501-07-3.83-КЖИ —05.06.000

Изделие закладное М-3

| Стадия | Масса | Масштаб |
|---|---|---|
| Р | 1,12кг | |

| Лист | Листов |
|---|---|
| | 1 |

Гипропромтрансстрой г. Москва

Копировал Соколова Формат 11В

501-07-3.83
Типовые проектные решения Альбом II

| Инв. N подл. | Подпись и дата | Взамен инв. N |
|---|---|---|
| | | |

| Формат | Зона | Поз. | Обозначение | Наименование | Количество на исполнение 06.00.000 — | 01 | | | | | | | | | Примечание |
|---|---|---|---|---|---|---|---|---|---|---|---|---|---|---|---|
| | | | | Документация | | | | | | | | | | | |
| 12 | | | — 00.00.000 ТО | Техническое описание | | | | | | | | | | | |
| 11г | | | — 00.00.000 ВС | Выборка стали | | | | | | | | | | | |
| 11В | | | — 06.00.000 СБ | Сборочный чертеж | | | | | | | | | | | |
| | | | | Сборочные единицы | | | | | | | | | | | |
| 11В | | 1 | — 06.01.000 | Каркас пространственный КП1 | 1 | — | | | | | | | | | 12,3кг |
| 11В | | 2 | — 06.01.000-01 | Каркас пространственный КП2 | — | 1 | | | | | | | | | 12,3кг |
| | | | | Материалы | | | | | | | | | | | |
| | | | | Бетон М-300 | 0,09 | 0,09 | | | | | | | | | $м^3$ |
| | | | | | ОЛ18.12п | ОЛ18.12л | | | | | | | | | |

| | | |
|---|---|---|
| Н. контр. | Силаева | |
| ГИП | Пименова | |
| Нач. отд. | Одиноков | |
| Гл. спец. | Кореневский | |
| Рук. груп. | Нечипоренко | |
| Проверил | Трунович | |
| Проектир. | Нечипоренко | |

501-07-3.83-КЖИ —06.00.000

Панель лестничного ограждения ОЛ18.12п, ОЛ18.12л.

| Стадия | Лист | Листов |
|---|---|---|
| Р | | 1 |

Гипропромтрансстрой г. Москва

Копировал Соколова Формат 11Г

Типовые проектные решения 501-07-3.83 Альбом II

— 06.00.000 — изображено
— 06.00.000-01 — зеркальное отражение

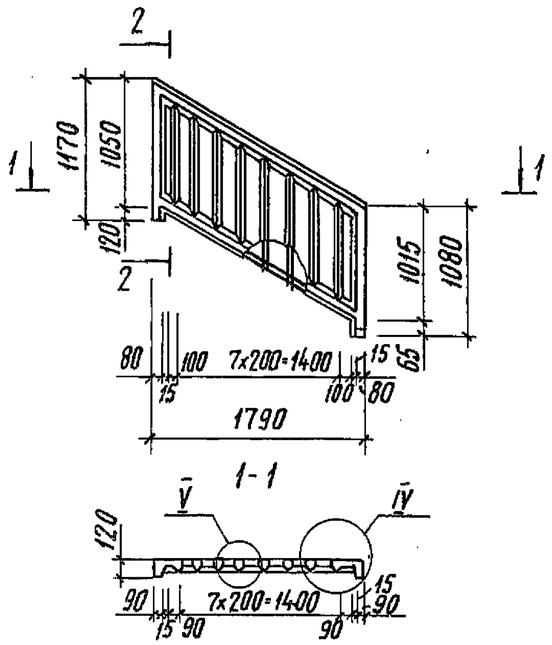


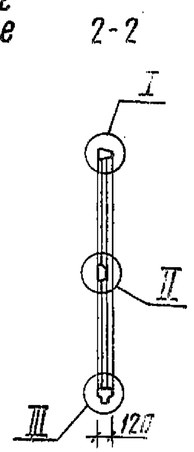


| Обозначение | L | Рис. | Марка |
|---|---|---|---|
| — 06.00.000 | 1790 | 1 | ОЛ18.12л |
| — 06.00.000-01 | 1790 | 1 | ОЛ18.12л |
| | | | |

| | | | |
|---|---|---|---|
| Н. контр. | Силаева | | |
| ГИП | Пименова | | |
| Нач. отд. | Одиноков | | |
| Гл. спец. | Кореневский | | |
| Рук. груп. | Нечипоренко | | |
| Проверил | Нечипоренко | | |
| Проектир. | Трунович | | |

501-07-3.83 — 06.00.000 СБ

Панель лестничного ограждения ОЛ18.12п; ОЛ18.12л ~~зеркально~~. Сборочный чертеж

| Стадия | Масса | Масштаб |
|---|---|---|
| | 0,225т | |
| Лист 1 | Листов 2 | |

Гипропромтрансстрой г. Москва

Инв. N подл. | Подпись и дата | Взамен инв. N

Копировал Соколова — Формат 11В

Типовые проектные решения 501-07-3.83 Альбом II

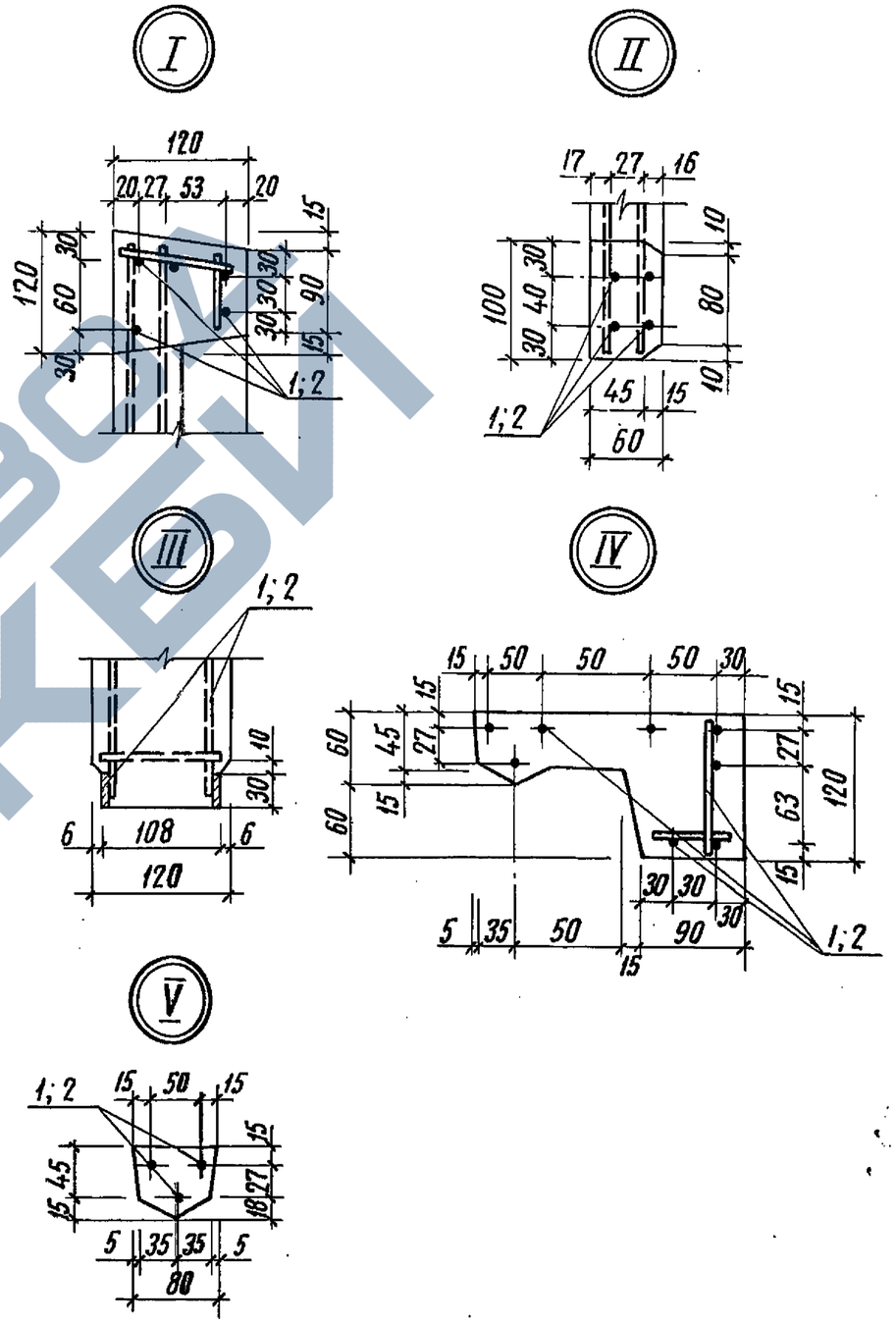


501-07-3.83 — 06.00.000 СБ

Лист 2

Копировал Соколова — Формат 11В

| Инв. N подл. | Подпись и дата | Взамен инв.N |
|---|---|---|
| | | |

Типовые проектные решения 501-07-3.83 Альбом II

| Формат | Зона | Поз. | Обозначение | Наименование | Количество на исполнение 06.01.000 | | | | | | | | | | Примечание |
|---|---|---|---|---|---|---|---|---|---|---|---|---|---|---|---|
| | | | | | | 01 | | | | | | | | | |
| | | | | Сборочный чертеж | | | | | | | | | | | |
| 11В | | | -06.00.000 СБ | | | | | | | | | | | | |
| | | | | Сборочные единицы | | | | | | | | | | | |
| 11В | | 1 | -06.01.100 | Сетка С-1 | 1 | 1 | | | | | | | | | 1,65 |
| 11В | | 2 | -06.01.200 | Сетка С-2 | 1 | 1 | | | | | | | | | 1,08 |
| 11В | | 3 | -06.01.200-01 | Сетка С-3 | 1 | 1 | | | | | | | | | 1,01 |
| 11В | | 4 | -06.01.300 | Сетка С-4 | 1 | 1 | | | | | | | | | 6,03 |
| 11В | | 5 | -06.01.400 | Сетка С-5 | 1 | 1 | | | | | | | | | 2,31 |
| | | | | Детали | | | | | | | | | | | |
| Б4 | | 6 | -06.01.001 | ф4ВI, ГОСТ 6727-80, С=100 | 22 | 22 | | | | | | | | | 0,01 |
| | | | | | КП1 | КП2 | | | | | | | | | |

| | | | |
|---|---|---|---|
| Н. контр. | Силаева | | 501-07-3.83-КЖИ -06.01.000 |
| ГИП | Пименова | | |
| Нач. отд. | Одиноков | | Каркас пространственный КП1, КП2 ~~(зеркально)~~ ~~Спецификация.~~ |
| Гл. спец. | Кореневский | | |
| Рук. груп. | Нечипоренко | | |
| Проверил | Трунович | | |
| Проектир. | Нечипоренко | | |

| Стадия | Лист | Листов |
|---|---|---|
| Р | | 1 |

Гипропромтрансстрой г. Москва

Копировал Соколова Формат 11г

Типовые проектные решения 501-07-3.83 Альбом II

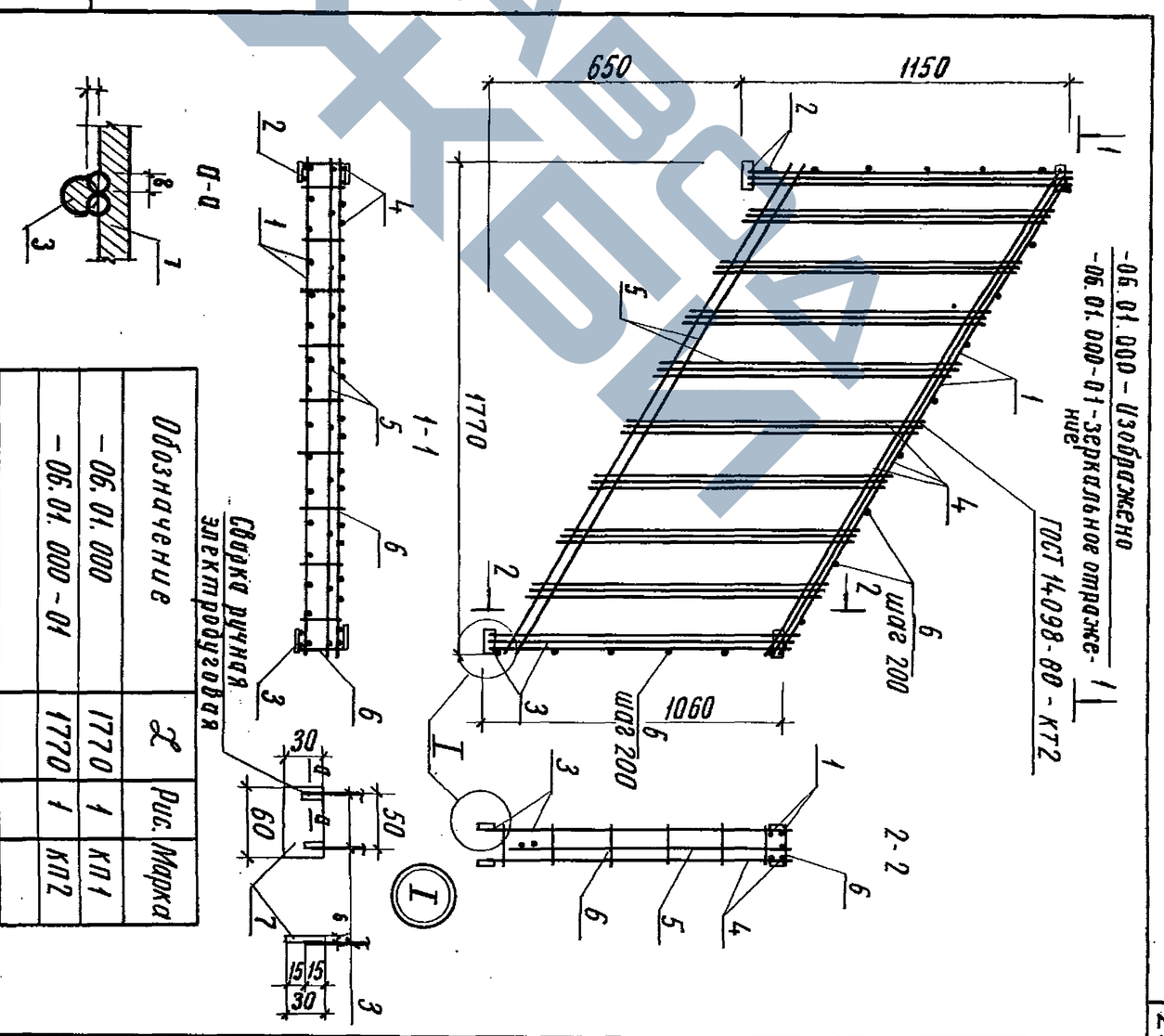


| Обозначение | Х | Рис. | Марка |
|---|---|---|---|
| -06.01.000 | 1770 | 1 | КП1 |
| -06.01.000-01 | 1770 | 1 | КП2 |

| | | | |
|---|---|---|---|
| Н. контр. | Силаева | | 501-07-3.83-КЖИ -06.01.000 СБ |
| ГИП | Пименова | | |
| Нач. отд. | Одиноков | | Каркас пространственный КП-1, КП-2. Сборочный чертеж |
| Гл. спец. | Кореневский | | |
| Рук. груп. | Нечипоренко | | |
| Проверил | Нечипоренко | | |
| Проектир. | Трунович | | |

| Стадия | Масса | Масштаб |
|---|---|---|
| Р | 12,3т | |
| | 12,3т | |

| Лист | Листов |
|---|---|
| | 1 |

Гипропромтрансстрой г. Москва

Копировал Соколова Формат 11В

Типовые проектные решения 501-07-3.83 Альбом II

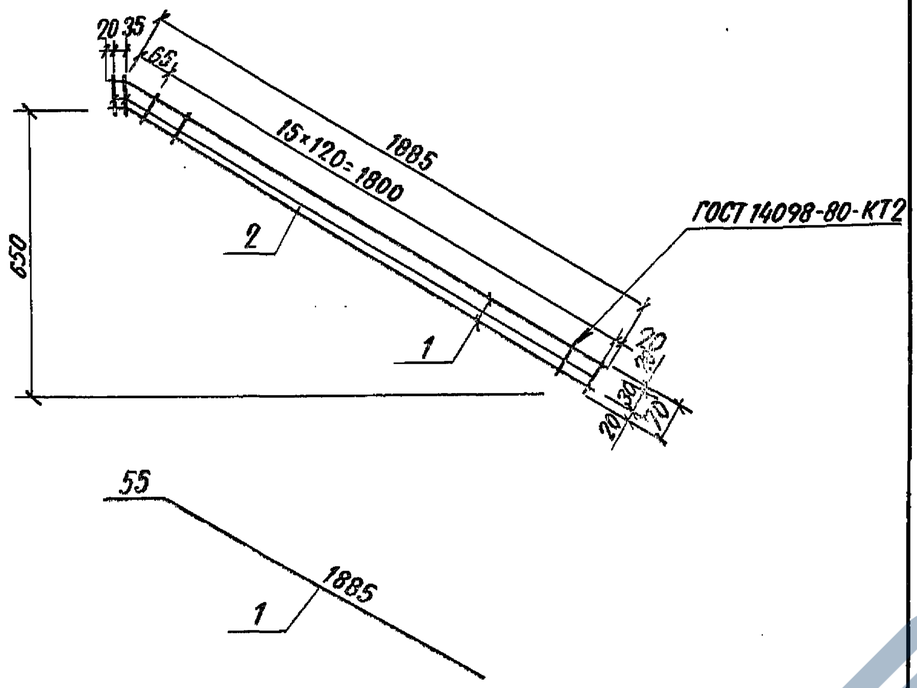


| Формат | Зона | Поз. | Обозначение | Наименование | Кол. | Примечание |
|---|---|---|---|---|---|---|
| | | | | Детали | | |
| Б4 | | 1 | —06.01.101 | ф8АI, ГОСТ 5781-82, ℓ=1940 | 2 | 0.765 кг |
| Б4 | | 2 | —06.01.102 | ф4ВI, ГОСТ 6727-80, ℓ=70 | 18 | 0.007 кг. |

501-07-3.83-КЖИ — 06.01.100

| | | | |
|---|---|---|---|
| Н.контр. | Силаева | | |
| ГИП | Пименова | | |
| Нач.отд. | Одиноков | | |
| Гл.спец. | Кореневский | | |
| Рук.груп. | Нечипоренко | | |
| Проверил | Нечипоренко | | |
| Проектир. | Трунович | | |

Сетка С-1

| Стадия | Масса | Масштаб |
|---|---|---|
| Р | 1.65 кг | |
| Лист | Листов 1 | |

Гипропромтрансстрой г. Москва

Инв.N подл. | Подпись и дата | Взам.инв.N

Копировал Давыдова Формат 11В

Типовые проектные решения 501-07-3.83 Альбом II

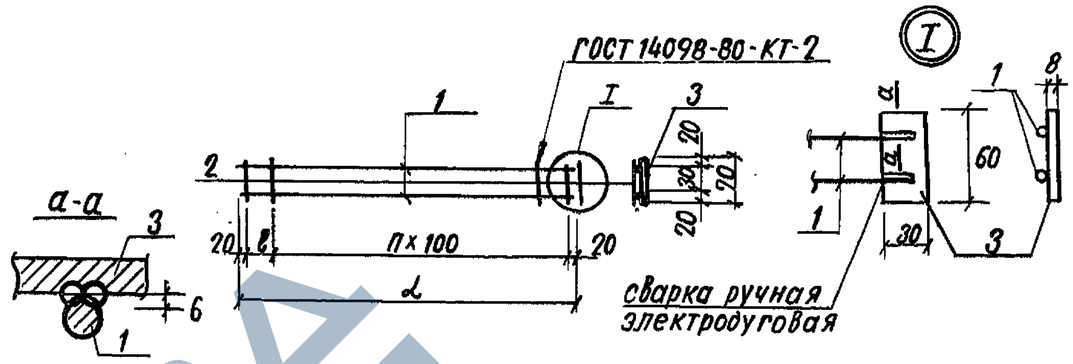


| Обозначение | Марка | L, мм | ℓ, мм | П | Масса кг |
|---|---|---|---|---|---|
| —06.01.200 | С-2 | 1150 | 110 | 10 | 1.08 |
| —06.01.200-01 | С-3 | 1060 | 110 | 9 | 1.01 |

| Формат | Зона | Поз. | Обозначение | Наименование | Кол | Примечание |
|---|---|---|---|---|---|---|
| | | | Переменные | данные для исполнений | | |
| | | | | -06.01.200 | | |
| | | | | Детали | | |
| Б4 | | 1 | —06.01.201 | ф8АI, ГОСТ 5781-82, ℓ=1150 | 2 | 0.455 кг |
| Б4 | | 2 | —06.01.202 | ф4ВI, ГОСТ 6727-80, ℓ=70 | 12 | 0.007 кг |
| Б4 | | 3 | —06.01.203 | -30×6, ГОСТ 103-76, ℓ=60 | 1 | 0.085 кг |
| | | | | -06.01.200-01 | | |
| | | | | Детали | | |
| Б4 | | 1 | —06.01.204 | ф8АI, ГОСТ 5781-82, ℓ=1060 | 2 | 0.42 кг |
| Б4 | | 2 | —06.01.202 | ф4ВI, ГОСТ 6727-80, ℓ=70 | 11 | 0.007 кг |
| Б4 | | 3 | —06.01.203 | -30×6, ГОСТ 103-76, ℓ=60 | 1 | 0.085 кг |

501-07-3.83-КЖИ — 06.01.200

| | | | |
|---|---|---|---|
| Н.контр. | Силаева | | |
| ГИП | Пименова | | |
| Нач.отд. | Одиноков | | |
| Гл.спец. | Кореневский | | |
| Рук.груп. | Нечипоренко | | |
| Проверил | Нечипоренко | | |
| Проектир. | Трунович | | |

Сетка С-2; С-3

| Стадия | Масса | Масштаб |
|---|---|---|
| Р | См. табл. | |
| Лист | Листов 1 | |

Гипропромтрансстрой г. Москва

Инв.N подл. | Подпись и дата | Взамен инв.

Копировал: Давыдова Формат 11В

ЗАЕВА ЖЕВИ

Типовые проектные решения 501-07-3.83 Альбом II

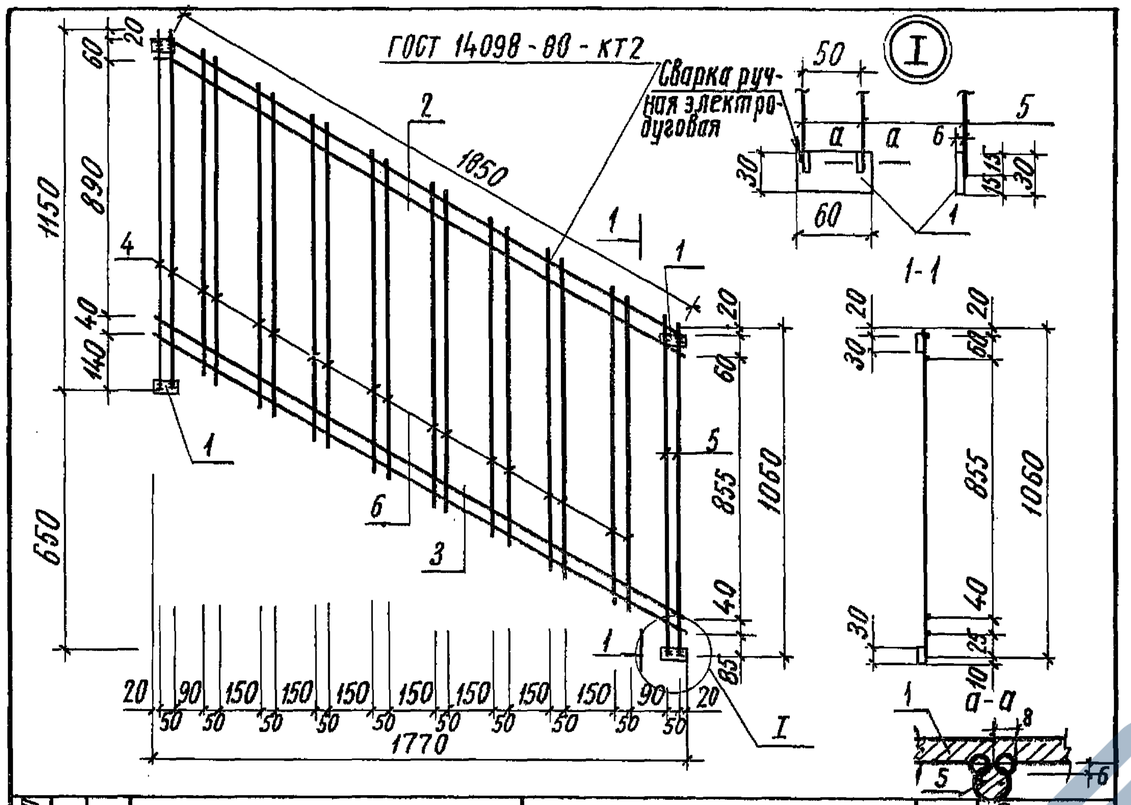


| Формат | Зона | Поз. | Обозначение | Наименование | Кол. | Примечание |
|---|---|---|---|---|---|---|
| | | | | Детали | | |
| Б4 | | 1 | -06.01.301 | -30х6, ГОСТ 103-76; ℓ=60 | 4 | 0,085кг |
| Б4 | | 2 | -06.01.302 | ⌀8АI, ГОСТ 5781-82; ℓ=1940 | 2 | 0,766кг |
| Б4 | | 3 | -06.01.303 | ⌀6АI, ГОСТ 5781-82; ℓ=1940 | 2 | 0,43кг |
| Б4 | | 4 | -06.01.304 | ⌀8АI, ГОСТ 5781-82; ℓ=1150 | 2 | 0,455кг |
| Б4 | | 5 | -06.01.305 | ⌀8АI, ГОСТ 5781-82; ℓ=1060 | 2 | 0,42кг |
| Б4 | | 6 | -06.01.306 | ⌀4ВI, ГОСТ 6727-80, ℓ=980 | 16 | 0,097кг |

Взамен инв.N | Подпись и дата | Инв.N подл.

501-07-3.83-КЖИ-06.01.300

| | | | |
|---|---|---|---|
| Н.контр. | Силаева | | |
| ГИП | Пименова | | |
| Нач.отд. | Одиноков | | |
| Гл.спец. | Кореневский | | |
| Рук.груп. | Нечипоренко | | |
| Проверил | Нечипоренко | | |
| Проектир. | Трунович | | |

Сетка С-4

| Стадия | Масса | Масштаб |
|---|---|---|
| Р | 6,03кг | |
| Лист | Листов 1 | |

Гипропромтрансстрой г. Москва

Копировал Соколова Формат 11В

Типовые проектные решения 501-07-3.83 Альбом II

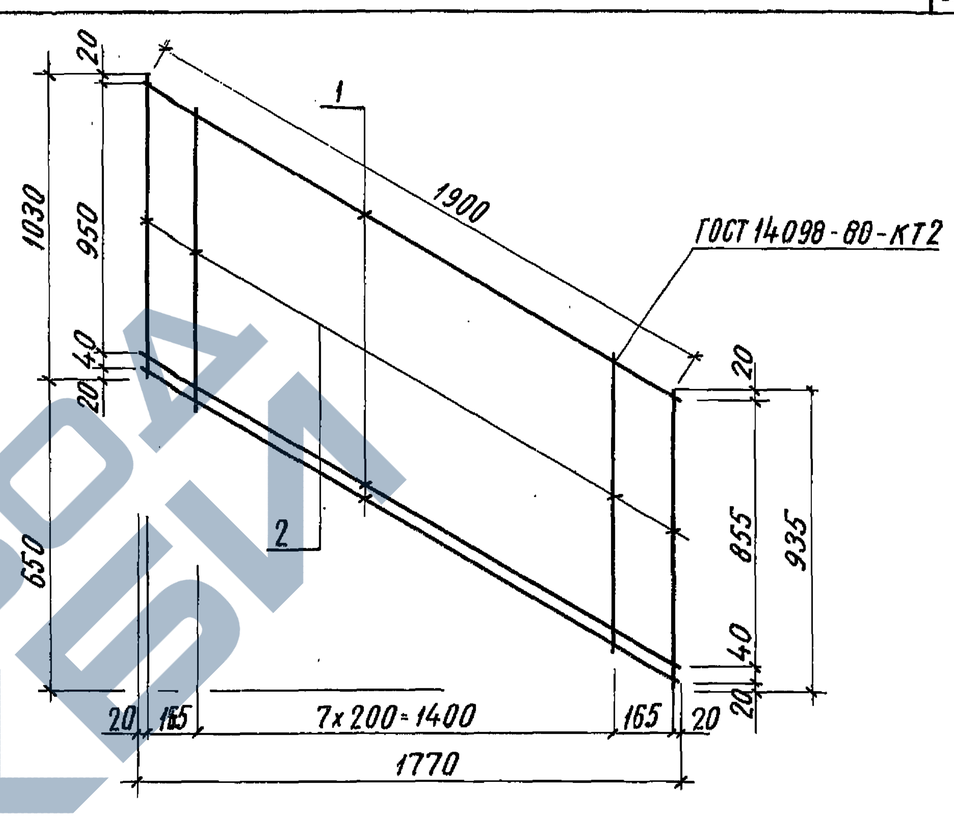


| Формат | Зона | Поз. | Обозначение | Наименование | Кол. | Примечание |
|---|---|---|---|---|---|---|
| | | | | Детали | | |
| Б4 | | 1 | -06.01.401 | ⌀6АI, ГОСТ 5781-82; ℓ=1940 | 3 | 0,43кг |
| Б4 | | 2 | -06.01.402 | ⌀4ВI, ГОСТ 6727-80, ℓ=1030 | 10 | 0,102кг |

Взамен инв.N | Подпись и дата | Инв.N подл.

501-07-3.83-КЖИ-06.01.400

| | | | |
|---|---|---|---|
| Н.контр. | Силаева | | |
| ГИП | Пименова | | |
| Нач.отд. | Одиноков | | |
| Гл.спец. | Кореневский | | |
| Рук.груп. | Нечипоренко | | |
| Проверил | Нечипоренко | | |
| Проектир. | Трунович | | |

Сетка С-5

| Стадия | Масса | Масштаб |
|---|---|---|
| | 2,31кг | |
| Лист | Листов 1 | |

Гипропромтрансстрой г. Москва

Копировал Соколова Формат 11В

https://zavodjbi.com/

| Инв. N подл. | Подпись и дата | Взам. инв. N |
|---|---|---|
| | | |

| Формат | Зона | Поз. | Обозначение | Наименование | Количество на исполнение | | | | | | | | | | Примечание |
|---|---|---|---|---|---|---|---|---|---|---|---|---|---|---|---|
| | | | | | | -01 | | | | | | | | | |
| | | | | **Документация** | | | | | | | | | | | |
| 12 | | | — 00.00.000 ТО | Техническое описание | | | | | | | | | | | |
| 11г | | | — 00.00.000 ВС | Выборка стали | | | | | | | | | | | |
| 11в | | | — 07.00.000 СБ | Сборочный чертеж | | | | | | | | | | | |
| | | | | **Сборочные единицы** | | | | | | | | | | | |
| 11в | | 1 | — 07.01.000 | Каркас пространственный КП1 | 1 | — | | | | | | | | | 14,52 кг |
| 11в | | 2 | — 07.01.000-01 | Каркас пространственный КП2 | — | 1 | | | | | | | | | 14,52 кг |
| | | | | **Материалы** | | | | | | | | | | | |
| | | | | Бетон М300 | 0,09 | 0,09 | | | | | | | | | $м^3$ |
| | | | | | ОЛ18.12 лб | ОЛ18.12 лб | | | | | | | | | |

| | | | |
|---|---|---|---|
| Н. контр. | Силаева | | 501-07-3.83 - КЖИ — 07.00.000 |
| ГИП | Пименова | | Панель лестничного ограждения ОЛ18.12 лб; ОЛ18.12 лб ~~Спецификация~~ |
| Нач. отд. | Одиноков | | Стадия: Р; Лист: ; Листов: 1 |
| Гл. спец. | Кореневский | | Гипропроттрансстрой г. Москва |
| Рук. груп. | Нечипоренко | | |
| Проверил | Трунович | | |
| Проектир. | Егорова | | |

Копировал Соколова Формат 11г

501-07-3.83
Типовые проектные решения Альбом II

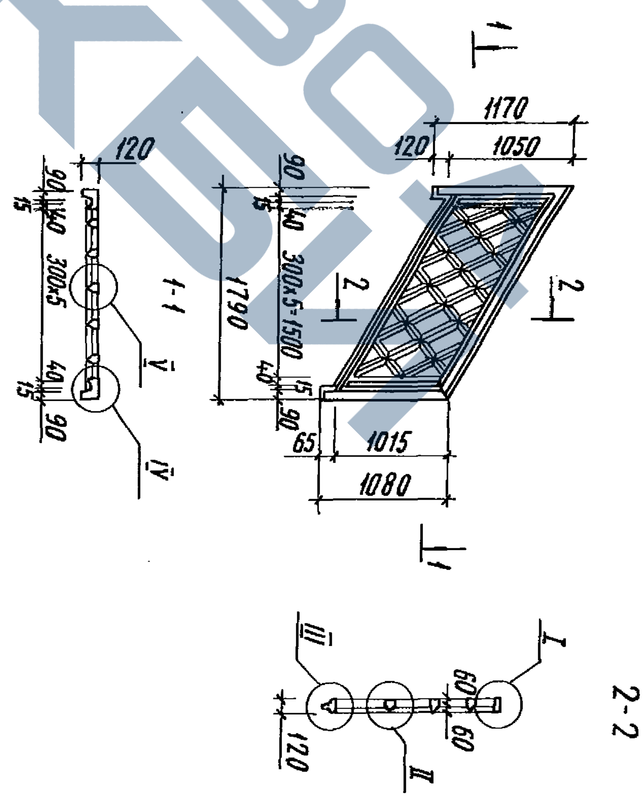


| Обозначение | Х | Рис. | Марка |
|---|---|---|---|
| - 07.00.000 | 1790 | 1 | ОЛ18.12лб |
| - 07.00.000 - 01 | 1790 | 1 | ОЛ18.12лб |

| Инв. N подл. | Подпись и дата | Взам. инв. N |
|---|---|---|
| | | |

| | | | |
|---|---|---|---|
| Н. контр. | Силаева | | 501-07-3.83 - КЖИ — 07.00.000 СБ |
| ГИП | Пименова | | Панель лестничного ограждения ОЛ18.12лб; ОЛ18.12лб ~~Зеркально~~ Сборочный чертеж. |
| Нач. отд. | Одиноков | | Стадия: Р; Масса: 0,23т; Масштаб: |
| Гл. спец. | Кореневский | | Лист 1; Листов 2 |
| Рук. груп. | Нечипоренко | | Гипропроттрансстрой г. Москва |
| Проверил | Нечипоренко | | |
| Проектир. | Егорова | | |

Копировал Соколова Формат 11в

| Инв. N подл. | Подпись и дата | Взам. инв. N |
|---|---|---|
| | | |

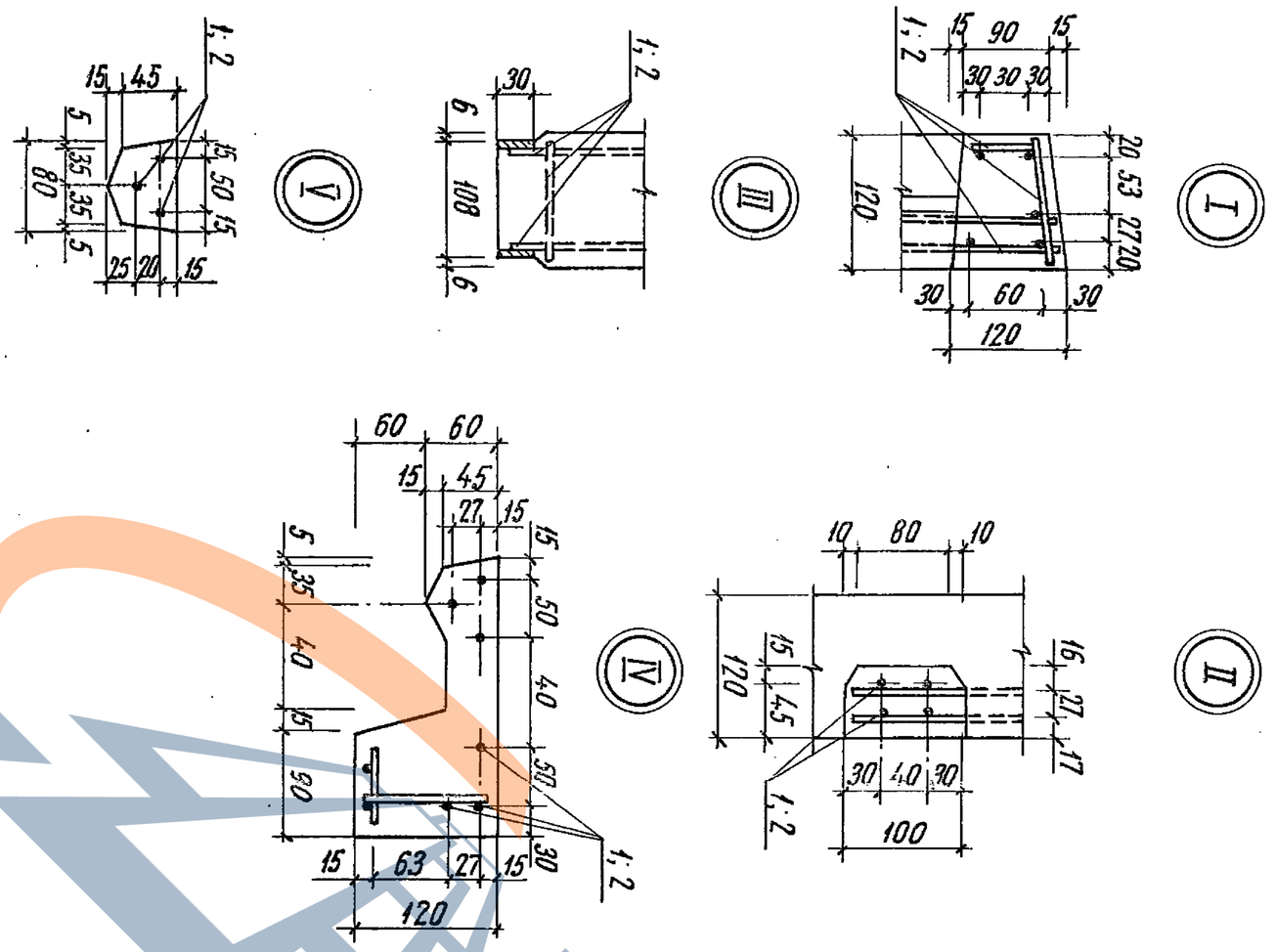


501-07-3.83-КЖИ — 07.00.000 СБ

Лист 2

Копировал Соколова Формат 11В

501-07-3.83
Типовые проектные решения Альбом II

| Инв. N подл. | Подпись и дата | Взам. инв. N |
|---|---|---|
| | | |

| Формат | Зона | Поз. | Обозначение | Наименование | Количество на исполнение | | | | | | | | | | Примечание |
|---|---|---|---|---|---|---|---|---|---|---|---|---|---|---|---|
| | | | | | | -01 | | | | | | | | | |
| | | | | Документация | | | | | | | | | | | |
| 11В | | | — 07.00.000 СБ | Сборочный чертеж | | | | | | | | | | | |
| | | | | Сборочные единицы | | | | | | | | | | | |
| 11В | | 1 | — 07.01.100 | Сетка С-1 | 1 | 1 | | | | | | | | | 1,65кг |
| 11В | | 2 | — 07.01.200 | Сетка С-2 | 1 | 1 | | | | | | | | | 1,08кг |
| 11В | | 3 | — 07.01.200-01 | Сетка С-3 | 1 | 1 | | | | | | | | | 1,01кг |
| 11В | | 4 | — 07.01.300 | Сетка С-4 | 1 | 1 | | | | | | | | | 7,53кг |
| 11В | | 5 | — 07.01.400 | Сетка С-5 | 1 | 1 | | | | | | | | | 3,02кг |
| | | | | Детали | | | | | | | | | | | |
| БЧ | | 6 | — 07.01.001 | ⌀4ВI ГОСТ 6727-80; ℓ=100 | 22 | 22 | | | | | | | | | 0,01кг |
| | | | | | КП1 | КП2 | | | | | | | | | |

| | | |
|---|---|---|
| Н. контр. | Силаева | |
| ГИП | Пименова | |
| Нач. отд. | Одиноков | |
| Гл. спец. | Кореневский | |
| Рук. груп. | Нечипоренко | |
| Проверил | Трунович | |
| Проектир. | Нечипоренко | |

501-07-3.83 — КЖИ — 07.01.000

Каркас пространственный КП1, КП2 ~~(зеркально)~~

~~Спецификация~~

| Стадия | Лист | Листов |
|---|---|---|
| Р | | 1 |

Гипропромтрансстрой г. Москва

Копировал Соколова Формат 11Г

07.01.000 – изображено
– 07.01.000-01 – зеркальное отражение

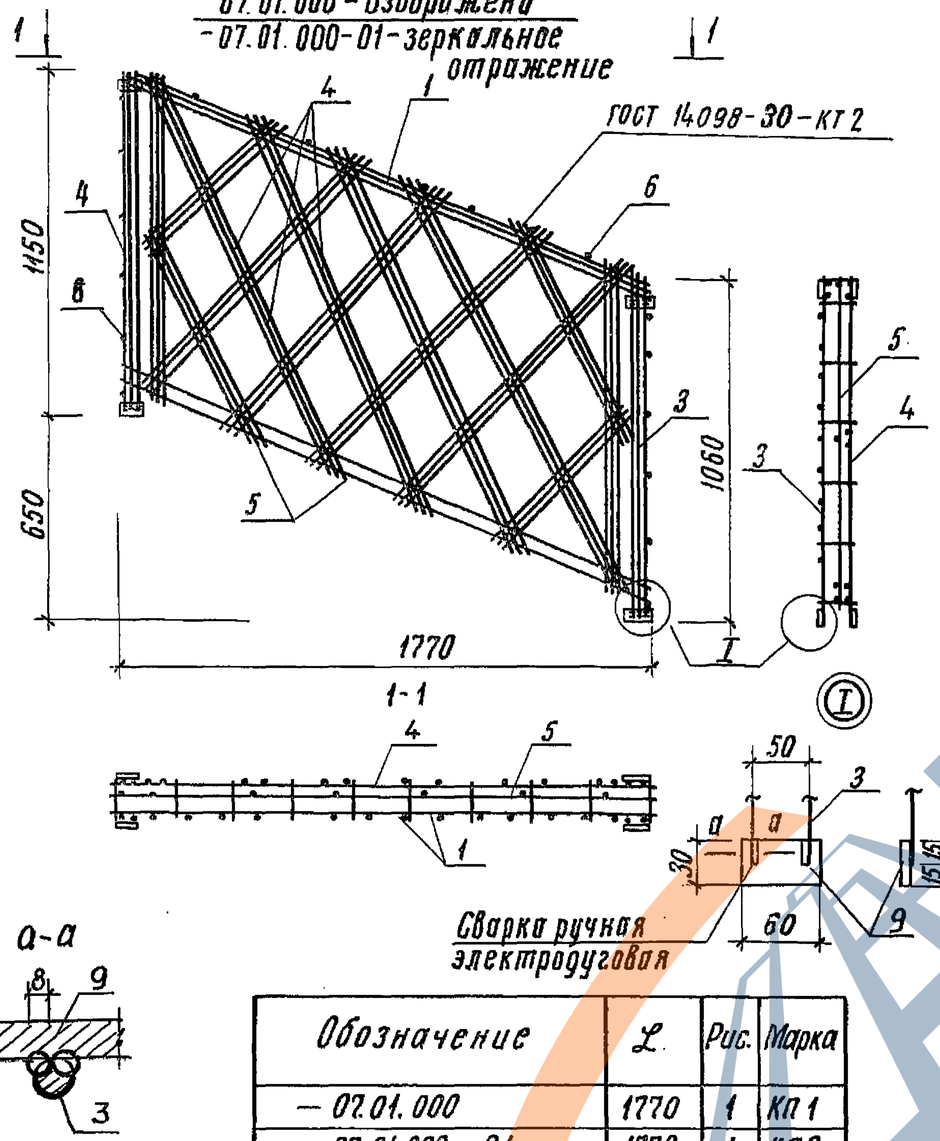


| Обозначение | L | Рис. | Марка |
|---|---|---|---|
| – 07.01.000 | 1770 | 1 | КП1 |
| – 07.01.000 -01 | 1770 | 1 | КП2 |
| | | | |

Альбом II

501-07-3.83 проектные решения

Типовые

Взам. инв.№ | Подпись и дата | Инв.№ подл.

| | | | |
|---|---|---|---|
| Н.контр. | Силаева | | |
| ГИП | Пименова | | |
| Нач.отд. | Одиноков | | |
| Гл.спец. | Кореневский | | |
| Рук.груп. | Нечипоренко | | |
| Проверил | Нечипоренко | | |
| Проектир. | Егорова | | |

501-07-3.83 – КЖИ – 07.01.000 СБ

Каркас пространственный КП1; КП2 ~~зеркально~~
Сборочный чертеж

| Стадия | Масса | Масштаб |
|---|---|---|
| Р | 14,52кг | |
| Лист | Листов 1 | |

Гипропромтрансстрой г. Москва

Копировал Соколова

Формат 11В

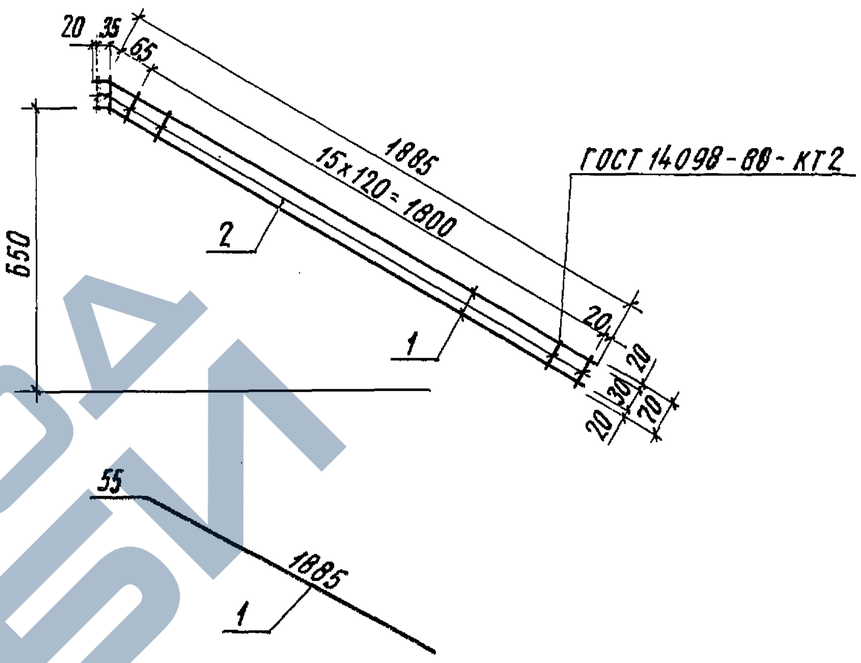


| Формат | Зона | Поз. | Обозначение | Наименование | Кол. | Примечание |
|---|---|---|---|---|---|---|
| | | | | Детали | | |
| Б4 | | 1 | – 07.01.101 | ø8AI ГОСТ 5781-82; ℓ=1940 | 2 | 0,765кг |
| Б4 | | 2 | – 07.01.102 | ø4BI ГОСТ 6727-80; ℓ=70 | 18 | 0,007 кг |

Альбом II

501-07-3.83 проектные решения

Типовые

Взамен инв.№ | Подпись и дата | Инв.№ подл.

| | | | |
|---|---|---|---|
| Н.контр. | Силаева | | |
| ГИП | Пименова | | |
| Нач.отд. | Одиноков | | |
| Гл.спец. | Кореневский | | |
| Рук.груп. | Нечипоренко | | |
| Проверил | Нечипоренко | | |
| Проектир. | Трунович | | |

501-07-3.83 – КЖИ – 07.01.100

Сетка С-1

| Стадия | Масса | Масштаб |
|---|---|---|
| Р | 1,65кг | |
| Лист | Листов 1 | |

Гипропромтрансстрой г. Москва

Копировал Соколова

Формат 11В

ЗАВОД ЖБИ

Альбом II

501-07-3.83

Типовые проектные решения

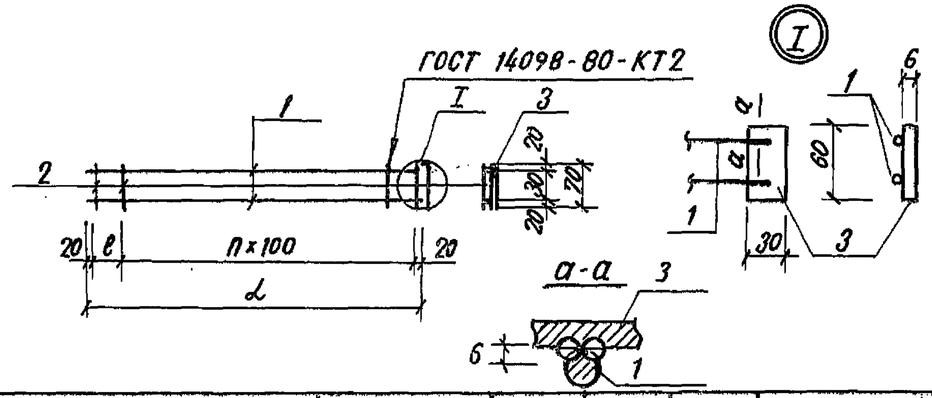


| Обозначение | Марка | L мм | e мм | n | Масса, кг |
|---|---|---|---|---|---|
| — 07.01.200 | С-2 | 1150 | 110 | 10 | 1.08 |
| — 07.01.200-01 | С-3 | 1060 | 110 | 9 | 1.01 |

| Формат | Зона | Поз. | Обозначение | Наименование | Кол. | Примечание |
|---|---|---|---|---|---|---|
| | | | Переменные данные для исполнений | | | |
| | | | | — 07.01.200 | | |
| | | | | Детали | | |
| Б4 | | 1 | — 07.01.201 | ф8АI ГОСТ 5781-82; ℓ=1150 | 2 | 0.455 кг |
| Б4 | | 2 | — 07.01.202 | ф4ВI ГОСТ 6727-80; ℓ=70 | 12 | 0.007 кг |
| Б4 | | 3 | — 07.01.203 | —30×6 ГОСТ 103-76; ℓ=60 | 1 | 0.085 кг |
| | | | | — 07.01.200-01 | | |
| | | | | Детали | | |
| Б4 | | 1 | — 07.01.204 | ф8АI ГОСТ 5781-82; ℓ=1060 | 2 | 0.42 кг |
| Б4 | | 2 | — 07.01.202 | ф4ВI ГОСТ 6727-80; ℓ=70 | 11 | 0.007 кг |
| Б4 | | 3 | — 07.01.203 | —30×6 ГОСТ 103-76; ℓ=60 | 1 | 0.085 кг |

Инв. № подл. | Подпись и дата | Взам. инв. №

501-07-3.83-КЖИ — 07.01.200

| | | | |
|---|---|---|---|
| Н.контр. | Силаева | | |
| ГИП | Пименова | | |
| Нач.отд. | Одиноков | | |
| Гл.спец. | Кореневский | | |
| Рук.груп. | Нечипоренко | | |
| Проверил | Нечипоренко | | |
| Проект. | Трунович | | |

Сетка С-2; С-3

| Стадия | Масса | Масштаб |
|---|---|---|
| Р | см табл. | |
| Лист | Листов 1 | |

Гипропромтрансстрой г. Москва

Копировал Давыдова — Формат 11В

Альбом II

501-07-3.83

Типовые проектные решения

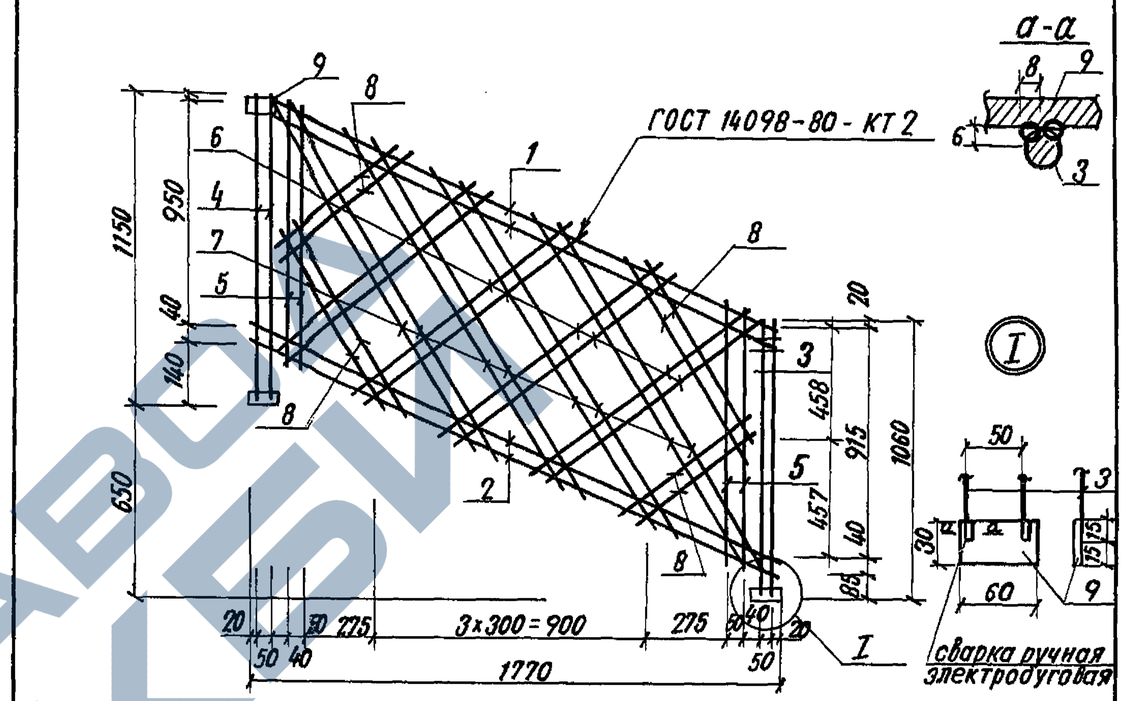


| Формат | Зона | Поз. | Обозначение | Наименование | Кол. | Примечание |
|---|---|---|---|---|---|---|
| | | | | Детали | | |
| Б4 | | 1 | — 07.01.301 | ф8АI ГОСТ 5781-82; ℓ=1940 | 2 | 0.765 кг |
| Б4 | | 2 | — 07.01.302 | ф8АI ГОСТ 5781-82; ℓ=1940 | 2 | 0.43 кг |
| Б4 | | 3 | — 07.01.303 | ф8АI ГОСТ 5781-82; ℓ=1150 | 2 | 0.455 кг |
| Б4 | | 4 | — 07.01.304 | ф8АI ГОСТ 5781-82, ℓ=1060 | 2 | 0.42 кг |
| Б4 | | 5 | — 07.01.305 | ф4ВI ГОСТ 6727-80; ℓ=1030 | 4 | 0.102 кг |
| Б4 | | 6 | — 07.01.306 | ф4ВI ГОСТ 6727-80; ℓ=1080 | 8 | 0.107 кг |
| Б4 | | 7 | — 07.01.307 | ф4ВI ГОСТ 6727-80; ℓ=1470 | 8 | 0.145 кг |
| Б4 | | 8 | — 07.01.308 | ф4ВI ГОСТ 6727-80; ℓср=780 | 8 | 0.08 кг |
| Б4 | | 9 | — 07.01.309 | -30×6; ГОСТ 103-76; ℓ=60 | 4 | 0.085 кг |

Инв. № подл. | Подпись и дата | Взам. инв. №

501-07-3.83-КЖИ — 07.01.300

| | | | |
|---|---|---|---|
| Н.контр. | Силаева | | |
| ГИП | Пименова | | |
| Нач.отд. | Одиноков | | |
| Гл.спец. | Кореневский | | |
| Рук.груп. | Нечипоренко | | |
| Проверил | Нечипоренко | | |
| Проектир. | Трунович | | |

Сетка С-4

| Стадия | Масса | Масштаб |
|---|---|---|
| Р | 7.53 кг | |
| Лист | Листов 1 | |

Гипропромтрансстрой г. Москва

Копировал Давыдова — Формат 11В

ЗАВОД КЖБИ

| Инв.N подл. | Подпись и дата | Взам. инв.N |
|---|---|---|
| | | |

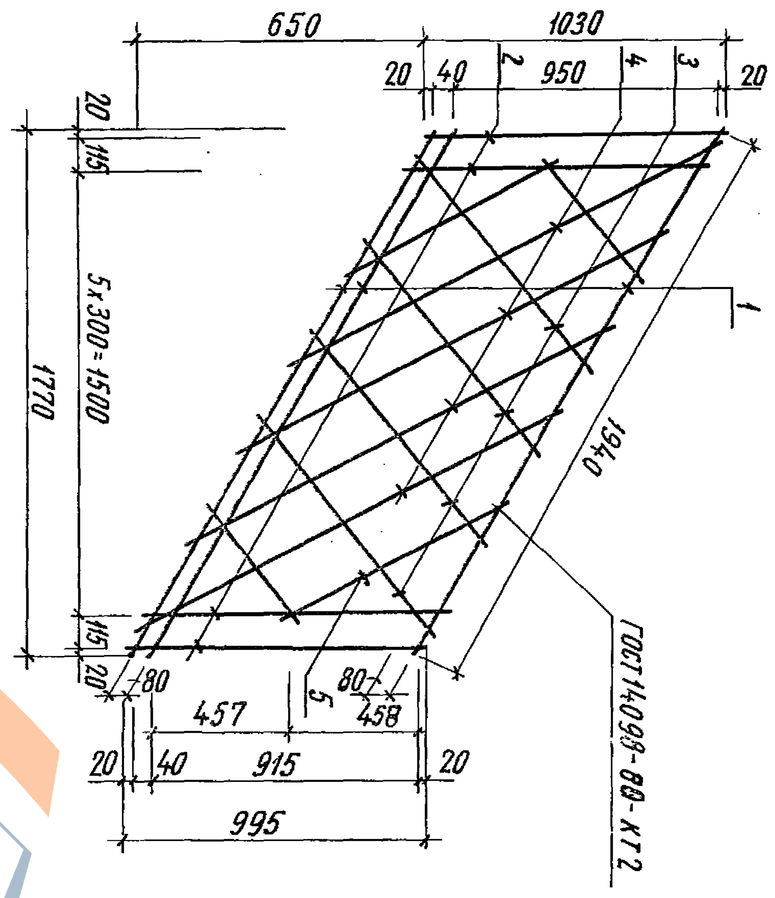


| Формат | Зона | Поз. | Обозначение | Наименование | Кол. | Примечание |
|---|---|---|---|---|---|---|
| | | | | Детали | | |
| Б4 | | 1 | — 07.01.401 | ø6АI ГОСТ 5781-82; ℓ=1940 | 3 | 0,43кг |
| Б4 | | 2 | — 07.01.402 | ø4ВI ГОСТ 6727-80; ℓ=1030 | 4 | 0,102кг |
| Б4 | | 3 | — 07.01.403 | ø4ВI ГОСТ 6727-80; ℓ=1080 | 4 | 0,107кг |
| Б4 | | 4 | — 07.01.404 | ø4ВI ГОСТ 6727-80; ℓ=1470 | 4 | 0,145кг |
| Б4 | | 5 | — 07.01.405 | ø4ВI ГОСТ 6727-80; ℓср=780 | 4 | 0,08кг |

| | | | | | |
|---|---|---|---|---|---|
| Н.контр. | Силаева | | 501-07-3.83-КЖИ — 07.01.400 | | |
| ГИП | Пименова | | | | |
| Нач.отд. | Одиноков | | | | |
| Гл.спец. | Кореневский | | Сетка С-5 | Стадия | Масса | Масштаб |
| Рук.груп. | Нечипоренко | | | Р | 3,02кг | |
| Проверил | Нечипоренко | | | Лист | Листов | 1 |
| Проектир. | Прунович | | | Гипропромтрансстрой г. Москва | | |

Копировал Соколова Формат 11В

501-07-3.83
Типовые проектные решения Альбом II

| Инв.N подл. | Подпись и дата | Взам. инв.N |
|---|---|---|
| | | |

| Формат | Зона | Поз. | Обозначение | Наименование | Количество на исполнение | | Примечание |
|---|---|---|---|---|---|---|---|
| | | | | | | -01 | |
| | | | | Документация | | | |
| 12 | | | — 00.00.000 ТО | Техническое описание | | | |
| 11г | | | — 00.00.000 ВС | Выборка стали | | | |
| 11В | | | — 08.00.000 СБ | Сборочный чертеж | | | |
| | | | | Сборочные единицы | | | |
| 11В | | | — 08.01.000 | Каркас пространственный КП1 | 1 | — | 14,87кг |
| 11В | | | — 08.01.000-01 | Каркас пространственный КП2 | — | 1 | 14,87кг |
| | | | | Материалы | | | |
| | | | | Бетон М 300 | 0,09 | 0,09 | $м^3$ |
| | | | | | ОЛ18.12пв | ОЛ18.12лв | |

| | | | |
|---|---|---|---|
| Н.контр. | Силаева | | 501-07-3.83 — КЖИ — 08.00.000 |
| ГИП | Пименова | | |
| Нач.отд. | Одиноков | | Панель лестничного ограждения ОЛ18.12пв; ОЛ18.12лв ~~Спецификация~~ |
| Гл.спец. | Кореневский | | |
| Рук.груп. | Нечипоренко | | |
| Проверил | Нечипоренко | | |
| Проектир. | Егорова | | |

| Стадия | Лист | Листов |
|---|---|---|
| Р | | 1 |

Гипропромтрансстрой г. Москва

Копировал Соколова Формат 11г

Альбом II

501-07-3.83 Типовые проектные решения

-08.00.000- изображено
-08.00.000-01- зеркальное отражение

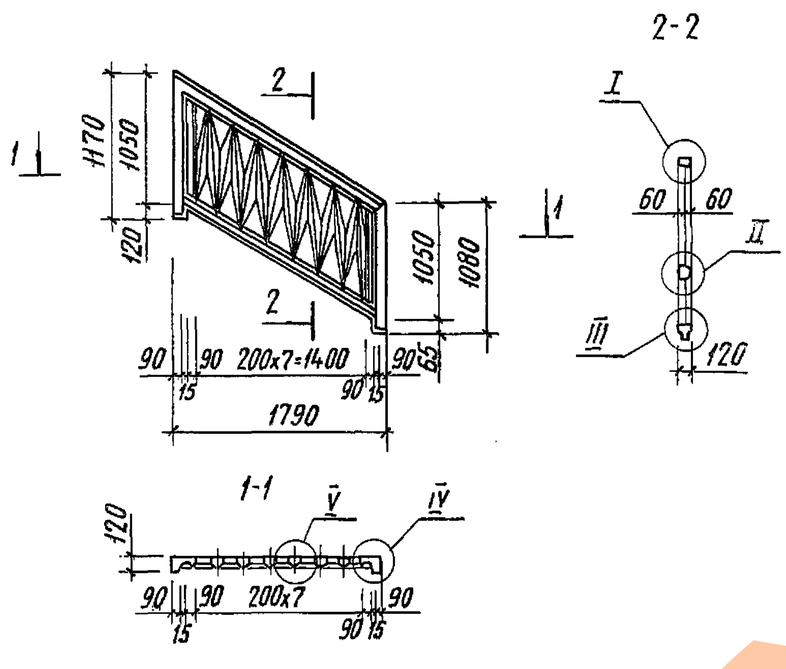


| Обозначение | L | Рис. | Марка |
|---|---|---|---|
| — 08.00.000 | 1790 | 1 | ОЛ18.12пв |
| — 08.00.000 - 01 | 1790 | 1 | ОЛ.18.12лв |
| | | | |

| | | | |
|---|---|---|---|
| Н. контр. | Силаева | | |
| ГИП | Пименова | | |
| Нач. отд. | Одиноков | | |
| Гл. спец. | Кореневский | | |
| Рук. груп. | Нечипоренко | | |
| Проверил | Нечипоренко | | |
| Проектир. | Егорова | | |

501-07-3.83 — КЖИ — 08.00.000 СБ

Панель лестничного ограждения ОЛ18.12пв, ОЛ18.12лв ~~зеркально~~ Сборочный чертеж

| Стадия | Масса | Масштаб |
|---|---|---|
| Р | 0,23т | |
| Лист 1 | Листов 2 | |

Гипропромтрансстрой г. Москва

Взам. инв. N | Подпись и дата | Инв. N подл.

Копировал Соколова — Формат 11В

Альбом II

501-07-3.83 Типовые проектные решения

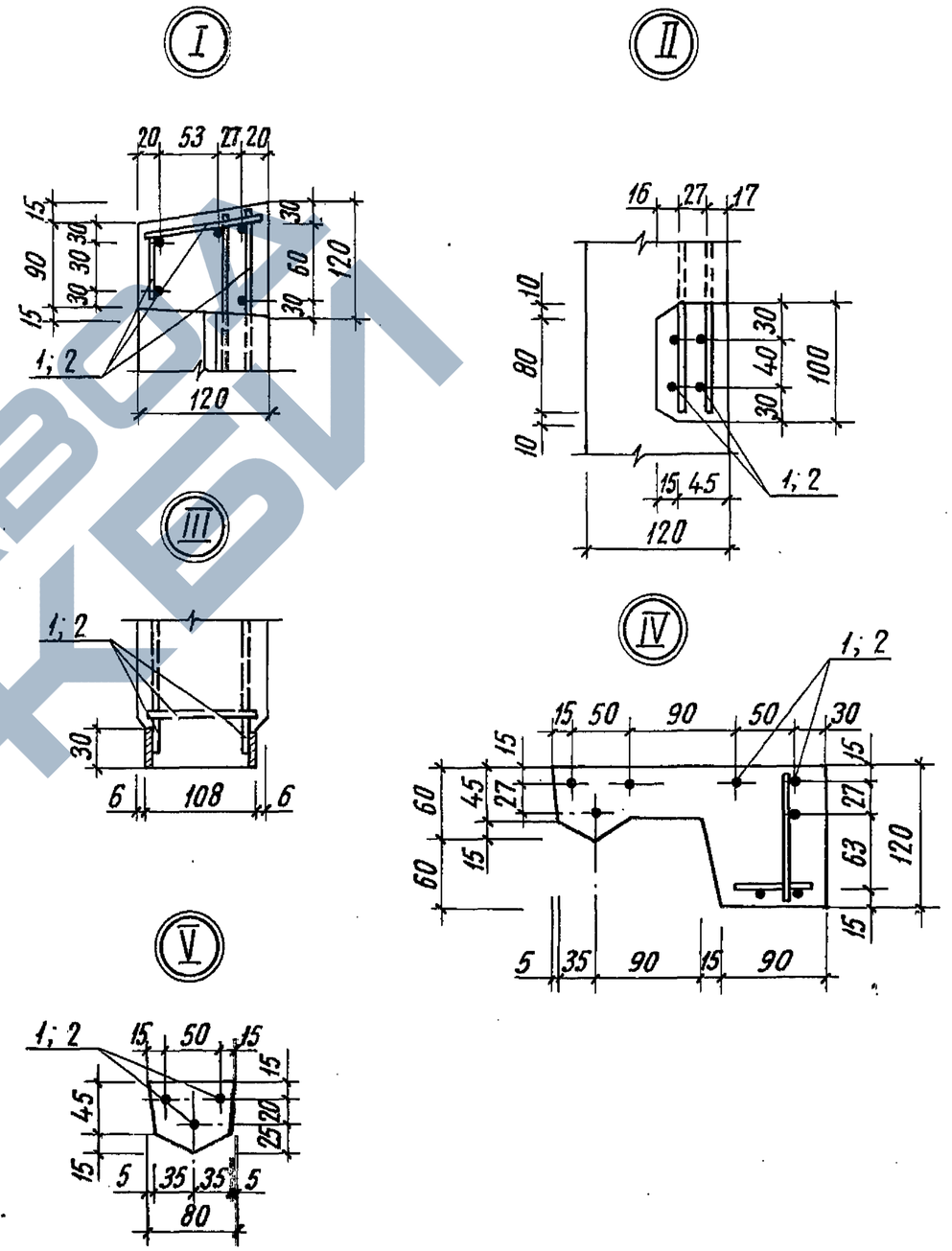


501-07-3.83 — КЖИ — 08.00.000 СБ

Лист 2

Взам. инв. N | Подпись и дата | Инв. N подл.

Копировал Соколова — Формат 11В

| Инв. N подл. | Подпись и дата | Взам. инв. N |
|---|---|---|
| | | |

| Формат | Зона | Поз. | Обозначение | Наименование | Количество на исполнение | | | | | | | | | | Примечание |
|---|---|---|---|---|---|---|---|---|---|---|---|---|---|---|---|
| | | | | | | -01 | | | | | | | | | |
| | | | | Документация | | | | | | | | | | | |
| 11В | | | -08.01.000 СБ | Сборочный чертеж | | | | | | | | | | | |
| | | | | Сборочные единицы | | | | | | | | | | | |
| 11В | | 1 | -08.01.100 | Сетка С-1 | 1 | 1 | | | | | | | | | 1,65 кг |
| 11В | | 2 | -08.01.200 | Сетка С-2 | 1 | 1 | | | | | | | | | 1,08 кг |
| 11В | | 3 | -08.01.200-01 | Сетка С-3 | 1 | 1 | | | | | | | | | 1,01 кг |
| 11В | | 4 | -08.01.300 | Сетка С-4 | 1 | 1 | | | | | | | | | 7,76 кг |
| 11В | | 5 | -08.01.400 | Сетка С-5 | 1 | 1 | | | | | | | | | 3,15 кг |
| | | | | Детали | | | | | | | | | | | |
| БЧ | | 6 | -08.01.001 | ⌀4ВI ГОСТ 6727-80, ℓ=100 | 22 | 22 | | | | | | | | | 0,01 кг |
| | | | | | КП1 | КП2 | | | | | | | | | |

| | | | |
|---|---|---|---|
| Н. контр. | Силаева | | |
| ГИП | Пименова | | |
| Нач. отд. | Одиноков | | |
| Гл. спец. | Кореневский | | |
| Рук. груп. | Нечипоренко | | |
| Проверил | Трунович | | |
| Проектир. | Нечипоренко | | |

501-07-3.83-КЖИ -08.01.000

Каркас пространственный КП1, КП2 ~~(зеркально)~~ ~~Спецификация~~

| Стадия | Лист | Листов |
|---|---|---|
| Р | | 1 |

Гипропромтрансстрой г. Москва

Копировал Соколова Формат 11г



| Инв. N подл. | Подпись и дата | Взам. инв. N |
|---|---|---|
| | | |

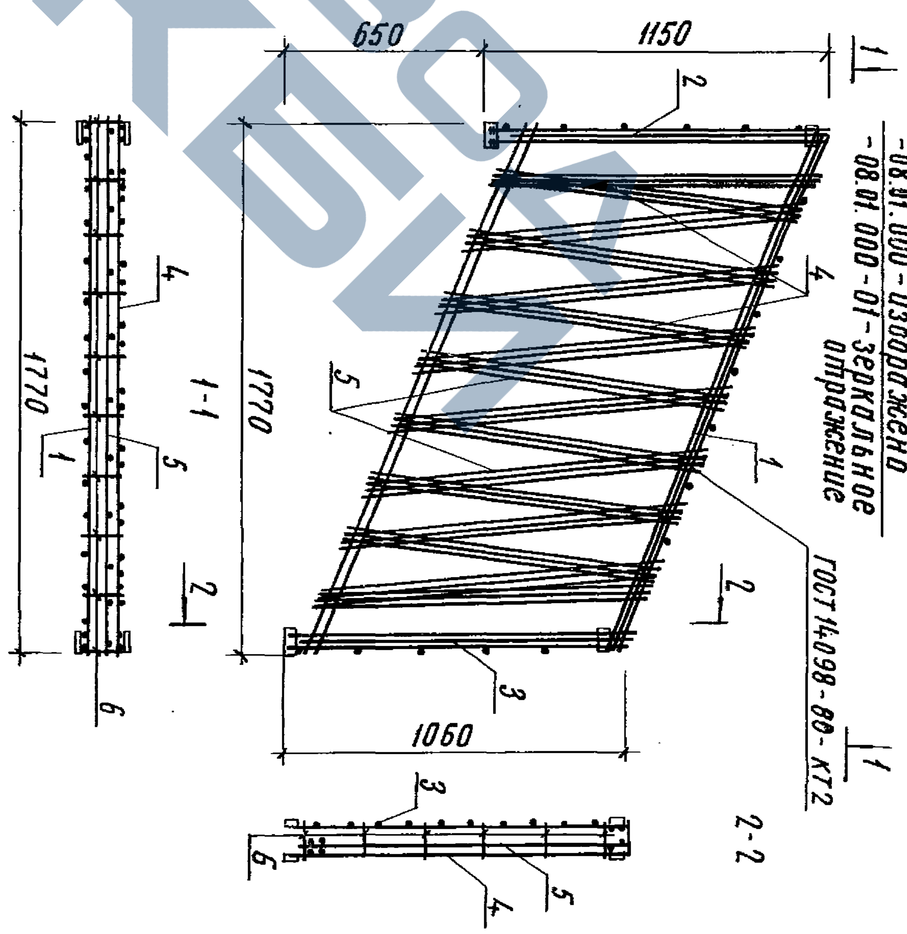


| Обозначение | ℓ | Рис. | Марка |
|---|---|---|---|
| -08.01.000 | 1770 | 1 | КП1 |
| -08.01.000-01 | 1770 | 1 | КП2 |

| | | | |
|---|---|---|---|
| Н. контр. | Силаева | | |
| ГИП | Пименова | | |
| Нач. отд. | Одиноков | | |
| Гл. спец. | Кореневский | | |
| Рук. груп. | Нечипоренко | | |
| Проверил | Нечипоренко | | |
| Проектир. | Егорова | | |

501-07-3.83-КЖИ -08.01.000 СБ

Каркас пространственный КП-1, КП-2 ~~зеркально~~ Сборочный чертеж

| Стадия | Масса | Масштаб |
|---|---|---|
| Р | 14,65 кг | |

| Лист | Листов |
|---|---|
| | 1 |

Гипропромтрансстрой г. Москва

Копировал Соколова Формат 11В

Альбом II

Типовые проектные решения 501-07-3.83

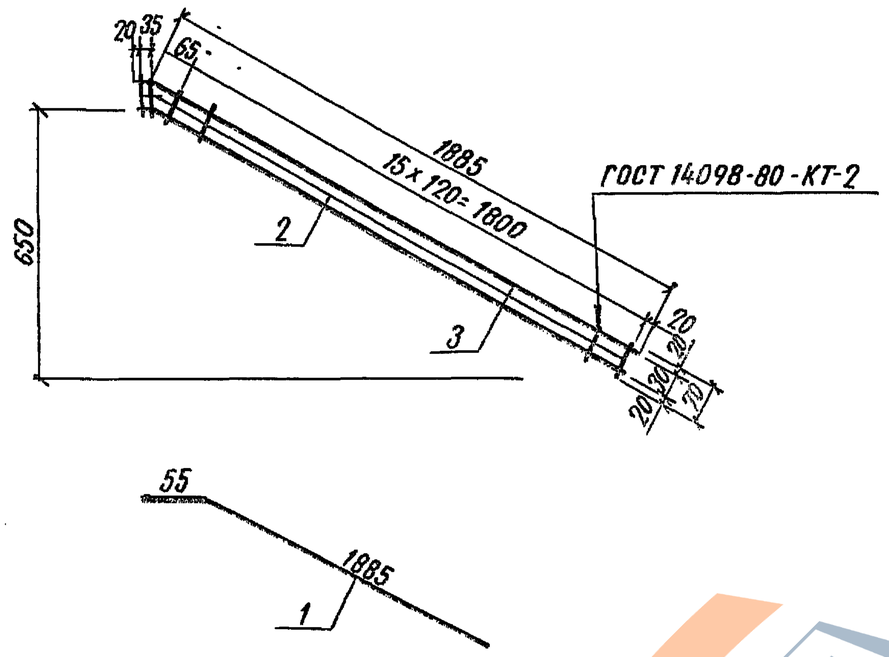


| Формат | Зона | Поз. | Обозначение | Наименование | Кол. | Примечание |
|---|---|---|---|---|---|---|
| | | | | Детали | | |
| Б4 | | 1 | — 08.01.101 | ф 8 AI, ГОСТ 5781-82, ℓ=1940 | 2 | 0.765 кг |
| Б4 | | 2 | — 08.01.102 | ф 4 BI, ГОСТ 6727-80, ℓ=70 | 18 | 0.007 кг. |

Взамен инв. | Подпись и дата | Инв. № подл.

| | | | |
|---|---|---|---|
| Н. контр. | Силаева | | |
| ГИП | Пименова | | |
| Нач. отд. | Одиноков | | |
| Гл. спец. | Кореневский | | |
| Рук. груп. | Нечиторенко | | |
| Проверил | Нечиторенко | | |
| Проектир. | Трунович | | |

501-07-3.83-КЖИ — 08.01.100

Сетка С-1

| Стадия | Масса | Масштаб |
|---|---|---|
| Р | 1.65 кг. | |
| Лист | Листов 1 | |

Гипропромтрансстрой г. Москва

Копировал Давыдова — Формат 11В

Альбом II

Типовые проектные решения 501-07-3.83

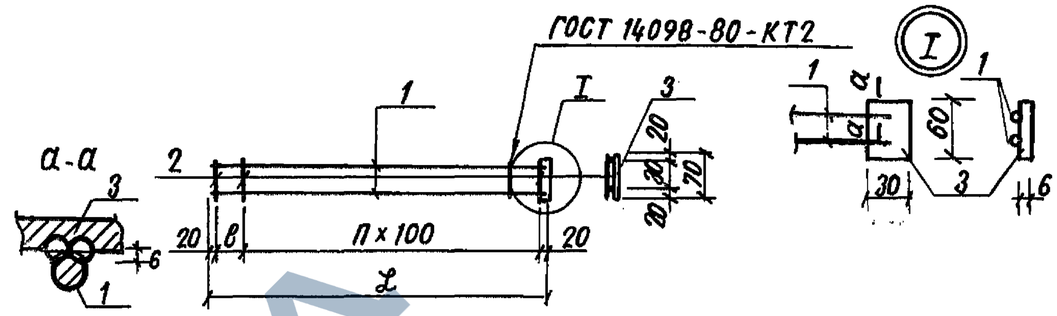


| Обозначение | Марка | ℓ мм | в мм | п | Масса кг |
|---|---|---|---|---|---|
| — 08.01.200 | С-2 | 1150 | 110 | 10 | 1.08 |
| — 08.01.200 -01 | С-3 | 1060 | 110 | 9 | 1.01 |

| Формат | Зона | Поз. | Обозначение | Наименование | Кол. | Примечание |
|---|---|---|---|---|---|---|
| | | | Переменные данные для исполнений | | | |
| | | | | — 08.01.200 | | |
| | | | | Детали | | |
| Б4 | | 1 | — 08.01.201 | ф 8 AI, ГОСТ 5781-82, ℓ=1150 | 2 | 0.455 кг |
| Б4 | | 2 | — 08.01.202 | ф 4 BI, ГОСТ 6727-80; ℓ=70 | 12 | 0.007 кг |
| Б4 | | 3 | — 08.01.203 | -30x6 ГОСТ 103-76, ℓ=60 | 1 | 0.085 кг |
| | | | | — 08.01.200-01 | | |
| | | | | Детали | | |
| Б4 | | 1 | — 08.01.204 | ф 8 AI ГОСТ 5781-82, ℓ=1060 | 2 | 0.42 кг |
| Б4 | | 2 | — 08.01.202 | ф 4 BI, ГОСТ 6727-80, ℓ=70 | 11 | 0.007 кг |
| Б4 | | 3 | — 08.01.203 | -30x6 ГОСТ 103-76, ℓ=60 | 1 | 0.085 кг |

Взам. инв. № | Подпись и дата | Инв. № подл.

| | | | |
|---|---|---|---|
| Н. контр. | Силаева | | |
| ГИП | Пименова | | |
| Нач. отд. | Одиноков | | |
| Гл. спец. | Кореневский | | |
| Рук. груп. | Нечиторенко | | |
| Проверил | Нечиторенко | | |
| Проектир. | Трунович | | |

501-07-3.83-КЖИ — 08.01.200

Сетка С-2; С-3

| Стадия | Масса | Масштаб |
|---|---|---|
| Р | см. табл. | |
| Лист | Листов 1 | |

Гипропромтрансстрой г. Москва

Копировал Давыдова — Формат 11В.

https://zavodjbi.com/
ЗАВОД ЖБИ

Типовые проектные решения 501-07-3.83 Альбом II

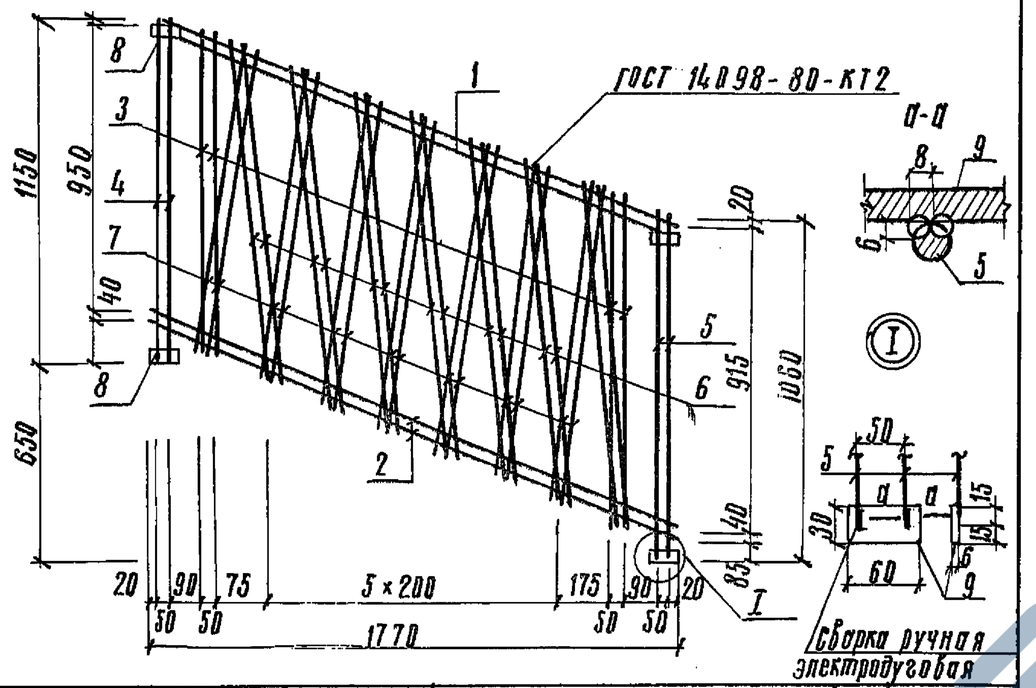


| Формат | Зона | Поз. | Обозначение | Наименование | Кол. | Примечание |
|---|---|---|---|---|---|---|
| | | | | Детали | | |
| Б4 | | 1 | — 08.01.301 | ф8АI, ГОСТ 5781-82, ℓ=1940 | 2 | 0,765 кг |
| Б4 | | 2 | — 08.01.302 | ф6АI, ГОСТ 5781-82, ℓ=1940 | 2 | 0,43 кг |
| Б4 | | 3 | — 08.01.303 | ф4ВI, ГОСТ 6727-80; ℓ=1030 | 4 | 0,102 кг |
| Б4 | | 4 | — 08.01.304 | ф8АI, ГОСТ 5781-82, ℓ=1150 | 2 | 0,455 кг |
| Б4 | | 5 | — 08.01.305 | ф8АI, ГОСТ 5781-82, ℓ=1060 | 2 | 0,42 кг |
| Б4 | | 6 | — 08.01.306 | ф4ВI, ГОСТ 6727-80, ℓ=1090 | 14 | 0,108 кг |
| Б4 | | 7 | — 08.01.307 | ф4ВI, ГОСТ 6727-80, ℓ=980 | 14 | 0,097 кг |
| Б4 | | 8 | — 08.01.308 | -30×6, ГОСТ 103-76; ℓ=60 | 4 | 0,085 кг |

501-07-3.83-КЖИ — 08.01.300

| | | |
|---|---|---|
| Н.контр. | Силаева | |
| ГИП | Пименова | |
| Нач.отд. | Одиноков | |
| Гл.спец. | Кореневский | |
| Рук.груп. | Нечипоренко | |
| Проверил | Нечипоренко | |
| Проектир. | Трунович | |

Сетка С-4

| Стадия | Масса | Масштаб |
|---|---|---|
| Р | 7.76кг | |

Лист | Листов 1

Гипропромтрансстрой г. Москва

Инв.№подл. | Подпись и дата | Взам.инв.№

Копировал: Трихаева

Формат 11В

Типовые проектные решения 501-07-3.83 Альбом II

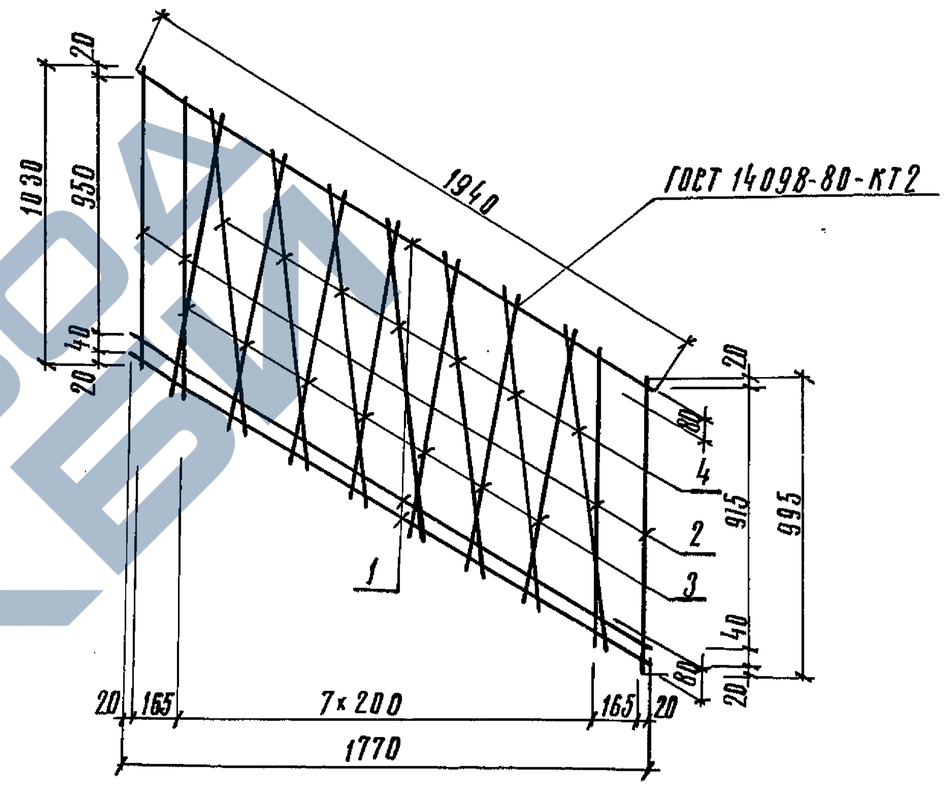


| Формат | Зона | Поз. | Обозначение | Наименование | Кол. | Примечание |
|---|---|---|---|---|---|---|
| | | | | Детали | | |
| Б4 | | 1 | — 08.01.401 | ф6АI, ГОСТ 5781-82, ℓ=1940 | 3 | 0,43кг |
| Б4 | | 2 | — 08.01.402 | ф4ВI, ГОСТ 6727-80, ℓ=1030 | 4 | 0,102кг |
| Б4 | | 3 | — 08.01.403 | ф4ВI, ГОСТ 6727-80; ℓ=980 | 7 | 0,097кг |
| Б4 | | 4 | — 08.01.404 | ф4ВI, ГОСТ 6727-80, ℓ=1090 | 7 | 0,108кг |

501-07-3.83-КЖИ — 08.01.400

| | | |
|---|---|---|
| Н.контр. | Силаева | |
| ГИП | Пименова | |
| Нач.отд. | Одиноков | |
| Гл.спец. | Кореневский | |
| Рук.гр. | Нечипоренко | |
| Проверил | Нечипоренко | |
| Проектир. | Егорова | |

Сетка С-5

| Стадия | Масса | Масштаб |
|---|---|---|
| Р | 3,13кг | |

Лист | Листов 1

Гипропромтрансстрой г. Москва

Инв.№подл. | Подпись и дата | Взам.инв.№

Копировал: Трихаева

Формат 11В

ЗАВАДА ЖЕЛЕЗЯКА

| Инв. N подл. | Подпись и дата | Взам. инв. N |
|---|---|---|
| | | |

| Формат | Зона | Поз. | Обозначение | Наименование | Количество на исполнение | | | | | | | | | | Примечание |
|---|---|---|---|---|---|---|---|---|---|---|---|---|---|---|---|
| | | | | | | -01 | -02 | | | | | | | | |
| | | | | Документация | | | | | | | | | | | |
| 12 | | | — 00.00.000 ТО | Техническое описание | | | | | | | | | | | |
| 11г | | | — 00.00.000 ВС | Выборка стали | | | | | | | | | | | |
| 11в | | | — 09.00.000 СБ | Сборочный чертеж | | | | | | | | | | | |
| | | | | Сборочные единицы | | | | | | | | | | | |
| 11в | | 1 | — 09.01.000 | Каркас пространственный КП1 | 1 | — | — | | | | | | | | 16,66 кг |
| 11в | | 2 | — 09.01.000-01 | Каркас пространственный КП2 | — | 1 | — | | | | | | | | 10,38 кг |
| 11в | | 3 | — 09.01.000-02 | Каркас пространственный КП3 | — | — | 1 | | | | | | | | 7,99 кг |
| | | | | Материалы | | | | | | | | | | | |
| | | | | Бетон М 300 | 0,13 | 0,07 | 0,04 | | | | | | | | $м^3$ |
| | | | | | ОП 30.12 А | ОП 15.12 А | ОП 9.12 А | | | | | | | | |

| | | |
|---|---|---|
| Н. контр. | Силаева | |
| ГИП | Пименова | |
| Нач. отд. | Одиноков | |
| Гл. спец. | Кореневский | |
| Рук. груп. | Нечипоренко | |
| Проверил | Нечипоренко | |
| Проектир. | Трунович | |

501-07-3.83-КЖИ — 09.00.000

Панель перильного ограждения ОП 30.12 А; ОП 15.12 А; ОП 9.12 А

~~Спецификация~~

| Стадия | Лист | Листов |
|---|---|---|
| Р | | 1 |

Гипропромтрансстрой г. Москва

Копировал Соколова Формат 11г

501-07-3.83
Типовые проектные решения Альбом II

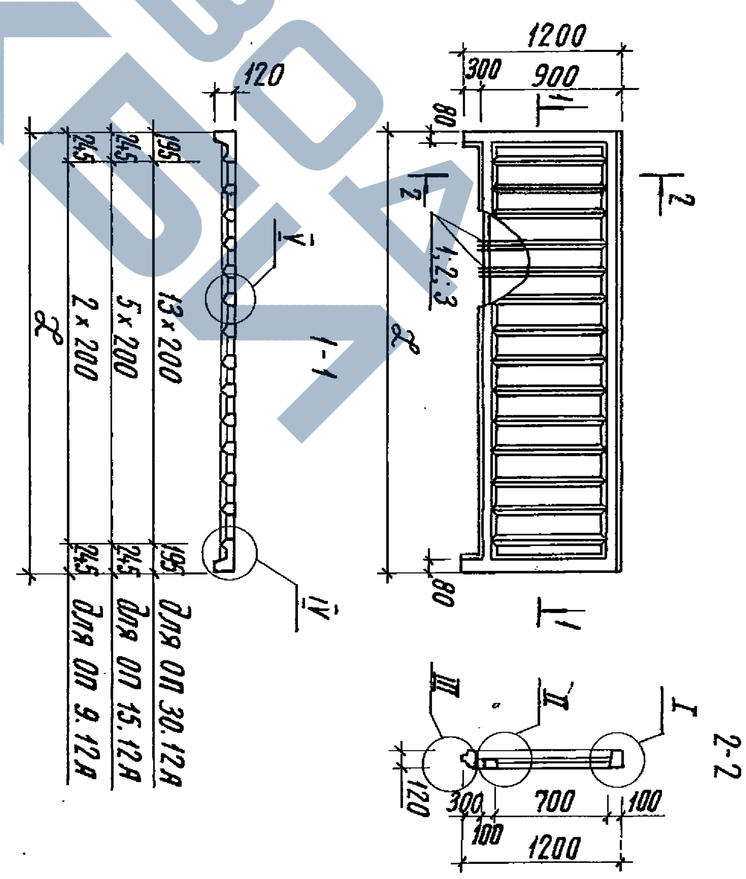


| Обозначение | ℓ | Рис. | Марка |
|---|---|---|---|
| — 09.00.000 | 2990 | | ОП30.12А |
| — 09.00.000-01 | 1490 | | ОП15.12А |
| — 09.00.000-02 | 890 | | ОП9.12А |

| Инв. N подл. | Подпись и дата | Взам. инв. N |
|---|---|---|
| | | |

| | | |
|---|---|---|
| Н. контр. | Силаева | |
| ГИП | Пименова | |
| Нач. отд. | Одиноков | |
| Гл. спец. | Кореневский | |
| Рук. груп. | Нечипоренко | |
| Проверил | Нечипоренко | |
| Проектир. | Трунович | |

501-07-3.83-КЖИ — 09.00.000 СБ

Панель перильного ограждения ОП.30.12А; ОП15.12А; ОП9.12А Сборочный чертеж

| Стадия | Масса | Масштаб |
|---|---|---|
| Р | 0,325 т<br>0,175 т<br>0,100 т | |
| Лист 1 | Листов 2 | |

Гипропромтрансстрой г. Москва

Копировал Соколова Формат 11В

| Инв. N подл. | Подпись и дата | Взам. инв. N |
|---|---|---|
| | | |

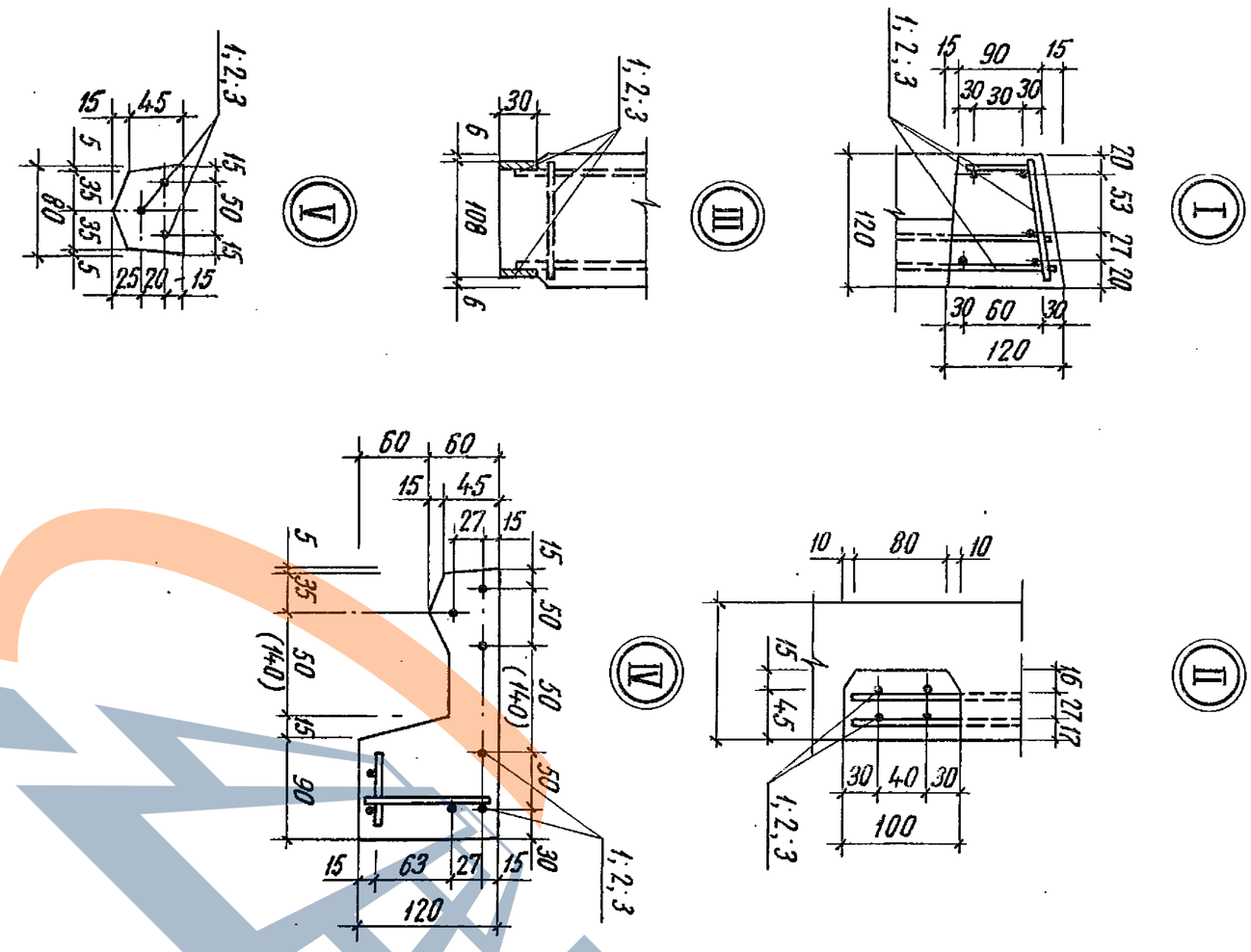


501-07-3.83-КЖИ — 09.00.000 СБ

Лист 2

Копировал Соколова

Формат 11В



| Инв. N подл. | Подпись и дата | Взам. инв. N |
|---|---|---|
| | | |

| Формат | Зона | Поз. | Обозначение | Наименование | Количество на исполнение | | | | | | | | | | Примечание |
|---|---|---|---|---|---|---|---|---|---|---|---|---|---|---|---|
| | | | | | | -01 | -02 | | | | | | | | |
| | | | | Документация | | | | | | | | | | | |
| 11В | | | 09.00.000 СБ | Сборочный чертеж | | | | | | | | | | | |
| | | | | Сборочные единицы | | | | | | | | | | | |
| 11В | | 1 | -09.01.100 | Сетка С-1 | 1 | — | — | | | | | | | | 2,53 кг |
| 11В | | 2 | -09.01.100-01 | Сетка С-2 | — | 1 | — | | | | | | | | 1,25 кг |
| 11В | | 3 | -09.01.100-02 | Сетка С-3 | — | — | 1 | | | | | | | | 0,75 кг |
| 11В | | 4 | -09.01.100-03 | Сетка С-4 | 2 | 2 | 2 | | | | | | | | 1,09 кг |
| 11В | | 5 | -09.01.200-01 | Сетка С-5 | 1 | — | — | | | | | | | | 8,28 кг |
| 11В | | 6 | -09.01.200-02 | Сетка С-6 | — | 1 | — | | | | | | | | 5,04 кг |
| 11В | | 7 | -09.01.200-03 | Сетка С-7 | — | — | 1 | | | | | | | | 3,78 кг |
| | | | | | КП1 | КП2 | КП3 | | | | | | | | |

| | | |
|---|---|---|
| Н. контр. | Силаева | |
| ГИП | Пименова | |
| Нач. отд. | Одиноков | |
| Гл. спец. | Кореневский | |
| Рук. груп. | Нечипоренко | |
| Проверил | Нечипоренко | |
| Проектир. | Трунович | |

501-07-3.83-КЖИ — 09.01.000

Каркас пространственный
КП1... КП3
~~Спецификация~~

| Стадия | Лист | Листов |
|---|---|---|
| Р | 1 | 2 |

Гипропромтрансстрой
г. Москва

Копировал Соколова

Формат 11Г

| Инв. N подл. | Подпись и дата | Взам. инв. N |
|---|---|---|
| | | |

Типовые проектные решения 501-07-3.83 Альбом II

| Формат | Зона | Поз. | Обозначение | Наименование | Количество на исполнение | | | | | | | | | | Примечание |
|---|---|---|---|---|---|---|---|---|---|---|---|---|---|---|---|
| | | | | | | -01 | -02 | | | | | | | | |
| | | | | | | | | | | | | | | | |
| 11В | | 8 | -09.01.300 | Сетка С-8 | 1 | - | - | | | | | | | | 3,37кг |
| 11В | | 9 | -09.01.300-01 | Сетка С-9 | - | 1 | - | | | | | | | | 1,69кг |
| 11В | | 10 | -09.01.300-02 | Сетка С-10 | - | - | 1 | | | | | | | | 1,09кг |
| | | | | Детали | | | | | | | | | | | |
| Б4 | | 11 | -09.01.001 | ф4ВI, ГОСТ 6727-80, ℓ=100 | 30 | 22 | 19 | | | | | | | | 0,01кг |
| | | | | | КП-1 | КП 2 | КП 3 | | | | | | | | |

501-07-3.83-КЖЦ -09.01.000

Лист 2

Копировал Соколова

Формат 11г

Типовые проектные решения 501-07-3.83 Альбом II

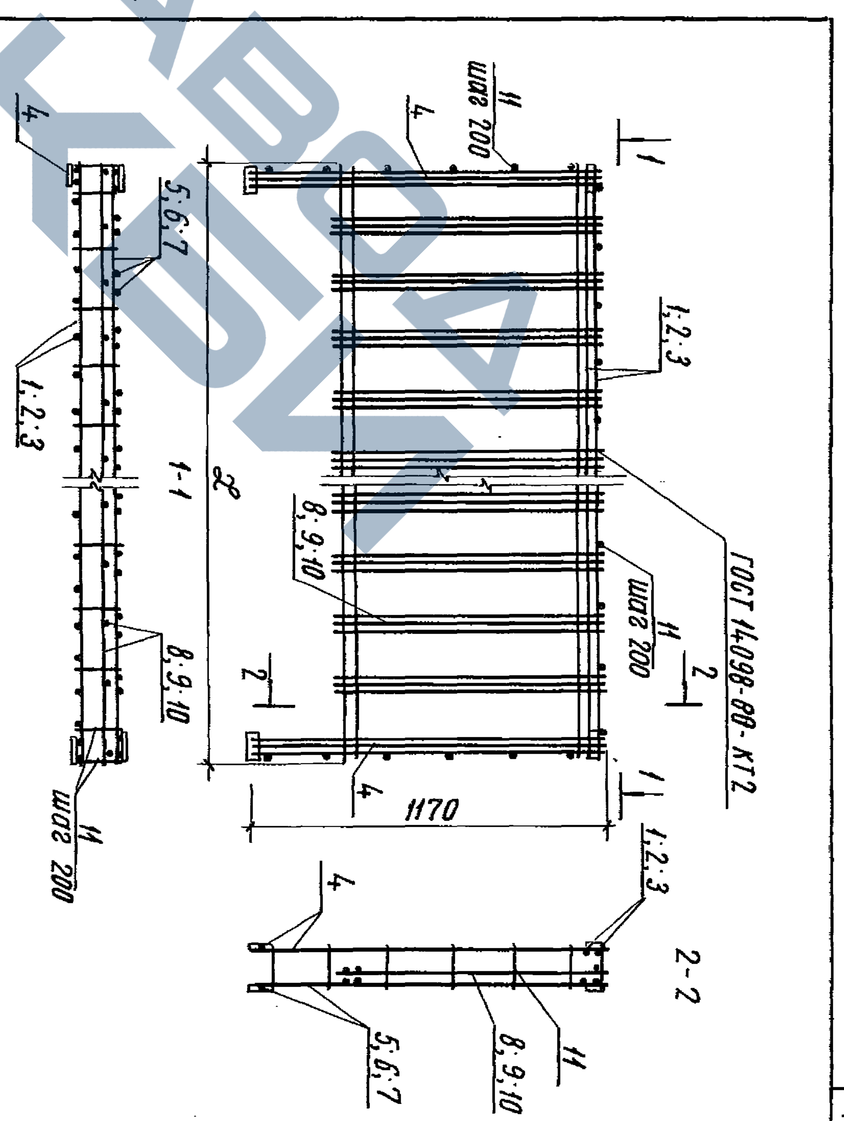


| Обозначение | ℓ | Рис. | Марка |
|---|---|---|---|
| -09.01.000 | 2970 | | КП 1 |
| -09.01.000-01 | 1470 | | КП 2 |
| -09.01.000-02 | 870 | | КП 3 |

| Инв. N подл. | Подпись и дата | Взам. инв. N |
|---|---|---|
| | | |

| | | | | | | |
|---|---|---|---|---|---|---|
| Н. контр. | Сиротева | | 501-07-3.83-КЖЦ -09.01.000 СБ | | | |
| ГИП | Пименова | | Каркас пространственный КП1... КП3 Сборочный чертеж | Стадия | Масса | Масштаб |
| Нач. отд. | Одинокова | | | Р | 16,66кг 10,38кг 7,99кг | |
| Гл. спец. | Корневский | | | Лист | Листов | |
| Рук. груп. | Нечипоренко | | | | 1 | |
| Проверил | Прунович | | Гипропромтрансстрой г. Москва | | | |
| Проверил | Нечипоренко | | | | | |

Копировал Соколова

Формат 11В

Альбом II

501-07-3.83

Типовые проектные решения

| Формат | Зона | Поз | Обозначение | Наименование | Кол. | Примечание |
|---|---|---|---|---|---|---|
| | | | Переменные данные для исполнений | | | |
| | | | | — 09.01.100 | | |
| | | | | Детали | | |
| Б4 | | 1 | — 09.01.101 | ф8АI ГОСТ 5781-82; ℓ=2970 | 2 | 1.175кг |
| Б4 | | 2 | — 09.01.102 | ф 4ВI ГОСТ 6727-80; ℓ=70 | 26 | 0.007кг |
| | | | | — 09.01.100-01 | | |
| | | | | Детали | | |
| Б4 | | 1 | — 09.01.103 | ф 8АI ГОСТ 5781-82, ℓ=1470 | 2 | 0.58кг |
| Б4 | | 2 | — 09.01.102 | ф 4ВI ГОСТ 6727-80, ℓ=70 | 13 | 0.007кг |
| | | | | — 09.01.100-02 | | |
| | | | | Детали | | |
| Б4 | | 1 | — 09.01.104 | ф 8АI ГОСТ 5781-82, ℓ=870 | 2 | 0.345кг |
| Б4 | | 2 | — 09.01.102 | ф 4ВI ГОСТ 6727-80; ℓ=70 | 8 | 0.007кг |
| | | | | — 09.01.100-03 | | |
| | | | | Детали | | |
| Б4 | | 1 | — 09.01.105 | ф 8АI ГОСТ 5781-82; ℓ=1170 | 2 | 0.46кг |
| Б4 | | 2 | — 09.01.102 | ф 4ВI ГОСТ 6727-80; ℓ=70 | 12 | 0.007кг |
| Б4 | | 3 | — 09.01.106 | -30х6, ГОСТ 103-76, ℓ=60 | 1 | 0.085кг |

Взамен инв. № | Подпись и дата | Инв. № подл.

| | | |
|---|---|---|
| Н.контр. | Силаева | |
| ГИП | Пименова | |
| Нач.отд. | Одиноков | |
| Гл.спец. | Кореневский | |
| Рук.груп. | Нечипоренко | |
| Проверил | Нечипоренко | |
| Проектир. | Трунович | |

501-07-3.83-КЖИ — 09.01.100

Сетка
С-1; С-2; С-3; С-4

| Стадия | Лист | Листов |
|---|---|---|
| Р | | 1 |

Гипропромтрансстрой
г. Москва

Копировал Давыдова

Формат 11В

Альбом II

501-07-3.83

Типовые проектные решения

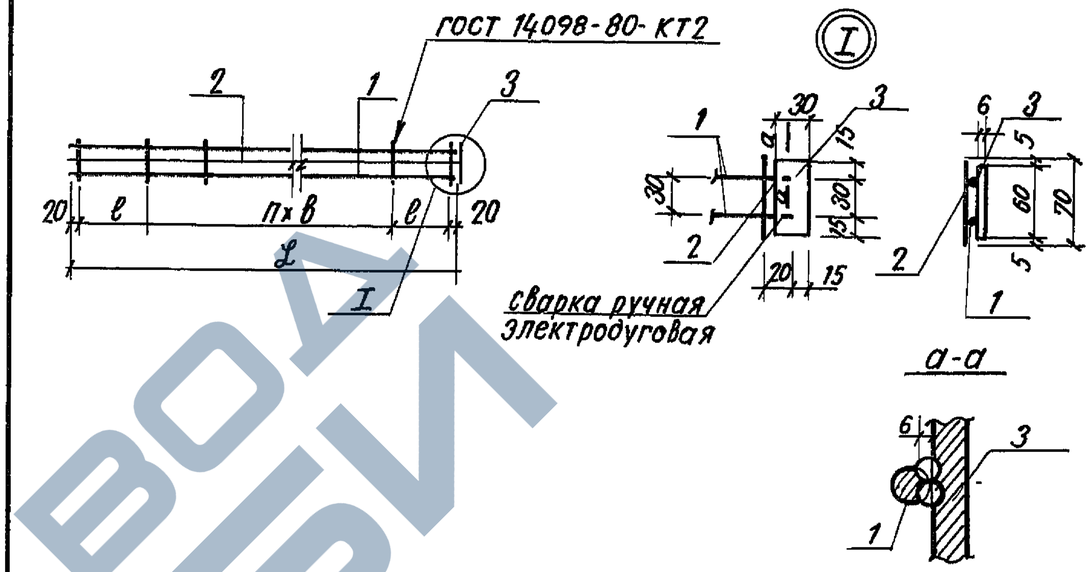


| Обозначение | марка | L мм | в мм | в мм | n | масса кг |
|---|---|---|---|---|---|---|
| — 09.01.100 | С-1 | 2970 | 85 | 120 | 23 | 1.53 |
| — 09.01.100-01 | С-2 | 1470 | 110 | 120 | 10 | 1.25 |
| — 09.01.100-02 | С-3 | 870 | 110 | 120 | 5 | 0.75 |
| — 09.01.100-03 | С-4 | 1170 | 130 | 100 | 9 | 1.09 |

Взам. инв. № | Подпись и дата | Инв. № подл.

| | | |
|---|---|---|
| Н.контр. | Силаева | |
| ГИП | Пименова | |
| Нач.отд. | Одиноков | |
| Гл.спец. | Кореневский | |
| Рук.груп. | Нечипоренко | |
| Проверил | Нечипоренко | |
| Проектир. | Трунович | |

501-07-3.83-КЖИ — 09.01.100 СБ

Сетка
С-1; С-2; С-3; С-4
Сборочный чертеж

| Стадия | Масса | Масштаб |
|---|---|---|
| Р | см. табл. | |

Лист | Листов 1

Гипропромтрансстрой
г. Москва

Копировал Давыдова

Формат 11В

ЗАВОД ЖБИ

Альбом II

501-07-3.83

Типовые проектные решения

| Формат | Зона | Поз. | Обозначение | Наименование | Кол. | Примечание |
|---|---|---|---|---|---|---|
| | | | | Детали | | |
| Б.4 | | 1 | —09.01.201 | -30×6, ГОСТ 103-76, ℓ=60 | 4 | 0.085кг |
| Б.4 | | 2 | —09.01.202 | ф 8AI, ГОСТ 5781-82, ℓ=1170 | 4 | 0.462 кг |
| | | | Переменные данные для исполнений | | | |
| | | | | -09.01.200 | | |
| | | | | Детали | | |
| Б.4 | | 3 | —09.01.203 | ф 6AI, ГОСТ 5781-82, ℓ=2970 | 2 | 0.66 кг |
| Б.4 | | 4 | —09.01.204 | ф 4BI, ГОСТ 6727-80, ℓ=880 | 28 | 0.087 кг |
| Б.4 | | 5 | —09.01.205 | ф 8AI, ГОСТ 5781-82, ℓ=2970 | 2 | 1.173 кг |
| | | | | -09.01.200-01 | | |
| | | | | Детали | | |
| Б.4 | | 3 | —09.01.206 | ф 6AI ГОСТ 5781-82, ℓ=1470 | 2 | 0.326 кг |
| Б.4 | | 4 | —09.01.204 | ф 4BI ГОСТ 6727-80; ℓ=880 | 12 | 0.087 кг |
| Б.4 | | 5 | —09.01.207 | ф 8AI ГОСТ 5781-82, ℓ=1470 | 2 | 0.58 кг |
| | | | | -09.01.200.-02 | | |
| | | | | Детали | | |
| Б.4 | | 3 | —09.01.208 | ф 6AI ГОСТ 5781-82, ℓ=870 | 2 | 0.193 кг |
| Б.4 | | 4 | —09.01.204 | ф 4BI ГОСТ 6727-80, ℓ=880 | 6 | 0.087 кг |
| Б.4 | | 5 | —09.01.209 | ф 8AI ГОСТ 5781-82, ℓ=870 | 2 | 0.345 кг. |

Инв.№ подл. | Подпись и дата | Взам. инв.№

| | | |
|---|---|---|
| Н.контр. | Силаева | |
| ГИП | Пименова | |
| Нач.отд. | Одиноков | |
| Гл.спец. | Кореневский | |
| Рук.груп | Нечипоренко | |
| Проверил | Нечипоренко | |
| Проектир. | Трунович | |

501-07-3.83-КЖИ —09.01.200

Сетки С-5; С-6; С-7

| Стадия | Лист | Листов |
|---|---|---|
| Р | | 1 |

Гипропромтрансстрой г. Москва

Копировал Давыдова

Формат 11В

Альбом II

501-07-3.83

Типовые проектные решения.

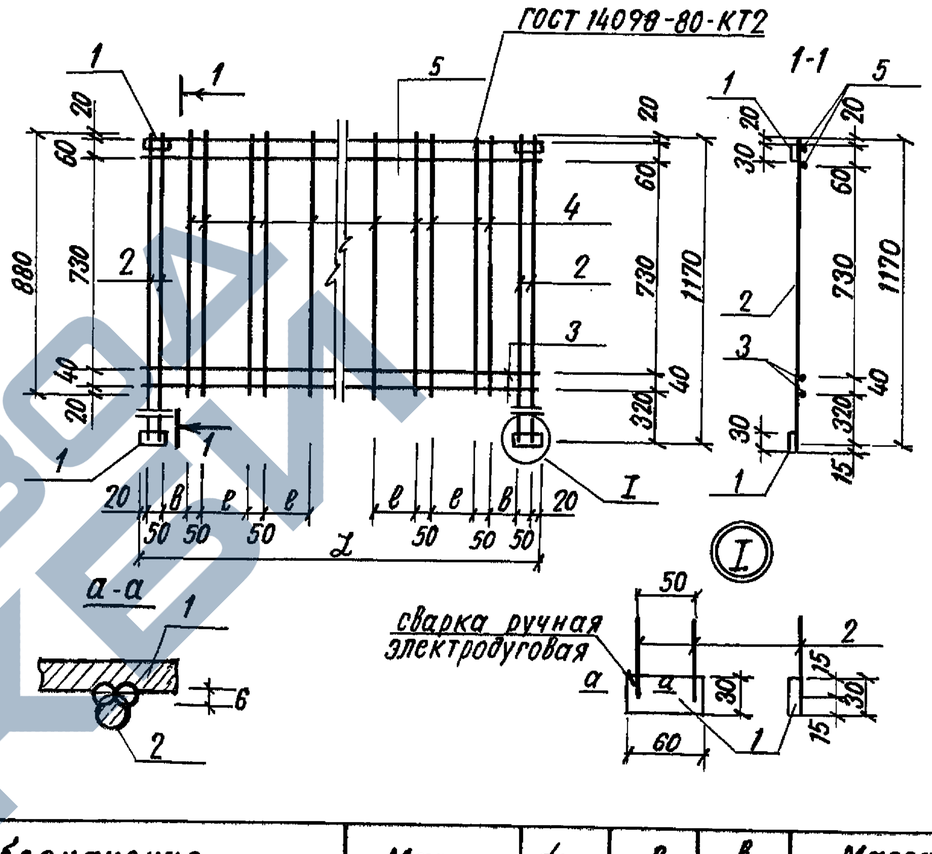


| Обозначение | Марка | L мм | ℓ мм | в мм | Масса кг |
|---|---|---|---|---|---|
| —09.01.200 | С-5 | 2970 | 150 | 90 | 8.28 |
| —09.01.200-01 | С-6 | 1470 | 150 | 140 | 5.04 |
| —09.01.200.02 | С-7 | 870 | 150 | 150 | 3.78 |

Инв.№ подл. | Подпись и дата | Взам. инв.№

| | | |
|---|---|---|
| Н.контр. | Силаева | |
| ГИП | Пименова | |
| Нач.отд. | Одиноков | |
| Гл.спец. | Кореневский | |
| Рук.груп | Нечипоренко | |
| Проверил | Нечипоренко | |
| Проектир. | Трунович | |

501-07-3.83-КЖИ —09.01.200 СБ

Сетки С-5; С-6; С-7 Сборочный чертеж

| Стадия | Масса | Масштаб |
|---|---|---|
| Р | см. табл. | |

| Лист | Листов 1 |
|---|---|

Гипропромтрансстрой г. Москва

Копировал Давыдова

Формат 11В

ЗАВОД ЖКБИ

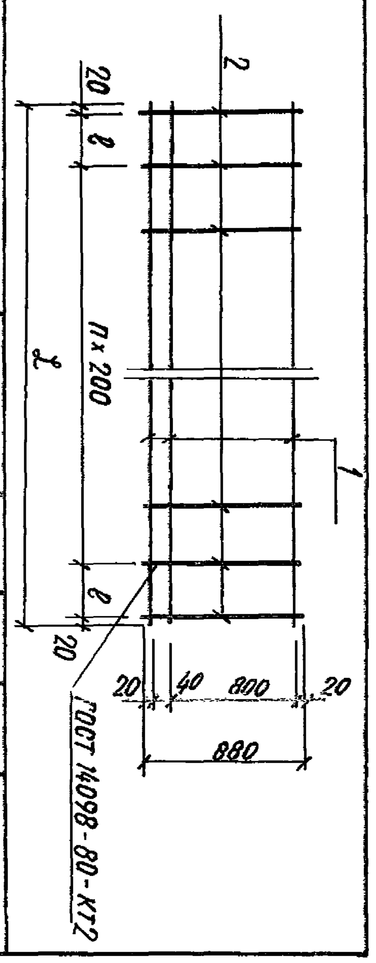


| Обозначение | Марка | L мм | ℓ мм | n | Масса кг |
|---|---|---|---|---|---|
| —09.01.300 | С-8 | 2970 | 165 | 13 | 3.37 кг |
| —09.01.300-01 | С-9 | 1470 | 215 | 5 | 1.63 кг |
| —09.01.300-02 | С-10 | 870 | 115 | 3 | 1.09 кг |

| Формат | Зона | Поз. | Обозначение | Наименование | | | Примечание |
|---|---|---|---|---|---|---|---|
| | | | | Переменные данные для исполнений —09.01.300 | | | |
| | | | | Детали | | | |
| БЧ | | 1 | —09.01.301 | ф6АI ГОСТ 5781-82 ℓ=2970 | 3 | | 0.66 кг |
| БЧ | | 2 | —09.01.302 | ф4ВI ГОСТ 6727-80, ℓ=880 | 16 | | 0.087 кг |
| | | | | —09.01.300-01 | | | |
| | | | | Детали | | | |
| БЧ | | 1 | —09.01.303 | ф6АI ГОСТ 5781-82, ℓ=1470 | 3 | | 0.33 кг |
| БЧ | | 2 | —09.01.302 | ф4ВI ГОСТ 6727-80, ℓ=880 | 8 | | 0.087 кг |
| | | | | —09.01.300-02 | | | |
| | | | | Детали | | | |
| БЧ | | 1 | —09.01.304 | ф6АI ГОСТ 5781-82, ℓ=870 | 3 | | 0.19 кг |
| БЧ | | 2 | —09.01.302 | ф4ВI ГОСТ 6727-80, ℓ=880 | 6 | | 0.087 кг |

| Инв. N подл. | Подпись и дата | Взам. инв. N |
|---|---|---|
| | | |

| | | | |
|---|---|---|---|
| Н. контр. | Силаева | | |
| ГИП | Пименова | | |
| Нач. отд. | Одиноков | | |
| Гл. спец. | Кореневский | | |
| Рук. груп. | Нечипоренко | | |
| Проверил | Нечипоренко | | |
| Проектир. | Трунович | | |

501-07-3.83-КЖЦ

Сетка С-8; С-9; С-10

| Стадия | Масса | Масштаб |
|---|---|---|
| Р | см. табл. | |
| Лист | Листов | |

—09.01.300

Гипропромтрансстрой г. Москва

Копировал Соколова

Формат 118



| Инв. N подл. | Подпись и дата | Взам. инв. N |
|---|---|---|
| | | |

| Формат | Зона | Поз. | Обозначение | Наименование | Количество на исполнение -10.00.000 | | | | | | | | | | Примечание. |
|---|---|---|---|---|---|---|---|---|---|---|---|---|---|---|---|
| | | | | | | -01 | -02 | | | | | | | | |
| | | | | Документация | | | | | | | | | | | |
| 12 | | | —00.00.000 ТО | Техническое описание | | | | | | | | | | | |
| 11г | | | —00.00.000 ВСТ | Выборка стали | | | | | | | | | | | |
| 11в | | | —10.00.000 СБ | Сборочный чертеж | | | | | | | | | | | |
| | | | | Сборочные единицы | | | | | | | | | | | |
| 11в | | 1 | —10.01.000 | Каркас пространственный КП1 | 1 | — | — | | | | | | | | 19.61 кг |
| 11в | | 2 | —10.01.000-01 | Каркас пространственный КП2 | — | 1 | — | | | | | | | | 19.01 кг |
| 11в | | 3 | —10.01.000-02 | Каркас пространственный КП3 | — | — | 1 | | | | | | | | 8.99 кг |
| | | | | Материалы | | | | | | | | | | | |
| | | 4 | | Бетон М-300 | 0.13 | 0,07 | 0.04 | | | | | | | | $м^3$ |
| | | | | | ОП30.12Б | ОП15.12Б | ОП9.12Б | | | | | | | | |

| | | |
|---|---|---|
| Н. контр. | Силаева | |
| ГИП | Пименова | |
| Нач. отд. | Одиноков | |
| Гл. спец. | Кореневский | |
| Рук. груп. | Нечипоренко | |
| Проверил | Нечипоренко | |
| Проектир. | Трунович | |

501-07-3.83-КЖЦ —10.00.000

Панель перильного ограждения ОП30.12Б; ОП15.12Б; ОП9.12Б

| Стадия | Лист | Листов |
|---|---|---|
| Р | | 1 |

Гипропромтрансстрой г. Москва

Копировал Давыдова

Формат 11г.

Типовые проектные решения 501-07-3.83 Альбом II

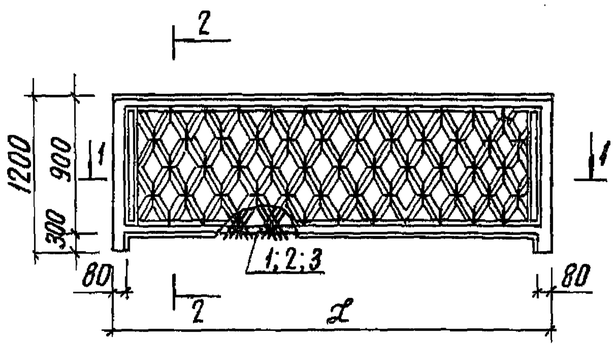


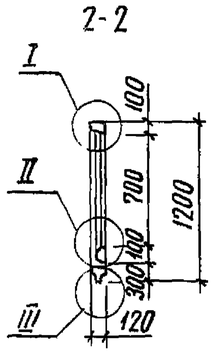


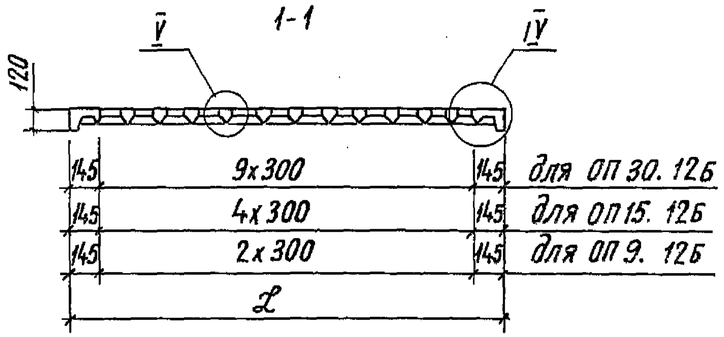


| Обозначение | L | Рис. | Марка |
|---|---|---|---|
| —10.00.000 | 2990 | | ОП30.12б |
| —10.00.000-01 | 1490 | | ОП15.12б |
| —10.00.000-02 | 890 | | ОП9.12б |

| | | | |
|---|---|---|---|
| Н.контр. | Силаева | | |
| ГИП | Питенова | | |
| Нач.отд. | Одиноков | | |
| Гл.спец. | Кореневский | | |
| Рук.груп. | Нечипоренко | | |
| Проверил | Нечипоренко | | |
| Проектир. | Трунович | | |

501-07-3.83-КЖИ —10.00.000 СБ

Панель перильного ограждения ОП30.12б; ОП15,12б; ОП9.12б Сборочный чертеж

| Стадия | Масса | Масштаб |
|---|---|---|
| Р | 0,425т<br>0,180т<br>0,100т | |
| Лист 1 | Листов 2 | |

Гипропромтрансстрой г. Москва

Инв. N подл. | Подпись и дата | Взам. инв. N

Копировал Соколова Формат 11В

Типовые проектные решения 501-07-3.83 Альбом II

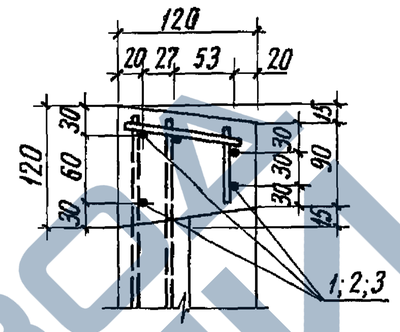


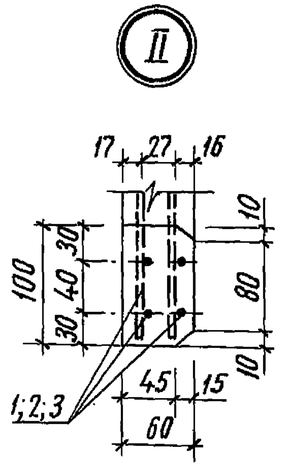


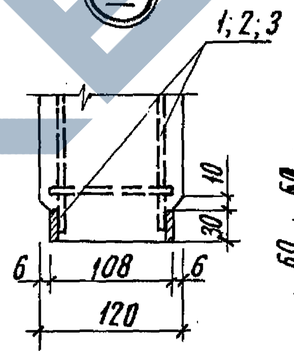


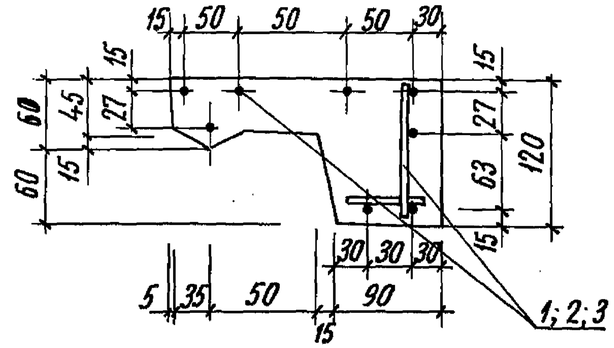


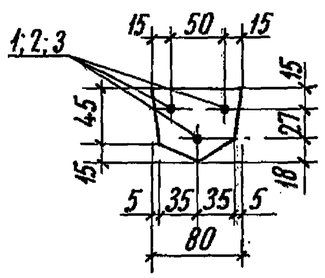


501-07-3.83-КЖИ —10.00.000 СБ

Лист 2

Инв. N подл. | Подпись и дата | Взам. инв. N

Копировал Соколова Формат 11В

ЗАВОД ЖБИ

| Инв. N подл. | Подпись и дата | Взамен инв.N |
|---|---|---|
| | | |

Типовые проектные решения 501-07-3.83 Альбом II

| Формат | Зона | Поз. | Обозначение | Наименование | Количество на исполнение | | | | | | | | | | Примечание |
|---|---|---|---|---|---|---|---|---|---|---|---|---|---|---|---|
| | | | | | | 01 | 02 | | | | | | | | |
| | | | | Документация | | | | | | | | | | | |
| НВ | | | – 10.00.000 СБ | Сборочный чертеж | | | | | | | | | | | |
| | | | | Сборочные единицы | | | | | | | | | | | |
| НВ | | 1 | – 10.01.100 | Сетка С-1 | 1 | – | – | | | | | | | | 2,53 |
| НВ | | 2 | – 10.01.100-01 | Сетка С-2 | – | 1 | – | | | | | | | | 1,25 |
| НВ | | 3 | – 10.01.100-02 | Сетка С-3 | – | – | 1 | | | | | | | | 0,75 |
| НВ | | 4 | – 10.01.100-03 | Сетка С-4 | 2 | 2 | 2 | | | | | | | | 1,08 |
| НВ | | 5 | – 10.01.200 | Сетка С-5 | 1 | – | – | | | | | | | | 10,26 |
| НВ | | 6 | – 10.01.200-01 | Сетка С-6 | – | 1 | – | | | | | | | | 6,15 |
| НВ | | 7 | – 10.01.200-02 | Сетка С-7 | – | – | 1 | | | | | | | | 4,51 |
| | | | | | КП1 | КП2 | КП3 | | | | | | | | |

| | | | |
|---|---|---|---|
| Н. контр. | Силаева | | 501-07-3.83-КЖИ –10.01.000 |
| ГИП | Пименова | | |
| Нач. отд. | Одиноков | | Каркас пространственный КП1... КП3 ~~Спецификация~~ |
| Гл. спец. | Кореневский | | Стадия: Р; Лист: 1; Листов: 2 |
| Рук. груп. | Нечипоренко | | Гипропромтрансстрой г. Москва |
| Проверил | Нечипоренко | | |
| Проектир. | Трунович | | |

Копировал Соколова Формат 11г

Типовые проектные решения 501-07-3.83 Альбом II

| Инв. N подл. | Подпись и дата | Взамен инв.N |
|---|---|---|
| | | |

| Формат | Зона | Поз. | Обозначение | Наименование | Количество на исполнение | | | | | | | | | | Примечание |
|---|---|---|---|---|---|---|---|---|---|---|---|---|---|---|---|
| | | | | | – | 01 | 02 | | | | | | | | |
| НВ | | 8 | – 10.01.300 | Сетка С-8 | 1 | – | – | | | | | | | | 4,36 |
| НВ | | 9 | – 10.01.300-01 | Сетка С-9 | – | 1 | – | | | | | | | | 2,23 |
| НВ | | 10 | – 10.01.300-02 | Сетка С-10 | – | – | 1 | | | | | | | | 1,39 |
| | | | | Детали | | | | | | | | | | | |
| БЧ | | 11 | – 10.01.001 | ø4ВI, ГОСТ 6727-80, Р=100 | 30 | 22 | 19 | | | | | | | | 0,01 |
| | | | | | КП1 | КП2 | КП3 | | | | | | | | |

501-07-3.83 – КЖИ –10.01.000

Лист 2

Копировал Соколова Формат 11г

Альбом II

501-07-3.83

Типовые проектные решения

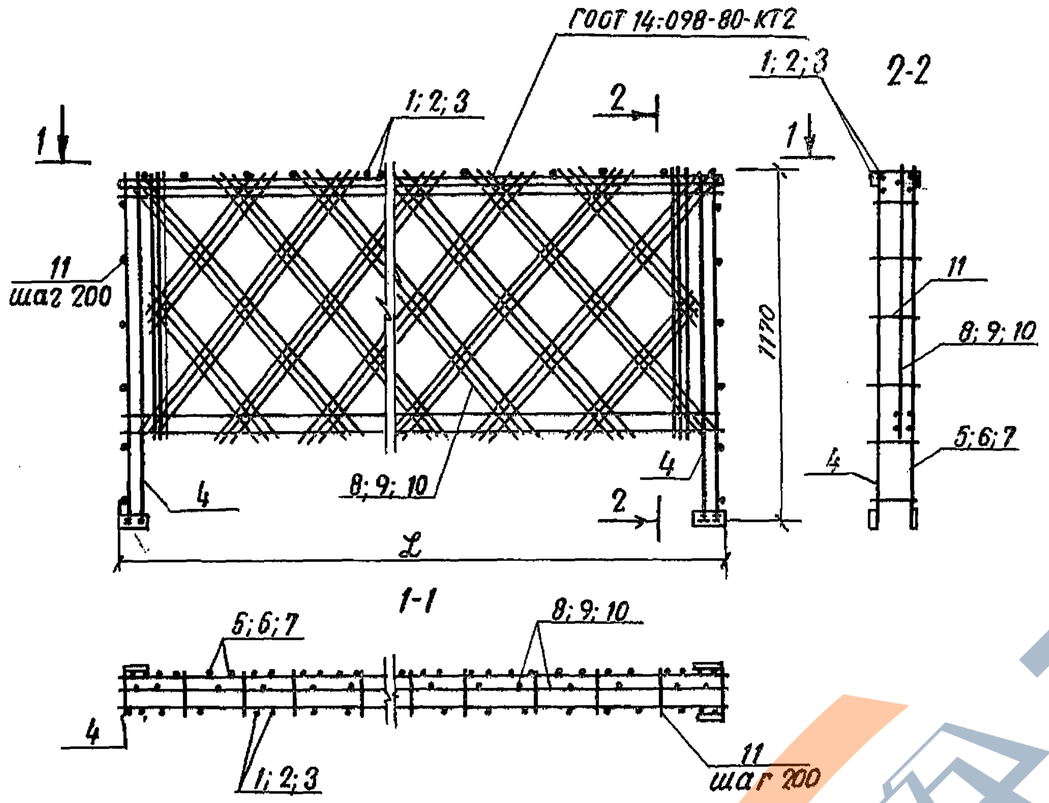


| Обозначение | Марка | Рис | L |
|---|---|---|---|
| —10.01.000 | КП1 | | 2970 |
| —10.01.000-01 | КП2 | | 1470 |
| —10.01.000-02 | КП3 | | 870 |

501-07-3.83-КЖИ —10.01.000 СБ

Каркас пространственный КП1.... КП3
Сборочный чертеж

| Стадия | Масса | Масштаб |
|---|---|---|
| Р | 19,61кг<br>12,01кг<br>8,99кг | |
| Лист | Листов 1 | |

Гипропромтрансстрой г. Москва

| | | |
|---|---|---|
| Н. контр. | Силаева | |
| ГИП | Пименова | |
| Нач. отд. | Одиноков | |
| Гл. спец. | Кореневский | |
| Рук. груп. | Нечипоренко | |
| Проверил | Нечипоренко | |
| Проектир. | Трунович | |

Взамен инв. | Подпись и дата | Инв. № подл.

Копировал Давыдова

Формат 11В

Альбом II

501-07-3.83

Типовые проектные решения

| Формат | Зона | Поз. | Обозначение | Наименование | Кол. | Примечание |
|---|---|---|---|---|---|---|
| | | | | Документация | | |
| | | | —10.01.100 СБ | Сборочный чертеж | | |
| | | | Переменные данные для исполнений | | | |
| | | | | —10.01.100 | | |
| | | | — | Детали | | |
| Б4 | | 1 | —10.01.101 | ф8АI ГОСТ 5781-82; ℓ=2970 | 2 | 1.174кг |
| Б4 | | 2 | —10.01.102 | ф4ВI ГОСТ 6727-80; ℓ=70 | 26 | 0.007кг |
| | | | | —10.01.100.-01 | | |
| | | | — | Детали | | |
| Б4 | | 1 | —10.01.103 | ф8АI ГОСТ 5781-82; ℓ=1470 | 2 | 0.58кг |
| Б4 | | 2 | —10.01.102 | ф4ВI ГОСТ 6727-80; ℓ=70 | 13 | 0.007кг. |
| | | | | —10.01.100-02 | | |
| | | | — | Детали | | |
| Б4 | | 1 | —10.01.104 | ф8АI ГОСТ 5781-82; ℓ=870 | 2 | 0.345кг |
| Б4 | | 2 | —10.01.102 | ф4ВI ГОСТ 6727-80; ℓ=70 | 8 | 0.007кг |
| | | | | —10.01.100-03 | | |
| | | | — | Детали | | |
| Б4 | | 1 | —10.01.105 | ф8АI ГОСТ 5781-82; ℓ=1170 | 2 | 0.455кг |
| Б4 | | 2 | —10.01.102 | ф4ВI ГОСТ 6727-80; ℓ=70 | 12 | 0.007кг |
| Б4 | | 3 | —10.01.106 | -30×6 ГОСТ 103-76; ℓ=60 | 1 | 0.085кг |

501-07-3.83-КЖИ —10.01.100

Сетки С-1; С-2; С-3; С-4

| Стадия | Лист | Листов |
|---|---|---|
| Р | | 1 |

Гипропромтрансстрой г. Москва

| | | |
|---|---|---|
| Н. контр. | Силаева | |
| ГИП | Пименова | |
| Нач. отд. | Одиноков | |
| Гл. спец. | Кореневский | |
| Рук. груп. | Нечипоренко | |
| Проверил | Нечипоренко | |
| Проектир. | Егорова | |

Взам. инв. № | Подпись и дата | Инв. № подл.

Копировал Давыдова

Формат 11В

Альбом II

Типовые проектные решения 501-07-3.83

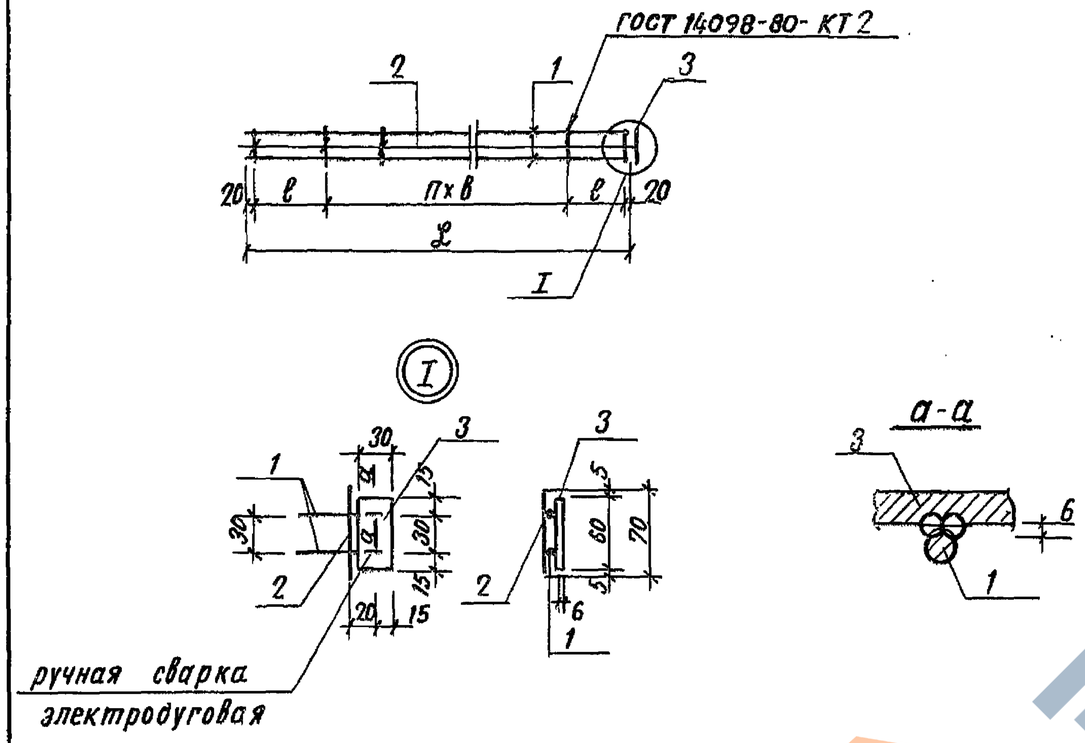


| Обозначение | Марка | L мм | ℓ мм | в | n | Масса, кг |
|---|---|---|---|---|---|---|
| — 10. 01. 100 | С-1 | 2970 | 85 | 120 | 23 | 2.53 |
| — 10. 01. 100-01 | С-2 | 1470 | 110 | 120 | 10 | 1.25 |
| — 10. 01. 100-02 | С-3 | 870 | 110 | 120 | 5 | 0.75 |
| — 10. 01. 100-03 | С-4 | 1170 | 130 | 100 | 9 | 1.08 |

Инв. N подл. | Подпись и дата | Взам. инв. N

501-07-3.83 — КЖИ — 10.01.100 СБ

| | | |
|---|---|---|
| Н. контр. | Силаева | |
| ГИП | Пименова | |
| Нач. отд. | Одиноков | |
| Гл. спец. | Кореневский | |
| Рук. груп. | Нечипоренко | |
| Проверил | Нечипоренко | |
| Проектир | Трунович | |

Сетки С-1; С-2; С-3; С-4
Сборочный чертеж

| Стадия | Масса | Масштаб |
|---|---|---|
| Р | См. табл. | |
| Лист | Листов 1 | |

Гипропромтрансстрой г. Москва

Копировал: Давыдова  Формат 11В

Альбом II

Типовые проектные решения 501-07-3.83

| Формат | Зона | Поз. | Обозначение | Наименование | Кол. | Примечание |
|---|---|---|---|---|---|---|
| | | | | Документация | | |
| | | | —10. 01. 200. СБ. | Сборочный чертеж | | |
| | | | | Детали | | |
| Б4 | | 1 | —10. 01. 201 | ф 8АI ГОСТ 5781-82, ℓ=1170 | 4 | 0.46 кг |
| Б4 | | 2 | —10. 01. 202 | ф 4ВI ГОСТ 6727-80; ℓ=870 | 4 | 0.086 кг |
| Б4 | | 3 | —10. 01. 203 | -30×6, ГОСТ 103-76, ℓ=60 | 4 | 0.085 кг |
| | | | | Переменные данные для исполнений | | |
| | | | | —10. 01. 200 | | |
| | | | | Детали | | |
| Б4 | | 4 | —10. 01. 204 | ф 8АI ГОСТ 5781-82; ℓ=2970 | 2 | 1,173 кг |
| Б4 | | 5 | —10. 01. 205 | ф 6АI ГОСТ 5781-82; ℓ=2970 | 2 | 0,66 кг |
| Б4 | | 6 | —10. 01. 206 | ф 4ВI ГОСТ 6727-80; ℓ=1140 | 32 | 0.113 кг |
| Б4 | | 7 | —10. 01. 207 | ф 4ВI ГОСТ 6727-80; ℓ=580 | 8 | 0.057 кг |
| | | | | —10-01-200-01 | | |
| | | | | Детали | | |
| Б4 | | 4 | —10. 01. 208 | ф 8АI ГОСТ 5781-82; ℓ=1470 | 2 | 0. 58 кг |
| Б4 | | 5 | —10. 01. 209 | ф 6АI ГОСТ 5781-82; ℓ=1470 | 2 | 0. 325 кг |
| Б4 | | 6 | —10.01. 206 | ф 4ВI ГОСТ 6727-80; ℓ=1140 | 12 | 0.113 кг |
| Б4 | | 7 | —10.01. 207 | ф 4ВI ГОСТ 6727-80; ℓ=580 | 8 | 0.057 кг |
| | | | | — 10.01. 200-02 | | |
| | | | | Детали | | |
| Б4 | | 4 | —10. 01. 210 | ф 8АI ГОСТ 5781-82; ℓ=870 | 2 | 0.345 кг |
| Б4 | | 5 | —10. 01. 211 | ф 6АI ГОСТ 5781-82; ℓ=870 | 2 | 0.195 кг |
| Б4 | | 6 | —10. 01. 206 | ф 4ВI ГОСТ 6727-80; ℓ=1140 | 4 | 0.112 кг |
| Б4 | | 7 | —10. 01. 207 | ф 4ВI ГОСТ 6727-80; ℓ=580 | 8 | 0.057 кг. |

Инв. N подл. | Подпись и дата | Взам. инв. N

501-07-3.83 — КЖИ — 10. 01. 200

| | | |
|---|---|---|
| Н. контр. | Силаева | |
| ГИП | Пименова | |
| Нач. отд. | Одиноков | |
| Гл. спец. | Кореневский | |
| Рук. груп. | Нечипоренко | |
| Проверил | Нечипоренко | |
| Проектир | Трунавич | |

Сетки С-5; С-6; С-7

| Стадия | Лист | Листов |
|---|---|---|
| Р | | 1 |

Гипропромтрансстрой г. Москва

Копировал Давыдова.  Формат 11В

ЗАВОД ЖЕЛЕЗОБЕТОНА

Типовые проектные решения 501-07-3.83 Альбом II

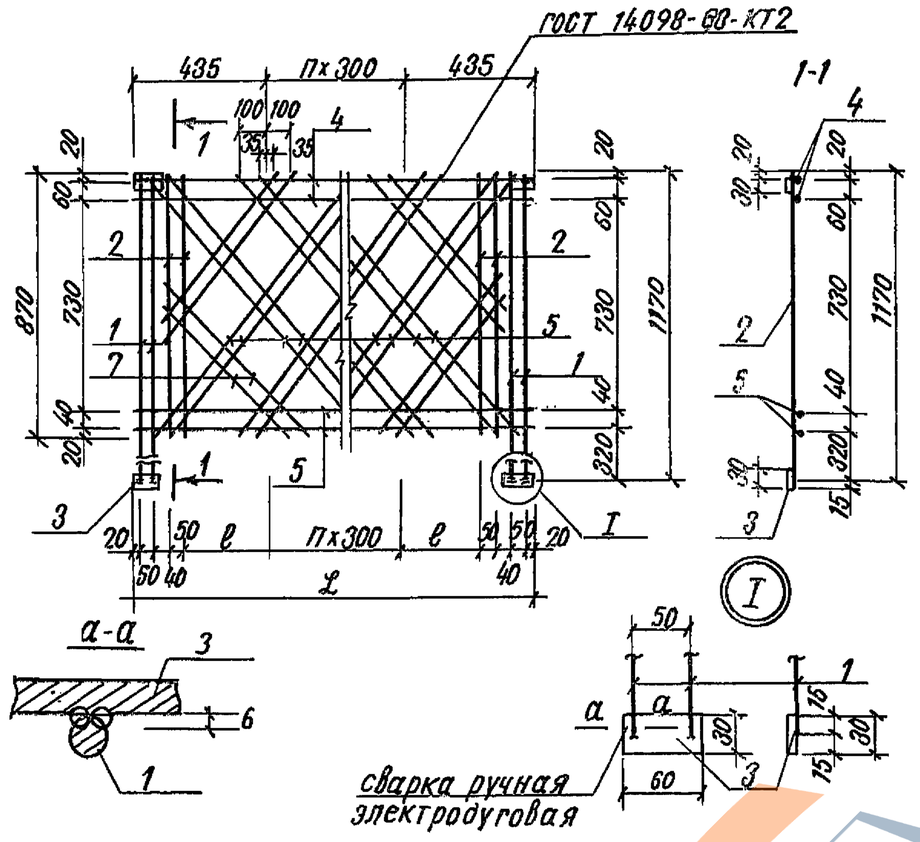


| Обозначение | Марка | L мм | ℓ мм | n | Масса кг |
|---|---|---|---|---|---|
| —10.01.200 | С-5 | 2970 | 275 | 7 | 10.26 |
| —10.01.200-01 | С-6 | 1470 | 275 | 2 | 6.15 |
| —10.01.200.02 | С-7 | 870 | 275 | — | 4.51 |

Инв. N подл. | Подпись и дата | Взам. инв. N

| | | | |
|---|---|---|---|
| Н. контр. | Силаева | | |
| ГИП | Пименова | | |
| Нач. отд. | Одиноков | | |
| Гл. спец. | Кореневский | | |
| Рук. груп. | Нечипоренко | | |
| Проверил | Нечипоренко | | |
| Проектир. | Трунович | | |

501-07-3.83 — КЖИ —10.01.200 СБ

Сетка С-5; С-6; С-7
Сборочный чертеж

| Стадия | Масса | Масштаб |
|---|---|---|
| Р | См. табл. | |
| Лист | Листов 1 | |

Гипропромтрансстрой г. Москва

Копировал: Давыдова Формат 11В

Типовые проектные решения 501-07-3.83 Альбом II

| Формат | Зона | Поз. | Обозначение | Наименование | Кол. | Примечание |
|---|---|---|---|---|---|---|
| | | | | Документация | | |
| | | | —10.01.300.СБ | Сборочный чертеж | | |
| | | | | Детали | | |
| Б.4 | | 1 | —10.01.301 | ф 4ВI ГОСТ 6727-80; ℓ=870 | 4 | 0.087 кг |
| Б.4 | | 2 | —10.01.302 | ф 4ВI ГОСТ 6727-80; ℓ=580 | 4 | 0.057 кг |
| | | | | Переменные данные для исполнений | | |
| | | | | —10.01.300 | | |
| | | | | Детали | | |
| Б.4 | | 3 | —10.01.303 | ф 6АI ГОСТ 5781-82; ℓ=2970 | 3 | 0.66 кг |
| Б.4 | | 4 | —10.01.304 | ф 4ВI ГОСТ 6727-80; ℓ=1140 | 16 | 0.113 кг |
| | | | | —10.01.300-01 | | |
| | | | | Детали | | |
| Б.4 | | 3 | —10.01.305 | ф 6АI ГОСТ 5781-82; ℓ=1470 | 3 | 0.326 кг |
| Б.4 | | 4 | —10.01.304 | ф 4ВI ГОСТ 6727-80; ℓ=1140 | 6 | 0.113 кг |
| | | | | —10.01.300-02 | | |
| | | | | Детали | | |
| | | | —10.01.306 | ф 6АI ГОСТ 5781-82; ℓ=870 | 3 | 0.193 кг |
| Б.4 | | 4 | —10.01.304 | ф 4ВI ГОСТ 6727-80; ℓ=1140 | 2 | 0.113 кг |

Инв. N подл. | Подпись и дата | Взам. инв. N

| | | | |
|---|---|---|---|
| Н. контр. | Силаева | | |
| ГИП | Пименова | | |
| Нач. отд. | Одиноков | | |
| Гл. спец. | Кореневский | | |
| Рук. груп. | Нечипоренко | | |
| Проверил | Нечипоренко | | |
| Проектир. | Трунович | | |

501-07-3.83-КЖИ —10.01.300

Сетка С-8; С-9; С-10

| Стадия | Лист | Листов |
|---|---|---|
| Р | | 1 |

Гипропромтрансстрой г. Москва

Копировал Давыдова Формат 11В

ЗАВОД ЖЕЛЕЗОБЕТОНИЗДЕЛИЙ

| Инв. N подл. | Подпись и дата | Взам. инв. N |
|---|---|---|
| | | |

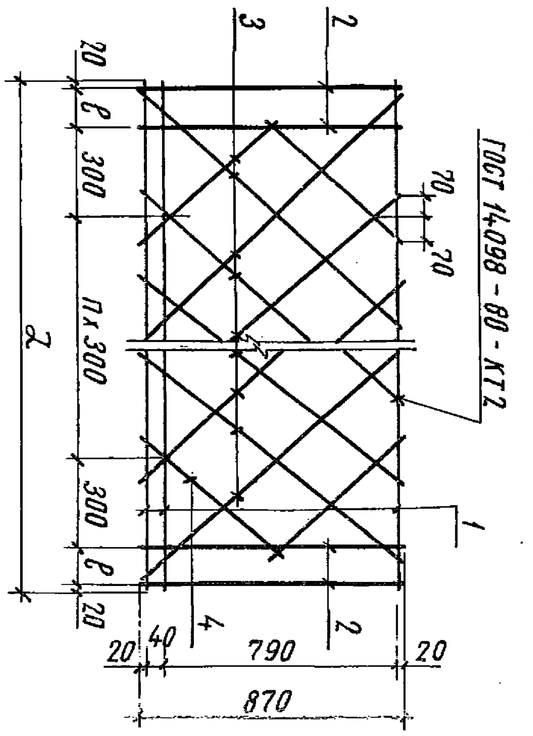


| L мм | в мм | п | Обозначение | Марка | Масса, кг |
|---|---|---|---|---|---|
| 2970 | 115 | 7 | — 10.01.300 | С-8 | 4,36 |
| 1470 | 115 | 2 | — 10.01.300-01 | С-9 | 2,23 |
| 870 | 115 | — | — 10.01.300-02 | С-10 | 1,39 |

| | | | | | |
|---|---|---|---|---|---|
| Н. контр. | Силаева | | 501-07-3.83-КЖИ — 10.01.300 СБ | | |
| ГИП | Лименова | | | | |
| Нач. отд. | Одиноков | | | | |
| Гл. спец. | Кореневский | | Сетка С-8; С-9; С-10 Сборочный чертеж | | |
| Рук. груп. | Нечипоренко | | | | |
| Проверил | Нечипоренко | | | | |
| Проектир. | Трунович | | | | |

| Стадия | Масса | Масштаб |
|---|---|---|
| Р | см. табл. | |
| Лист | Листов | |
| | 1 | |

Гипропромтрансстрой г. Москва

Копировал Соколова Формат 11в



| Инв. N подл. | Подпись и дата | Взам. инв. N |
|---|---|---|
| | | |

| Формат | Зона | Поз. | Обозначение | Наименование | Количество на исполнение | | | | | | | | | Примечание |
|---|---|---|---|---|---|---|---|---|---|---|---|---|---|---|
| | | | | | | -01 | -02 | | | | | | | |
| | | | | Документация | | | | | | | | | | |
| 12 | | | — 00.00.000 ТО | Техническое описание | | | | | | | | | | |
| 11г | | | — 00.00.000 ВС | Выборка стали | | | | | | | | | | |
| 11в | | | — 11.00.000 СБ | Сборочный чертеж | | | | | | | | | | |
| | | | | Сборочные единицы | | | | | | | | | | |
| 11в | | 1 | — 11.01.000 | Каркас пространственный КП1 | 1 | — | — | | | | | | | 20,39кг |
| 11в | | 2 | — 11.01.000-01 | Каркас пространственный КП2 | — | 1 | — | | | | | | | 11,96кг |
| 11в | | 3 | — 11.01.000-02 | Каркас пространственный КП3 | — | — | 1 | | | | | | | 8,87кг |
| | | | | Материалы | | | | | | | | | | |
| | | | | Бетон М-200 | 0,13 | 0,07 | 0,04 | | | | | | | $м^3$ |
| | | | | | ОП30.12в | ОП15.12в | ОП9.12в | | | | | | | |

| | | |
|---|---|---|
| Н. контр. | Силаева | |
| ГИП | Лименова | |
| Нач. отд. | Одиноков | |
| Гл. спец. | Кореневский | |
| Рук. груп. | Нечипоренко | |
| Проверил | Нечипоренко | |
| Проектир. | Трунович | |

501-07-3.83-КЖИ — 11.00.000

Панель перильного ограждения ОП30.12в; ОП15.12в; ОП9.12в

~~Спецификация~~

| Стадия | Лист | Листов |
|---|---|---|
| Р | | 1 |

Гипропромтрансстрой г. Москва

Копировал Соколова Формат 11г

Типовые проектные решения 501-07-3.83 Альбом II

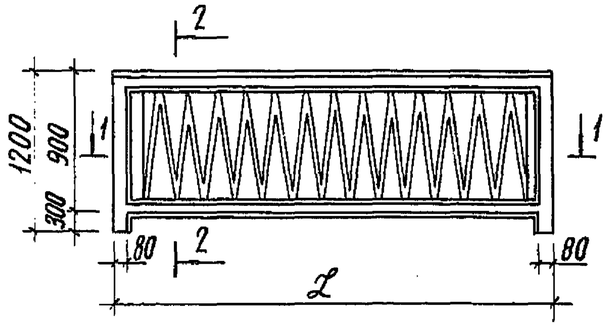


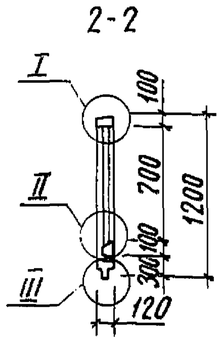


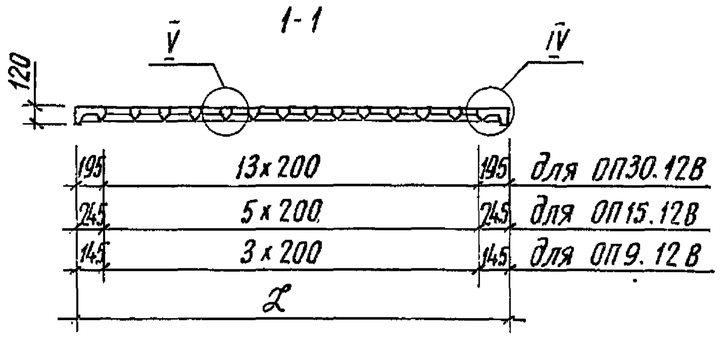


| Обозначение | L | Рис. | Марка |
|---|---|---|---|
| — 11.00.000 | 2990 | | ОП30.12В |
| — 11.00.000 -01 | 1490 | | ОП15.12В |
| — 11.00.000 -02 | 890 | | ОП9.12В |

| | | | |
|---|---|---|---|
| Н. контр. | Силаева | | |
| ГИП | Пименова | | |
| Нач.отд. | Одиноков | | |
| Гл.спец. | Кореневский | | |
| Рук.груп. | Нечипоренко | | |
| Проверил | Нечипоренко | | |
| Проектир. | Трунович | | |

501-07-3.83-КЖИ — 11.00.000 СБ

Панель перильного ограждения ОП30.12В; ОП15.12В; ОП9.12В
Сборочный чертеж

| Стадия | Масса | Масштаб |
|---|---|---|
| | 0,425т<br>0,180т<br>0,100т | |
| Лист 1 | Листов 2 | |

Гипропроммтрансстрой г. Москва

Инв.N подл. | Подпись и дата | Взам. инв.N

Копировал Соколова Формат 11В

Типовые проектные решения 501-07-3.83 Альбом II

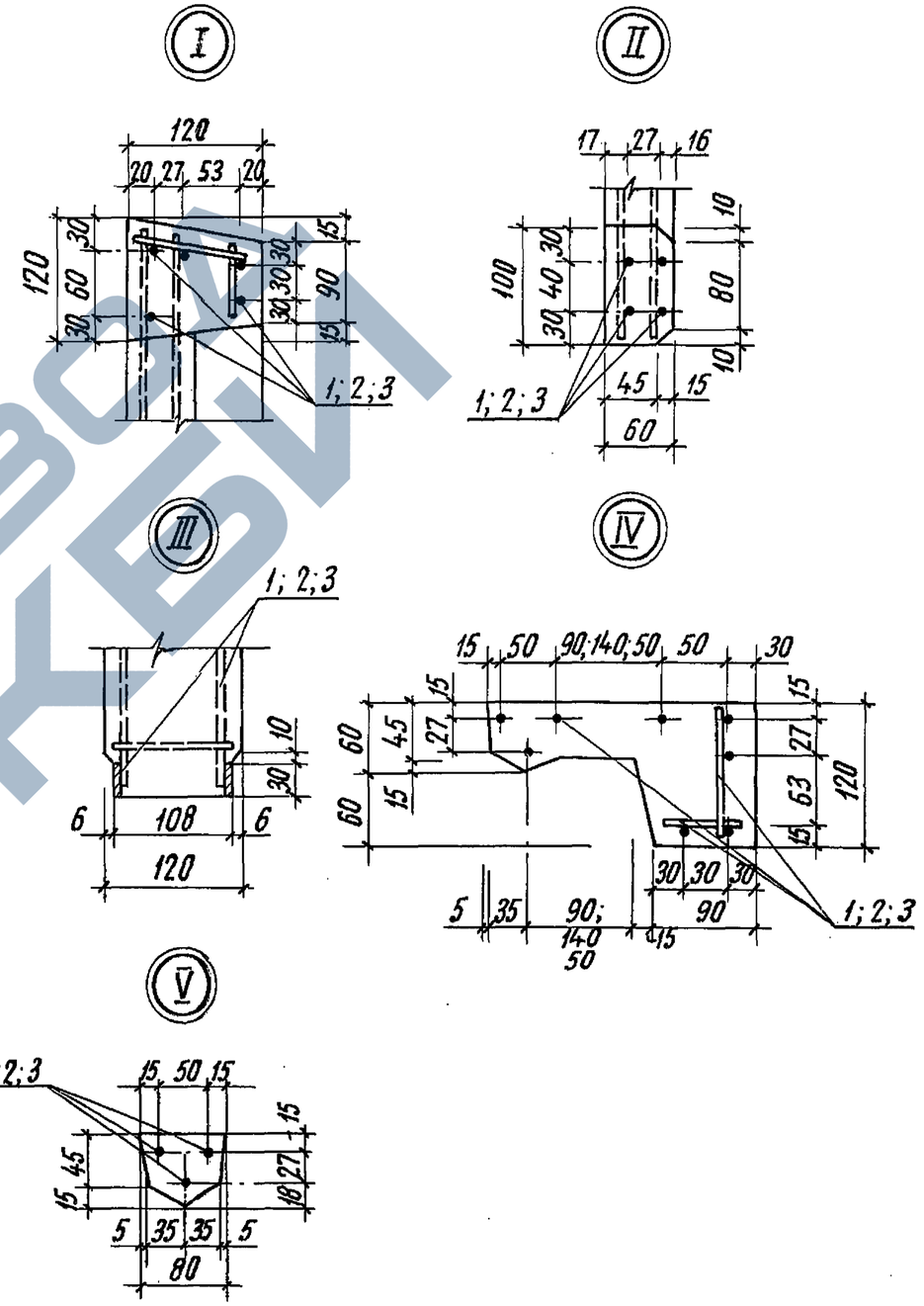


Инв.N подл. | Подпись и дата | Взам. инв.N

501-07-3.83 - КЖИ — 11.00.000 СБ

Лист 2

Копировал Соколова Формат 11В

| Инв. N подл. | Подпись и дата | Взамен инв. N |
|---|---|---|
| | | |

| Формат | Зона | Поз. | Обозначение | Наименование | Количество на исполнение | | | | | | | | | | Примечание |
|---|---|---|---|---|---|---|---|---|---|---|---|---|---|---|---|
| | | | | | | -01 | -02 | | | | | | | | |
| | | | | Документация | | | | | | | | | | | |
| 11В | | | -11.00.000 СБ | Сборочный чертеж | | | | | | | | | | | |
| | | | | Сборочные единицы | | | | | | | | | | | |
| 11В | | 1 | -11.01.100 | Сетка С-1 | 1 | — | — | | | | | | | | 2,53 |
| 11В | | 2 | -11.01.100-01 | Сетка С-2 | — | 1 | — | | | | | | | | 1,25 |
| 11В | | 3 | -11.01.100-02 | Сетка С-3 | — | — | 1 | | | | | | | | 0,75 |
| 11В | | 4 | -11.01.100-03 | Сетка С-4 | 2 | 2 | 2 | | | | | | | | 1,09 |
| 11В | | 5 | -11.01.200- | Сетка С-5 | 1 | — | — | | | | | | | | 10,77 |
| 11В | | 6 | -11.01.200-01 | Сетка С-6 | — | 1 | — | | | | | | | | 6,10 |
| 11В | | 7 | -11.01.200-02 | Сетка С-7 | — | — | 1 | | | | | | | | 4,30 |
| | | | | | КП1 | КП2 | КП3 | | | | | | | | |

| | | | |
|---|---|---|---|
| Н.контр. | Силаева | | 501-07-3.83-КЖИ -11.01.000 |
| ГИП | Пименова | | |
| Нач.отд. | Одиноков | | Каркас пространственный КП1... КП3 ~~Спецификация~~ |
| Гл.спец. | Кореневский | | |
| Рук.груп. | Нечипоренко | | |
| Проверил | Нечипоренко | | |
| Проектир. | Трунович | | |

| Стадия | Лист | Листов |
|---|---|---|
| Р | 1 | 2 |

Гипропромтрансстрой г. Москва

Копировал Соколова Формат 11В



| Инв. N подл. | Подпись и дата | Взамен инв. N |
|---|---|---|
| | | |

| Формат | Зона | Поз. | Обозначение | Наименование | Количество на исполнение | | | | | | | | | | Примечание |
|---|---|---|---|---|---|---|---|---|---|---|---|---|---|---|---|
| | | | | | - | 01 | 02 | | | | | | | | |
| | | | | | | | | | | | | | | | |
| 11В | | 8 | -11.01.300 | Сетка С-8 | 1 | — | — | | | | | | | | 4,61 |
| 11В | | 9 | -11.01.300-01 | Сетка С-9 | — | 1 | — | | | | | | | | 2,21 |
| 11В | | 10 | -11.01.300-02 | Сетка С-10 | — | — | 1 | | | | | | | | 1,45 |
| | | | | | | | | | | | | | | | |
| | | | | Детали | | | | | | | | | | | |
| Б.Ч. | | 11 | -11.01.001 | ø4ВI, ГОСТ 6727-80, ℓ=100 | 30 | 22 | 19 | | | | | | | | 0,01 |
| | | | | | КП1 | КП2 | КП3 | | | | | | | | |

501-07-3.83-КЖИ -11.01.000

Лист 2

Копировал Соколова Формат 11Г

Альбом II

501-07-3.83

Типовые проектные решения

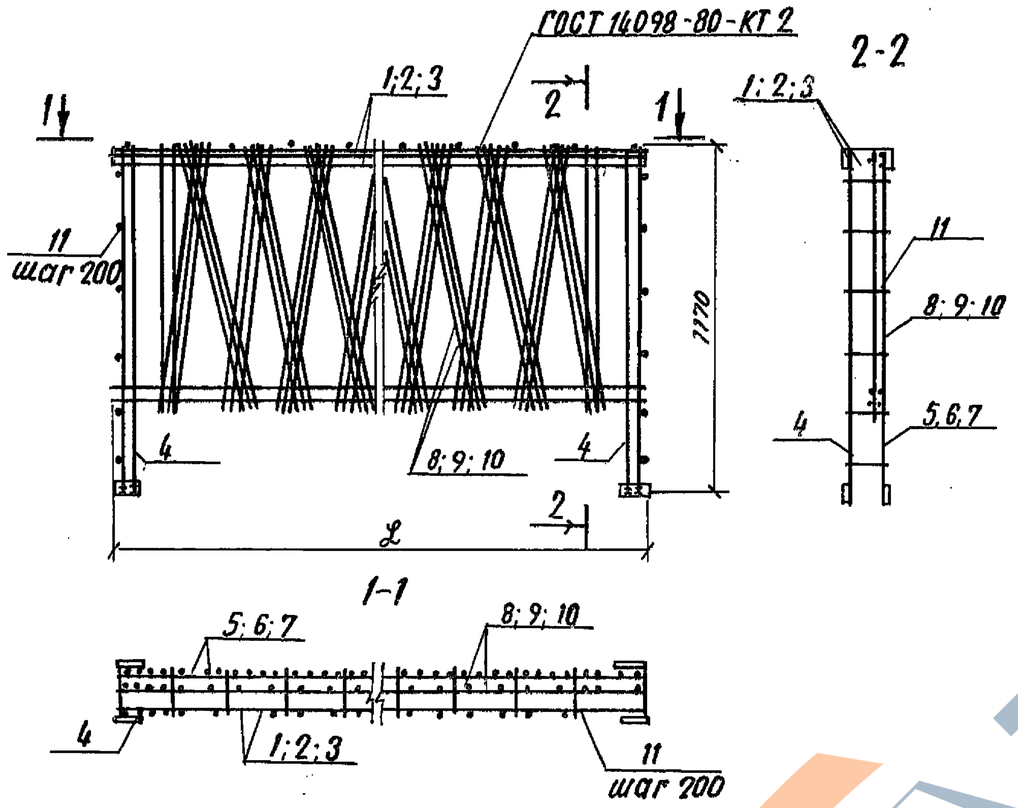


| Обозначение | Марка | Рис | L |
|---|---|---|---|
| —11.01.000 | КП1 | 1 | 2970 |
| —11.01.000-01 | КП2 | 1 | 1470 |
| —11.01.000-02 | КП3 | 1. | 870 |

| | | | |
|---|---|---|---|
| Н. контр. | Силаева | | |
| ГИП | Пименова | | |
| Нач. отд. | Одиноков | | |
| Гл. спец. | Кореневский | | |
| Рук. груп. | Нечипоренко | | |
| Проверил | Нечипоренко | | |
| Проектир. | Трунович | | |

501-07-3.83-КЖИ —11.00.000СБ

Каркас пространственный КП1...КП3 Сборочный чертеж

| Стадия | Масса | Масштаб |
|---|---|---|
| Р | 20.39кг<br>11.96кг<br>8.87кг | |
| Лист | Листов 1 | |

Гипропромтрансстрой г. Москва

Копировал Давыдова

Формат 11В

Альбом II

501-07-3.83

Типовые проектные решения

| Формат | Зона | Поз. | Обозначение | Наименование | Кол. | Примечание |
|---|---|---|---|---|---|---|
| | | | | Документация | | |
| | | | —11.01.100 СБ | Сборочный чертеж | | |
| | | | | Переменные данные для исполнений | | |
| | | | | —11.01.100 | | |
| | | | | Детали | | |
| Б4 | | 1 | —11.01.101 | ф 8АI ГОСТ 5781-82; ℓ=2970 | 2 | 1.175кг |
| Б4 | | 2 | —11.01.102 | ф 4ВI ГОСТ 6727-80; ℓ=70 | 26 | 0.007кг |
| | | | | —11.01.100-01 | | |
| | | | | Детали | | |
| Б4 | | 1 | —11.01.103 | ф 8АI ГОСТ 5781-82; ℓ=1470 | 2 | 0.58кг |
| Б4 | | 2 | —11.01.102 | ф 4ВI ГОСТ 6727-80; ℓ=70 | 13 | 0.007кг |
| | | | | —11.01.100-02 | | |
| | | | | Детали | | |
| Б4 | | 1 | —11.01.104 | ф 8АI ГОСТ 5781-82; ℓ=870 | 2 | 0.345кг. |
| Б4 | | 2 | —11.01.102 | ф 4ВI ГОСТ 6727-80; ℓ=70 | 8 | 0.007кг |
| | | | | —11.01.100.-03 | | |
| | | | | Детали | | |
| Б4 | | 1 | —11.01.105 | ф 8АI ГОСТ 5781-82 ℓ=1170 | 2 | 0.462кг |
| Б4 | | 2 | —11.01.102 | ф 4ВI ГОСТ 6727-80; ℓ=70 | 12 | 0.007кг |
| Б4 | | 3 | —11.01.106 | -30×6, ГОСТ 103-76.- ℓ=60 | 1 | 0.085кг |

| | | |
|---|---|---|
| Н. контр. | Силаева | |
| ГИП | Пименова | |
| Нач. отд. | Одиноков | |
| Гл. спец. | Кореневский | |
| Рук. груп. | Нечипоренко | |
| Проверил | Нечипоренко | |
| Проектир. | Трунович | |

501-07-3.83-КЖИ —11.01.100

Сетка С-1; С-2; С-3; С-4

| Стадия | Лист | Листов |
|---|---|---|
| Р | | 1 |

Гипропромтрансстрой г. Москва

Копировал: Давыдова

Формат 11В

ЗАРЕЧЬЕ

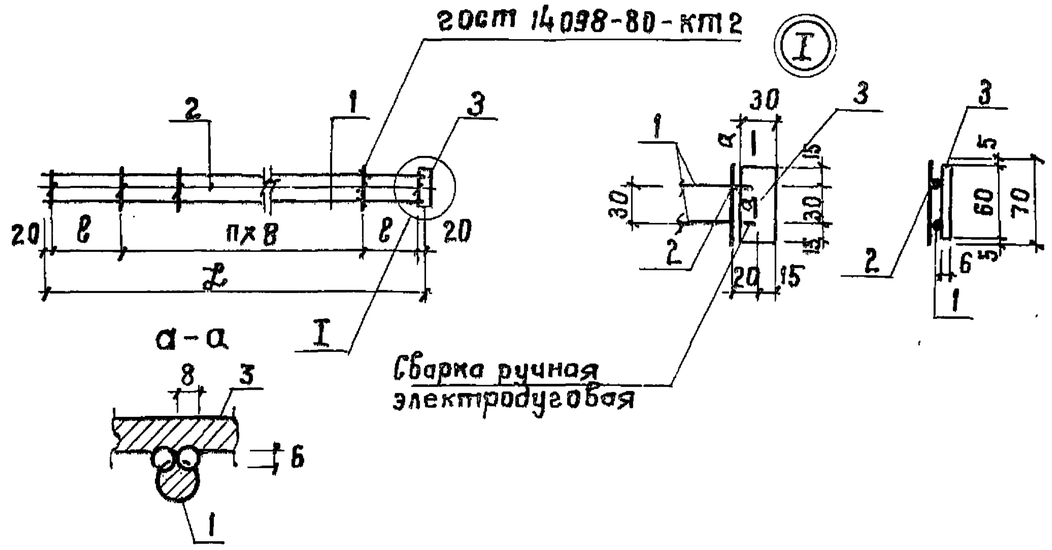


| Обозначение | Марка | L мм | ℓ мм | B мм | n | Масса кг |
|---|---|---|---|---|---|---|
| — 11.01.100 | С-1 | 2970 | 85 | 12.0 | 23 | 2.53 |
| — 11-01-100-01 | С-2 | 1470 | 110 | 120 | 10 | 1.25 |
| — 11-01-100-02 | С-3 | 870 | 110 | 12.0 | 5 | 0.75 |
| — 11-01-100-03 | С-4 | 1170 | 130 | 100 | 9 | 1.09 |

501-07-3.83 — КЖИ — 11.01.100 СБ

| | | | |
|---|---|---|---|
| Н. контр. | Силаева | | |
| ГИП | Пименова | | |
| Нач.отд. | Одиноков | | |
| Гл.спец. | Кореневский | | |
| Рук.гр. | Нечипоренко | | |
| Провер. | Нечипоренко | | |
| Проект. | Трунович | | |

Сетки С-1; С-2; С-3; С-4 Сборочный чертеж.

| Стадия | Масса | Масштаб |
|---|---|---|
| Р | См. табл. | |
| Лист | Листов 1 | |

Гипропромтрансстрой г. Москва

Типовые проектные решения. 501-07-3.83 Альбом II

Инв. № подл. | Подпись и дата | Взам. инв. №

Копировал Петухова Формат 11В

| Формат | Зона | Поз. | Обозначение | Наименование | Кол. | Примечание |
|---|---|---|---|---|---|---|
| | | | — | Документация | | |
| | | | — 11.01.200СБ | Сборочный чертеж | | |
| | | | | Детали | | |
| Б4 | | 1 | — 11.01.201 | ф8АI ГОСТ5781-82; ℓ=1170 | 4 | 0,462 кг |
| Б4 | | 2 | — 11.01.202 | ф4ВI ГОСТ6727-80; ℓ=870 | 4 | 0.086 кг |
| Б4 | | 3 | — 11.01.203 | -30×6 ГОСТ103-76; ℓ=62 | 4 | 0.085 кг |
| | | | Переменные данные для исполнений | | | |
| | | | — 11.01.200 | | | |
| | | | | Детали | | |
| Б4 | | 4 | — 11.01.204 | ф8АI ГОСТ5781-82; ℓ=2970 | 2 | 1.173 кг |
| Б4 | | 5 | — 11.01.205 | ф6АI ГОСТ5781-82; ℓ=2970 | 2 | 0.66 кг |
| Б4 | | 6 | — 11.01.206 | ф4ВI ГОСТ6727-80; ℓ=890 | 52 | 0.089 кг |
| | | | — 11.01.200-01 | | | |
| | | | | Детали | | |
| Б4 | | 4 | — 11.01.207 | ф8АI ГОСТ5781-82; ℓ=1470 | 2 | 0,58 кг |
| Б4 | | 5 | — 11.01.208 | ф6АI ГОСТ5781-82; ℓ=1470 | 2 | 0.325 кг |
| Б4 | | 6 | — 11.01.206 | ф4ВI ГОСТ6727-80; ℓ=890 | 20 | 0.089 кг |
| | | | — 11.01.200-02 | | | |
| | | | | Детали | | |
| Б4 | | 4 | — 11.01.209 | ф8АI ГОСТ5781-82; ℓ=870 | 2 | 0.345 кг |
| Б4 | | 5 | — 11.01.210 | ф6АI ГОСТ5781-82; ℓ=870 | 2 | 0.195 кг |
| Б4 | | 6 | — 11.01.206 | ф4ВI ГОСТ6727-80; ℓ=890 | 8 | 0.089 кг |

501-07-3.83 — КЖИ — 11.01.200

| | | | |
|---|---|---|---|
| Н. контр. | Силаева | | |
| ГИП | Пименова | | |
| Нач.отд. | Одиноков | | |
| Гл.спец. | Кореневский | | |
| Рук.груп. | Нечипоренко | | |
| Провер | Трунович | | |
| Проект. | Нечипоренко | | |

Сетка С-5; С-6; С-7

| Стадия | Лист | Листов |
|---|---|---|
| Р | | 1 |

Гипропромтрансстрой г. Москва

Типовые проектные решения. 501-07-3.83 Альбом II

Инв. № подл. | Подпись и дата | Взам. инв. №

Копировал Петухова Формат 11В

СЛАВА ЗНАНИЙ

Типовые проектные решения 501-07-3.83 Альбом II

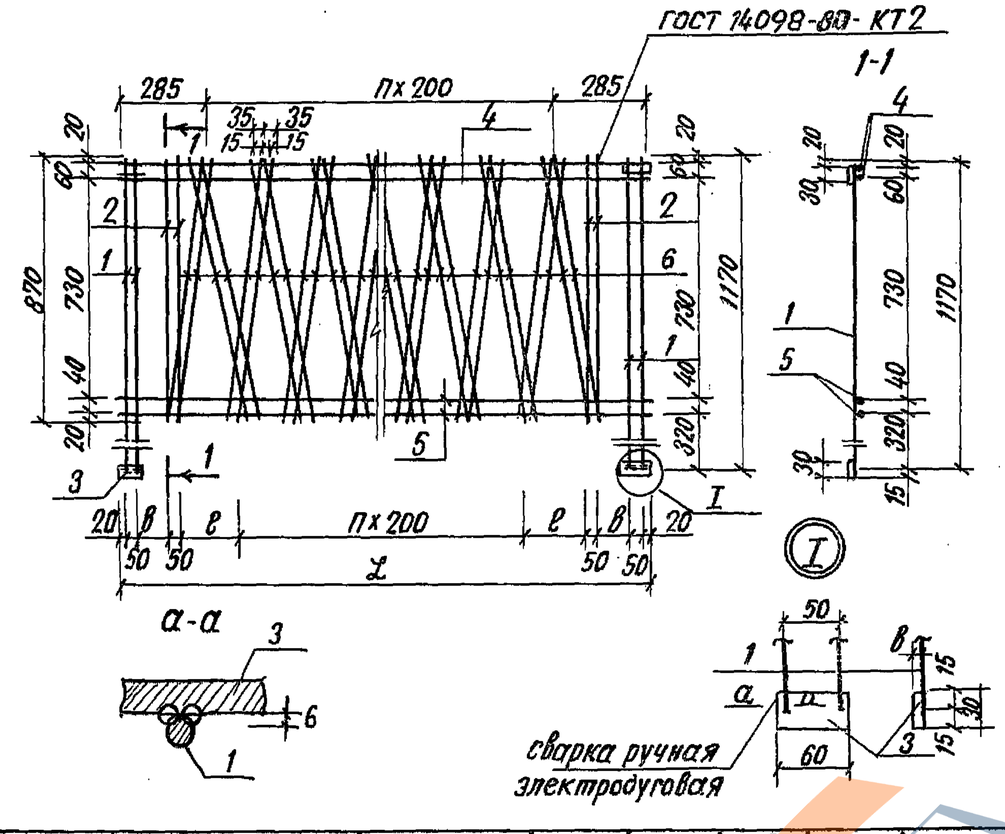


| Обозначение | Марка | L мм | е мм | в мм | n | Масса кг |
|---|---|---|---|---|---|---|
| —11.01.200 | С-5 | 2970 | 175 | 90 | 11 | 10,77 |
| —11.01.200-01 | С-6 | 1470 | 175 | 140 | 3 | 6.10 |
| —11.01.200-02 | С-7 | 870 | — | 115 | 2 | 4.30 |

Взам. инв.N | Подпись и дата | Инв.N подл.

| | | |
|---|---|---|
| Н. контр. | Силаева | |
| ГИП | Пименова | |
| Нач. отд. | Одиноков | |
| Гл. спец. | Кореневский | |
| Рук. груп. | Нечипоренко | |
| Проверил | Нечипоренко | |
| Проектир. | Трунович | |

501-07-3.83- КЖИ — 11.01.200 СБ

Сетка
С-5; С-6; С-7
Сборочный чертеж

| Стадия | Масса | Масштаб |
|---|---|---|
| Р | см табл. | |
| Лист | Листов 1 | |

Гипропромтрансстрой г. Москва

Копировал Давыдова — Формат 11В

Типовые проектные решения 501-07-3.83 Альбом II

| Формат | Зона | Поз. | Обозначение | Наименование | Кол. | Примечание |
|---|---|---|---|---|---|---|
| | | | | Документация | | |
| | | | —11.01.300 СБ | Сборочный чертеж | | |
| | | | | Детали | | |
| Б4 | | 1 | —11.01.301 | ф4ВI ГОСТ 6727-80; ℓ=870 | 4 | 0.086кг |
| | | | | Переменные данные для исполнений | | |
| | | | | —11-01.300 | | |
| | | | | Детали | | |
| Б4 | | 2 | —11.01.302 | ф6АI ГОСТ 5781-82; ℓ=2970 | 3 | 0.66 кг |
| Б4 | | 3 | —11.01.303 | ф4ВI ГОСТ 6727-80; ℓ=890 | 26 | 0.089кг |
| | | | | —11.01.300-01 | | |
| | | | | Детали | | |
| Б4 | | 2 | —11.01.304 | ф6АI ГОСТ 5781-82; ℓ=1470 | 3 | 0.33 кг |
| Б4 | | 3 | —11.01.303 | ф4ВI ГОСТ 6727-80; ℓ=890 | 10 | 0.089кг |
| | | | | —11.01.300.-02 | | |
| | | | | Детали | | |
| Б4 | | 2 | —11.01.305 | ф6АI ГОСТ 5781-82; ℓ=870 | 3 | 0.193кг |
| Б4 | | 3 | —11.01.303 | ф4ВI ГОСТ 6727-80; ℓ=890 | 6 | 0.089кг |

Взам. инв.N | Подпись и дата | Инв.N подл.

| | | |
|---|---|---|
| Н. контр. | Силаева | |
| ГИП | Пименова | |
| Нач. отд. | Одиноков | |
| Гл. спец. | Кореневский | |
| Рук. груп. | Нечипоренко | |
| Проверил | Трунович | |
| Проектир. | Егорова | |

501-07-3.83-КЖИ — 11.01.300

Сетка
С-8; С-9; С-10

| Стадия | Лист | Листов |
|---|---|---|
| Р | | 1 |

Гипропромтрансстрой г. Москва

Копировал Давыдова — Формат 11В

ЗАВОД ЖБИ

Типовые проектные решения 501-07-3.83 Альбом II

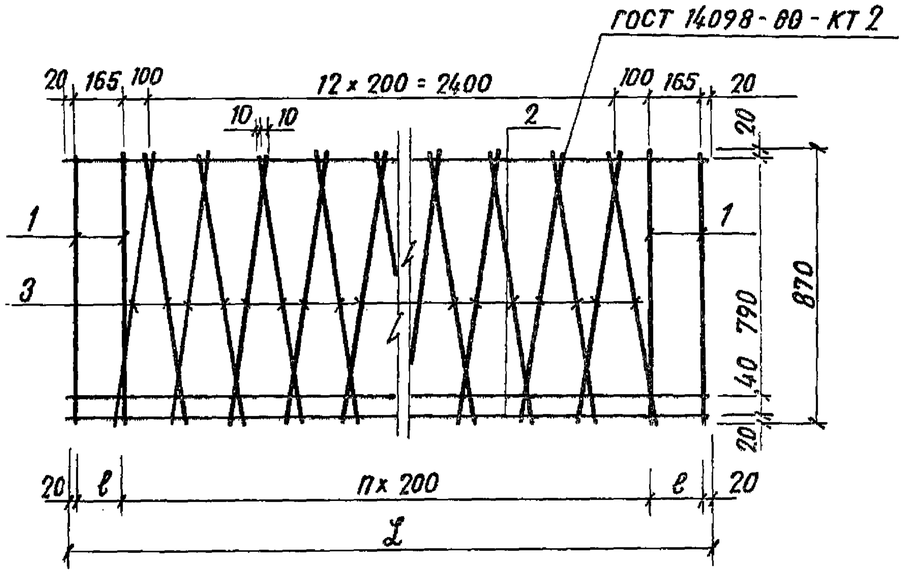


| Обозначение | Марка | L мм | e мм | n | Масса, кг |
|---|---|---|---|---|---|
| — 11.01.300 | С-8 | 2970 | 165 | 13 | 4.61 |
| — 11.01.300-01 | С-9 | 1470 | 215 | 5 | 2.21 |
| — 11.01.300-02 | С-10 | 870 | 115 | 3 | 1.45 |

501-07-3.83-КЖИ -11.01.300.СБ

Сетка С-8; С-9; С-10 Сборочный чертеж

| | | | |
|---|---|---|---|
| Н. контр. | Силаева | | |
| ГИП | Пименова | | |
| Нач. отд. | Одиноков | | |
| Гл. спец. | Кореневский | | |
| Рук. груп. | Нечипоренко | | |
| Проверил | Нечипоренко | | |
| Проектир. | Трунович | | |

| Стадия | Масса | Масштаб |
|---|---|---|
| Р | см. табл. | |
| Лист | Листов 1 | |

Гипропромтрансстрой г. Москва

Копировал Давыдова Формат 11В

Типовые проектные решения 501-07-3.83 Альбом II

| Форм. | Зона. | Поз. | Обозначение | Наименование | Кол. | Примечание |
|---|---|---|---|---|---|---|
| | | | | Документация | | |
| | | | Серия 1.465-7, В.0 | Пояснительная записка | | |
| 12 | | | — 00.00.000 ТО | Техническое описание | | |
| 11г | | | — 00.00.000 ВСТ | Выборка стали | | |
| 11в | | | — 12.00.000 СБ | Сборочный чертеж | | |
| | | | | | | |
| | | | | Сборочные единицы | | |
| | | 1. | Серия 1.465-7, В.3.ч.1 | Плита $\frac{ПАТV}{1.5 \times 6}$ -3 | | |
| | | | | Детали | | |
| | | 2. | Серия 1.465-7, В.3.ч.1 | Изделие закладное М-11 | 9 | 1.6 кг. |

501-07-3.83-КЖИ -12.00.000

Плита П60.15.АТV-1

| | | |
|---|---|---|
| Н. контр. | Силаева | |
| ГИП. | Пименова | |
| Нач. отд. | Одиноков | |
| Гл. спец. | Кореневский | |
| Рук. груп. | Нечипоренко | |
| Проверил | Нечипоренко | |
| Проектир. | Румянцева | |

| Стадия | Лист | Листов |
|---|---|---|
| Р | | 1 |

Гипропромтрансстрой г. Москва

Копировал Давыдова Формат 11В

ЗАВОД ЖБИ

Типовые проектные решения 501-07-3.83 Альбом II

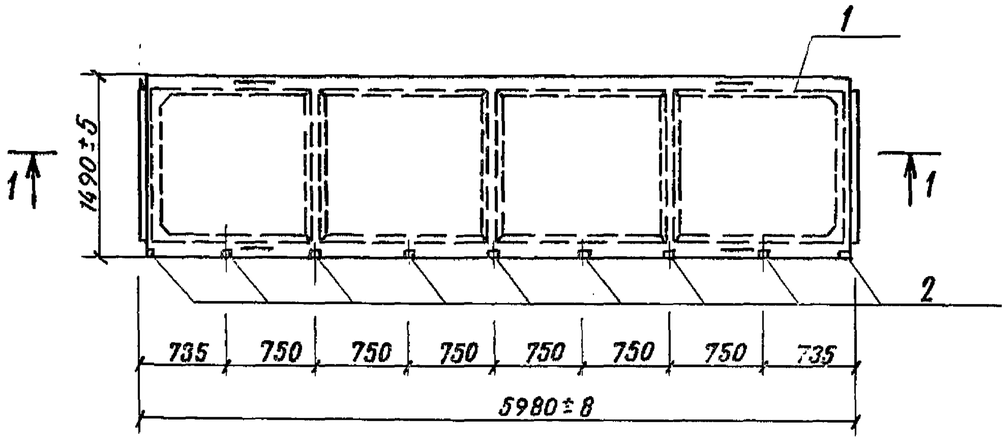


1-1

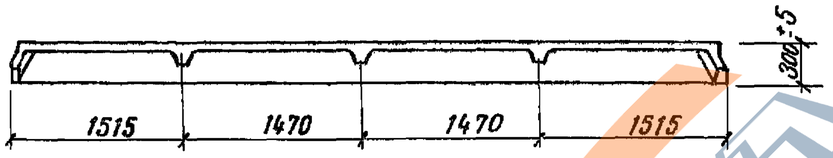


| | | | |
|---|---|---|---|
| Н. контр. | Силаева | | |
| ГИП | Пименова | | |
| Нач. отд. | Одиноков | | |
| Гл. спец. | Кореневский | | |
| Рук. груп. | Нечипоренко | | |
| Проверил | Нечипоренко | | |
| Проектир. | Румянцева | | |

501-07-3.83- КЖИ -12.00.000 СБ

Плита П60.15.АтV 1
Сборочный чертеж

| Стадия | Масса | Масштаб |
|---|---|---|
| Р | 1,5т | |
| Лист | Листов 1 | |

Гипропромтрансстрой г. Москва

Инв. № подл. | Подпись и дата | Взам. инв. №

Копировал Давыдова

Формат 11В

Типовые проектные решения 501-07-3.83 Альбом II

| Форм. | Зона | Поз. | Обозначение | Наименование | Кол. | Примечание |
|---|---|---|---|---|---|---|
| | | | | Документация | | |
| | | | Серия 1.465-7. В.3.ч.1 | Пояснительная записка | | |
| 12 | | | — 00.00.000 ТО | Техническое описание | | |
| 11г | | | — 00.00.000 ВСТ | Выборка стали | | |
| 11В | | | — 13.00.000 СБ | Сборочный чертеж | | |
| | | | | | | |
| | | | | Сборочные единицы | | |
| | | 1 | Серия 1.465-7, В.3.ч.1 | Плита $\frac{П-AIV}{1.5\times6}$ -3 | | |
| | | | | Детали. | | |
| 11В | | 2 | — 13.01.000 | Изделие закладное М-2 | 3 | 6.14 кг. |

| | | | |
|---|---|---|---|
| Н. контр. | Силаева | | |
| ГИП. | Пименова | | |
| Нач. отд. | Одиноков | | |
| Гл. спец. | Кореневский | | |
| Рук. груп. | Нечипоренко | | |
| Проверил | Нечипоренко | | |
| Проектир. | Румянцева | | |

501-07-3.83- КЖИ — 13.00.000

Плита П60.15 АтV-2

| Стадия | Лист | Листов |
|---|---|---|
| Р | | 1 |

Гипропромтрансстрой г. Москва

Инв. № подл. | Подпись и дата | Взам. инв. №

Формат 11В

ЗАВОД ЖЕЛЕЗОБЕТОНА

Типовые проектные решения 501-07-3.83 Альбом II

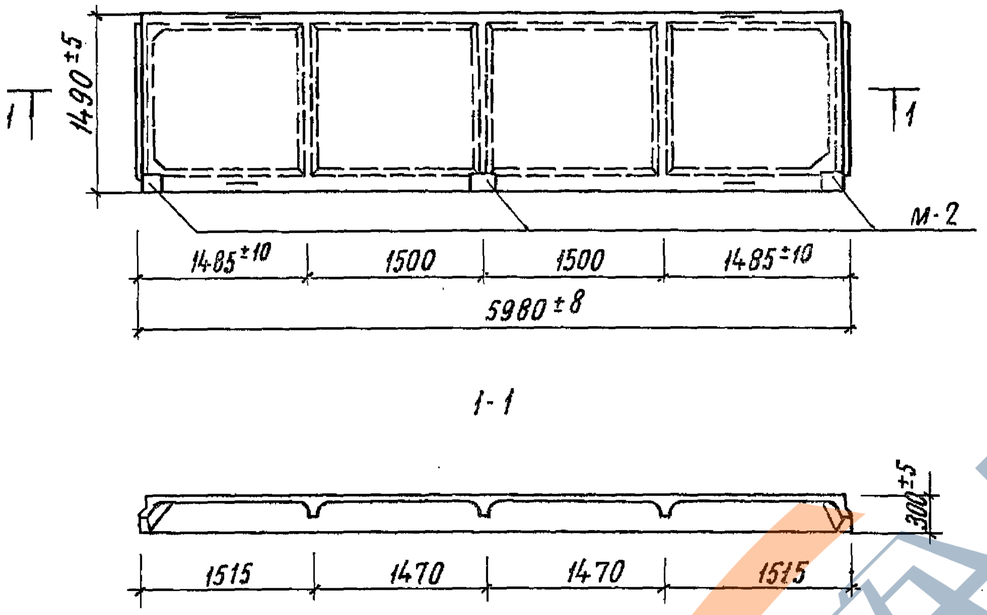


| | | | |
|---|---|---|---|
| Н. контр. | Силаева | | 501-07-3.83-КЖИ-13.00.000 СБ |
| ГИП | Пименова | | Плита П60.15.Ат V-2 Сборочный чертеж |
| Нач. отд. | Одиноков | | Стадия: Р; Масса: 1,5т; Масштаб: |
| Гл. спец. | Кореневский | | Лист; Листов 1 |
| Рук. груп. | Нечипоренко | | Гипропроттрансстрой г. Москва |
| Проверил | Нечипоренко | | |
| Проектир. | Румянцева | | |

Копировал Соколова Формат 11В

Типовые проектные решения 501-07-3.83 Альбом II

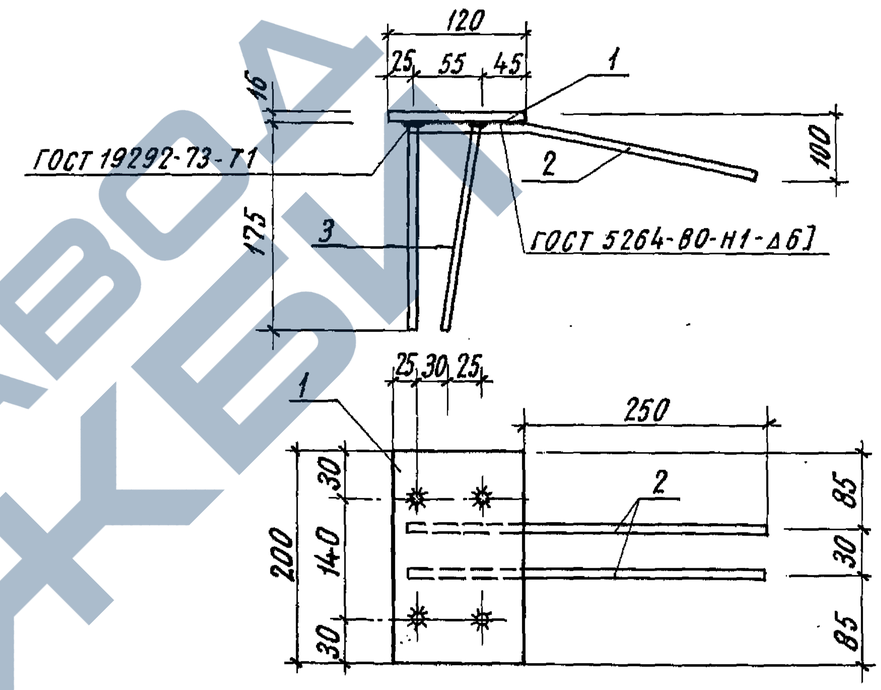


| Формат | Зона | Поз. | Обозначение | Наименование | Кол. | Примечание |
|---|---|---|---|---|---|---|
| | | | | Детали | | |
| Б4 | | 1 | -13.01.001 | -16х120 ГОСТ 103-76; ℓ=200 | 1 | 2,68 кг |
| Б4 | | 2 | -13.01.002 | ⌀20А III ГОСТ 5.1459-72*; ℓ=355 | 2 | 0,87 кг |
| Б4 | | 3 | -13.01.003 | ⌀20А III ГОСТ 5.1459-72*; ℓ=175 | 4 | 0,43 кг |

| | | | |
|---|---|---|---|
| Н. контр. | Силаева | | 501-07-3.83-КЖИ-13.01.000 |
| Г.И.П. | Пименова | | Изделие закладное М2 |
| Нач. отд. | Одиноков | | Стадия: Р; Масса: 6,14; Масштаб: |
| Гл. спец. | Кореневский | | Лист; Листов 1 |
| Рук. груп. | Нечипоренко | | Гипропроттрансстрой г. Москва |
| Проверил | Нечипоренко | | |
| Проектир. | Румянцева | | |

Копировал Соколова Формат 11В

ЗАВОД ЖКБИ

Типовые проектные решения 501-07-3.83 Альбом II

| Формат | Зона | Поз. | Обозначение | Наименование | Кол. | Примечание |
|---|---|---|---|---|---|---|
| | | | | Документация | | |
| | | | Серия 1.141-1, в.0 | Пояснительная записка | | |
| 12 | | | — 00.00.000 ТО | Техническое описание | | |
| 11г | | | — 00.00.000 ВСТ | Выборка стали | | |
| 11в | | | — 14.00.000 СБ | Сборочный чертеж | | |
| | | | | | | |
| | | | | Сборочные единицы | | |
| | | 1 | Серия 1.141-1, в.10 | Плита ПТ 30-15 | | |
| | | | | Детали | | |
| 11в | | 2 | 14.01.000 | Изделие закладное М-3 | 10 | 8.26 кг. |

Инв. N подл. | Подпись и дата | Взам. инв. N

| | | | |
|---|---|---|---|
| Н. контр. | Силаева | | 501-07-3.83-КЖИ -14.00.000 |
| ГИП | Пименова | | |
| Нач. отд. | Одиноков | | Плита П-4 Спецификация |
| Гл. спец. | Кореневский | | Стадия: Р; Лист: ; Листов: 1 |
| Рук. груп. | Нечипоренко | | Гипропромтрансстрой г. Москва |
| Проверил | Румянцева | | |
| Проектир. | Гнедовец | | |

Копировал Давыдова Формат 11В

Типовые проектные решения 501-07-3.83 Альбом II

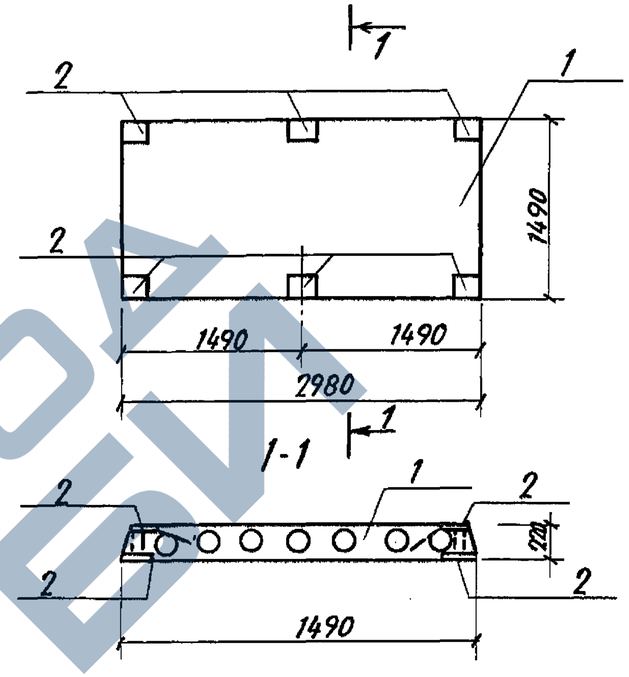


Инв. N подл. | Подпись и дата | Взам. инв. N

| | | | |
|---|---|---|---|
| Н. контр. | Силаева | | 501-07-3.83-КЖИ -14.00.000.СБ |
| ГИП. | Пименова | | |
| Нач. отд. | Одиноков | | Плита П4 Сборочный чертеж |
| Гл. спец. | Кореневский | | Стадия: Р; Масса: 0.33т; Масштаб: |
| Рук. груп. | Нечипоренко | | Лист: ; Листов: 1 |
| Проверил | Румянцева | | Гипропромтрансстрой г. Москва |
| Проектир. | Гнедовец | | |

Копировал Давыдова Формат 11В

ЗАВОД ЖБИ

Альбом II

501-07-3.83

Типовые проектные решения

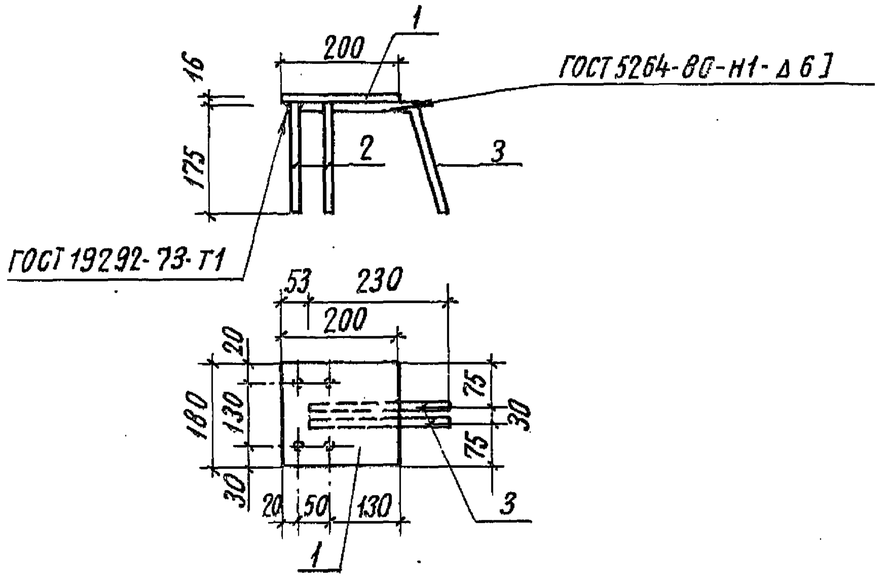


| Формат | Зона | Поз. | Обозначение | Наименование | Кол. | Примечание |
|---|---|---|---|---|---|---|
| | | | | **Детали** | | |
| Б4 | | 1 | — 14.01.001 | — 16х200, ГОСТ 103-76; ℓ=180 | 1 | 4,52кг |
| Б4 | | 2 | — 14.01.002 | ⌀20АIII, ГОСТ 5.1459-72*, ℓ=175 | 4 | 0,43кг |
| Б4 | | 3 | — 14.01.003 | ⌀20АIII, ГОСТ 5.1459-72*; ℓ=410 | 2 | 1,01кг |

Взам. инв. N | Подпись и дата | Инв. N подл.

501-07-3.83 — КЖИ — 14.01.000

Изделие закладное М3

| | | | |
|---|---|---|---|
| Н. контр. | Силаева | | |
| ГИП | Пименова | | |
| Нач. отд. | Одиноков | | |
| Гл. спец. | Кореневский | | |
| Рук. груп. | Нечипоренко | | |
| Проверил | Нечипоренко | | |
| Проектир. | Трунович | | |

| Стадия | Масса | Масштаб |
|---|---|---|
| Р | 8,26кг | |
| Лист | Листов 1 | |

Гипропромтрансстрой г. Москва

Копировал Соколова Формат 11В

Альбом II

501-07-3.83

Типовые проектные решения

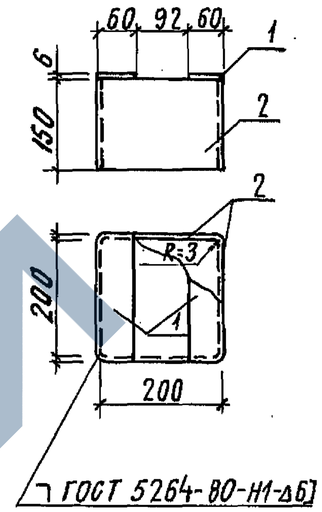


| Формат | Зона | Поз. | Обозначение | Наименование | Кол. | Примечание |
|---|---|---|---|---|---|---|
| | | | | **Документация** | | |
| 12 | | | — 00.00.000 ТО | Техническое описание | | |
| 11г | | | — 00.00.000 ВС | Выборка стали | | |
| | | | | **Детали** | | |
| Б4 | | 1 | — 15.00.001 | — 60х6; ℓ=210; ГОСТ 103-76 | 2 | 0,595кг |
| Б4 | | 2 | — 15.00.002 | — 150х6; ℓ=400; ГОСТ 103-76 | 2 | 2,83кг |

Взам. инв. N | Подпись и дата | Инв. N подл.

501-07-3.83-КЖИ — 15.00.000

Изделие закладное МД-1

| | | | |
|---|---|---|---|
| Н. контр. | Силаева | | |
| ГИП | Пименова | | |
| Нач. отд. | Одиноков | | |
| Гл. спец. | Кореневский | | |
| Рук. груп. | Нечипоренко | | |
| Проектир. | Нечипоренко | | |
| Проверил | Трунович | | |

| Стадия | Масса | Масштаб |
|---|---|---|
| Р | 6,85кг | |
| Лист | Листов 1 | |

Гипропромтрансстрой г. Москва

Копировал Соколова Формат 11В

https://zavodjbi.com/
ЗАВОД ЖБИ

Типовые проектные решения 501-07-3.83 Альбом II

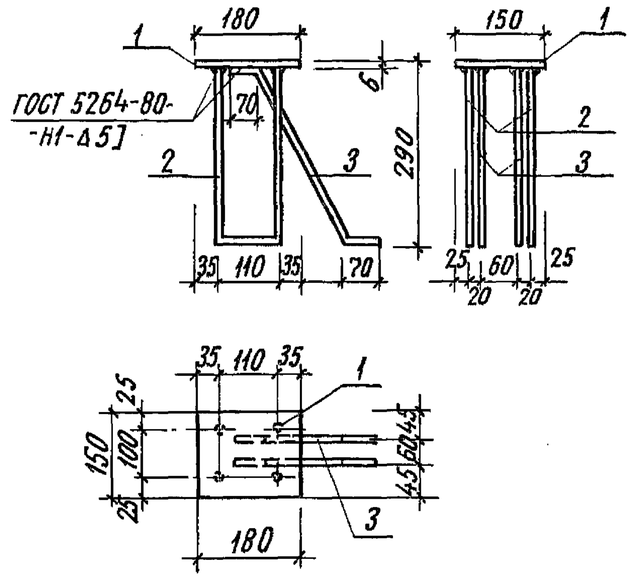


| Формат | Зона | Поз. | Обозначение | Наименование | Кол. | Примечание |
|---|---|---|---|---|---|---|
| | | | | Документация | | |
| 12 | | | — 00.00.000 ТО | Техническое описание | | |
| 11г | | | — 00.00.000 ВСт | Выборка стали | | |
| | | | | Детали | | |
| Б4 | | 1 | — 16.00.001 | -150х6; ℓ=180; ГОСТ 103-76 | 1 | 1,27 кг |
| Б4 | | 2 | — 16.00.002 | ф16АIII, ℓ=690; ГОСТ 5.1459-72* | 2 | 1,10 кг |
| Б4 | | 3 | — 16.00.003 | ф16АIII, ℓ=540; ГОСТ 5.1459-72* | 2 | 0,865 кг |

Взам. инв. N | Подпись и дата | Инв. N подл.

501-07-3.83-КЖИ — 16.00.000

| | | | |
|---|---|---|---|
| Н. контр. | Силаева | | |
| ГИП | Пименова | | |
| Нач. отд. | Одиноков | | |
| Гл. спец. | Кореневский | | |
| Рук. груп. | Нечипоренко | | |
| Проверил | Нечипоренко | | |
| Проектир. | Трунович | | |

Изделие закладное МД-8

| Стадия | Масса | Масштаб |
|---|---|---|
| Р | 5,2 кг | |
| Лист | Листов 1 | |

Гипропромтрансстрой г. Москва

Копировал Соколова Формат 118

Типовые проектные решения 501-07-3.83 Альбом II

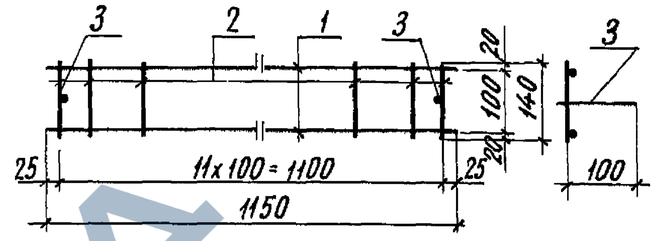


| Формат | Зона | Поз. | Обозначение | Наименование | Кол. | Примечание |
|---|---|---|---|---|---|---|
| | | | | Документация | | |
| 12 | | | — 00.00.000 ТО | Техническое описание | | |
| 11г | | | — 00.00.000 ВСт | Выборка стали | | |
| | | | | Детали | | |
| Б4 | | 1 | — 17.00.001 | ф4ВI, ℓ=1150, ГОСТ 6727-80 | 2 | 0,115 кг |
| Б4 | | 2 | — 17.00.002 | ф4ВI, ℓ=140, ГОСТ 6727-80 | 14 | 0,0136 кг |
| Б4 | | 3 | — 17.00.003 | ф6АI, ℓ=110; ГОСТ 5781-82 | 2 | 0,025 кг |

Взам. инв. N | Подпись и дата | Инв. N подл.

501-07-3.83-КЖИ — 17.00.000

| | | | |
|---|---|---|---|
| Н. контр. | Силаева | | |
| ГИП | Пименова | | |
| Нач. отд. | Одиноков | | |
| Гл. спец. | Кореневский | | |
| Рук. груп. | Нечипоренко | | |
| Проверил | Нечипоренко | | |
| Проектир. | Трунович | | |

Изделие закладное МД-9

| Стадия | Масса | Масштаб |
|---|---|---|
| Р | 0,47 | |
| Лист | Листов 1 | |

Гипропромтрансстрой г. Москва

Копировал Соколова Формат 118

ЗАВОД ЖБИ

Типовые проектные решения 501-07-3.83 Альбом II

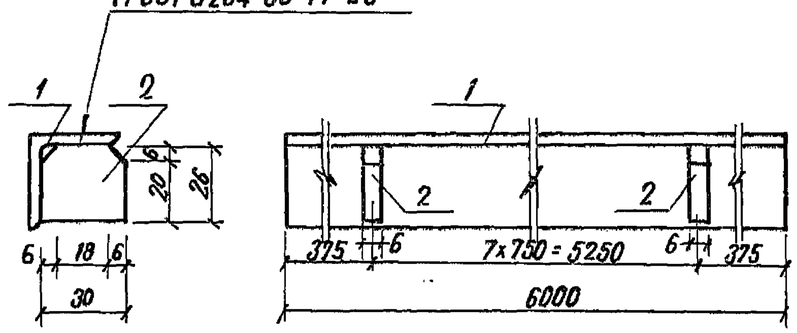


| Формат | Зона | Поз. | Обозначение | Наименование | Кол. | Примечание |
|---|---|---|---|---|---|---|
| | | | | Документация | | |
| 12 | | | — 00. 00. 000 ТО | Техническое описание | | |
| 11г | | | — 00. 00. 000 ВСТ | Выборка стали | | |
| | | | | Детали | | |
| Б4 | | 1 | — 18. 00. 001 | L 32×4, ГОСТ 8509-72, ℓ=6000 | 1 | 11.46 кг |
| Б4 | | 2 | — 18. 00. 002 | -30×6; ℓ=26 ГОСТ 103-76 | 8 | 0,036 кг |

Инв. N подл. | Подпись и дата | Взамен инв. N

| | | | |
|---|---|---|---|
| Н. контр. | Силаева | | |
| ГИП | Пименова | | |
| Нач. отд. | Одиноков | | |
| Гл. спец. | Кореневский | | |
| Рук. гр. | Нечипоренко | | |
| Проверил | Нечипоренко | | |
| Проектир. | Трунович | | |

501-07-3.83-КЖИ — 18. 00. 000

Изделие закладное МД-3

| Стадия | Масса | Масштаб |
|---|---|---|
| Р | 11.75 кг | |
| Лист | Листов 1 | |

Гипропромтрансстрой г. Москва

Копировал: Давыдова Формат 11В

Типовые проектные решения 501-07-3.83 Альбом II

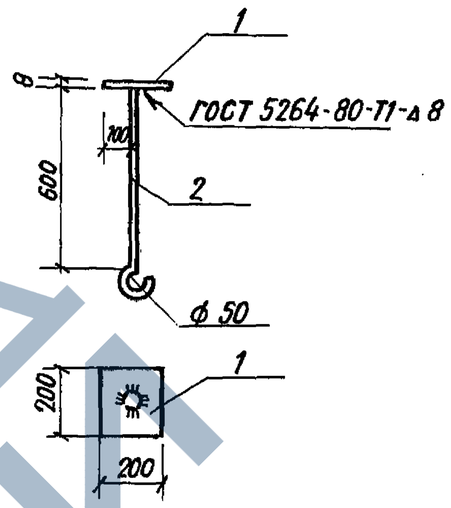


| Формат | Зона | Поз. | Обозначение | Наименование | Кол. | Примечание |
|---|---|---|---|---|---|---|
| | | | | Документация | | |
| 12 | | | — 00. 00. 000 ТО | Техническое описание | | |
| 11г | | | — 00. 00. 000 ВСТ. | Выборка стали | | |
| | | | | Детали | | |
| Б4 | | 1 | — 19. 00. 001 | -200×8; ℓ=200 ГОСТ 103-76 | 1 | 3,14 |
| Б4 | | 2 | — 19. 00. 002 | ф 10АI ℓ=700 ГОСТ 5781-82 | 1 | 0.43 кг. |

Инв. N подл. | Подпись и дата | Взам. инв. N

| | | | |
|---|---|---|---|
| Н. контр. | Силаева | | |
| ГИП | Пименова | | |
| Нач. отд. | Одиноков | | |
| Гл. спец. | Кореневский | | |
| Рук. груп. | Нечипоренко | | |
| Проверил | Нечипоренко | | |
| Проектир. | Трунович | | |

501-07-3.83-КЖИ — 19. 00. 000

Изделие закладное МД-13

| Стадия | Масса | Масштаб |
|---|---|---|
| Р | 3,57 кг. | |
| Лист | Листов 1 | |

Гипропромтрансстрой г. Москва

Копировал: Давыдова Формат 11В

ЗАВОД КЖБИ

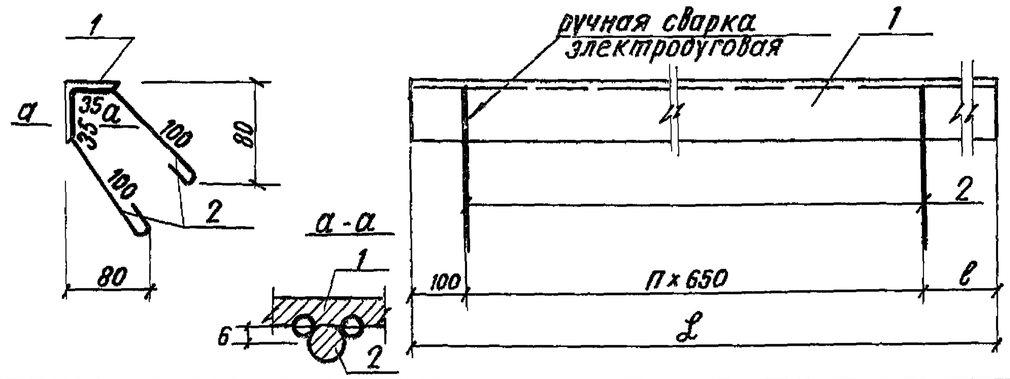


| Обозначение | Марка | L мм | ℓ мм | n | Масса кг |
|---|---|---|---|---|---|
| —21.00.000 | ЗД-1 | 3600 | 250 | 5 | 15.1 |
| —21.00.000-01 | ЗД-3 | 1500 | 100 | 2 | 6.4 |

| Формат | Зона | Поз. | Обозначение | Наименование | Кол. | Примечание |
|---|---|---|---|---|---|---|
| | | | | Документация | | |
| 12 | | | —00.00.000 ТО | Техническое описание | | |
| 11г | | | —00.00.000 ВСт. | Выборка стали | | |
| | | | Переменные данные для исполнений | | | |
| | | | | -20.00.000 | | |
| | | | | Детали | | |
| Бг | | 1 | —20.00.001 | Уголок 50×50×5 ГОСТ 8509-72* / ВСТ 3сп2 ГОСТ 535-79 | 1 | 13.5 кг |
| Бг | | 2 | —20.00.002 | ф10АI, ГОСТ 5781-82; ℓ=200 | 12 | 0.124 кг |
| | | | | -20.00.000-01 | | |
| | | | | Детали | | |
| | | 1 | —20.00.003 | Уголок 50×50×5 ГОСТ 8509-72* / ВСТ 3сп2 ГОСТ 535-79 | 1 | 5.66 кг. |

Типовые проектные решения 501-07-3.83 Альбом II

Инв. N подл. | Подпись и дата | Взам. инв. N

501-07-3.83-КЖИ -20.00.000

| | | |
|---|---|---|
| Н. контр. | Силаева | |
| ГИП | Пименова | |
| Нач. отд. | Одиноков | |
| Гл. спец. | Кореневский | |
| Рук. груп. | Нечипоренко | |
| Проверил | Нечипоренко | |
| Проектир. | Трунович | |

Изделие закладное ЗД-1; ЗД-3

| Стадия | Масса | Масштаб |
|---|---|---|
| Р | См. табл. | |

Лист | Листов 1

Гипропромтрансстрой г. Москва

Копировал: Давыдова

Формат 11В

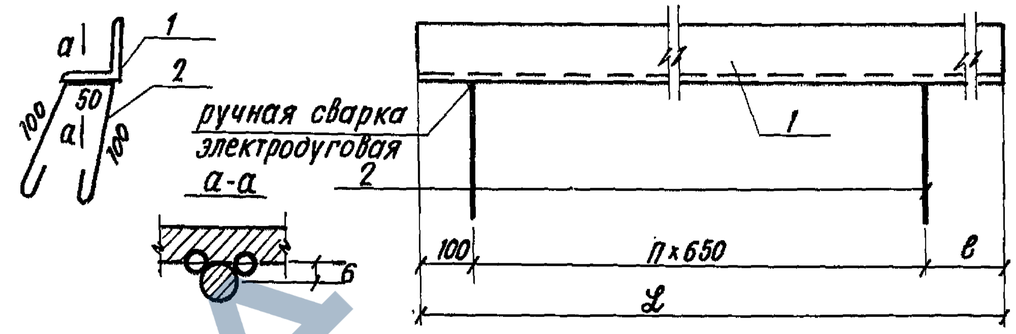


| Обозначение | Марка | L, мм | ℓ мм | n | Масса, кг |
|---|---|---|---|---|---|
| —22.00.000 | ЗД-2 | 3600 | 250 | 5 | 15.01 |
| —22.00.000-01 | ЗД-4 | 1500 | 100 | 2 | 6.37 |

| Формат | Зона | Поз. | Обозначение | Наименование | Кол | Примечание |
|---|---|---|---|---|---|---|
| | | | | Документация | | |
| 12 | | | —00.00.000. ТО | Техническое описание | | |
| 11г | | | —00.00.000 ВСт | Выборка стали | | |
| | | | Переменные данные для исполнений | | | |
| | | | | -21.00.000 | | |
| | | | | Детали | | |
| | | | | Уголок 50×50×5, ГОСТ 8509-72* | | |
| Бг | | 1 | —21.00.001 | ВСт3сп2, ГОСТ 535-79 | 1 | 13.6 кг |
| Бг | | 2 | —21.00.002 | ф10АI, ГОСТ 5781-82; ℓ-380 | 6 | 0.235 кг. |
| | | | | -21.00.000-01 | | |
| | | | | Детали | | |
| | | | | Уголок 50×50×5, ГОСТ 8509-72* | | |
| Бг | | 1 | —21.00.003 | ВСт3сп2, ГОСТ 535-79 | 1 | 5.66 кг |
| Бг | | 2 | —21.00.002 | ф10АI, ГОСТ 5781-82; ℓ=380 | 3 | 0.235 кг |

Типовые проектные решения 501-07-3.83 Альбом II

Инв. N подл. | Подпись и дата | Взам. инв. N

501-07-3.83-КЖИ -21.00.000

| | | |
|---|---|---|
| Н. контр. | Силаева | |
| ГИП | Пименова | |
| Нач. отд. | Одиноков | |
| Гл. спец. | Кореневский | |
| Рук. груп. | Нечипоренко | |
| Проверил | Нечипоренко | |
| Проектир | Трунович | |

Изделие закладное ЗД-2; ЗД-4

| Стадия | Масса | Масштаб |
|---|---|---|
| Р | См. табл. | |

Лист. | Листов 1

Гипропромтрансстрой г. Москва

Копировал Давыдова

Формат 11В

ЗАО ЖЕМ

Типовые проектные решения 501-07-3.83 Альбом II

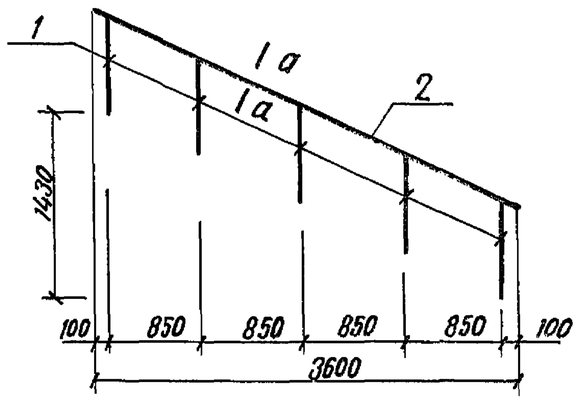


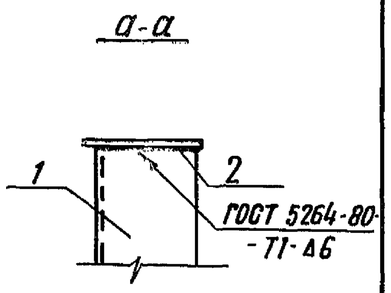


| Формат | Зона | Поз. | Обозначение | Наименование | Кол. | Примечание |
|---|---|---|---|---|---|---|
| | | | | Документация | | |
| 12 | | | —00.00.000 ТО | Техническое описание | | |
| 11г | | | —00.00.000 ВСТ | Выборка стали | | |
| | | | | Детали | | |
| | | | | Уголок 32×32×4, ГОСТ 8509-72* | | |
| Б.ч | | 1. | —22.00.001 | ВСт3сп2, ГОСТ 535-79 | 5 | 1.53кг. |
| Б.ч | | 2. | —22.00.002 | -40×4, ГОСТ 103-76, ℓ=3600 | 1 | 5.02кг. |

Инв.№ подл. | Подпись и дата | Взам. инв.№

501-07-3.83-КЖИ -22.00.000

| | | |
|---|---|---|
| Н. контр. | Силаева | |
| ГИП | Пименова | |
| Нач. отд. | Одиноков | |
| Гл. спец. | Кореневский | |
| Рук. груп. | Нечипоренко | |
| Проверил | Нечипоренко | |
| Проектир | Трунович | |

Ограждение ОМ-1

| Стадия | Масса | Масштаб |
|---|---|---|
| Р | 12.66кг. | |
| Лист | Листов 1 | |

Гипропромтрансстрой г. Москва

Копировал Давыдова Формат 11В

Типовые проектные решения 501-07-3.83 Альбом II

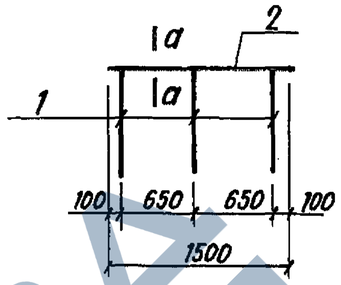


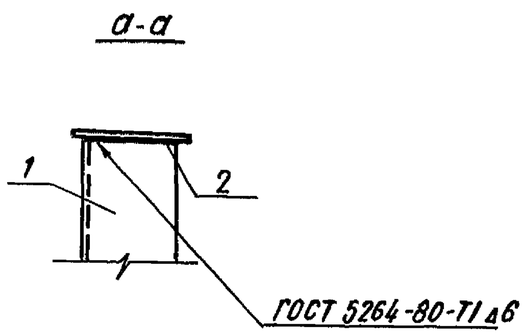


| Формат | Зона | Поз. | Обозначение | Наименование | Кол. | Примечание |
|---|---|---|---|---|---|---|
| | | | | Документация | | |
| 12 | | | —00.00.000 ТО | Техническое описание | | |
| 11г. | | | —00.00 000 ВСТ | Выборка стали | | |
| | | | | Детали | | |
| | | | | Уголок 32×32×4, ГОСТ 8509-72* | | |
| Б.Ч | | 1 | —23.00.001 | ВСт3сп2, ГОСТ 535-79 | 3 | 1.53кг |
| Б.Ч. | | 2 | —23.00.002 | -40×4, ГОСТ 103-76, ℓ=1500 | 1 | 1,88кг. |

Инв.№ подл. | Подпись и дата | Взам. инв.№

501-07-3.83-КЖИ-23.00.000

| | | |
|---|---|---|
| Н. контр. | Силаева | |
| ГИП | Пименова | |
| Нач. отд. | Одиноков | |
| Гл. спец. | Кореневский | |
| Рук. груп. | Нечипоренко | |
| Проверил | Нечипоренко | |
| Проектир | Трунович | |

Ограждение ОМ-2

| Стадия | Масса | Масштаб |
|---|---|---|
| Р | 6,46кг | |
| Лист | Листов 1 | |

Гипропромтрансстрой г. Москва

Копировал Давыдова Формат 11В

ЗАВОД КЖБИ

Типовые проектные решения 501-07-3.83 Альбом II

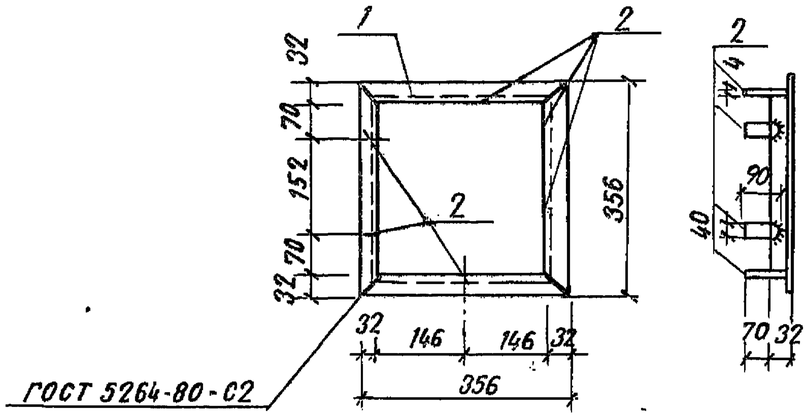


| Формат | Зона | Поз. | Обозначение | Наименование | Кол. | Примечание |
|---|---|---|---|---|---|---|
| | | | | Документация | | |
| 12 | | | -00.00.000 ТО | Техническое описание | | |
| 11г | | | -00.00.000 ВСТ | Выборка стали | | |
| | | | | Детали | | |
| | | | | Уголок 32×32×4, ГОСТ 8509-72* | | |
| Б.ч | | 1 | -24.00.001 | ВСт3сп2, ГОСТ 535-79 | 4 | 0.7 кг |
| Б.ч. | | 2 | -24.00.002 | -40×4, ГОСТ 103-76, ℓ=90 | 6 | 0.11 кг |

Инв.№ подл. | Подпись и дата | Взам.инв.№

501-07-3.83 — КЖИ — 24.00.000

| | | |
|---|---|---|
| Н. контр. | Силаева | |
| ГИП. | Пименова | |
| Нач. отд. | Одиноков | |
| Гл. спец. | Кореневский | |
| Рук. груп. | Нечипоренко | |
| Проверил | Нечипоренко | |
| Проектир | Трунович | |

Рамка люка МД 11

| Стадия | Масса | Масштаб |
|---|---|---|
| Р | 3.46кг | |
| Лист | Листов 1 | |

Гипропромтрансстрой г. Москва

Копировал Соколова — Формат 11В

Типовые проектные решения 501-07-3.83 Альбом II

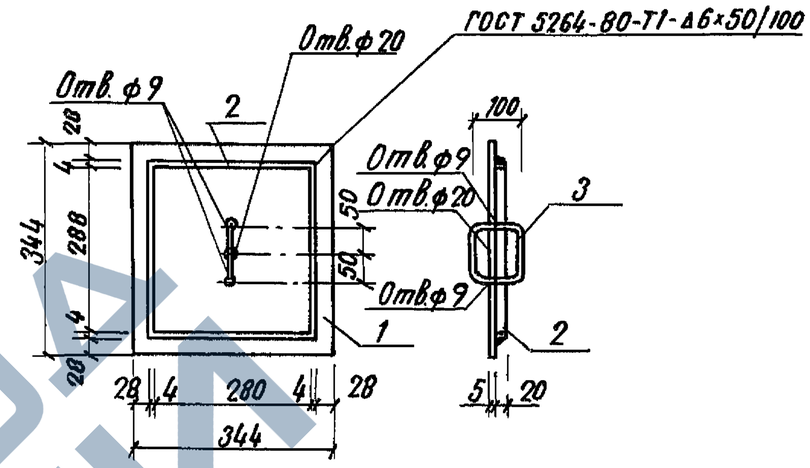


| Формат | Зона | Поз. | Обозначение | Наименование | Кол. | Примечание |
|---|---|---|---|---|---|---|
| | | | | Документация | | |
| 12 | | | -00.00.000 ТО | Техническое описание | | |
| 11г | | | -00.00.000 ВСТ. | Выборка стали | | |
| | | | | Детали | | |
| Б4 | | 1 | -25.00.001 | лист ромбо-пн-5.0×344×344 | 1 | 4.0 кг |
| | | | | ВСт3сп2, ГОСТ 8568-77 | | |
| Б4 | | 2 | -25.00.002 | -20×4, ГОСТ 103-76, ℓ=1136 | 1 | 0.71 кг |
| Б4 | | 3 | -25.00.003 | ф8АI, ГОСТ 5781-82; ℓ=4000 | 1 | 0.16 кг |

Инв.№ подл. | Подпись и дата | Взам.инв.№

501-07-3.83 — КЖИ -25.00.000

| | | |
|---|---|---|
| Н. контр. | Силаева | |
| ГИП. | Пименова | |
| Нач. отд. | Одиноков | |
| Гл. спец. | Кореневский | |
| Рук. груп. | Нечипоренко | |
| Проверил | Нечипоренко | |
| Проектир | Трунович | |

Крышка люка МД-12

| Стадия | Масса | Масштаб |
|---|---|---|
| Р | 4.87кг | |
| Лист | Листов 1 | |

Гипропромтрансстрой г. Москва

Копировал Давыдова — Формат 11В

https://zavodjbi.com/
ЗАВОД ЖБИ

Типовые проектные решения 501-07-3.83 Альбом II

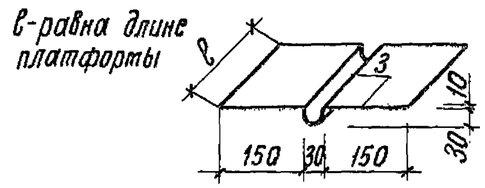


| Формат | Зона | Поз. | Обозначение | Наименование | Кол. | Примечание |
|---|---|---|---|---|---|---|
| | | | | Документация | | |
| 12 | | | —00.00.000 ТО | Техническое описание | | |
| 11г | | | —00.00.000 ВС | Выборка стали | | |
| | | | | Детали | | |
| Б4 | | 1 | —26.00.001 | —400х1 ГОСТ 19903-74 | | 3,2 кг/пм |

Взам. инв. N | Подпись и дата | Инв. N подл.

501-07-3.83-КЖИ —26.00.000

| | | |
|---|---|---|
| Н. контр. | Силаева | |
| ГИП | Пименова | |
| Нач. отд. | Одинаков | |
| Гл. спец. | Кореневский | |
| Рук. груп. | Нечипоренко | |
| Проверил | Нечипоренко | |
| Проектир. | Трунович | |

Компенсатор МД-2

| Стадия | Масса | Масштаб |
|---|---|---|
| Р | См. табл. | |
| Лист | Листов 1 | |

Гипропромтрансстрой г. Москва

Копировал Соколова

Формат 11в

ЗАВОД ЖБИ