https://zavodjbi.com/

ТИПОВАЯ ДОКУМЕНТАЦИЯ НА СТРОИТЕЛЬНЫЕ СИСТЕМЫ И ИЗДЕЛИЯ ЗДАНИЙ И СООРУЖЕНИЙ

СЕРИЯ 1.134-2

БЛОКИ ВНУТРЕННИХ СТЕН, ВЕНТИЛЯЦИОННЫЕ БЛОКИ ДЛЯ ЖИЛЫХ И ОБЩЕСТВЕННЫХ ЗДАНИЙ

ВЫПУСК 7

БЛОКИ ВНУТРЕННИХ СТЕН ИЗ ЛЕГКИХ БЕТОНОВ ТОЛЩИНОЙ 16 и 20 см ДЛЯ ЖИЛЫХ ЗДАНИЙ ВЫСОТОЙ 1-4 ЭТАЖА И ОБЩЕСТВЕННЫХ ЗДАНИЙ ВЫСОТОЙ 1-3 ЭТАЖА

АРМАТУРНЫЕ ИЗДЕЛИЯ

https://zavodjbi.com/

https://zavodjbi.com/

ЦЕНТРАЛЬНЫЙ ИНСТИТУТ ТИПОВОГО ПРОЕКТИРОВАНИЯ
ГОССТРОЯ СССР

Москва, А-445, Смольная ул., 22

Сдано в печать IX 1981 года

Заказ № 10684 Тираж 2700 экз

https://zavodjbi.com/

https://zavodjbi.com/

ТИПОВАЯ ДОКУМЕНТАЦИЯ НА СТРОИТЕЛЬНЫЕ СИСТЕМЫ И ИЗДЕЛИЯ ЗДАНИЙ И СООРУЖЕНИЙ

СЕРИЯ 1.134-2

БЛОКИ ВНУТРЕННИХ СТЕН, ВЕНТИЛЯЦИОННЫЕ БЛОКИ ДЛЯ ЖИЛЫХ И ОБЩЕСТВЕННЫХ ЗДАНИЙ

ВЫПУСК 7

БЛОКИ ВНУТРЕННИХ СТЕН ИЗ ЛЕГКИХ БЕТОНОВ ТОЛЩИНОЙ 16 и 20 см ДЛЯ ЖИЛЫХ ЗДАНИЙ ВЫСОТОЙ 1-4 ЭТАЖА И ОБЩЕСТВЕННЫХ ЗДАНИЙ ВЫСОТОЙ 1-3 ЭТАЖА

АРМАТУРНЫЕ ИЗДЕЛИЯ

РАЗРАБОТАНЫ
ЦНИИЭП ГРАЖДАНСЕЛЬСТРОЕМ

/ Гл инженер института — В М Беляев
/ Гл конструктор мастерской №4 — А И Угаров
Гл инженер проекта — Л А Земляк

Утверждены и введены в действие
Госгражданстроем с 1 04 81 г
Приказ № 83 от 4 03 81 г

https://zavodjbi.com/

Обозначение	Наименование	Стр
1134-2701 000ТО	Техническое описание	4-6
1134-2701 000	Каркас пространственный (КП1-КП26)	7-10
1134-2701 000СБ	Каркас пространственный (КП1-КП26) Сборочный чертеж	11
1134-2701 010	Каркас плоский (КР1-КР14)	12
1134-2701 020	Каркас плоский (КР15-КР26)	13
1134-2701010	Каркас плоский (КР1÷КР14)	14
1134-2701020	Каркас плоский (КР15-КР26)	14
1134-2701 030	Каркас плоский (КР27-КР39)	15
1134-2701040	Каркас плоский (КР40÷КР43)	16
1134-2701.030	Каркас плоский (КР27-КР39)	17
1134-2701040	Каркас плоский (КР40-КР43)	17
1134-2701 000	Каркас пространственный (КП27-КП40)	18-20
1134-2702 000СБ	Каркас пространственный (КП27÷КП40) Сборочный чертеж	21
1134-2702 010	Каркас плоский (КР44-КР57)	22
1.134-2.7.02 020	Каркас плоский (КР58-КР71)	23
1.134-2.702 010	Каркас плоский (КР44-КР57)	24
1.134-27.02.020	Каркас плоский (КР58÷КР71)	24
1134-2703 000	Каркас пространственный (КП41-КП44)	25-26
1134-2703 000СБ	Каркас пространственный (КП41-КП44) Сборочный чертеж	27
1134-2703 010	Каркас плоский (КР72-КР75)	28
1134-2703 020	Каркас плоский (КР76-КР79)	29
1134-2703 010	Каркас плоский (КР72-КР75)	30
1134-2703 020	Каркас плоский (КР76-КР79)	30
1134-2704 010	Каркас плоский (КР81-КР92)	31
1134-2703.030	Каркас плоский (КР80)	32
1134-2704 010	Каркас плоский (КР81-КР92)	32
1134-2704 000	Каркас пространственный (КП45-КП50)	33-34
1134-2704 000СБ	Каркас пространственный (КП45-КП50) Сборочный чертеж	35
1134-2704 020	Каркас плоский КР93	36
1134-2704.030	Каркас плоский КР94	36
1134-2705 000	Каркас пространственный (КП51-КП52)	37
1134-2705 000СБ	Каркас пространственный (КП51-КП52) Сборочный чертеж	38
1134-2705.010	Каркас плоский (КР95-КР96)	38
1134-2706 000	Каркас пространственный (КП53-КП76)	39-41
1134-2705 020	Каркас плоский (КР97-КР98)	42
1134-2706 000СБ	Каркас пространственный (КП53÷КП76) Сборочный чертеж	42

Инв.№ подл. | Подп. и дата | Взам.инв.№

Обозначение	Наименование	Стр.
1.134-2.7.06.010	Каркас плоский (КР99÷КР122)	43-46
1.134-2.7.07.000	Каркас пространственный (КП77÷КП92)	46-48
1.134-2.7.07.010	Каркас плоский (КР123÷КР131)	49-50
1.134-2.7.08.000СБ	Каркас пространственный (КП93÷КП96) Сборочный чертеж	50
1.134-2.7.08.000	Каркас пространственный (КП93÷КП96)	51
1.134-2.7.08.010	Каркас плоский (КР132÷КР133)	52
1.134-2.7.08.020	Каркас плоский (КР134÷КР135)	52
1.134-2.7.08.030	Каркас плоский (КР136÷КР137)	53
1.134-2.7.09.010	Каркасплоский (КР138÷КР139)	53
1.134-2.7.09.000	Каркас пространственный (КП97÷КП104)	54-55
1.134-2.7.09.000СБ	Каркас пространственный (КП97÷КП104) Сборочный чертеж	56
1.134-2.7.09.020	Каркас плоский (КР140÷КР143)	57
1.134-2.7.09.030	Каркас плоский (КР144÷КР145)	57
1.134-2.7.09.040	Каркас плоский (КР146÷КР149)	58
1.134-2.7.08.050	Каркас плоский (КР150÷КР153)	58
1.134-2.7.10.000	Каркас пространственный (КП105÷КП108)	59-60
1.134-2.7.10.000СБ	Каркас пространственный (КП105÷КП108) Сборочный чертеж	61
1.134-2.7.10.010	Каркас плоский КР154	62
1.134-2.7.10.020	Каркас плоский (КР155÷КР156)	62
1.134-2.7.10.030	Каркас плоский (КР157÷КР158)	63
1.134-2.7.10.040	Каркас плоский (КР159÷КР160)	63

Обозначение	Наименование	Стр.
1.134-2.7.11.000	Каркас пространственный (КП109÷КП112)	64
1.134-2.7.11.000СБ	Каркас пространственный (КП109÷КП112 Сборочный чертеж	65
1.134-2.7.11.010	Каркас плоский (КР161÷КР162)	65
1.134-2.7.11.020	Каркас плоский (КР163÷КР164)	66
1.134-2.7.11.030	Каркас плоский (КР165÷КР166)	66
1.134-2.7.11.040	Каркас плоский (КР167÷КР168)	67
1.134-2.7.12.000СБ	Каркас пространственный (КП113÷КП116) Сборочный чертеж	67
1.134-2.7.12.000	Каркас пространственный (КП113÷КП116)	68
1.134-2.7.12.010	Каркас плоский (КР187÷КР188)	69
1.134-2.7.12.020	Каркас плоский (КР189÷КР190)	69
1.134-2.7.12.030	Каркас плоский КР191	70
1.134-2.4.12.04	Каркас плоский КР192	70
1.134-2.7.01.050	Петли монтажные П1÷П7	71
1.134-2.7.01.060	Изделие закладное МН1-МН2	72
1.134-2.7.01.070	Изделие закладное МН3	72

Взам. инв.№ | Подп. и дата | Инв.№ подл.

1. Общая характеристика.

Данный выпуск рассматривается совместно с выпуском 6 „Блоки внутренних стен из легких бетонов толщиной 16 и 20 см для жилых зданий высотой 1-4 этажа и общественных зданий высотой 1-3 этажа. Опалубочные чертежи. Армирование."

В настоящем выпуске представлены пространственные каркасы и изделия к ним для изготовления блоков внутренних стен из легких бетонов.

Каждому изделию присвоена определенная марка в соответствии с ВСН33-77 / Госгражданстрой

Буквенные индексы обозначают:

КП - каркас пространственный;

КР - каркас плоский;

С - сетка;

МН - деталь закладная;

П - петля монтажная.

Нумерация пространственных каркасов и изделий к ним сквозная на все изделия.

2. Характеристика изделий.

Пространственные каркасы состоят из плоских каркасов и сеток, собираемых на стеллажах с применением шаблонов, обеспечивающих точное расположение элементов.

				1.134-2.7.01.000ТО
Рук.маст.	Магидин			Техническое описание
Гл.конст.	[illegible]ров			
Гл.инж.пр.	Земляк			
Инженер	Мичурина			

Стадия	Лист	Листов
Р	1	6

ЦНИИЭП гражданссельстрой

Арматурная сталь принята следующих классов:

1. Стержневая горячекатанная арматура периодического профиля классов А II и А III (ГОСТ 5781-75).

В целях повышения надежности железобетонных конструкций рекомендуется применять арматурную сталь А III по ГОСТ 5.1459-72* (с изменением №1). Вместо А III по ГОСТ 5481-75 при диаметрах арматуры 10 мм и выше.

2. Обыкновенная арматурная проволока гладкая класса В-I (ГОСТ 6727-69) и периодического профиля класса ВР-1 (ТУ14-4-659-75).

Для монтажных петель применяется горячекатанная арматурная сталь класса А I марок В Ст3 сп2 и В Ст3 пс2. Сталь марки В Ст3 пс2 не допускается применять для изготовления монтажных петель, предназначенных для подъема и монтажа изделий при температуре минус 40°С и ниже.

Для закладных деталей применяется прокатная углеродистая сталь класса С 38/23 марка В Ст.3 КП2 ГОСТ 380-71* и стержневая горячекатанная арматура периодического профиля класса А II.

Арматурные изделия, применяемые для армирования железобетонных изделий и конструкций, должны удовлетворять требованиям действующих стандартов

Сварные арматурные изделия и стальные закладные детали должны удовлетворять требованиям ГОСТ 10922-75.

Каркасы изготавливаются при помощи контактной точечной электросварки в соответствии с требованиями ГОСТ 14098-68.

Инв. № подл.	Подп. и дата	Взам. инв. №

1.134-2.7.01.000ТО

Лист 2

3. Технические требования

3.1 Сварные арматурные изделия и закладные детали должны изготовляться по рабочим чертежам, утвержденным в установленном порядке

3.2 Сварные арматурные сетки должны изготавляться согласно требованиям ГОСТ 8478-66

3.3 Допускаемые отклонения от проектных размеров арматурных изделий не должны превышать величин

а) габаритный размер и расстояние между крайними стержнями по длине арматурного изделия – (+5 ÷ -10)

б) то же по ширине – +5

в) то же по высоте – (+3 ÷ -5)

г) расстояние между стержнями до 50 мм ±2
свыше 50 до 100 мм ±5
свыше 100 мм ±10

3.4 Отклонения размеров и параметров закладных деталей от проектных не должны превышать габаритных размеров плоских элементов ±5 мм

3.5 Кромки плоских элементов закладных деталей не должны иметь заусенцев, завалов и шероховатостей, превышающих 2 мм

Кромки плоских элементов после огневой резки должны быть очищены от грата, шлака, брызг и наплывов

3.6 На элементах арматурных изделий и закладных деталей не должно быть отслаивающихся ржавчины и окалины, а также следов масла, битума и других загрязнений

3.7 Типы, конструктивные элементы сварных соединений, их размеры, подготовка под сварку и способы сварки соединений должны соответствовать установленным в стандартах:

а) для соединений выполняемых контактной и ванной сваркой – ГОСТ 14098-68

б) для соединений элементов закладных деталей выполняемых контактной и автоматической сваркой плавлением – ГОСТ 19292-93

3.8 Сварные соединения, выполненные контактной точечной сваркой, должны быть округлены гратом Свищи в соединениях смятие стержней электродами на глубину более 0,1 диаметра, под плавление и поджоги под электродами при контактной сварке не допускаются

4 Правила контроля и приемки

4.1. Арматурные изделия, закладные детали и сварные соединения должны быть проверены техническим контролем изготовителя

4.2 Каждая контролируемая партия должна состоять из арматурных изделий или закладных деталей одного типоразмера (одной марки)

Инв.№ подл. | Подп. и дата | Взам. инв.№

4.3. Отбор арматурных изделий и закладных деталей для осмотра и обмера должен производится произвольно в количестве не менее 5 изделий и деталей

4.4. В каждом отобранном арматурном изделии должны проверяться:

а) массы и диаметры арматуры по данным сертификатов, а при их отсутствии - по результатам лабораторных испытаний стали;

б) габаритные размеры, расстояния между 5 парами стержней, в том числе крайних, в двух точках по длине стержней;

в) наличие сварки в узлах.

4.5. В каждой отобранной закладной детали проверяются:

а) марка стали плоских элементов и плоскостность их лицевых поверхностей, класс и диаметр стали анкерных стержней по данным сертификатов, а при их отсутствии - по результатам лабораторных испытаний стали;

б) габаритные размеры плоских элементов, размещение и длина анкерных стержней;

в) состояние кромок плоских элементов, величина углов между плоскими элементами, а также между плоскими элементами и анкерными стержнями.

4.6. Если в результате внешнего осмотра и обмера арматурных изделий, закладных деталей, а также сварных соединений выпусков стержней, арматуры, хотя бы одно изделие, одна деталь или одно соединение не будет соответствовать требованиям настоящего стандарта, то производят повторную проверку удвоенного количества изделий, деталей и соединений.

5. Методы испытаний.

5.1. Линейные размеры арматурных изделий, закладных деталей и сварных соединений должны измеряться с применением металлических инструментов, отвечающих требованиям соответствующих стандартов. Допускается применять специальные металлические калибры, скобы и шаблоны, обеспечивающие точность измерения 1 мм.

5.2. Обследование оплавленного металла в сварных соединениях с целью выявления наружных дефектов должно производиться с помощью лупы не менее 5-кратного увеличения.

5.3. Смещение осей стержней в стыковых соединениях определяется с помощью рейки и линейки.

5.4. Неплоскостность лицевых поверхностей элементов закладных деталей из листового, полосового сортового и фасонного проката должна проверяться с помощью поверочной плиты путем измерения наибольщего зазора между лицевой поверхностью и поверхностью поверочной плиты.

Инв.№ подл. | Подп. и дата | Взам.инв.№

Формат	Зона	Поз.	Обозначение	Наименование	Кол. на исполнение 1.134-2.7.01.000 —	01	02	03	04	05	06	07	08	09	10	11	12	13	Примечание
				Документация															
11			1.134-2.7.01.000ТО	Техническое описание															на 6 листах
12			1.134-2.7.01.000 СБ рис.1	Сборочный чертеж															
			рис.2																
				Сборочные единицы															
				и детали															
11		1	1.134-2.7.01.010	Каркас плоский КР1	2														
			-01	КР2		2													
			-02	КР3			2												
			-03	КР4				2											
			-04	КР5					2										
			-05	КР6						2									
			-06	КР7							2								
			-07	КР8								1							
			-08	КР9									1						
			-09	КР10										1					
			-10	КР11											1				
			-11	КР12												1			
			-12	КР13													1		
			-13	КР14														1	

Марка	КП1	КП2	КП3	КП4	КП5	КП6	КП7	КП8	КП9	КП10	КП11	КП12	КП13	КП14

Инв.№подл. | Подп. и дата | Взам. инв.№

Рук.маст.	Магидин	
Гл.констр.	Угеров	
Гл.инж.пр.	Земцов	
Нач.отд.	Мичурина	

1.134-2.7.01.000

Каркас пространственный (КП1÷КП26)

Стадия	Лист	Листов
Р	1	4

ЦНИИЭП грандиозстрой

Формат	Зона	Поз.	Обозначение	Наименование	Кол. на исполнение 1.134-2.7.01.000 14	15	16	17	18	19	20	21	22	23	24	25	Примечание
				Документация													
11			1.134-2.7.01.000ТО	Техническое описание													на 6 листах
11			1.134-2.7.01.000СБ рис.1	Сборочный чертеж							X	X	X	X	X	X	
			рис.2		X	X	X	X	X	X							
				Сборочные единицы													
				и детали.													
11		1	1.134-2.7.01.020	Каркас плоский КР15	2												
			-01	КР16		2											
			-02	КР17			2										
			-03	КР18				2									
			-04	КР19					2								
			-05	КР20						2							
			-06	КР21							1						
			-07	КР22								1					
			-08	КР23									1				
			-09	КР24										1			
			-10	КР25											1		
			-11	КР26												1	
11		2	1.134-2.7.01.030 -07	КР34							1						
			-08	КР35								1					
			-09	КР36									1				
			-10	КР37										1			
			-11	КР38											1		
			-12	КР39												1	
11		3	1.134-2.7.01.040 -02	КР42	1	2	2	3	7	9							
			-03	КР43							1	2	2	3	7	9	

Марка	КП15	КП16	КП17	КП18	КП19	КП20	КП21	КП22	КП23	КП24	КП25	КП26

Формат	Зона	Поз.	Обозначение	Наименование	Кол. на исполнение 1.134-2.7.01.000 –	01	02	03	04	05	06	07	08	09	10	11	12	13	14	15	16	17	18	19	20	Примечание
11		2	1.134-2.7.01.030	Каркас плоский КР27								1														
			-01	КР28									1													
			-02	КР29										1												
			-03	КР30											1											
			-04	КР31												1										
			-05	КР32													1									
			-06	КР33														1								
11		3	1.134-2.7.01.040	КР40	1	2	2	3	3	7	9															
			-01	КР41								1	2	2	3	3	7	9								
11		4	1.134-2.7.01.043	ф4Вр-IТУ14-4-659-75; ℓ=780	10							10							8						8	
			-01	ℓ=880		10							10							8						
			-02	ℓ=940			10							10							8					
			-03	ℓ=1080				10							10							8				
			-04	ℓ=1180					10							10										
			-05	ℓ=1380						10							10						8			
			-06	ℓ=1680							10							10						8		
11		5	1.134-2.7.01.050	-01 Петля монтажная П-2								2	2	2	2	2								2		
				-02 П-3													2	2								
				-04 П-5	2	2	2	2	2										2	2	2	2				
				-05 П-6						2	2												2	2		

Марка	КП1	КП2	КП3	КП4	КП5	КП6	КП7	КП8	КП9	КП10	КП11	КП12	КП13	КП14	КП15	КП16	КП17	КП18	КП19	КП20	КП21
	2	2	2	2	2	2	2	2	2	2	2	2	2	2	2	2	2	2	2	2	2

Инв. № подл. | Подп. и дата | Взам. инв. №

https://zavodjbi.com/

Формат	Зона	Поз.	Обозначение	Наименование	Кол. на исполнение 1.134-2.7.01.000					Примечание
					21	22	23	24	25	
11		4	1.134-2.7.01.043 -02	ф48р-ГТУ14-4-659-75; ℓ=880	8					
			-03	ℓ=940		8				
			-04	ℓ=1080			8			
			-06	ℓ=1380				8		
			-07	ℓ=1680					8	
11		5	1.134-2.7.01.050 -01	Петля монтажная П-2	2	2	2	2		
			-02	П-3					2	

Марка	КП 22	КП 23	КП 24	КП 25	КП 26

Рис. 1

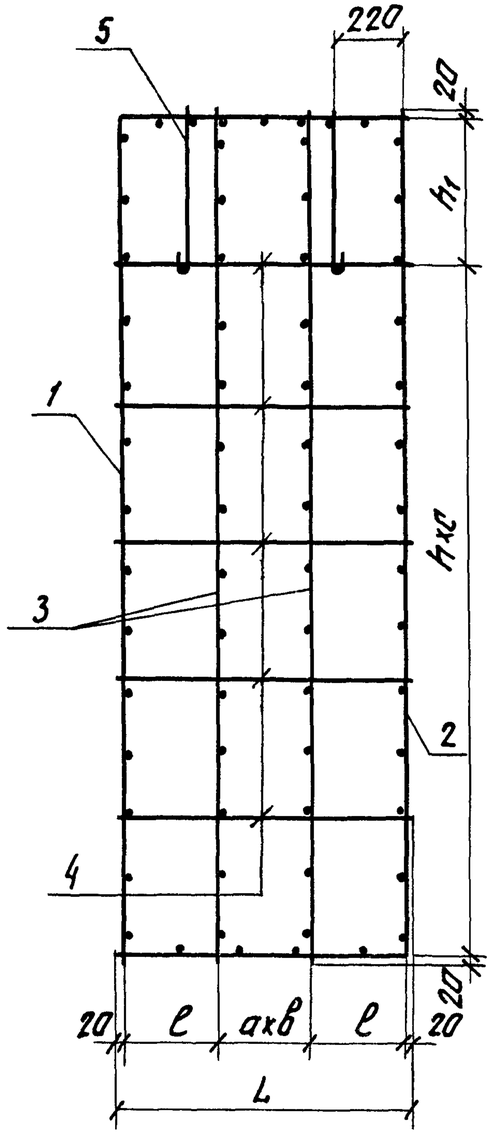

Рис. 2

остальное см рис. 1

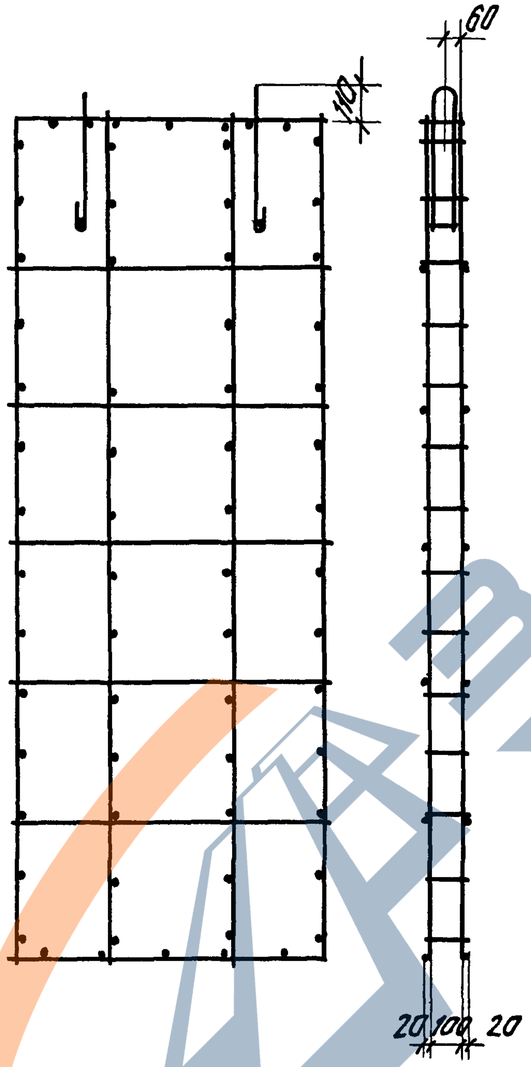

Обозначение	Рис.	Размеры, мм								Масса кг
		L	H	l	a	в	h	c	h_1	
1.134-2.7.01.000	2	780	2760	370	—	1	450	5	470	3.32
-01	2	880	2760	350	140	1	450	5	470	4.16
-02	2	940	2760	350	200	1	450	5	470	4.26
-03	2	1080	2760	350	170	2	450	5	470	5.16
-04	2	1180	2760	350	220	2	450	5	470	5.32
-05	2	1380	2760	355	105	6	450	5	470	8.73
-06	2	1680	2760	340	120	8	450	5	470	10.64
-07	1	780	2760	350	—	1	450	5	470	3.37
-08	1	880	2760	350	140	1	450	5	470	4.24
-09	1	940	2760	350	200	1	450	5	470	4.33
-10	1	1080	2760	350	170	2	450	5	470	5.26
-11	1	1180	2760	350	220	2	450	5	470	5.41
-12	1	1380	2760	355	105	6	450	5	470	8.89
-13	1	1680	2760	340	120	8	450	5	470	10.85
-14	2	780	2520	370	—	1	500	4	480	3.02
-15	2	880	2520	350	140	1	500	4	480	3.81
-16	2	940	2520	350	200	1	500	4	480	3.88
-17	2	1080	2520	350	170	2	500	4	480	4.76
-18	2	1380	2520	355	105	6	500	4	480	7.91
-19	1	1680	2520	340	120	8	500	4	480	9.65
-20	1	780	2520	370	—	1	500	4	480	3.03
-21	1	880	2520	350	140	1	500	4	480	3.84
-22	1	940	2520	350	200	1	500	4	480	3.93
-23	1	1080	2520	350	170	2	500	4	480	4.80
-24	1	1380	2520	355	105	6	500	4	480	8.0
-25	1	1680	2520	340	120	8	500	4	480	9.77

Инв.№ подл. | Подп. и дата | Взам. инв. №

Рук.маст.	Магидин	
Гл.конст.	Усаров	
Гл.инж.пр.	Земляк	
Инженер	Мичурина	

1.134-2.7.01.000СБ

Каркас пространственный (КП1 ÷ КП26) Сборочный чертеж

Стадия	Масса	Масштаб
Р	см. табл.	1:20
Лист	Листов	

ЦНИИЭП гражданстройстрой

Формат	Зона	Поз.	Обозначение	Наименование	Кол. на исполнение 1.134-2.7.01.010														Примечание
					—	01	02	03	04	05	06	07	08	09	10	11	12	13	
				Документация															
11			1.134-2.7.01.010 рис.1	Сборочный чертеж	X	X	X	X	X	X	X								
			рис.2										X		X			X	
			рис.3									X		X			X		
			рис.4													X			
				Детали															
11		1	1 134-2.7.01 011	Ф4Бр-I ТУ14-4-659-75; ℓ=3500	2							2							
			-01	ℓ-3600		2							2						
			-02	ℓ=3640			2							2					
			-03	ℓ=3800				2							2				
			-04	ℓ=3900					2							2			
			-05	ℓ=4100						2							2		
			-06	ℓ=4400							2							2	
11		2	1 134 2.7 01 012	Ф4Бр-I ТУ14-4-659-75; ℓ=140	18	18	19	19	20	21	22								
			-01	ℓ=150								18	18	19	19	20	21	21	

Марка	КР1	КР2	КР3	КР4	КР5	КР6	КР7	КР8	КР9	КР10	КР11	КР12	КР13	КР14

Рук мас	Магидин		
Гл.конст.	Угаров		
Гл.инж.пр.	Земляк		
Инженер	Мичурина		

1.134-2.7.01.010

Каркас плоский (КР1 ÷ КР14)

Стадия	Лист	Листов
Р		1

ЦНИИЭП гражданссельстрой

https://zavodjbi.com/

Формат	Зона	Поз.	Обозначение	Наименование	Кол. на исполнение 1.134-2.7.01.020 —	01	02	03	04	05	06	07	08	09	10	11	Примечание
				Документация													
11			1.134-2.7. 01. 020 рис.1	Сборочный чертеж	X	X	X	X	X	X							
			рис.2								X	X	X	X	X	X	
			рис.3														
				Детали													
11		1	1.134-2.7 01.021	ФЧВр-I ТУ14-4-659-75, ℓ=3260	2						2						
			-01	ℓ=3350		2						2					
			-02	ℓ=3400			2						2				
			-03	ℓ=3560				2						2			
			-04	ℓ=3860					2						2		
			-05	ℓ=4160						2						2	
11		2	1134-2.7 01.012	ФЧВр-I ТУ14-4-659-75 ℓ=140	17	17	17	18	20	21							
			-01	; ℓ=150							16	16	17	17	19	20	

Марка	КР15	КР16	КР17	КР18	КР19	КР20	КР21	КР22	КР23	КР24	КР25	КР26

Инв.№подл. | Подп. и дата | Взам. инв.№

Рук.маст.	Магидин	1.134-2.7 01.020	
Гл.конст.	Эгаров	Каркас плоский (КР15 ÷ КР26)	Стадия: Р; Лист: 1; Листов: 1
Гл.инж.пр.	Земляк		ЦНИИЭП граждансельстрой
Инженер	Мичурина		

https://zavodjbi.com/

https://zavodjbi.com/

Рис. 1

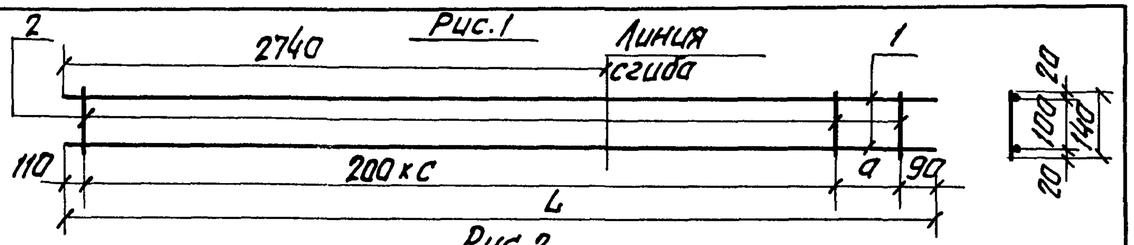

Рис. 2

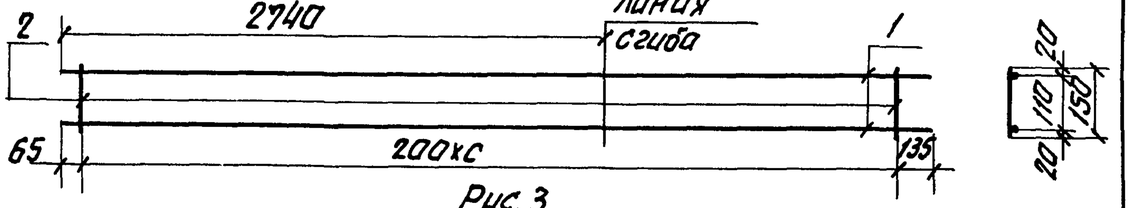

Рис. 3

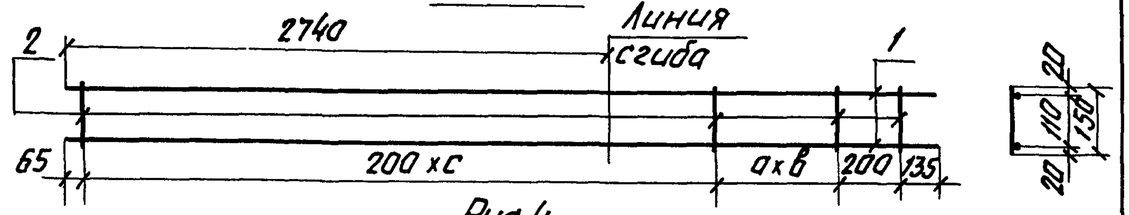

Рис. 4

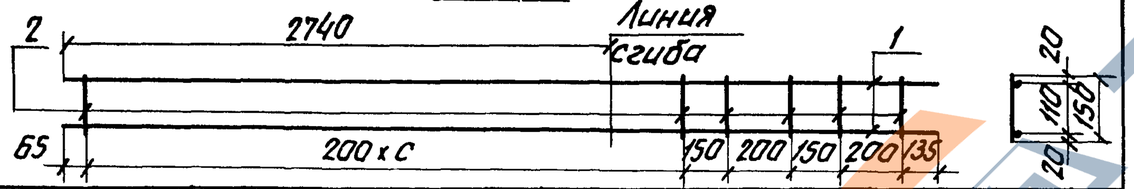

Обозначение	Марка	Рис.	L	a	в	c	Масса кг	Обозначение	Марка	Рис.	L	a	в	c	Масса кг
1.134-2.7.01.010	КР1	1	3500	100	—	16	0.93	1.134-2.7.01.000-07	КР8	3	3500	100	—	16	0.95
-01	КР2	1	3600	200	—	16	0.95	-08	КР9	2	3600	—	—	17	0.97
-02	КР3	1	3640	40	—	17	0.97	-09	КР10	3	3640	120	2	15	0.99
-03	КР4	1	3800	200	—	17	1.00	-10	КР11	2	3800	—	—	18	1.02
-04	КР5	1	3900	100	—	18	1.03	-11	КР12	4	3900	—	—	15	1.05
-05	КР6	1	4100	100	—	19	1.09	-12	КР13	3	4100	175	4	15	1.11
-06	КР7	1	4400	100	—	20	1.16	-13	КР14	2	4400	—	—	20	1.17

1.134-2.7.01.010

Каркас плоский (КР1 ÷ КР14)

Стадия	Масса	Масштаб
Р	см. табл.	—
Лист	Листов 1	

ЦНИИЭП гражданельстрай

Рук. маст.	Магидин	
Гл. конст.	Угаров	
Гл. инж. пр.	Земляк	
Инженер	Мичурина	

Рис. 1

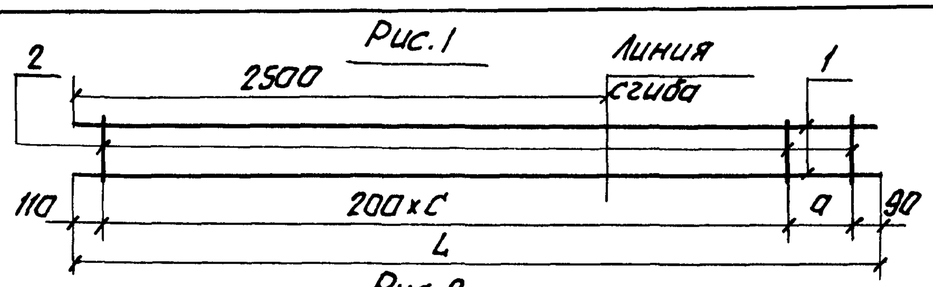

Рис. 2

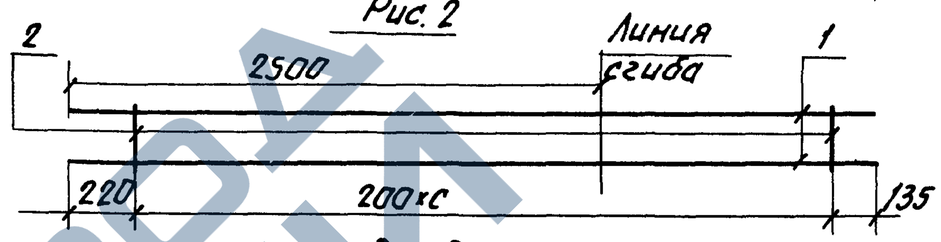

Рис. 3

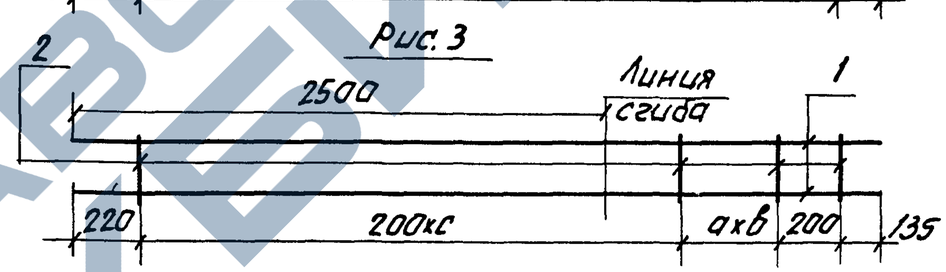

Обозначение	Марка	Рис.	L	a	в	c	Масса кг	Обозначение	Марка	Рис	L	a	в	c	Масса кг
1.134-2.7.01.020	КР15	1	3260	60	—	15	0.87	1.134-2.7.01.020-06	КР21	3	3260	100	—	13	0.87
-01	КР16	1	3360	160	—	15	0.89	-07	КР22	2	3360	—	—	15	0.89
-02	КР17	1	3400	200	—	15	0.90	-08	КР23	3	3400	120	2	13	0.92
-03	КР18	1	3560	160	—	16	0.95	-09	КР24	2	3560	—	—	16	0.95
-04	КР19	1	3860	60	—	18	1.03	-10	КР25	3	3860	175	4	13	1.04
-05	КР20	1	4160	160	—	19	1.10	-11	КР26	2	4160	—	—	19	1.10

Инв. № подл. | Подп. и дата | Взам. инв. №

1.134-2.7.01.020

Каркас плоский (КР15 ÷ КР26)

Стадия	Масса	Масштаб
Р	см. табл.	—
Лист	Листов 1	

ЦНИИЭП гражданельстрай

Рук. маст.	Магидин	
Гл. конст.	Угаров	
Гл. инж. пр.	Земляк	
Инженер	Мичурина	

https://zavodjbi.com/

Формат	Зона	Поз.	Обозначение	Наименование	Кол на исполнение 1.134-2 7. 01 030 —	01	02	03	04	05	06	07	08	09	10	11	12	Примечание
				Документация														
11			1 134-2 7 01 030 рис.1	сборочный чертеж														
			рис.2															
				Детали														
11		1	1.134-2 7 01. 011	ф48р-IТУ14-4-659-75; ℓ=3500	2													
			-01	ℓ=3600		2												
			-02	ℓ=3640			2											
			-03	ℓ=3800				2										
			-04	ℓ=3900					2									
			-05	ℓ=4100						2								
			-06	ℓ=4400							2							
			1.134-2 7. 01. 021	ℓ=3260								2						
			-01	ℓ=3360									2					
			-02	ℓ=3400										2				
			-03	ℓ=3560											2			
			-04	ℓ=3860												2		
			-05	ℓ=4160													2	
17		2	1.134-2 7. 01. 012 -01	ф48р-IТУ14-4-659-75; ℓ= 150	17	18	18	19	19	20	22	16	17	17	18	19	21	

Марка
КР27
КР28
КР29
КР30
КР31
КР32
КР33
КР34
КР35
КР36
КР37
КР38
КР39

Инв.№подл. | Подп. и дата | Взам инв.№

Рук. маст	Магидин		
Гл. конст	Угаров		
Гл. инж. пр	Земляк		
Инженер	Мичурина		

1.134-2.7.01.030

Каркас плоский (КР27÷КР39)

Стадия	Лист	Листов
Р		1

ЦНИИЭП гражданстельстрой

17105-02 16

https://zavodjbi.com/

Формат	Зона	Поз	Обозначение	Наименование	Кол на исполнение 1.134-27.01.040 —	01	02	03	Примечание
				Документация					
11			1.134-27.01.040 рис.1 рис.2	Сборочный чертеж	X	X			
							X	X	
				Детали					
11		1	1.134-27.01.041	ф4 Вр-I ТУ 14-4-659-75; ℓ=2760	2	2			
			-01	ℓ=2520			2	2	
11		2	1.134-2.7.01.012	ф4 Вр I ТУ 14-4-659-75; ℓ=140	14		13		
			-01	ℓ=150		14		13	

Марка	КР40	КР41	КР42	КР43
	X	X	X	X

Рук маст	Магидин		1.134-2.7.01.040
Гл конст	Угаров		Каркас плоский (КР40 ÷ КР43)
Гл инж пр	Земляк		Стадия: Р; Лист: 1; Листов: 1
Инженер	Мичурина		ЦНИИЭП гражданельстрой

Рис 1

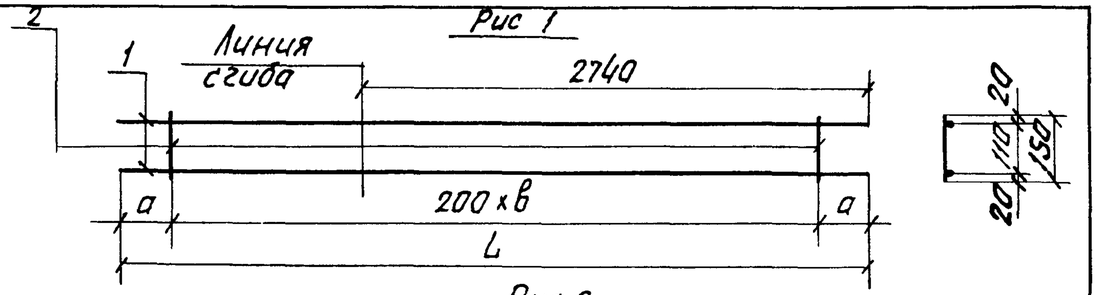

Рис. 2

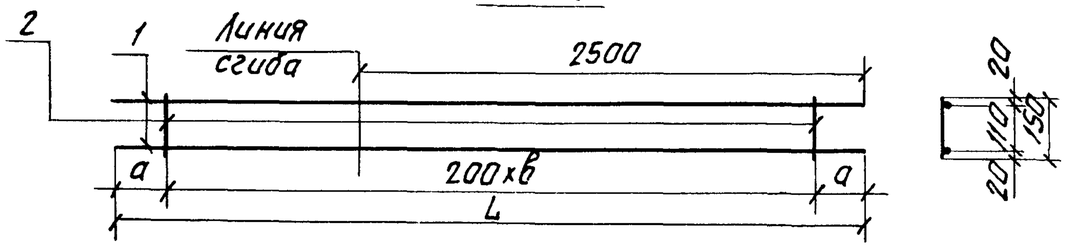

Обозначение	Марка	Рис	L	а	в	Масса кг
1.134-2.7 01 030	КР27	1	3500	155	16	0.94
-01	КР28	1	3600	105	17	0.97
-02	КР29	1	3640	125	17	0.98
-03	КР30	1	3800	105	18	1 02
-04	КР31	1	3900	155	18	1 04
-05	КР32	1	4100	155	19	1.09
-06	КР33	1	4400	105	21	1.18
-07	КР34	2	3300	135	15	0 87
-08	КР35	2	3360	85	16	0.90
-09	КР36	2	3400	105	16	0,91
-10	КР37	2	3560	85	17	0 96
-11	КР38	2	3860	135	18	1 04
-12	КР39	2	4160	85	20	1.13

Взам инв.№

Подп. и дата

Инв.№ подл.

1.134-2.7.01.030

Каркас плоский (КР27 – КР39)

Стадия	Масса	Масштаб
Р	см табл	—
Лист	Листов 1	

ЦНИИЭП гражданстельстрой

Рук. маст. Магидин
Гл конст. Угаров
Гл инж пр Земляк
Инженер Мичурина

Рис 1

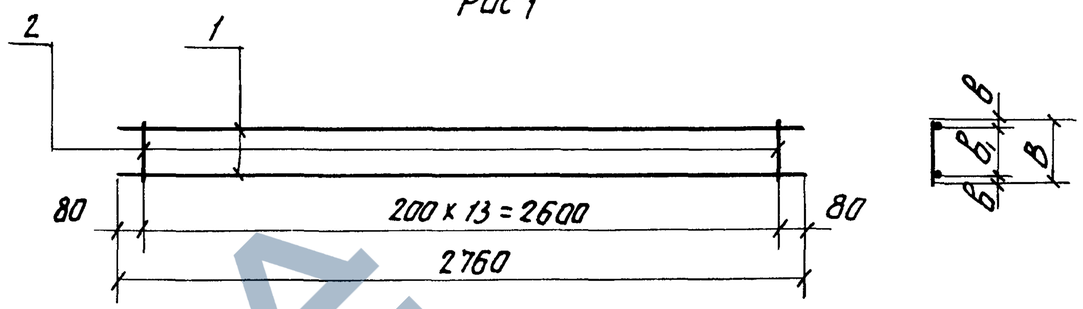

Рис. 2

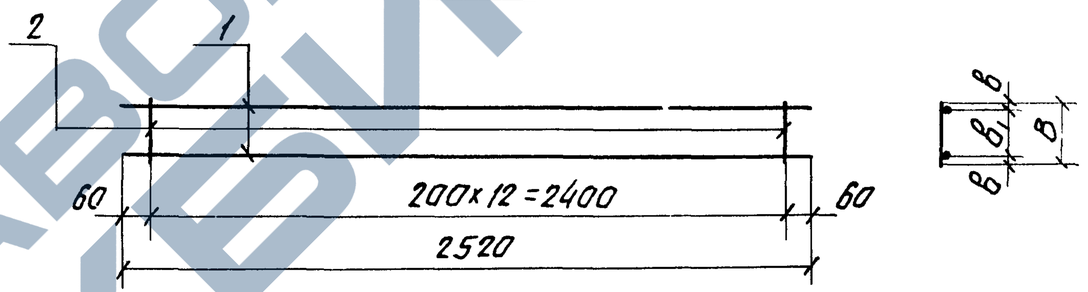

Обозначение	Марка	Рис.	В	в	в1	Масса кг
1.134-2.701 040	КР40	1	140	20	100	0.74
-01	КР41	1	150	20	110	0.76
-02	КР42	2	140	20	100	0.68
-03	КР43	2	150	20	110	0.69

Взам инв.№

Подп. и дата

Инв.№ подл.

1.134-2.7.01.040

Каркас плоский (КР40 ÷ КР43)

Стадия	Масса	Масштаб
Р	см. табл	—
Лист	Листов 1	

ЦНИИЭП гражданстельстрой

Рук маст. Магидин
Гл конст Угаров
Гл инж.пр. Земляк
Инженер Мичурина

https://zavodjbi.com/

Формат	Зона	Поз.	Обозначение	Наименование	Кол. на исполнение 1.134-2.7.02.000 —	01	02	03	04	05	06	07	08	09	10	11	12	13	Примечание
				Документация															
11			1.134-2.7.01.000 ТО	Техническое описание															на блистах
12			1.134-2.7.02.000 СБ рис.1	Сборочный чертеж															
			рис.2																
				Сборочные единицы и детали															
11		1	1.134-27.02.010	Каркас плоский КР-44	1														
			-01	КР-45		1													
			-02	КР-46			1												
			-03	КР-47				1											
			-04	КР-48					1										
			-05	КР-49						1									
			-06	КР-50							1								
			-07	КР-51								1							
			-08	КР-52									1						
			-09	КР-53										1					
			-10	КР-54											1				
			-11	КР-55												1			
			-12	КР-56													1		
			-13	КР-57														1	

Марка	КП-27	КП-28	КП-29	КП-30	КП-31	КП-32	КП-33	КП-34	КП-35	КП-36	КП-37	КП-38	КП-39	КП-40

Рук.маст.	Магидин	
Гл.конст.	Угаров	
Гл.инж.пр.	Земляк	
Инженер	Мичурина	

1.134-27.02.000

Каркас пространственный (КП27÷КП40)

Стадия	Лист	Листов
Р	1	3

ЦНИИЭП гражданельстрой

Форма	Зона	Поз.	Обозначение	Наименование	Кол. на исполнение 1.134-2.7.02.000 —	01	02	03	04	05	06	07	08	09	10	11	12	13	Примечание
11		2	1.134-2.7.02.020	Каркас плоский КР-58	1														
			-01	КР-59		1													
			-02	КР-60			1												
			-03	КР-61				1											
			-04	КР-62					1										
			-05	КР-63						1									
			-06	КР-64							1								
			-07	КР-65								1							
			-08	КР-66									1						
			-09	КР-67										1					
			-10	КР-68											1				
			-11	КР-69												1			
			-12	КР-70													1		
			-13	КР-71														1	
11		3	1.134-2.7.01.040	Каркас плоский КР-40	2	2	3												
			-01	КР-41				2	2	3									
			-02	КР-42							2	2	3	4					
			-03	КР-43											2	2	3	4	
		4	1.134-2.7.02.031	Ф48Р-I ТУ14-4-659-75; ℓ=700	2			2			2				2				
			-01	ℓ=760		2			2			2				2			
			-02	ℓ=900			2			2			2				2		
			-03	ℓ=920	8			8			8				8				
			-04	ℓ=980		8			8			8				8			
			-05	ℓ=1120			8			8			8				8		
			-06	ℓ=1200										2				2	

Марка	КП 27	КП 28	КП 29	КП 30	КП 31	КП 32	КП 33	КП 34	КП 35	КП 36	КП 37	КП 38	КП 39	КП 40
	1	1	1	1	1	1	1	1	1	1	1	1	1	1

Инв.№ подл. | Подп. и дата | Взам. инв.№

Формат	Зона	Поз.	Обозначение	Наименование	Кол. на исполнение 1.134-2.7.02.000 —	01	02	03	04	05	06	07	08	09	10	11	12	13	Примечание
		4	1.134-2.7.02.031-07	ф4Вр-I ТУ14-4-6-659-75; ℓ=14200										8				8	
11		5	1.134-2.7.01.050-01	Петля монтажная П-2				2	2	2					2	2	2	2	
			-04	П-5	2	2					2	2	2						
			-05	П-6			2							2					

Марка	КП-27	КП-28	КП-29	КП-30	КП-31	КП-32	КП-33	КП-34	КП-35	КП-36	КП-37	КП-38	КП-39	КП-40

Рис. 1

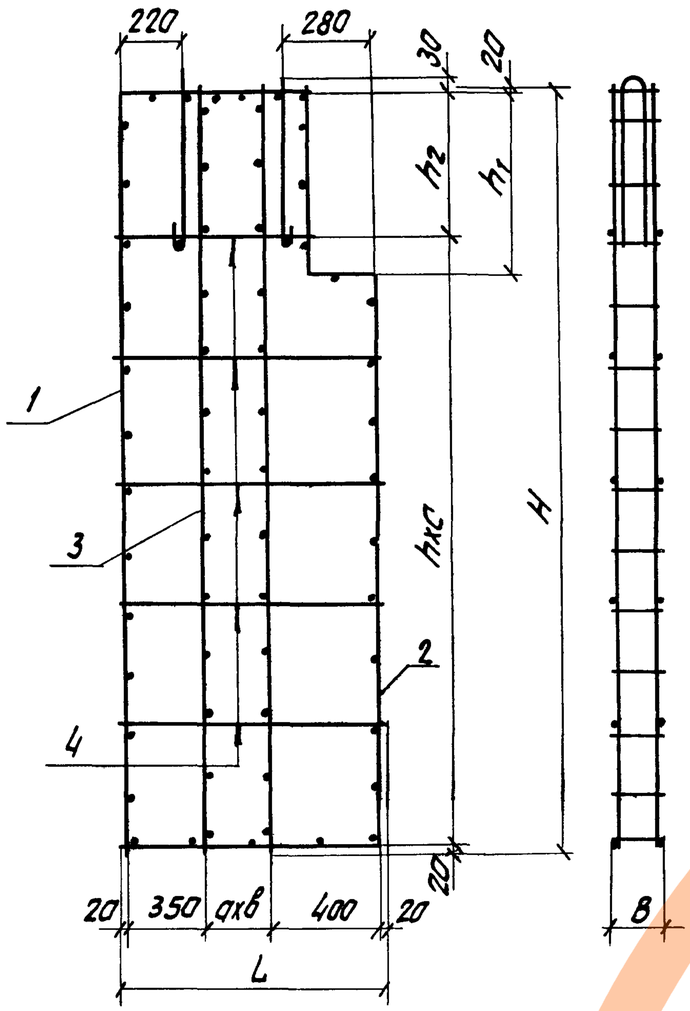

Рис. 2

остальное см рис.1

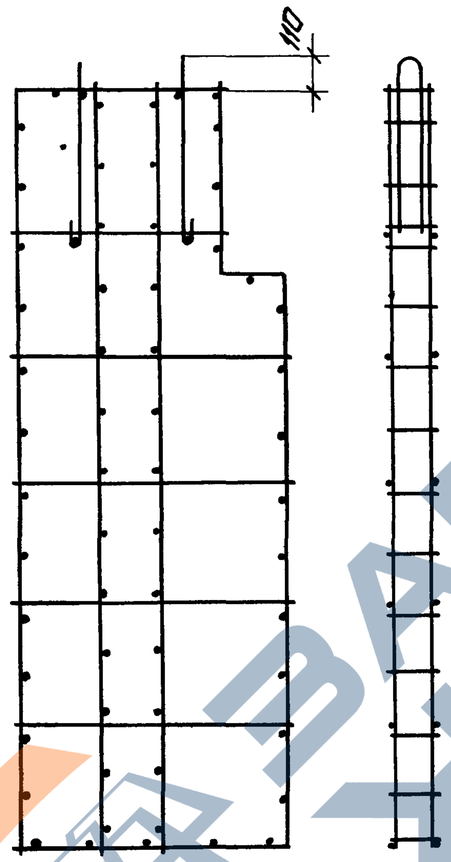

Обозначение	Рис.	Размеры, мм									Масса
		L	H	B	h_1	h_2	h	c	a	в	кг
1.134-2.7.02.000	2	920	2760	140	600	470	450	5	130	1	4.19
-01	2	980	2760	140	600	470	450	5	190	1	4.29
-02	2	1120	2760	140	600	470	450	5	165	2	5.21
-03	1	920	2760	150	600	470	450	5	130	1	4.26
-04	1	980	2760	150	600	470	450	5	190	1	4.38
-05	1	1120	2760	150	600	470	450	5	165	2	5.28
-06	2	920	2520	140	360	480	500	4	130	1	7.76
-07	2	980	2520	140	360	480	500	4	190	1	7.91
-08	2	1120	2520	140	360	480	500	4	165	2	8.93
-09	2	1420	2520	140	360	480	500	4	210	2	10.38
-10	1	920	2520	150	360	480	500	4	130	1	4.04
-11	1	980	2520	150	360	480	500	4	190	1	4.12
-12	1	1120	2520	150	360	480	500	4	165	2	5.02
-13	1	1420	2520	150	360	480	500	4	210	3	6.14

Инв.№ подл. | Подп. и дата | Взам.инв.№

Рук.маст.	Магидин	
Гл.конст.	Угаров	
Гл.инж.пр.	Земляк	
Инженер	Мичурина	

1.134-2.7.02.000СБ

Каркас пространственный. (КП27÷КП40) Сборочный чертеж

Стадия	Масса	Масштаб
Р	см. табл.	1:20
Лист	Листов 1	

ЦНИИЭП гражданстрой

17105-02 22

https://zavodjbi.com/

Формат	Зона	Поз.	Обозначение	Наименование	Кол. на исполнение 1.134-2.7.02.010 –	01	02	03	04	05	06	07	08	09	10	11	12	13	Примечание
				Документация															
11			1.134-2.7.02.010 рис.1	Сборочный чертеж															
			рис.2																
				Детали.															
11		1	1.134-2.7.02.011	ф4Вр-ITУ14-4-659-75; ℓ=3420	2			2											
			-01	; ℓ=3480		2			2										
			-02	ℓ=3680			2			2									
			-03	ℓ=3180							2				2				
			-04	ℓ=3240								2				2			
			-05	ℓ=3380									2				2		
			-06	ℓ=3680										2				2	
11		2	1.134-2.7.01.012	ф4Вр-ITУ14-4-659-75; ℓ=140	17	18	18				16	16	17	19					
			-01	; ℓ=150				17	17	18					15	15	16	17	

Марка	КР44	КР45	КР46	КР47	КР48	КР49	КР50	КР51	КР52	КР53	КР54	КР55	КР56	КР57

Рук.маст.	Магидин		
Гл.констр.	Угаров		
Гл.инж.пр.	Земляк		
Инженер	Мичурина		

1.134-2.7.02.010

Каркас плоский (КР44÷КР57)

Стадия	Лист	Листов
Р		1

ЦНИИЭП граждансельстрой

https://zavodjbi.com/

Формат	Зона	Поз.	Обозначение	Наименование	Кол. на исполнение 1.134-2.7.02.020														Примечание
					–	01	02	03	04	05	06	07	08	09	10	11	12	13	
				Документация															
11			1.134-2.7.02.020 рис.1	Сборочный чертеж	✕	✕	✕				✕	✕	✕	✕					
			рис.2					✕	✕	✕					✕	✕	✕	✕	
				Детали.															
11		1	1.134-2.7.02.020	ф4Вр-I ТУ14-4-659-75; ℓ=3860	2			2											
			-01	ℓ=3920		2			2										
			-02	ℓ=4060			2			2									
			-03	ф10А-III ГОСТ 5781-75; ℓ=3620							2								
			-04	ℓ=3680								2							
			-05	ℓ=3820									2						
			-06	ℓ=4120										2					
			-07	ф4Вр-I ТУ14-4-659-75; ℓ=3620											2				
			-08	ℓ=3680												2			
			-09	ℓ=3820													2		
			-10	ℓ=4120														2	
11		2	1.134-2.7.01.012	ф4Вр-I ТУ14-4-659-75; ℓ=140	20	20	21				18	19	19	21					
			-01	ℓ=150				19	19	20					18	18	19	20	

Марка	КР-58	КР-59	КР-60	КР-61	КР-62	КР-63	КР-64	КР-65	КР-66	КР-67	КР-68	КР-69	КР-70	КР-71

Инв.№ подл. | Подп. и дата | Взам.инв.№

Рук.маст.	Магидин	
Гл.конст.	Угаров	
Гл.инж.пр.	Земляк	
Ст.инж.	Гильберт	
Инженер	Мичурина	
Проверил	Земляк	

1.134-2.7.02.020

Каркас плоский (КР58÷КР71)

Стадия	Лист	Листов
Р		1

ЦНИИЭП граждансельстрой

https://zavodjbi.com/

Рис 1

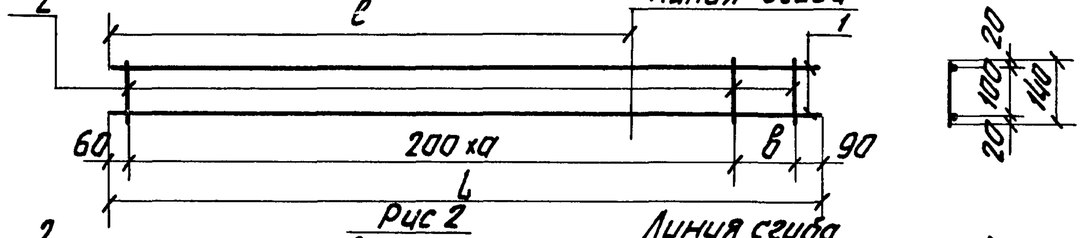

Рис 2

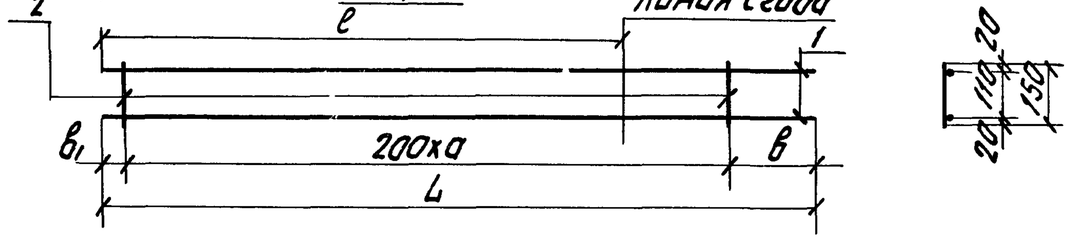

Обозначение	Марка	Рис.	ℓ	L	а	в	в1	Масса кг
1.134-2.7.02.010	КР44	1	2740	3420	15	270	—	0.90
-01	КР45	1	2740	3480	16	130	—	0.93
-02	КР46	1	2740	3620	16	270	—	0.96
-03	КР47	2	2740	3420	16	155	65	0.92
-04	КР48	2	2740	3420	16	215	65	0.93
-05	КР49	2	2740	3620	17	155	65	0.97
-06	КР50	1	2500	3180	14	230	—	0.84
-07	КР51	1	2500	3240	14	290	—	0.85
-08	КР52	1	2500	3380	15	230	—	0.89
-09	КР53	1	2500	3680	17	130	—	0.98
-10	КР54	2	2500	3180	14	155	225	0.84
-11	КР55	2	2500	3240	14	215	225	0.86
-12	КР56	2	2500	3380	15	155	225	0.89
-13	КР57	2	2500	3680	16	255	225	0.97

1.134-2.7.02.010

Каркас плоский (КР44 ÷ КР57)

Стадия	Масса	Масштаб
Р	см. табл.	
Лист	Листов 1	

ЦНИИЭП гражданстельстрой

Рук маст.	Магидин
Гл конст	Угаров
Гл.инж.пр	Земляк
Инженер	Мичурина

Рис.1

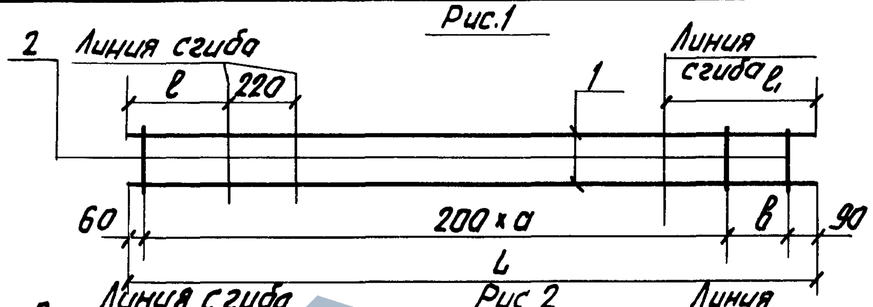

Рис 2

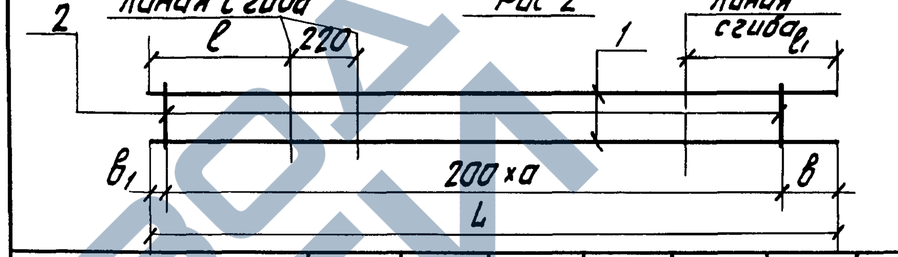

Обозначение	Марка	Рис.	L	ℓ	ℓ	а	в	в1	Масса, кг
1.134-2.7.02.020	КР58	1	3860	620	900	18	110	—	1.03
-01	КР59	1	3920	620	960	18	270	—	1.04
-02	КР60	1	4060	620	1100	19	110	—	1.09
-03	КР61	2	3860	620	900	18	105	155	1.04
-04	КР62	2	3920	620	960	18	225	95	1.05
-05	КР63	2	4060	620	1100	19	155	—	1.09
-06	КР64	1	3620	380	900	16	270	—	4.71
-07	КР65	1	3680	380	960	17	130	—	4.78
-08	КР66	1	3820	380	1100	17	270	—	4.96
-09	КР67	1	4120	380	1400	19	170	—	5.36
-10	КР68	2	3620	380	900	17	105	115	0.97
-11	КР69	2	3680	380	960	17	135	145	0.98
-12	КР70	2	3820	380	1100	18	105	115	1.03
-13	КР71	2	4120	380	1400	19	195	115	1.10

Взам. инв.№ | Подп. и дата | Инв.№ подл.

1.134-2.7.02.020

Каркас плоский (КР58 ÷ КР71)

Стадия	Масса	Масштаб
Р	см. табл.	
Лист	Листов 1	

ЦНИИЭП гражданстельстрой

Рук.маст.	Магидин
Гл.конст.	Угаров
Гл.инж.пр.	Земляк
Инженер	Мичурина

Формат	Зона	Поз.	Обозначение	Наименование	Кол. на исполнение 1.134-2.7.03.000 —	01	02	03	Примечание
				Документация					
11			1.134-2.7.01.000ТО	Техническое описание					на 6 листах
12			1.134-2.7.03.000СБ рис.1	Сборочный чертеж			X		
			рис.2					X	
			рис.3		X	X			
				Сборочные единицы и детали					
11		1	1.134-2.7.03.010	Каркас плоский КП72	1				
			-01	КП73		1			
			-02	КП74			1		
			-03	КП75				1	
11		2	1.134-2.7.03.020	Каркас плоский КП76	1				
			-01	КП77		1			
			-02	КП78			1		
			-03	КП79				1	
11		3	1.134-2.7.01.040 -02	КП42	1	1			
			-03	КП43				1	
11		3	1.134-2.7.03.030	КП80			1		

Марка	КП41	КП42	КП43	КП44

Рук.маст.	Магидин	
Гл.конст.	Угароб	
Гл.инж.пр.	Земляк	
Ст. инж.	Гильберт	
Инженер	Мичурина	
Проверил	Земляк	

1.134-2.7.03.000

Каркас пространственный (КП41÷КП44)

Стадия	Лист	Листов
Р	1	2

ЦНИИЭП

https://zavodjbi.com/

Формат	Зона	Поз.	Обозначение	Наименование	Кол на исполнение 1.134-2.7.03.000				Примечание
					–	01	02	03	
		4	1.134-2.7.03.040	ФЧВр-IТУ14-4-659-75; ℓ=520	8		8		
			-01	ℓ=820		8		8	
11		5	1.134-2.7.01.060 -01	Петля монтажная П2			1		
			-02	П3				1	
			-04	П5	1				
			-05	П6		1			

Марка	КП-41	КП-42	КП-43	КП-44

https://zavodjbi.com/

Рис. 1

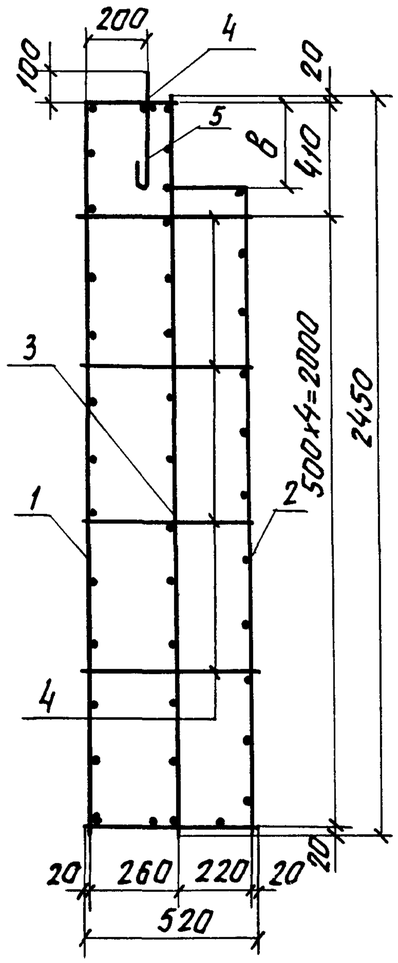

Рис. 2

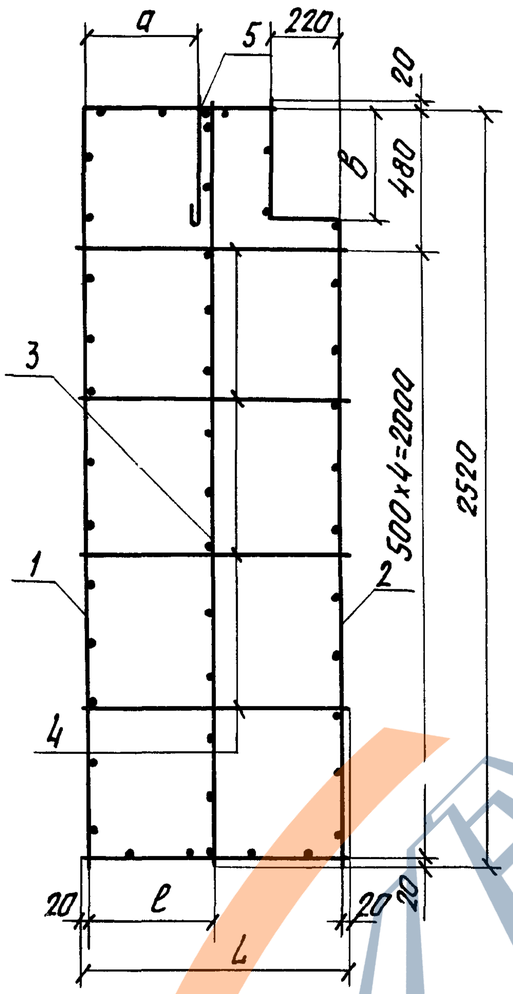

Рис. 3

остальное см Рис. 2

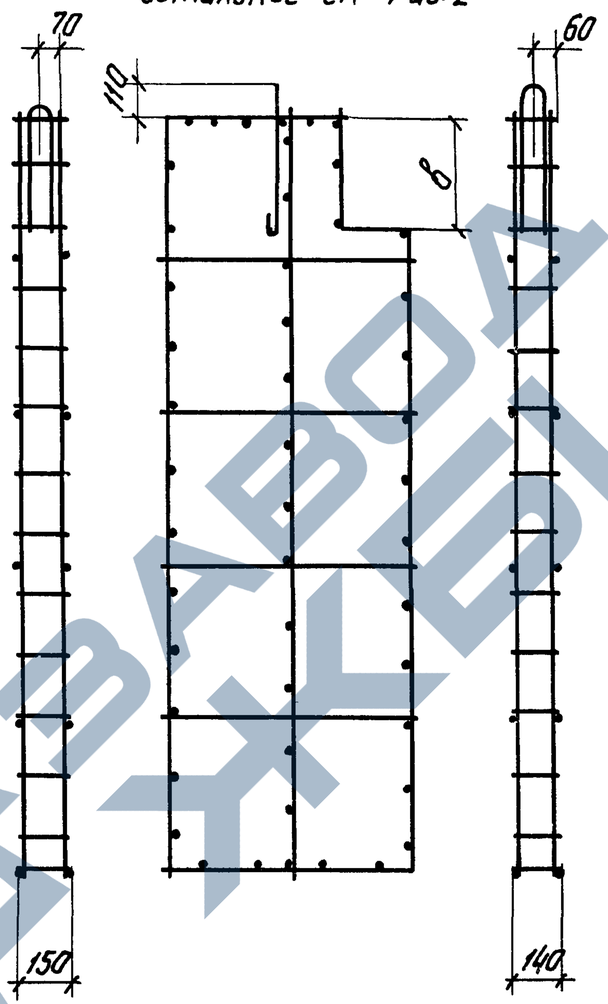

Обозначение	Рис.	Размеры, мм				Масса, кг
		L	ℓ	а	в	
1.134-2.7.03.000	3	520	260	220	360	5.53
-01	3	820	390	370	360	6.67
-02	1	—	—	—	290	2.59
-03	2	820	390	370	360	3.05

Взам. инв. №

Подп. и дата

Инв. № подл.

Рук. маст.	Магидин	
Гл. конст.	Угаров	
Гл. инж. пр.	Земляк	
Инженер	Мичурина	

1.134-2.7.03.000СБ

Каркас пространственный (КП41÷КП44)

Сборочный чертеж

Стадия	Масса	Масштаб
Р	см. табл.	1:20
Лист	Листов 1	

ЦНИИЭП гражданстройстрой

17105-02 28

Формат	Зона	Поз	Обозначение	Наименование	Кол. на исполнение 1.134-2.7.03.010 —	01	02	03	Примечание
				Документация					
11			1.134-2.7.03.010 рис.1	Сборочный чертеж		X		X	
			рис.2		X		X		
				Детали					
11		1	1.134-2.7.03.011	ФЧВр-I ТУ14-4-659-75; ℓ=2710			2		
			-01	ℓ=2780	2				
			-02	ℓ=3080		2		2	
11		2	1.134-2.7.01.012	ФЧВр-I ТУ14-4-659-75; ℓ=140	14	15			
			-01	ℓ=150			14	15	

Марка	КР-72	КР-73	КР-74	КР-75

Рук.маст.	Магидин		1.134-2.7.03.010
Гл.конст.	Угаров		
Гл.инж.пр.	Земляк	Каркас плоский (КР72÷КР75)	Стадия: Р; Лист: 1; Листов: 1
Ст.инж.	Гильберт		ЦНИИЭП гражданселький
Инженер	Мичурина		
Проверил	Земляк		

https://zavodjbi.com/

Формат	Зона	Поз.	Обозначение	Наименование	Кол. на исполнение 1.134-2.7.03.020 —	01	02	03	Примечание
				Документация					
11			1.134-2.7.03.020 рис.1	Сборочный чертеж	X		X		
			рис 2			X		X	
				Детали					
11		1	1.134-2.7.03.021	Ф10А-III ГОСТ 5781-75; ℓ=2860	2				
			-01	; ℓ=3520		2			
			-02	Ф4Вр-I ТУ14-4-659-75; ℓ=2860			2		
			-03	; ℓ=3520				2	
11		2	1.134-2.7.01.012	Ф4Вр-I ТУ14-4-659-75; ℓ=140	14	15			
			-01	ℓ=150			14	15	

Марка
КР-76
КР-77
КР-78
КР-79

Рук.маст.	Магидин		
Гл конст.	Угаров		
Гл инж пр.	Земляк		
Ст. инж.	Гильберт		
Инженер	Мичурина		
Проверил	Земляк		

1.134-2.7.03.020

Каркас плоский (КР76÷КР79)

Стадия	Лист	Листов
Р		1

ЦНИИЭП гражданселькстрой

Инв.№ подл. | Подп. и дата | Взам. инв.№

https://zavodjbi.com/

Рис 1

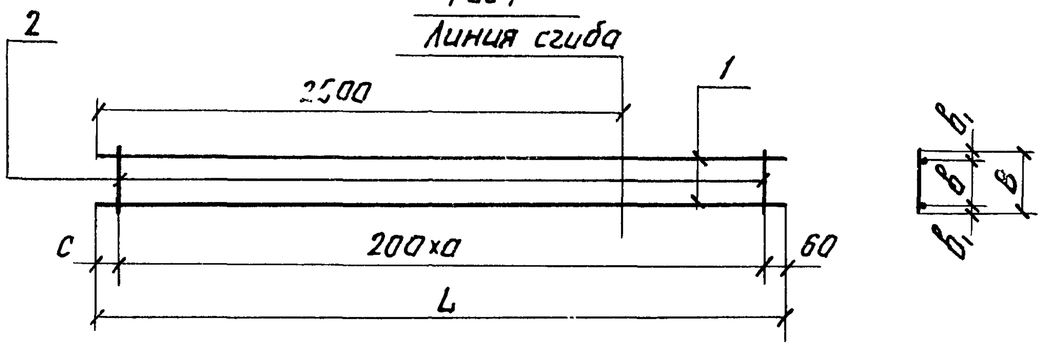

Рис 2

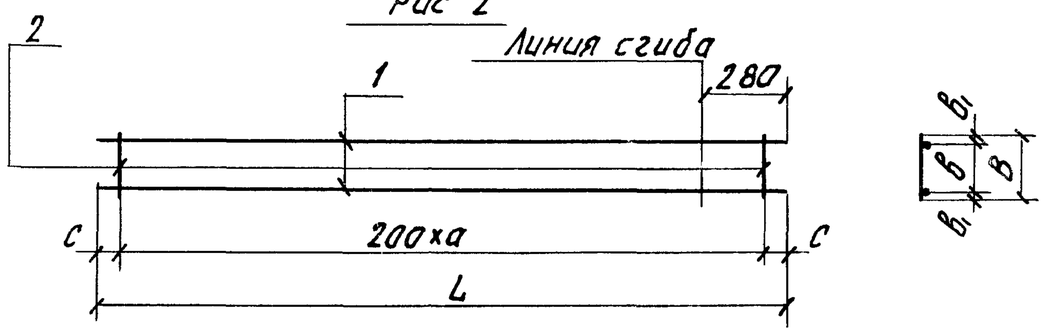

Обозначение	Марка	Рис.	L	B	a	c	в	$в_1$	Масса кг
1.134-2.7.03 010	КР72	2	2780	140	13	90	100	20	0.73
-01	КР73	1	3080	140	14	220	100	20	0.81
-02	КР74	2	2710	150	13	55	110	20	0.74
-03	КР75	1	3080	150	14	220	110	20	0.82

Рук.маст.	Магидин		
Гл.конст.	Угаров		
Гл.инж.пр.	Земляк		
Инженер	Мичурина		

1.134-2.7.03.010

Каркас плоский (КР72÷КР75)

Стадия	Масса	Масштаб
Р	см. табл.	—
Лист	Листов 1	

ЦНИИЭП граждансельстрой

Рис. 1

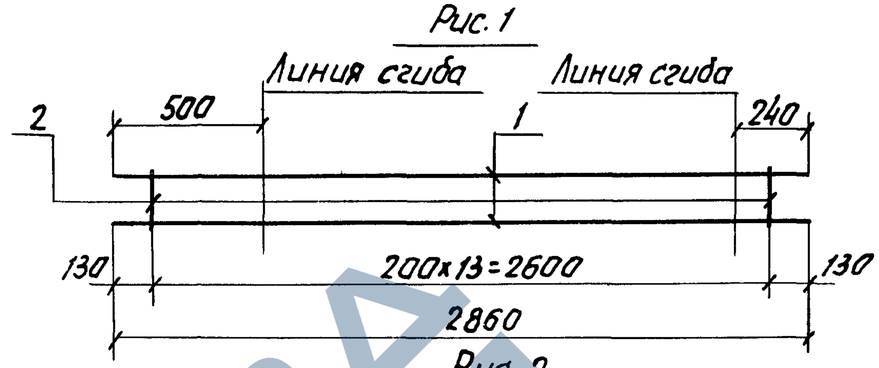

Рис. 2

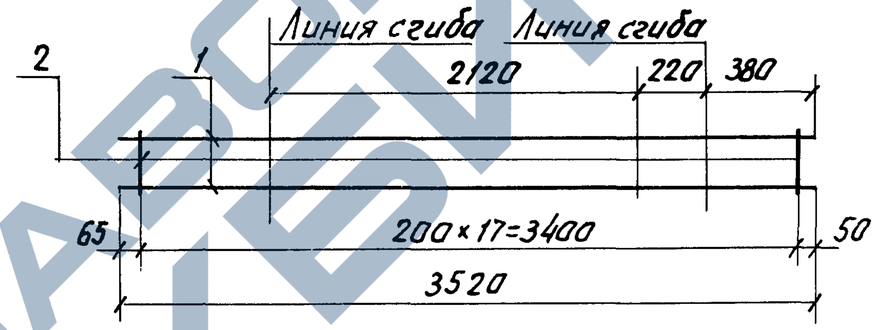

Обозначение	Марка	Рис.	B	в	$в_1$	Масса кг
1.134-2.7.03. 020	КР76	1	140	100	20	3.71
-01	КР77	2	140	100	20	4.55
-02	КР78	1	150	110	20	0.77
-03	КР79	2	150	110	20	0.91

Инв.№подл. | Подп. и дата | Взам.инв.№

Рук.маст.	Магидин		
Гл.конст.	Угаров		
Гл.инж.пр.	Земляк		
Инженер	Мичурина		

1.134-2.7.03.020

Каркас плоский (КР76÷КР79)

Стадия	Масса	Масштаб
Р	см. табл.	—
Лист	Листов 1	

ЦНИИЭП граждансельстрой

Формат	Зона	Поз	Обозначение	Наименование	Кол. на исполнение 1134-2.7.04.010 —	01	02	03	04	05	06	07	08	09	10	11	Примечание
				Документация													
11			1134-2.7.04.010	Сборочный чертеж													
				Детали													
11		1	1134-2.7.04.011	ФЧВр-I ТУ14-4-659-75, ℓ=420	2			2									
			-01	, ℓ=520		2			2								
			-02	; ℓ=720			2			2							
			-03	, ℓ=860							2			2			
			-04	; ℓ=960								2			2		
			-05	ℓ=1160									2			2	
11		2	1.134-2.7.01.012	ФЧВр-I ТУ14-4-659-75, ℓ=140	2	3	4				5	5	6				
				ℓ=150				2	3	4				5	5	6	

Марка	КР-81	КР-82	КР-83	КР-84	КР-85	КР-86	КР-87	КР-88	КР-89	КР-90	КР-91	КР-92

Рук.маст.	Магидин	
Гл.конст.	Угаров	
Гл.инж.пр.	Земляк	
Ст.инж.	Гильберт	
Инженер	Мичурина	
Проверил	Земляк	

1134-2.7.04.010

Каркас плоский (КР81 ÷ КР92)

Стадия	Лист	Листов
Р	1	1

ЦНИИЭП гражданселькстрой

Инв.№ подл. | Подп. и дата | Взам.инв.№

https://zavodjbi.com/

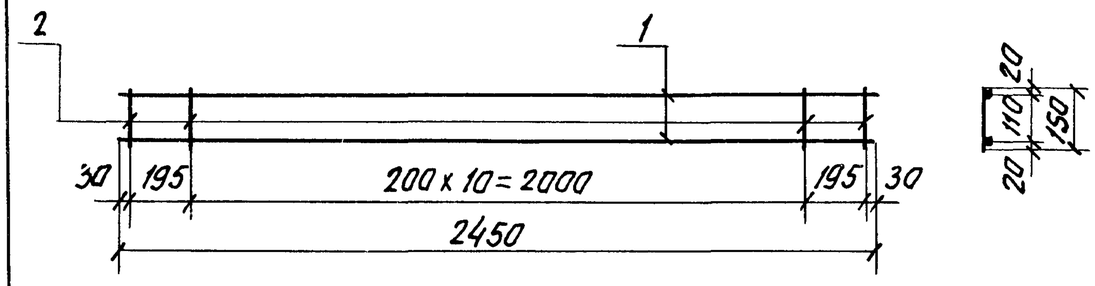

Формат	Зона	Поз.	Обозначение	Наименование	Кол	Примечание
				1.134-2.7.03.030		КР80
				Детали		0.67
11		1	1.134-2.7.03.031	ф48р-I ТУ14-4-659-75; ℓ=2450	2	0.48
11		2	1.134-2.7.01.012 -01	ф48р-I ТУ14-4-659-75; ℓ=150	13	0.19

Рук.маст.	Магидин	
Гл.конст.	Угаров	
Гл.инж.пр.	Земляк	
Инженер	Мичурина	

1.134-2.7.03.030

Каркас плоский КР80

Стадия	Масса	Масштаб
Р	см. табл.	
Лист	Листов 1	

ЦНИИЭП гражданельстрой

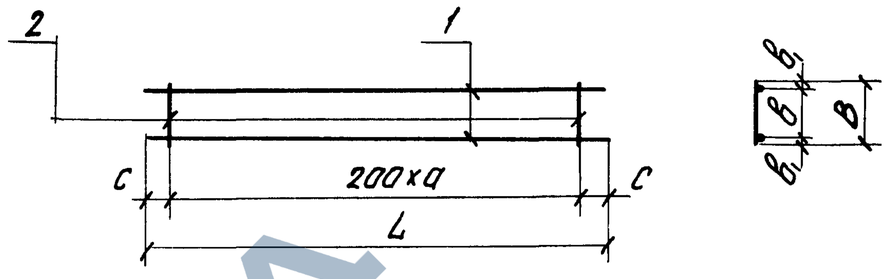

Обозначение	Марка	L	а	с	в	в	в1	Масса кг
1.134-2.7.04.010	КР81	420		110	140	100	20	0.11
-01	КР82	520	2	60	140	100	20	0.14
-02	КР83	720	3	60	140	100	20	0.19
-03	КР84	420		110	150	110	20	0.11
-04	КР85	520	2	60	150	110	20	0.15
-05	КР86	720	3	60	150	110	20	0.20
-06	КР87	860	4	30	140	100	20	0.24
-07	КР88	960	4	80	140	100	20	0.26
-08	КР89	1160	5	80	140	100	20	0.31
-09	КР90	860	4	30	150	110	20	0.24
-10	КР91	960	4	80	150	110	20	0.26
-11	КР92	1160	5	80	150	110	20	0.32

Инв.№подл. | Подп. и дата | Взам.инв.№

Рук.маст.	Магидин	
Гл.конст.	Угаров	
Гл.инж.пр.	Земляк	
Инженер	Мичурина	

1.134-2.7.04.010

Каркас плоский (КР81÷КР92)

Стадия	Масса	Масштаб
Р	см. табл.	
Лист	Листов 1	

ЦНИИЭП гражданельстрой

Формат	Зона	Поз.	Обозначение	Наименование	Кол. на исполнение 1.134-2.7.04.000 —	01	02	03	04	05	Примечание
				Документация							
11			1.134-2.7 01.000ТО	Техническое описание							На 6 листах
12			1.134-2.7.04.000 СБ рис.1	Сборочный чертеж				X	X	X	
			рис 2		X	X	X				
				Сборочные единицы и детали							
11		1	1.134-2.7 04.020	Каркас плоский КР 93	2	2	2				
			1.134-2.7.04.030	КР 94				2	2	2	
11		2	1.134-2.7.01.040 -02	КР 42	2	2	3				
			-03	КР 43				2	2	3	
11		3	1.134-2.7.04.010 -06	КР 87	1						
			-07	КР 88		1					
			-08	КР 89			1				
			-09	КР 90				1			
			-10	КР 91					1		
			-11	КР 92						1	
11		4	1.134-2.7.04.010	КР 81	1						
				Марка	КП-45	КП-46	КП-47	КП-48	КП-49	КП-50	

Рук маст	Магидин	
Гл.конст	Угаров	
Гл.инж пр	Земляк	
Ст.инж	Гильберт	
Инженер	Миччрин	
Проверил	Земляк	

1.134-2.7.04.000

Каркас пространственный (КП 45-КП 50)

Стадия	Лист	Листов
Р	1	2

ЦНИИЭП

Взам инв. №

Подп. и дата

Инв. № подл.

Формат	Зона	Поз.	Обозначение	Наименование	Кол. на исполнение 1.134-2.7.04.000 —	01	02	03	04	05	Примечание
11		4	1.134-2.7.04.010 -01	Каркас плоский КР82		1					
			-02	КР83			1				
			-03	КР84				1			
			-04	КР85					1		
			-05	КР86						1	
11		5	1.134-2.7.04.040	Ф4Вр-I ТУ14-4-659-75; ℓ=860	8			8			
			-01	ℓ=960		8			8		
			-02	ℓ=1160			8			8	
11		6	1.134-2.7.01.050 -01	Петля монтажная П2				2	2	2	
			-04	П5	2	2	2				

Марка	КП-45	КП-46	КП-47	КП-48	КП-49	КП-50

Рис.1

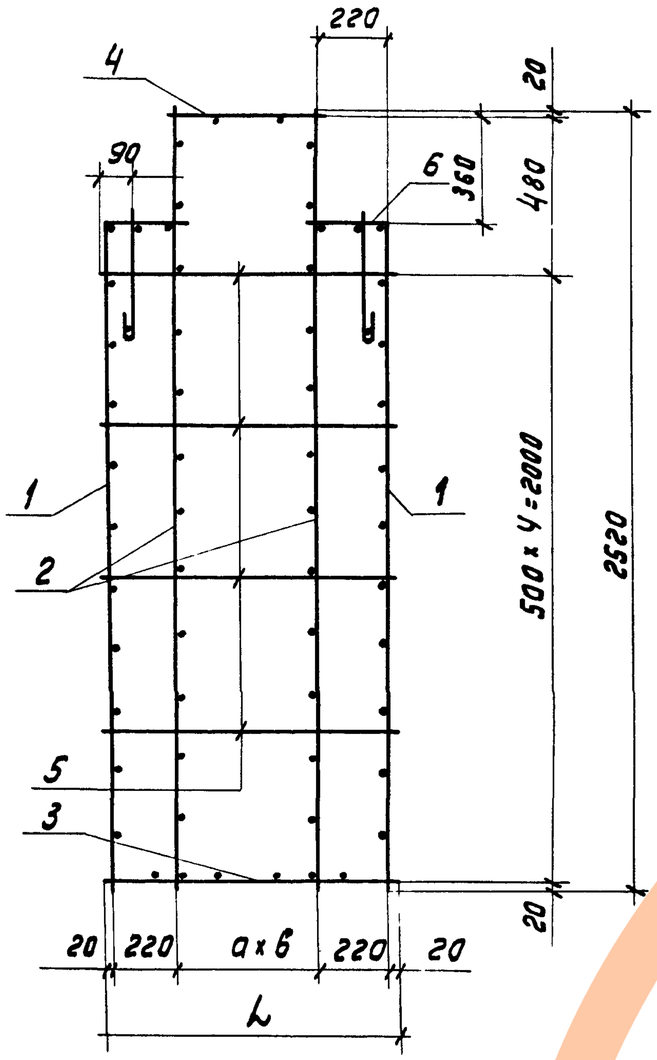

Рис.2

Остальное см.рис.1

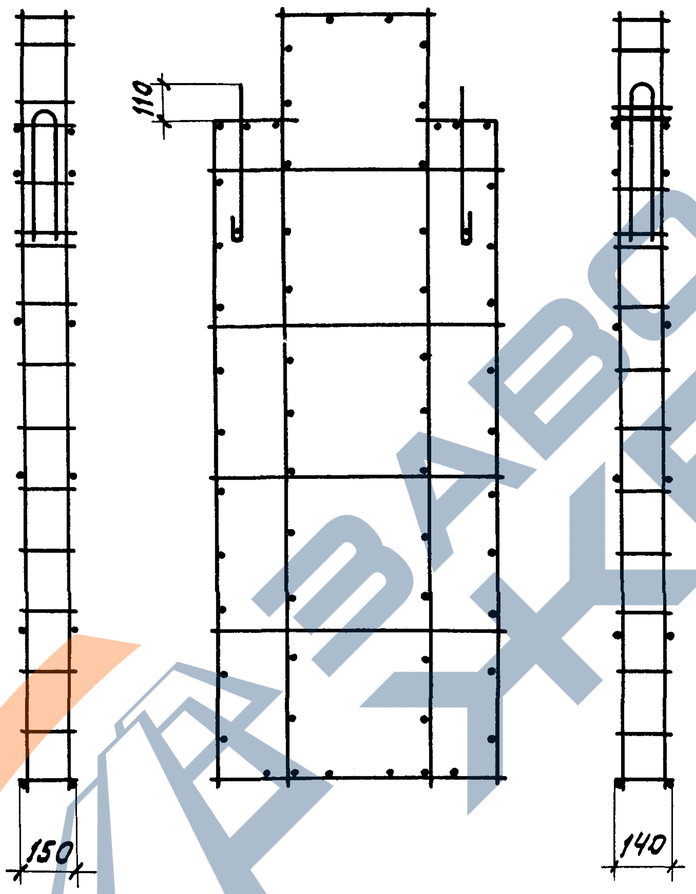

Обозначение	Рис.	Размеры, мм			Масса, кг
		L	а	б	
1.134-2.7.04.000	2	860	380	1	8,54
-01	2	960	480	1	8.67
-02	2	1160	340	2	9.60
-03	1	860	380	1	3.68
-04	1	960	480	1	3.82
-05	1	1160	340	2	4.77

Инв.№ подл. | Подп. и дата | Взам. инв.№

Рук.маст.	Магидин	
Гл.инст.	Угаров	
Гл.инж.пр.	Земляк	
Инженер	Мишурина	

1.134-2.7.04.000 СБ

Каркас пространственный (КП45÷КП50) Сборочный чертеж

Стадия	Масса	Масштаб
Р	см. табл.	1:20
Лист 1	Листов 1	

ЦНИИЭП гражданстрой

https://zavodjbi.com/

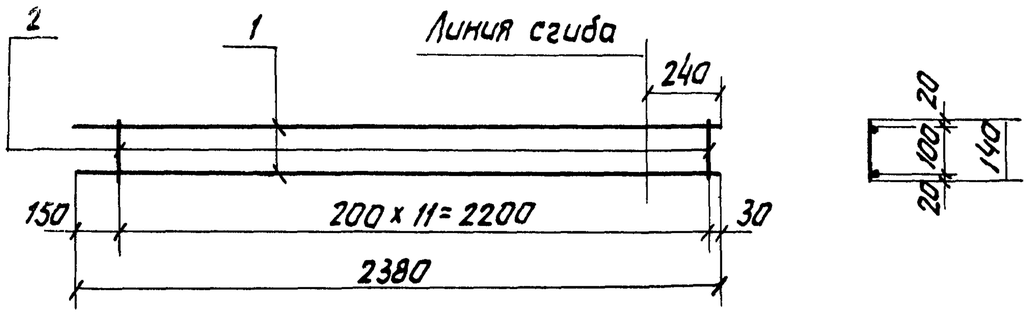

Формат	Зона	Поз.	Обозначение	Наименование	Кол.	Примечание
				1.134-2.7.04.020		КР93
				Детали.		3.09
11		1	1.134-2.7.04.021	ф10AIII ГОСТ 5781-75; ℓ=2380	2.	2.92
11		2	1.134-2.7.01.012	ф4Вр-I ТУ14-4-659-75; ℓ=140	12	0.17

Рук.маст.	Магидин	
Гл.конст.	Угаров	
Гл.инж.пр	Земляк	
Инженер	Мичурина	

1.134-2.7.04.020

Каркас плоский КР93

Стадия	Масса	Масштаб
Р	см. табл.	—
Лист 1	Листов 1	

ЦНИИЭП гражданстельстрой

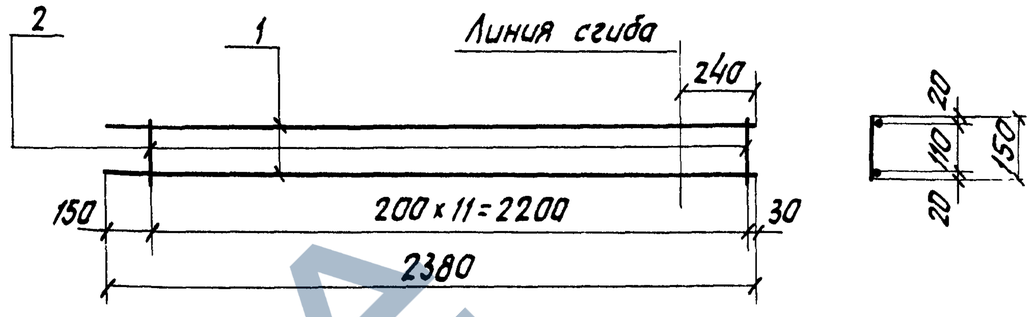

Формат	Зона	Поз.	Обозначение	Наименование	Кол	Примечание
				1.134-2.7.04.030		КР94
				Детали.		0,65
11		1	1.134-2.7.04.031	ф4Вр-I ТУ14-4-659-75; ℓ=2380	2	0.47
11		2	1.134-2.7.01.012-01	ф4Вр-I ТУ14-4-659-75; ℓ=150	12	0.18

Рук.маст	Магидин	
Гл.конст.	Угаров	
Гл.инж.пр	Земляк	
Инженер	Мичурина	

Инв.№подл. | Подп. и дата | Взам.инв.№

1.134-2.7.04.030

Каркас плоский КР94

Стадия	Масса	Масштаб
Р	см. табл.	—
Лист 1	Листов 1	

ЦНИИЭП гражданстельстрой

https://zavodjbi.com/

Форма	Зона	Поз.	Обозначение	Наименование	Кол. на исполнение 1.134-27.05.000 —	Кол. на исполнение 1.134-27.05.000 01	Примечание
				Документация			
11			1.134-2.7 01.000ТО	Техническое описание			на 6 листах
11			1 134-2.7.04 000 СБ рис.1	Сборочный чертеж		X	
			рис.2		X		
				Сборочные единицы и детали			
11		1	1.134-27.05 010	Каркас плоский КР95	1		
			-01	КР96		1	
11		2	1.134-27.05.020	КР97	1		
			-01	КР98		1	
11		3	1.134-2.7.03 040	ФЧВр-IIТУ14-4-965-75; ℓ=520	8	8	
11		4	1.134-2.7.01.050 -01	Петля монтажная П2		1	
			-04	П5	1		

Марка	КП-51	КП-52

Инв.№ подл. | Подп. и дата | Взам. инв.№

Рук маст	Магидин	
Гл констр	Угаров	
Гл инж пр	Земляк	
Ст инж.	Гильберт	
Инженер	Мичурина	
Проверил	Земляк	

1.134-2.7.05 000

Каркас пространственный (КП51÷КП52)

Стадия	Лист	Листов
Р	1	1

ЦНИИЭП граждансельстрой

https://zavodjbi.com/

Рис.1

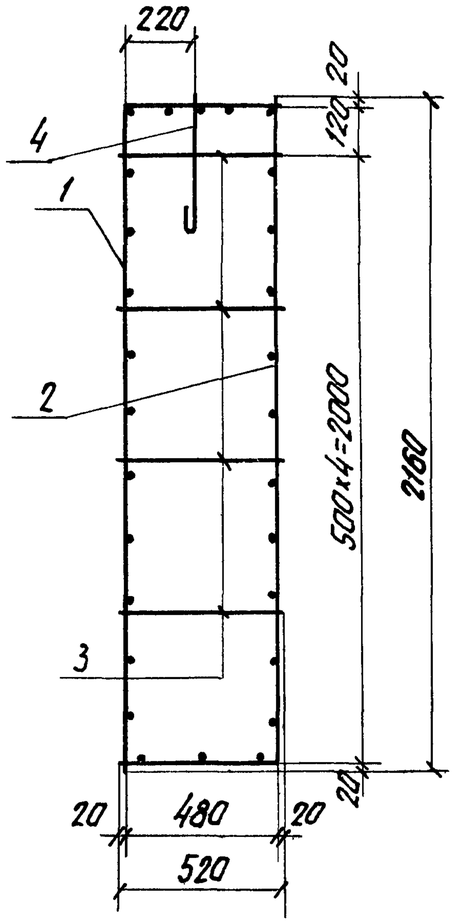

Рис. 2

остальное см. рис.1

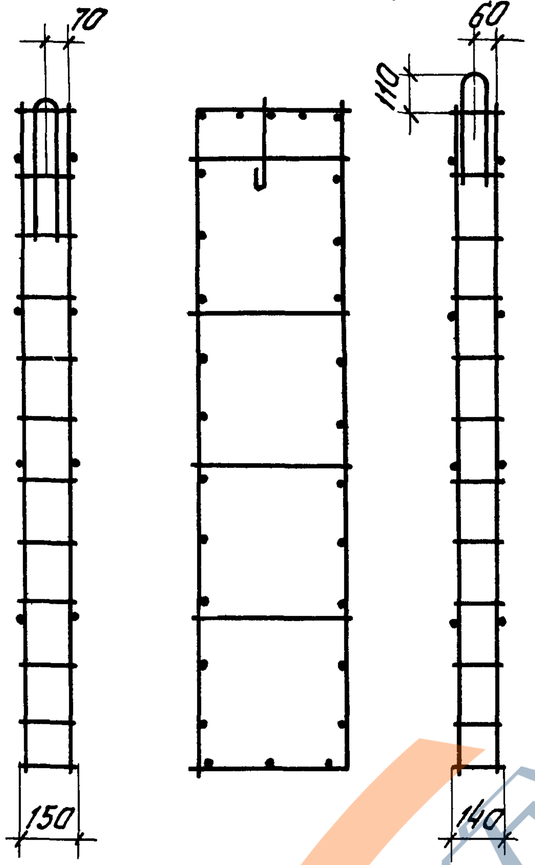

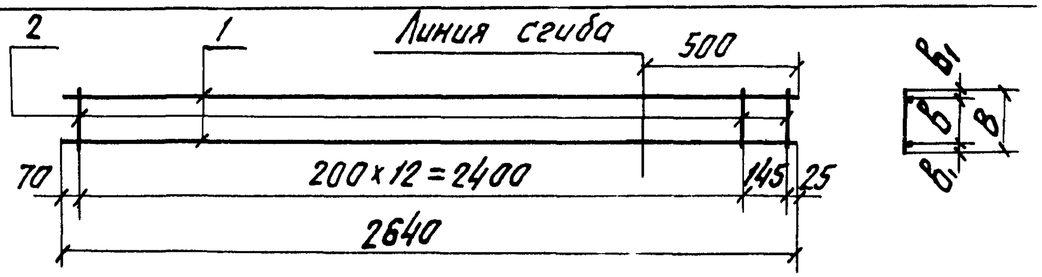

Обозначение	Марка	в	в	в	Масса, кг
1.134-2.7.010	КР95	140	100	20	3.45
-01	КР96	150	110	20	0.73

Обозначение	Рис.	Масса кг
1.134.2.705.000	2	7.26
-01	1	1.85

Поз.	Обозначение	Наименование	Кол.	Примечание
		1.134-2.7.05.010		КР95
		Детали.		
1	1.134-2.7.05.011	ф10AIII ГОСТ5781-75; ℓ=2640	2	3.26
2	1.134-2.7.01.012	ф4Вр-I ТУ14-4-659-75; ℓ=140	14	0.19
		1.134-2.7.05.010-01		КР96
		Детали.		
1	1.134-2.7.05.012	ф4Вр-I ТУ14-4-659-75; ℓ=2640	2	0.52
2	1.134-2.7.01.012-01	ф4Вр-I ТУ14-4-659-75; ℓ=150	14	0.21

Инв.№ подл. | Подп. и дата | Взам. инв.№

Рук.маст.	Магидин	
Гл.конст.	Угаров	
Гл.инж.пр.	Земляк	
Инженер	Мичурина	

1.134-2.7.05.000СБ

Каркас пространственный (КП51÷КП52) Сборочный чертеж

Стадия	Масса	Масштаб
Р	см. табл.	1:20
Лист	Листов 1	

ЦНИИЭП гражданселькстрой

Рук.маст.	Магидин	
Гл.конст.	Угаров	
Гл.инж.пр.	Земляк	
Инженер	Мичурина	

1.134-2.7.05.010

Каркас плоский (КР95÷КР96)

Стадия	Масса	Масштаб
Р	см. табл.	—
Лист	Листов 1	

ЦНИИЭП гражданселькстрой

Формат	Зона	Поз.	Обозначение	Наименование	Кол. на исполнение 1.134-2.7.06.010 —	01	02	03	04	05	06	07	08	09	10	11	12	13	14	15	16	17	18	19	20	Примечание
				Документация																						
11			1.134-2.7.01.000 ТО	Техническое описание																						на 6 листах
11			1.134-2.7.06.000 СБ рис.1	Сборочный чертеж																						
			рис.2																							
				Сборочные единицы и детали																						
11		1	1.134-2.7.06.010	Каркас плоский КР-99	2																					
			-01	КР-100		2																				
			-02	КР-101			2																			
			-03	КР-102				2																		
			-04	КР-103					2																	
			-05	КР-104						2																
11		2	1.134-2.7.01.012	ФЧВр-I ГТУ14-4-659-75; ℓ=140	12	12	14	14	14	14	16	16	16	16	14	18										
			-01	ℓ=150													12	12	14	14	14	14	16	16	16	
11		3	1.134-2.7.01.050	Петля монтажная П1													2	2	2	2	2	2	2	2	2	
			-03	П4	2	2	2	2	2	2	2	2	2	2	2	2										

Марка	КП-53	КП-54	КП-55	КП-56	КП-57	КП-58	КП-59	КП-60	КП-61	КП-62	КП-63	КП-64	КП-65	КП-66	КП-67	КП-68	КП-69	КП-70	КП-71	КП-72	КП-73

Инв.№ подл. | Подп. и дата | Взам.инв.№

Рук.маст.	Магидин	
Гл.конст.	Угаров	
Гл.инж.пр.	Земляк	
Ст.инж.	Гильберт	
Инженер	Мичурина	
Проверил	Земляк	

1.134-2.7.06.000

Каркас пространственный (КП53 ÷ КП76)

Стадия	Лист	Листов
Р	1	3

ЦНИИЭП гражданселькстрой

https://zavodjbi.com/

Формат	Зона	Поз.	Обозначение	Наименование	Кол. на исполнение 1.134-2.7.06.000			Примечание
					21	22	23	
				Документация				
11			1.134-2.7.01.000ТО	Техническое описание				на блистах
11			1 134-2.7 06.000 СБ рис.1	Сборочный чертеж				
				Сборочные единицы и детали				
11		1	1.134-2.7.06.010	Каркас плоский КР-99				
			-01	КР100				
			-02	КР101				
			-03	КР102				
			-04	КР103				
			-05	КР104				
11		2		ФЧВр-I ТУ14-4-659-75; ℓ=150	16	14	18	
11		3	1.134-2.7.01.050	Петля монтажная П1	2	2	2	

Марка	КП-74	КП-75	КП-76

Формат	Зона	Поз.	Обозначение	Наименование	Кол. на исполнение 1.134-2.7.06.000																			Примечание
					06	07	08	09	10	11	12	13	14	15	16	17	18	19	20	21	22	23				
А1		1	1.134-2.7.06.010-06	Каркас плоский КР105	2																			
			-07	КР106		2																		
			-08	КР107			2																	
			-09	КР108				2																
			-10	КР109					2															
			-11	КР110						2														
			-12	КР111							2													
			-13	КР112								2												
			-14	КР113									2											
			-15	КР114										2										
			-16	КР115											2									
			-17	КР116												2								
			-18	КР117													2							
			-19	КР118														2						
			-20	КР119															2					
			-21	КР120																2				
			-22	КР121																	2			
			-23	КР122																		2		

Марка	КП-59	КП-60	КП-61	КП-62	КП-63	КП-64	КП-65	КП-66	КП-67	КП-68	КП-69	КП-70	КП-71	КП-72	КП-73	КП-74	КП-75	КП-76

Инв.№подл. | Подп. и дата | Взам.инв.№

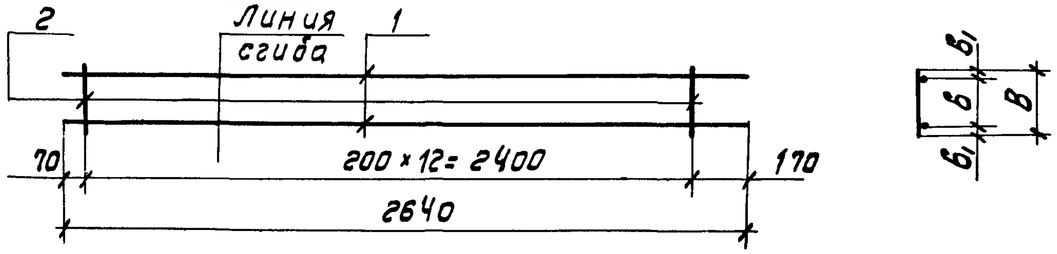

Обозначение	Марка	в	в	в1	Масса, кг
1.134-2.7.020	КР97	140	100	20	3.40
-01	КР98	150	110	20	0.71

Формат	Зона	Поз.	Обозначение	Наименование	Кол.	Примечание
				1.134-2.7.05.020		КР97
				Детали		
11		1	1.134-2.7.05.011	Ф10 AIII ГОСТ 5781-75; ℓ=2640	2	3.22
11		2	1.134-2.7.01.012	Ф4 Вр-I ТУ14-4-659-75; ℓ=140	13	0.18
				1.134-2.7.05.020-01		КР98
				Детали		
11		1	1.134-2.7.05.012	Ф4 Вр-I ТУ14-4-659-75; ℓ=2640	2	0.52
11		2	1.134-2.7.01.012-01	Ф4 Вр-I ТУ14-4-659-75; ℓ=150	13	0.19

Рук.маст.	Магидин	
Гл.конст.	Угаров	
Гл.инж.пр.	Земляк	
Инженер	Мичурина	

1.134-2.7.05.020

Каркас плоский (КР97÷КР98)

Стадия	Масса	Масштаб
Р	см. табл.	—
Лист	Листов 1	

ЦНИИЭП гражданстельстрой

Рис.1

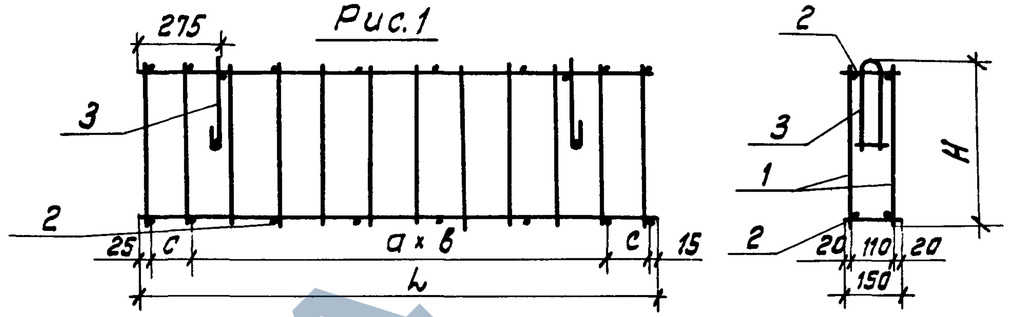

Рис.2

Остальное см. рис.1

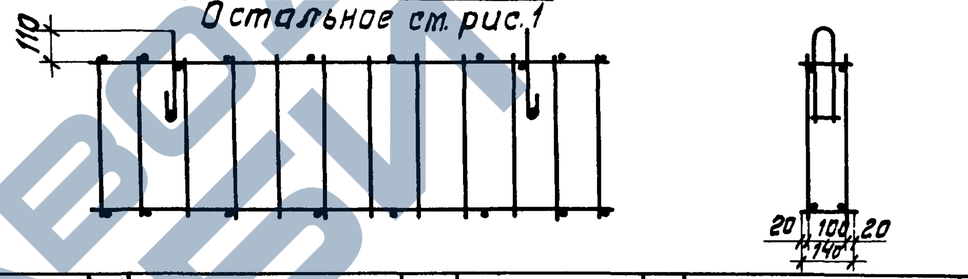

Обозначение	Рис.	Размеры, мм ℓ	Н	а	в	с	Масса, кг
1.134-2.7.06.000	2	1240	320	300	3	150	2.26
-01	2	1240	320	300	3	150	2.82
-02	2	1340	320	250	4	150	3.15
-03	2	1340	320	250	4	150	3.87
-04	2	1450	320	280	4	140	3.31
-05	2	1450	320	280	4	140	4.11
-06	2	1750	320	280	5	150	7.32
-07	2	1750	320	280	5	150	8.62
-08	2	2180	320	350	5	135	10.61
-09	2	2180	320	350	5	135	16.75
-10	2	1440	560	350	4	—	1.91
-11	2	2640	560	400	6	100	4.28

Обозначение	Рис.	Размеры, мм ℓ	Н	а	в	с	Масса, кг
1.134-2.7.06.000-12	1	1240	320	300	3	150	2.28
-13	1	1240	320	300	3	150	2.84
-14	1	1340	320	250	4	150	3.17
-15	1	1340	320	250	4	150	3.89
-16	1	1450	320	280	4	140	3.33
-17	1	1450	320	280	4	140	4.63
-18	1	1750	320	280	5	150	6.56
-19	1	1750	320	280	5	150	7.94
-20	1	2180	320	350	5	135	9.82
-21	1	2180	320	350	5	135	14.88
-22	1	1440	560	350	4	—	2.37
-23	1	2640	560	400	6	100	4.16

Инв.№подл. | Подп. и дата | Взам.инв.№

Рук.маст.	Магидин	
Гл.конст.	Угаров	
Гл.инж.пр.	Земляк	
Инженер	Мичурина	

1.134-2.7.06.000 СБ

Каркас пространственный (КП53÷КП76) Сборочный чертеж

Стадия	Масса	Масштаб
Р	см. табл.	—
Лист	Листов 1	

ЦНИИЭП гражданстельстрой

Формат	Зона	Поз.	Обозначение	Наименование	Кол на исполнение 1.134-2.7.06.010 —	01	02	03	04	05	06	07	08	09	10	11	12	13	14	15	16	17	18	19	20	Примечание
				Документация																						
11			1.134-2.7.06.010 рис.1	Сборочный чертеж																						
			рис.2																							
				Детали																						
11		1	1.134-2.7.06.011	ФБАIII ГОСТ 5781-75; ℓ=1450											1											
			-01	Ф8АIII ГОСТ 5781-75; ℓ=1240	1												1									
			-02	; ℓ=2640												1										
			-03	Ф10АIII ГОСТ 5781-75; ℓ=1340			1												1							
			-04	Ф10АIII ГОСТ 5781-75; ℓ=1240		1												1								
			-05	, ℓ=1450				1													1					
			-06	Ф12АIII ГОСТ 5781-75; ℓ=1450						1												1				
			-07	; ℓ=1340			1													1						
			-08	Ф14АIII ГОСТ 5781-75; ℓ=1750							1												1			
			-09	Ф16АIII ГОСТ 5781-75; ℓ=2180									1												1	
			-10	; ℓ=1750								1												1		
			-11	Ф22АIII ГОСТ 5781-75; ℓ=2180										1												

Марка	КР-99	КР-100	КР101	КР102	КР-103	КР104	КР105	КР106	КР107	КР108	КР109	КР110	КР111	КР112	КР113	КР114	КР115	КР116	КР117	КР118	КР119

Инв.№ подл. | Подп. и дата | Взам. инв.№

Рук.маст	Магидин	1.134-2.7.06.010	
Гл.конст	Угараб		
Гл.инж.пр	Земляк	Каркас плоский (КР 99 ÷ КР 122)	Стадия: Р; Лист: 1; Листов: 3
Ст.инж.	Гильберт		ЦНИИЭП гражданстельстрой
Инженер	Мичурина		
Проверил	Земляк		

https://zavodjbi.com/

Формат	Зона	Поз.	Обозначение	Наименование	Кол. на исполнение 1.134-2.7.06 010			Примечание
					21	22	23	
				Документация				
11			1.134-2.7.06.010 рис 1	Сборочный чертеж	X			
			рис. 2			X	X	
				Детали				
11		1	1.134-2.7.06.011	ФБАIII ГОСТ 5781-75; ℓ=1450		1		
			-12	ℓ=2640			1	
			-13	Ф20АIII ГОСТ 5781-75, ℓ=2180	1			
11		2	1.134-2.7.06.012 -02	ФБАI ГОСТ 5781-75; ℓ=1450		1		
			-03	ℓ=2640			1	
			-08	Ф12АI ГОСТ 5781-75; ℓ=2180	1			
11		3	1.134-2.7.06.013 -01	ФЧВр-I ТУ14-4659-75; ℓ=560		8	14	
			-02	ФБВI ГОСТ 6727-53*; ℓ=320	14			

Марка	КР-120	КР-121	КР-122

Формат	Зона	Поз.	Обозначение	Наименование	Кол. на исполнение 1.134-2.7.06.010																				Примечание
					–	01	02	03	04	05	06	07	08	09	10	11	12	13	14	15	16	17	18	19	20	
11		2	1.134-2.7.06.011	ФбАIГОСТ5781-75; ℓ=1240	1	1											1	1							
			-01	; ℓ=1340			1	1											1	1					
			-02	; ℓ=1450					1	1					1						1				
			-03	; ℓ=2640												1									
			-04	Ф8АIГОСТ5781-75; ℓ=1450																		1			
			-05	; ℓ=1750																			1		
			-06	Ф10АIГОСТ5781-75; ℓ=1750							1	1												1	
			-07	; ℓ=2180									1	1											1
11		3	1.134-2.7.06.012	Ф4ВрIТУ14-4-659-75; ℓ=320	9	9	11	11	11	11	11	11	14	14			9	9	11	11	11	11	11		
			-01	; ℓ=560											8	14									
			-02	Ф6ВIГОСТ6727-53*; ℓ=320																				11	14

Марка
КР-99
КР-100
КР-101
КР-102
КР-103
КР-104
КР-105
КР-106
КР-107
КР-108
КР-109
КР-110
КР-111
КР-112
КР-113
КР-114
КР-115
КР-116
КР-117
КР-118
КР-119

Инв.№ подл. | Подп. и дата | Взам. инв.№

https://zavodjbi.com/

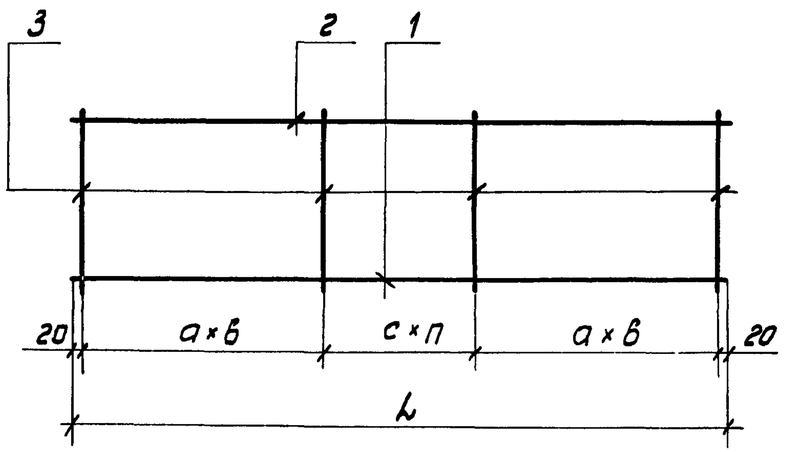

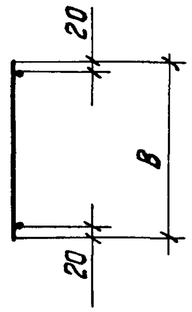

Обозначение	Марка	Размеры, мм L	в	а	в	с	п	Масса кг
1.134-2.7.06.010	КР99	1240	320	150	2	300	2	1.05
-01	КР100	1240	320	150	2	300	2	1.33
-02	КР101	1340	320	150	2	350	2	1.47
-03	КР102	1340	320	150	2	235	3	1.89
-04	КР103	1450	320	115	3	240	3	1.56
-05	КР104	1450	320	115	3	240	3	1.96
-06	КР105	1750	320	135	3	225	4	3.55
-07	КР106	1750	320	135	3	180	5	4.20
-08	КР107	2180	320	130	4	220	5	5.22
-09	КР108	2180	320	130	4	220	5	8.28
-10	КР109	1440	560	200	7	200	—	1.08
-11	КР110	2640	560	200	13	200	—	2.40

Обозначение	Марка	Размеры, мм L	в	а	в	с	п	Масса кг
1.134-2.7.06.010-12	КР111	1240	320	150	2	300	2	1.05
-13	КР112	1240	320	150	2	300	2	1.35
-14	КР113	1340	320	150	2	350	2	1.47
-15	КР114	1340	320	150	2	235	3	1.84
-16	КР115	1450	320	110	3	250	3	1.56
-17	КР116	1450	320	110	3	250	3	2.21
-18	КР117	1750	320	135	3	300	3	3.16
-19	КР118	1750	320	135	3	300	3	4.63
-20	КР119	2180	320	130	4	220	5	5.78
-21	КР120	2180	320	130	4	220	5	8.31
-22	КР121	1440	560	200	7	200	—	1.08
-23	КР122	2640	560	200	13	200	—	1.95

1.134-2.7.06.010

Каркас плоский (КП99÷КР122)

Стадия	Масса	Масштаб
Р	см. табл.	—
Лист	Листов 1	

ЦНИИЭП гражданссльстрой

Рук.маст.	Магидин	
Гл.конст.	Угаров	
Гл.инж.пр.	Земляк	
Инженер	Мичурина	

Рис.1

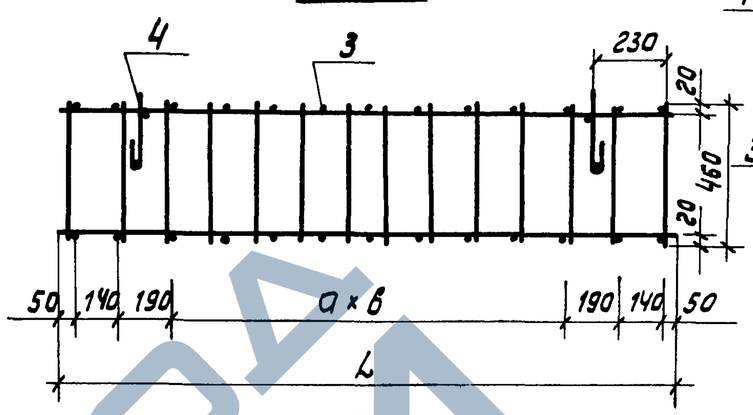

Рис.2

Остальное см. рис.1

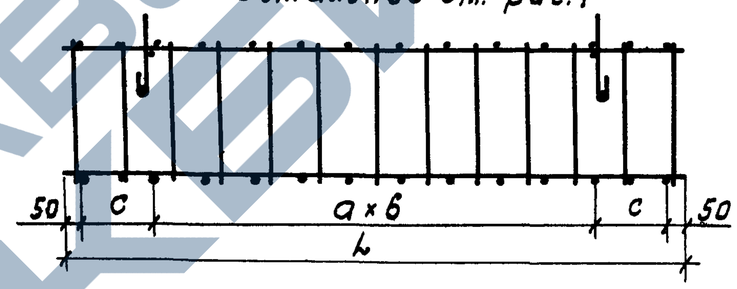

Рис.3

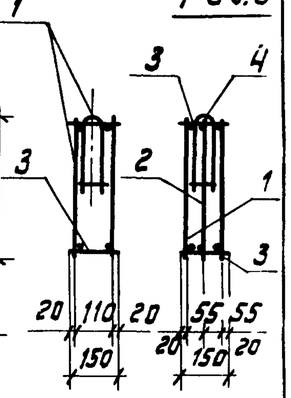

Рис.4

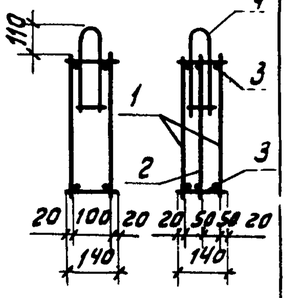

Обозначение	Рис	Размеры, мм L	а	в	с	Масса кг
1.134-2.7.07.000	2	860	150	4	80	1.97
-01	2	960	150	4	130	1.29
-02	2	1020	185	5	—	1.20
-03	2	1160	200	4	130	1.37
-04	2	1260	180	5	130	1.54
-05	2	1460	170	8	—	170
-06	2	1760	200	7	130	2.11
-07	4	3260	450	5	455	39.39

Обозначение	Рис	Размеры, мм L	а	в	с	Масса кг
1.134-2.7.07.000-08	1	860	100	1	—	1.96
-09	1	960	200	1	—	1.28
-10	1	1020	130	2	—	1.25
-11	1	1160	200	2	—	1.39
-12	1	1260	250	2	—	1.53
-13	1	1460	175	4	—	1.74
-14	1	1760	200	5	—	2.15
-15	3	3260	500	5	—	39.56

Взам.инв.№ | Подп. и дата | Инв.№ подл.

1.134-2.7.07.000 СБ

Каркас пространственный (КП77÷КП92) Сборочный чертеж

Стадия	Масса	Масштаб
Р	см. табл.	1:20
Лист	Листов 1	

ЦНИИЭП гражданссльстрой

Рук.маст.	Магидин	
Гл.конст.	Угаров	
Гл.инж.пр.	Земляк	
Инженер	Мичурина	

ЗАВОД ЖБИ

Формат	Зона	Поз.	Обозначение	Наименование	Кол. на исполнение 1.134-27 07 000 —	01	02	03	04	05	06	07	08	09	10	11	12	13	14	15	Примечание
				Документация																	
11			1.134-2.7.01.000ТО	Техническое описание																	на 6 листах
11			1.134-2.7.01.000 СБ рис 1	Сборочный чертеж									Х	Х	Х	Х	Х	Х	Х		
			рис 2		Х	Х	Х	Х	Х	Х	Х										
			рис.3																	Х	
			рис.4									Х									
				Сборочные единицы и детали																	
11		1	1.134-27.07 010	Каркас плоский КР123	2								2								
			-01	КР124		2								2							
			-02	КР125			2								2						
			-03	КР126				2								2					
			-04	КР127					2								2				
			-05	КР128						2								2			
			-06	КР129							2								2		
			-07	КР130								2								2	
		2	-08	КР131								1								1	

Марка	КП-77	КП-78	КП-79	КП-80	КП-81	КП-82	КП-83	КП-84	КП-85	КП-86	КП-87	КП-88	КП-89	КП-90	КП-91	КП-92

Инв.№подл. | Подп. и дата | Взам.инв.№

Рук.маст.	Магидин	
Гл.конст.	Угаров	
Гл.инж.пр.	Земляк	
Ст.инж.	Гильберт	
Инженер	Мичурина	
Проверил	Земляк	

1.134-27.07.000

Каркас пространственный (КП77÷КП92)

Стадия	Лист	Листов
Р	1	2

ЦНИИЭП граждансельстрой

https://zavodjbi.com/

Формат	Зона	Поз.	Обозначение	Наименование	Кол. на исполнение 1.134-2.7.07.000																Примечание
					—	01	02	03	04	05	06	07	08	09	10	11	12	13	14	15	
11		3	1.134-2.7.01.012 -01	Ф4Вр I ТУ14-4-659-75; ℓ=150									12	12	14	14	14	18	20		
			1.134-2.7.01.012	ℓ=140	14	14	12	14	16	18	20										
			1.134-2.7.07.020	Ф6В I ГОСТ 6727-53*; ℓ=140								16									
			-01	ℓ=150																20	
11		4	1.134-2.7.01.050	Петля монтажная П1									2	2	2	2	2	2	2	2	
			-03	П4	2	2	2	2	2	2	2	2									

Марка	КП-77	КП-78	КП-79	КП-80	КП-81	КП-82	КП-83	КП-84	КП-85	КП-86	КП-87	КП-88	КП-89	КП-90	КП-91	КП-92

https://zavodjbi.com/

Формат	Зона	Поз.	Обозначение	Наименование	Кол. на исполнение 1.134-2.7.07.010 —	01	02	03	04	05	06	07	08	Примечание
				Документация										
11			1.134-2.7.07.010 рис.1											
			рис.2											
			рис.3											
			рис.4											
				Детали										
11		1	1.134-2.7.07.011	Ф4Вр-I ТУ14-4-659-75; ℓ=860	2									
			-01	; ℓ=960		2								
			-02	; ℓ=1020			2							
			-03	; ℓ=1160				2						
			-04	; ℓ=1260					2					
			-05	; ℓ=1460						2				
			-06	; ℓ=1760							2			
			-07	Ф20А III ГОСТ 5781-75; ℓ=3260								1		
			-08	; ℓ=3180									1	
11		2	1.134-2.7.07.012	; ℓ=460	7	8	7	8	9	10	13			
			-01	Ф8АI ГОСТ 5781-75; ℓ=420								18	16	
			-02	; ℓ=345									2	
11		3	1.134-2.7.07.013	Ф10АI ГОСТ 5781-75; ℓ=3260								1		
				; ℓ=2430									1	
				; ℓ=320									2	
				ℓ=95									2	

Марка	КР-123	КР-124	КР-125	КР-126	КР-127	КР-128	КР-129	КР-130	КР-131

Инв.№подл. | Подп. и дата | Взам.инв.№

Рук.маст.	Магидин	
Гл.конст.	Угаров	
Гл.инж.пр.	Земляк	
Ст.инж.	Гильберт	
Инж.снаб.	Мичурина	
Проверил	Земляк	

1.134-2.7.07.010

Каркас плоский (КР 123 - КР 131)

Стадия	Лист	Листов
Р		1

ЦНИИЭП граждансельстрой

https://zavodjbi.com/

Рис.1

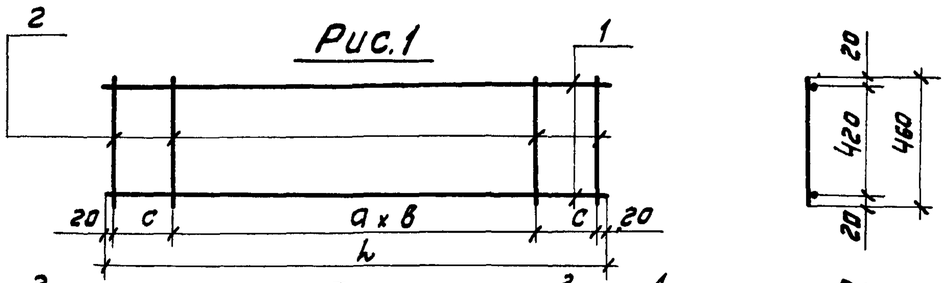

Рис.2

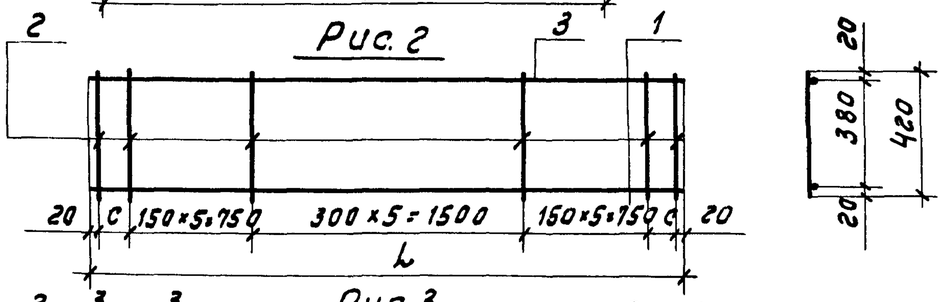

Рис.3

остальное см. рис.3

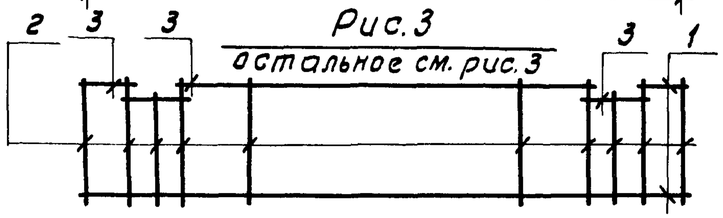

Обозначение	Марка	Рис.	L	a	в	c	Масса кг
1.134-2.7.07.010	КР123	1	860	150	4	110	0.49
-01	КР124	1	960	150	5	85	0.55
-02	КР125	1	1020	165	6	—	0.52
-03	КР126	1	1160	160	7	—	0.59
-04	КР127	1	1260	160	6	130	0.66
-05	КР128	1	1460	160	7	150	0.74
-06	КР129	1	1760	150	10	110	0.93
-07	КР130	2	3260	—	—	110	13.05
08	КР131	3	3180	—	—	70	12.79

Рук.маст.	Магидин	
Гл.конст.	Угаров	
Гл.инж.пр.	Земляк	
Инженер	Мичурина	

1.134-2.7.07.010

Каркас плоский (КР123÷КР131)

Стадия	Масса	Масштаб
Р	см. табл.	
Лист	Листов 1	

ЦНИИЭП граждансельстрой

Рис.1

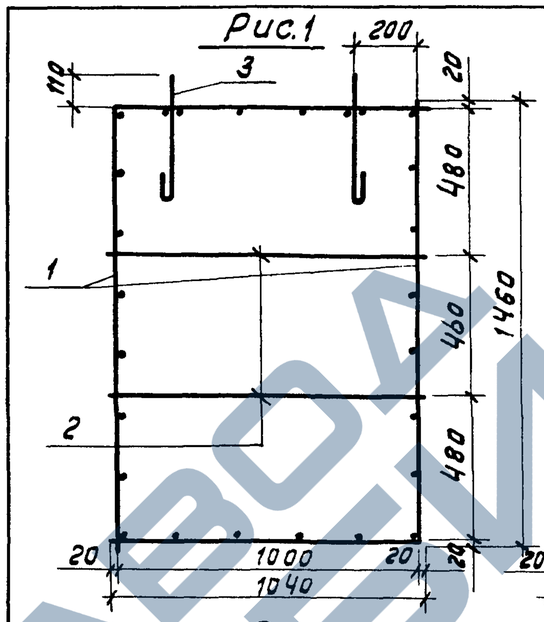

Рис.2

остальное см. рис.1

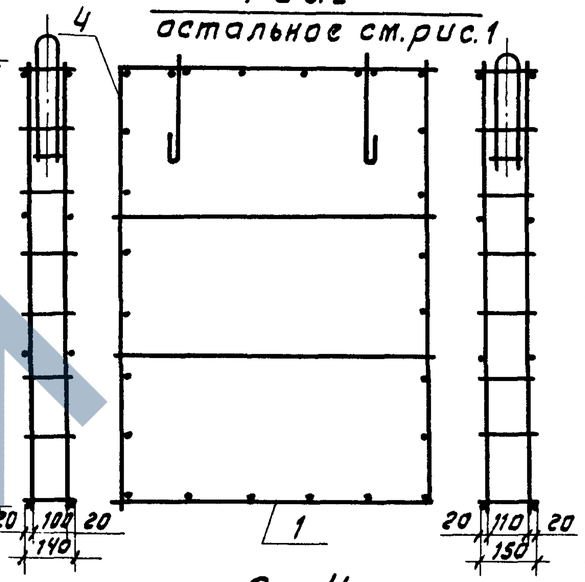

Рис.3

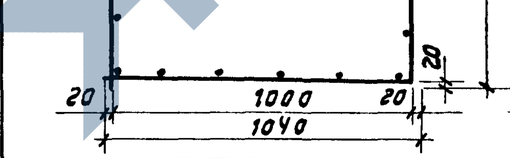

Рис.4

остальное см. рис.3

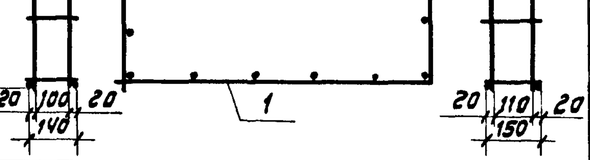

Обозначение	Рис.	Масса кг
1.134-2.7.08.000	3	1.68
-01	1	0.94
-02	4	1.35
-03	2	0.99

Взам. инв.№ | Подп. и дата | Инв.№ подл.

Рук.маст.	Магидин	
Гл.конст.	Угаров	
Гл.инж.пр.	Земляк	
Инженер	Мичурина	

1.134-2.7.08.000 СБ

Каркас пространственный (КП93÷КП96) Сборочный чертеж

Стадия	Масса	Масштаб
Р	см. табл.	1:20
Лист	Листов 1	

ЦНИИЭП граждансельстрой

https://zavodjbi.com/

Формат	Зона	Поз	Обозначение	Наименование	Кол. на исполнение 1.134-2.7.08 000 —	01	02	03	Примечание
				Документация					
11			1.134-2.7.01.000 ТО	Техническое описание					на 6 листах
11			1.134-2.7.08.000 СБ рис.1	Сборочный чертеж	×				
			рис.2				×		
			рис.3			×			
			рис.4					×	
				Сборочные единицы и детали					
11		1	1.134-2.7.08.010	Каркас плоский КР132	2				
			-01	КР133		2			
11		1	1.134-2.7.08 020	КР134			1		
			-01	КР135				1	
11		4	1.134-2.7.08.030	Каркас плоский КР136			1		
			-01	КР137				1	
		2	1.134-2.7.08.040	ФЧВр-IТУ14-4-659-75; ℓ=1030	4		4		
11		3	1.134-2.7.01.050	Петля монтажная П1			2	2	
			-03	П4	2	2			

Марка	КП-93	КП-94	КП-95	КП-96

Инв.№подл. | Подп. и дата | Взам инв.№

Рук маст	Магидин	
Гл.конст.	Угаров	
Гл.инж.пр	Земляк	
Ст.инж.	Гильберт	
Инженер	Мичурина	
Провсрим	Земляк	

1.134-2.7.08 000

Каркас пространственный (КП93÷КП96)

Стадия	Лист	Листов
Р		1

ЦНИИЭП гражданссльстрой

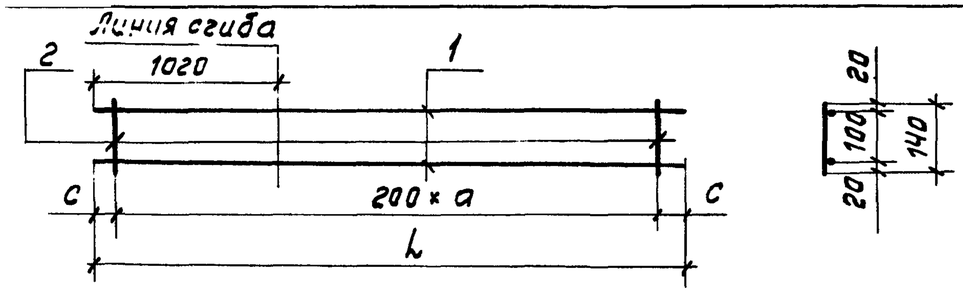

Обозначение	Марка	L	a	c	Масса, кг
1.134-2.7.08.010	КР132	2460	11	120	0.64
-01	КР133	1820	8	100	0.47

Формат	Зона	Поз.	Обозначение	Наименование	Кол.	Примечание
				1.134-2.7.08.010		КР132
				Детали		
11		1	1.134-2.7.08.011	ФЧВр-I ТУ14-4-659-75; ℓ=2460	2	0.48
11		2	1.134-2.7.01.012	ФЧВр-I ТУ14-4-659-75; ℓ=140	12	0.16
				1.134-2.7.08.010-01		КР133
				Детали		
11		1	1.134-2.7.08.012	ФЧВр-I ТУ14-4-659-75; ℓ=1820	2	0.35
11		2	1.134-2.7.01.012	ФЧВр-I ТУ14-4-659-75; ℓ=140	9	0.12

1.134-2.7.08.010

Каркас плоский (КР132÷КР133)

Стадия	Масса	Масштаб
Р	см. табл.	—
Лист	Листов 1	

ЦНИИЭП гражданселькстрой

Рук.маст. Магидин
Гл.конст. Угаров
Гл.инж.пр. Земляк
Инженер Мишуо

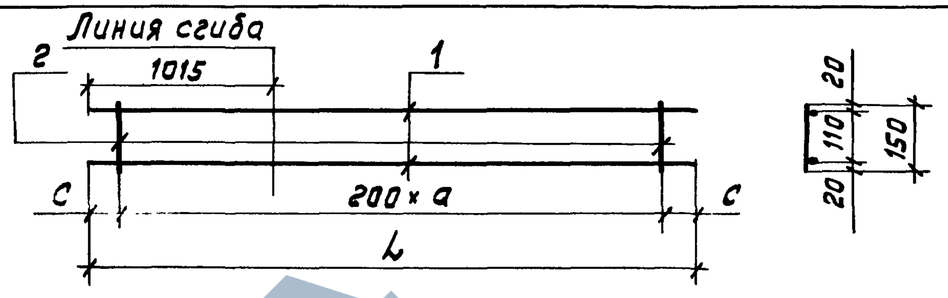

Обозначение	Марка	L	a	c	Масса, кг
1.134-2.7.08.020	КР134	2460	11	120	0.66
-01	КР135	1820	8	100	0.48

Формат	Зона	Поз.	Обозначение	Наименование	Кол.	Примечание
				1.134-2.7.08.020		КР134
				Детали		
11		1	1.134-2.7.08.011	ФЧВр-I ТУ14-4-659-75; ℓ=2460	2	0.48
11		2	1.134-2.7.01.012-01	ФЧВр-I ТУ14-4-659-75; ℓ=150	12	0.18
				1.134-2.7.08.020-01		КР135
				Детали		
11		1	1.134-2.7.08.012	ФЧВр-I ТУ14-4-659-75; ℓ=1820	2	0.35
11		2	1.134-2.7.01.012-01	ФЧВр-I ТУ14-4-659-75; ℓ=150	9	0.13

Взам.инв.№ | Подп.и дата | Инв.№ подл.

1.134-2.7.08.020

Каркас плоский (КР134÷КР135)

Стадия	Масса	Масштаб
Р	см. табл.	—
Лист	Листов 1	

ЦНИИЭП

Рук.маст. Магидин
Гл.конст. Угаров
Гл.инж.пр. Земляк
Инженер Мишуо

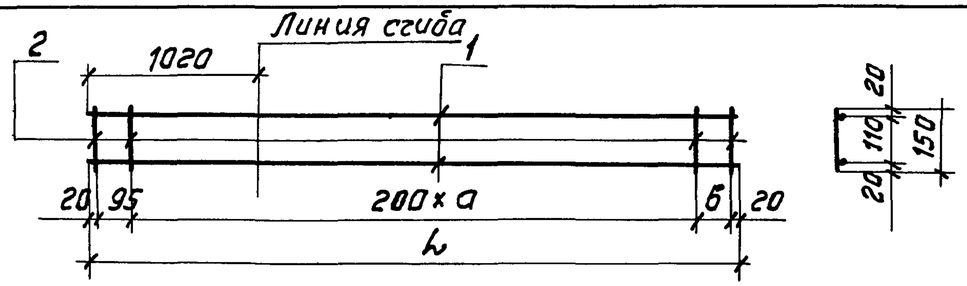

Обозначение	Марка	L	a	б	Масса, кг
1.134-2.7.08.030	КР136	2450	11	130	0.69
-01	КР137	1810	8	75	0.51

Формат	Зона	Поз.	Обозначение	Наименование	Кол.	Примечание
				1.134-2.7.08.030		КР136
				Детали		
11		1	1.134-2.7.08.031	ФЧВр-IТУ14-4-659-75; L=2450	2	0.48
11		2	1.134-2.7.01.012-01	ФЧВр-IТУ14-4-659-75; L=150	14	0.21
				1.134-2.7.08.030-01		КР137
				Детали		
11		1	1.134-2.7.08.032	ФЧВр-IТУ14-4-659-75; L=1810	2	0.35
11		2	1.134-2.7.01.012-01	ФЧВр-IТУ14-4-659-75; L=150	11	0.16

Инв.№подл. | Подп. и дата | Взам.инв.№

1.134-2.7.08.030

Каркас плоский (КР136÷КР137)

Стадия	Масса	Масштаб
Р	см. табл.	—
Лист	Листов 1	

Рук.маст	Магидин	
Гл.конст.	Угаров	
Гл.инж.пр.	Земляк	
Инженер	Мичурина	

ЦНИИЭП граждансельстрой

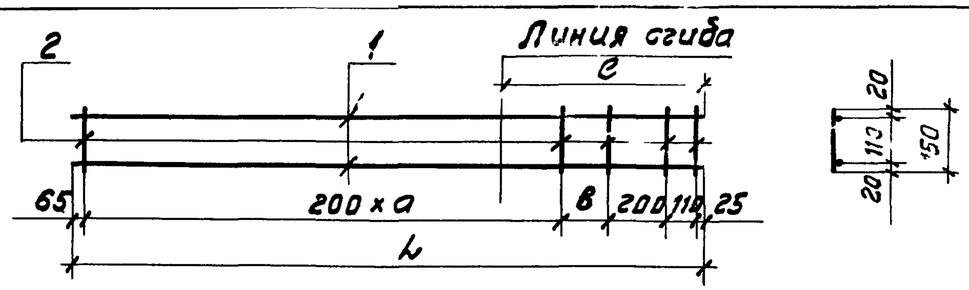

Обозначение	Марка	L	c	a	б	Масса кг
1.134-2.7.09.010	КР138	4760	1820	21	160	1.30
-01	КР139	4600	1660	21	—	1.25

Формат	Зона	Поз.	Обозначение	Наименование	Кол.	Примечание
				1.134-2.7.09.010		КР138
				Детали		
11		1	1.134-2.7.09.011	ФЧВр-IТУ14-4-659-75; c=4760	2	0.93
11		2	1.134-2.7.01.012-01	ФЧВр-IТУ14-4-659-75; c=150	25	0.37
				1.134-2.7.09.010-01		КР139
				Детали		
11		1	1.134-2.7.09.012	ФЧВр-IТУ14-4-659-75; c=4600	2	0.90
11		2	1.134-2.7.01.012-01	ФЧВр-IТУ14-4-659-75; c=150	24	0.35

Инв.№подл. | Подп. и дата | Взам.инв.№

1.134-2.7.09.010

Каркас плоский (КР138÷КР139)

Стадия	Масса	Масштаб
Р	см. табл.	—
Лист	Листов 1	

Рук.маст	Магидин	
Гл.конст.	Угаров	
Гл.инж.пр.	Земляк	
Инженер	Мичурина	

ЦНИИЭП граждансельстрой

https://zavodjbi.com/

Формат	Зона	Поз	Обозначение	Наименование	Кол. на исполнение 1.134-2 7 09 000								Примечание
					–	01	02	03	04	05	06	07	
				Документация									
11			1.134-2.7.01.000ТО	Техническое описание									на 6 листах
12			1.134-2.7.09.000СБ рис.1	Сборочный чертеж									
			рис.2										
				Сборочные единицы и детали.									
11		1	1.134-2.7 09. 010	Каркас плоский КР138							1	1	
			-01	КР139					1	1			
11		2	1.134-2.7.09.020	КР140			2	2					
			-01	КР141	2	2							
			-02	КР142							1	1	
			-03	КР143					1	1			
11		3	1.134-2.7.09. 030	КР144	3	3	4	4					
			-01	КР145					3	3	4	4	
11		4	1.134-2.7.09.040	КР146							1		
			-01	КР147								1	
			-02	КР148					1				
			-03	КР149						1			

Марка	КП-97	КП-98	КП-99	КП-100	КП-101	КП-102	КП-103	КП-104

Рук. маст	Магидин	
Гл.конст.	Угаров	
Гл.инж.пр	Земляк	
Ст.инж.	Гильберт	
Инженер	Мичурина	
Проверил	Земляк	

1.134-27.09.000

Каркас пространственный (КП97 ÷ КП104)

Стадия	Лист	Листов
Р	1	2

ЦНИИЭП гражданстельстрой

ЗАВОД ЖБИ

Формат	Зона	Поз.	Обозначение	Наименование	Кол на исполнение 1.134-2.7.09 000 —	01	02	03	04	05	06	07	Примечание
11		5	1.134-2.7.09.050	Каркас плоский КР150			1						
			-01	КР151				1					
			-02	КР152	1								
			-03	КР153		1							
11		6	1.134-27.09 060	Ф4Вр-I ТУ14-4-659-75; ℓ=1840			8	8			8	8	
			-01	ℓ=1680	8	8			8	8			
11		7	1.134-2.7.09.070	Ф10АIII ГОСТ 5781-75; ℓ=1840			2	2			2	2	
			-01	ℓ=1680	2	2			2	2			
11		8	1.134-27.01.050 -02	Петля монтажная П3					2	2	2	2	
			-06	П7	2	2	2	2					

Марка	КП-97	КП-98	КП-99	КП-100	КП-101	КП-102	КП-103	КП-104

Инв.№ подл. | Подп. и дата | Взам.инв.№

Рис. 1

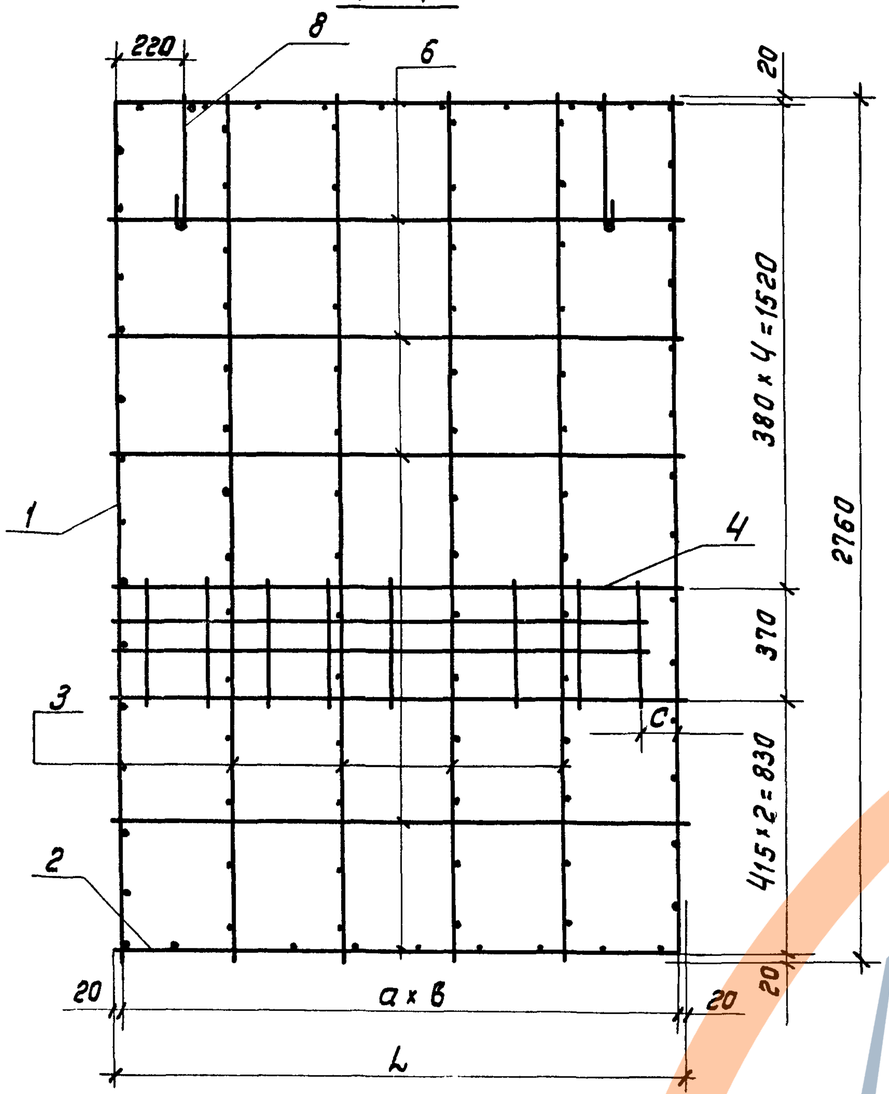

Рис. 2

остальное см. рис. 1

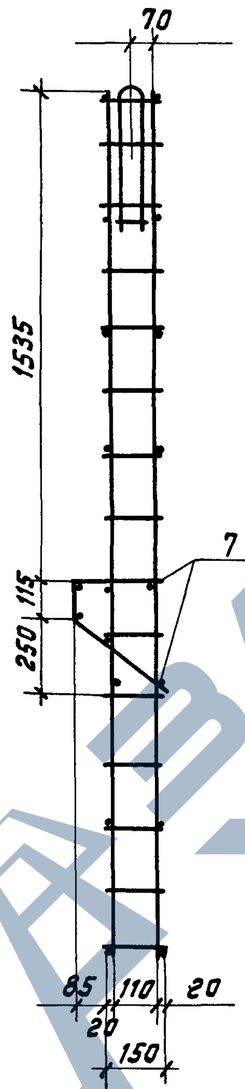

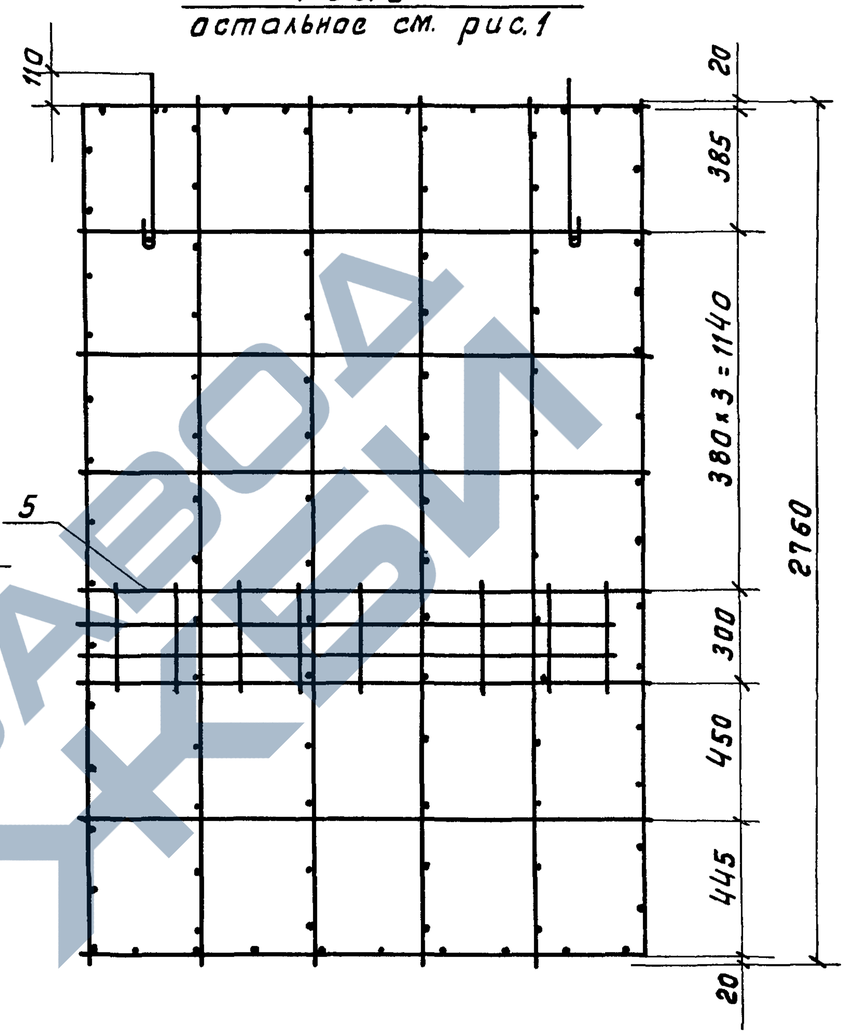

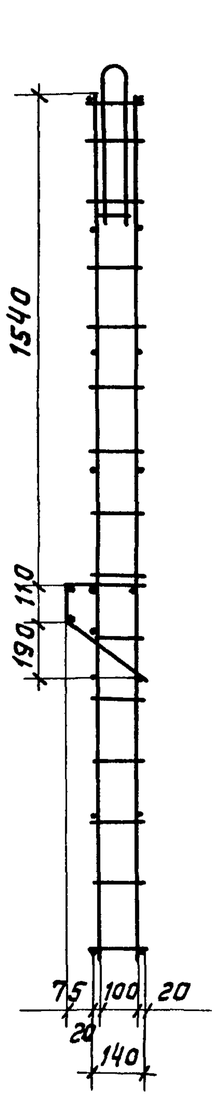

Обозначение	Рис.	Размеры, мм				Масса, кг
		L	a	в	c	
1.134-2.7.09.000	2	1680	410	4	280	14.89
по зеркальн. отр. -01	2	1680	410	4	280	14.89
-02	2	1840	360	5	160	16.02
по зеркальн. отр. -03	2	1840	360	5	160	16.02
-04	1	1680	410	4	280	15.18
по зеркальн. отр. -05	1	1680	410	4	280	15.18
-06	1	1840	360	5	160	16.32
по зеркальн. отр. -07	1	1840	360	5	160	16.32

Рук.маст.	Магидин	
Гл.конст.	Угаров	
Гл.инж.пр.	Земляк	
Инженер	Мичурина	

1.134-2.7.09.000 СБ

Каркас пространственный (КП 97 ÷ КП 104) Сборочный чертеж

Стадия	Масса	Масштаб
Р	см. табл	1:20
Лист	Листов 1	

ЦНИИЭП гражданселькстрой

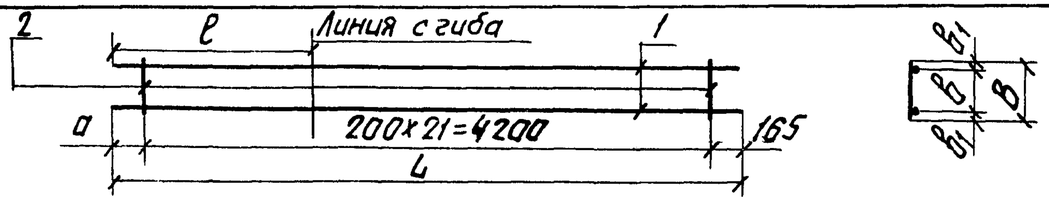

Обозначение	Марка	L	ℓ	a	в	в	в1	Масса кг
1.134-2.7.09.020	КР140	4560	1820	195	140	100	20	1.19
-01	КР141	4400	1660	35	140	100	20	1.16
-02	КР142	4560	1820	195	150	110	20	1.21
-03	КР143	4400	1660	35	150	110	20	1.18

Формат	Зона	Поз.	Обозначение	Наименование	Кол.	Примечание
				1.134-2.7.09.020		КР140
				Детали.		
11		1	1.134-2.7.09.021	ф4Вр-IТУ14-4-659-75; ℓ=4560	2	0.89
11		2	1.134-2.7.01.012	ф4Вр-IТУ14-4-659-75; ℓ=140	22	0.30
				1.134-2.7.09.020-01		КР141
				Детали.		
11		1	1.134-2.7.09.022	ф4Вр-IТУ14-4-659-75; ℓ=4400	2	0.86
11		2	1.134-2.7.01.012	ф4Вр-IТУ14-4-659-75; ℓ=140	22	0.30
				1.134-2.7.09.020-02		КР142
				Детали		
11		1	1.134-2.7.09.021	ф4Вр-IТУ14-4-659-75; ℓ=4560	2	0.89
11		2	1.134-2.7.01.012-01	ф4Вр-IТУ14-4-659-75; ℓ=150	22	0,32
				1.134-2.7.09.020-03		КР143
				Детали.		
11		1	1.134-2.7.09.022	ф4Вр-IТУ14-4-659-75; ℓ=4400	2	0.86
11		2	1.134-2.7.01.012-01	ф4Вр-IТУ14-4-659-75; ℓ=150	22	0,32

Взам инв.№ | Подп. и дата | Инв.№ подл.

Рук.маст.	Магидин	
Гл.конст.	Угаров	
Гл.инж.пр.	Земляк	
Инженер	Мичурина	

1.134-2.7.09.020

Каркас плоский (КР140÷КР143)

Стадия	Масса	Масштаб
Р	см. табл.	—
Лист	Листов 1	

ЦНИИЭП гражданстрой

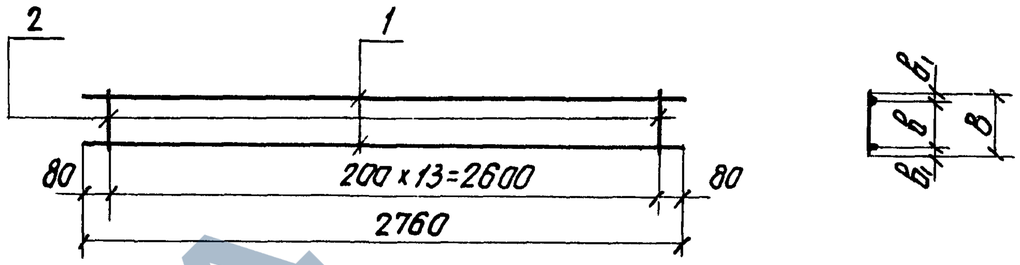

Обозначение	Марка	в	в	в1	Масса кг
1.134-2.7.09.030	КР144	140	100	20	1.41
-01	КР145	150	110	20	1.43

Формат	Зона	Поз.	Обозначение	Наименование	Кол.	Примечание
				1.134-2.7.09.030		КР144
				Детали.		
11		1	1.134-2.7.09.031	ф6АIII ГОСТ 5781-75; ℓ=2760	2	1.22
11		2	1.134-2.7.01.012	ф4ВрI ТУ14-4-659-75; ℓ=140	14	0.19
				1.134-2.7.09.030-01		КР145
				Детали		
11		1	1.134-2.7.09.031	ф6АIII ГОСТ 5781-75; ℓ=2760	2	1.22
11		2	1.134-2.7.01.012-01	ф4ВрI ТУ14-4-659-75; ℓ=150	14	0.21

Взам инв.№ | Подп. и дата | Инв.№ подл.

Рук.маст.	Магидин	
Гл.конст.	Угаров	
Гл.инж.пр.	Земляк	
Инженер	Мичурина	

1.134-2.7.09.030

Каркас плоский (КР144÷КР145)

Стадия	Масса	Масштаб
Р	см. табл.	—
Лист	Листов 1	

ЦНИИЭП гражданстрой

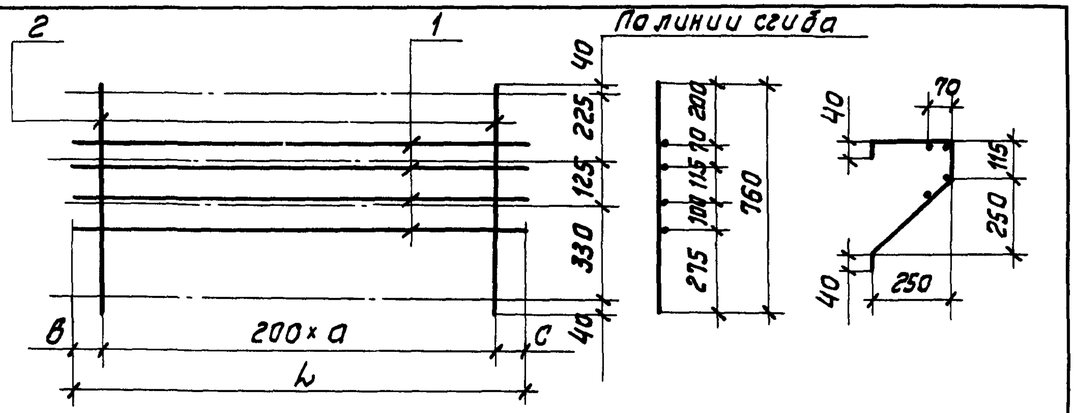

Обозначение	Марка	L	а	в	с	Масса, кг
1.134-2.7.09.040	КР146	1810	8	100	110	5.13
по зеркальн. отр. -01	КР147	1810	8	100	110	5.13
-02	КР148	1510	7	20	90	4.32
по зеркальн. отр. -03	КР149	1510	7	20	90	4.32

Формат	Зона	Поз.	Обозначение	Наименование	Кол.	Примечание
				1.134-2.7.09.040		КР146
				Детали		
11		1	1.134-2.7.09.041	Ф10А-III ГОСТ 5781-75; ℓ=1810	4	4.46
11		2	1.134-2.7.09.042	Ф4Вр-I ТУ14-4-658-75; ℓ=760	9	0.67
				1.134-2.7.09.040-02		КР148
				Детали		
11		1	1.134-2.7.09.043	Ф10А-III ГОСТ 5781-75; ℓ=1510	4	3.72
11		2	1.134-2.7.09.042	Ф4Вр-I ТУ14-4-659-75; ℓ=760	8	0.60

Рук.маст.	Магидин	1.134-2.7.09.040	
Гл.конст.	Угаров	Каркас плоский (КР146÷КР149)	Стадия: Р; Масса: см. табл.; Масштаб: —
Гл.инж.пр.	Земляк		Лист; Листов 1
Инженер	Мичурина		ЦНИИЭП граждансельстрой

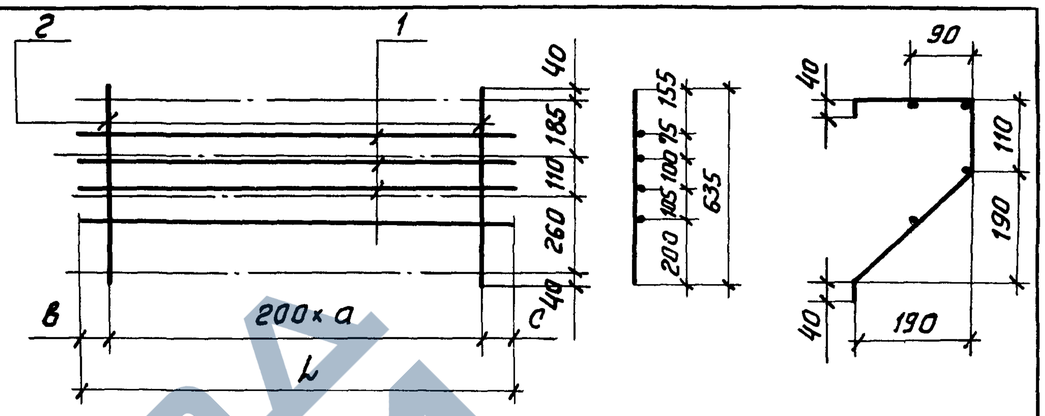

Обозначение	Марка	L	а	в	с	Масса кг
1.134-2.7.09.050	КР150	1810	8	100	110	5.02
по зеркальн. отр. -01	КР151	1810	8	100	110	5.02
-02	КР152	1510	7	20	90	4.22
по зеркальн. отр. -03	КР153	1510	7	20	90	4.22

Формат	Зона	Поз.	Обозначение	Наименование	Кол.	Примечание
				1.134-2.7.09.050		КР150
				Детали		
11		1	1.134-2.7.09.041	Ф10А-III ГОСТ 5781-75; ℓ=1810	4	4.46
11		2	1.134-2.7.09.051	Ф4Вр-I ТУ14-4-659-75; ℓ=635	9	0.56
				1.134-2.7.09.050-02		КР152
				Детали		
11		1	1.134-2.7.09.043	Ф10А-III ГОСТ 5781-75; ℓ=1510	4	3.72
11		2	1.134-2.7.09.051	Ф4Вр-I ТУ14-4-659-75; ℓ=635	8	0.50

Инв.№подл. | Подп. и дата | Взам. инв.№

Рук.маст.	Магидин	1.134-2.7.09.050	
Гл.конст.	Угаров	Каркас плоский (КР150÷КР153)	Стадия: Р; Масса: см. табл.; Масштаб: —
Гл.инж.пр.	Земляк		Лист; Листов 1
Инженер	Мичурина		ЦНИИЭП граждансельстрой

Формат	Зона	Поз.	Обозначение	Наименование	Кол. на исполнение 1.134-2.7.10 000 —	01	02	03	Примечание
				Документация					
11			1.134-2.7.01.000ТО	Техническое описание					на 6 листах
12			1.134-2.7.10.000 СБ рис.1	Сборочный чертеж			X	X	
			рис.2		X	X			
				Сборочные единицы и детали					
11		1	1.134-2.7.10.010	Каркас плоский КР154			1	1	
11		2	1.134-2.7.10.020	КР155	2	2			
			-01	КР156			1	1	
11		5	1.134-2.7.10.030	КР157	1				
			-01	КР158		1			
11		4	1.134-2.7.10.040	КР159			1		
			-01	КР160				1	
11		3	1.134-2.7.09.030	КР144	2	2			
			-01	КР145			2	2	
		6	1.134-2.7.10.050	Ф4Вр-I ТУ14-4-659-75; ℓ=1180	8	8	8	8	

Марка	КП-105	КП-106	КП-107	КП-108

Рук.маст.	Магидин	
Гл.конст.	Угаров	
Гл.инж.пр.	Земляк	
Ст.инж.	Гильберт	
Инженер	Мичурина	
Проверил	Земляк	

1.134-2.7.10.000

Каркас пространственный (КП105÷КП108)

Стадия	Лист	Листов
Р	1	2

ЦНИИЭП граждансельстрой

Инв.№подл. | Подп. и дата | Взам.инв.№

https://zavodjbi.com/

Формат	Зона	Поз.	Обозначение	Наименование	Кол. на исполнение 1.134-2.7.10.000 —	01	02	03	Примечание
		8	1.134-2.7.10.060	ф10AIII ГОСТ 5781-75; ℓ=1180	2	2	2	2	
11		7	1.134-2.7.01.050 -01	Петля монтажная П2			2	2	
			-05	П6	2	2			

Марка	КП-105	КП-106	КП-107	КП-108

Рис.1

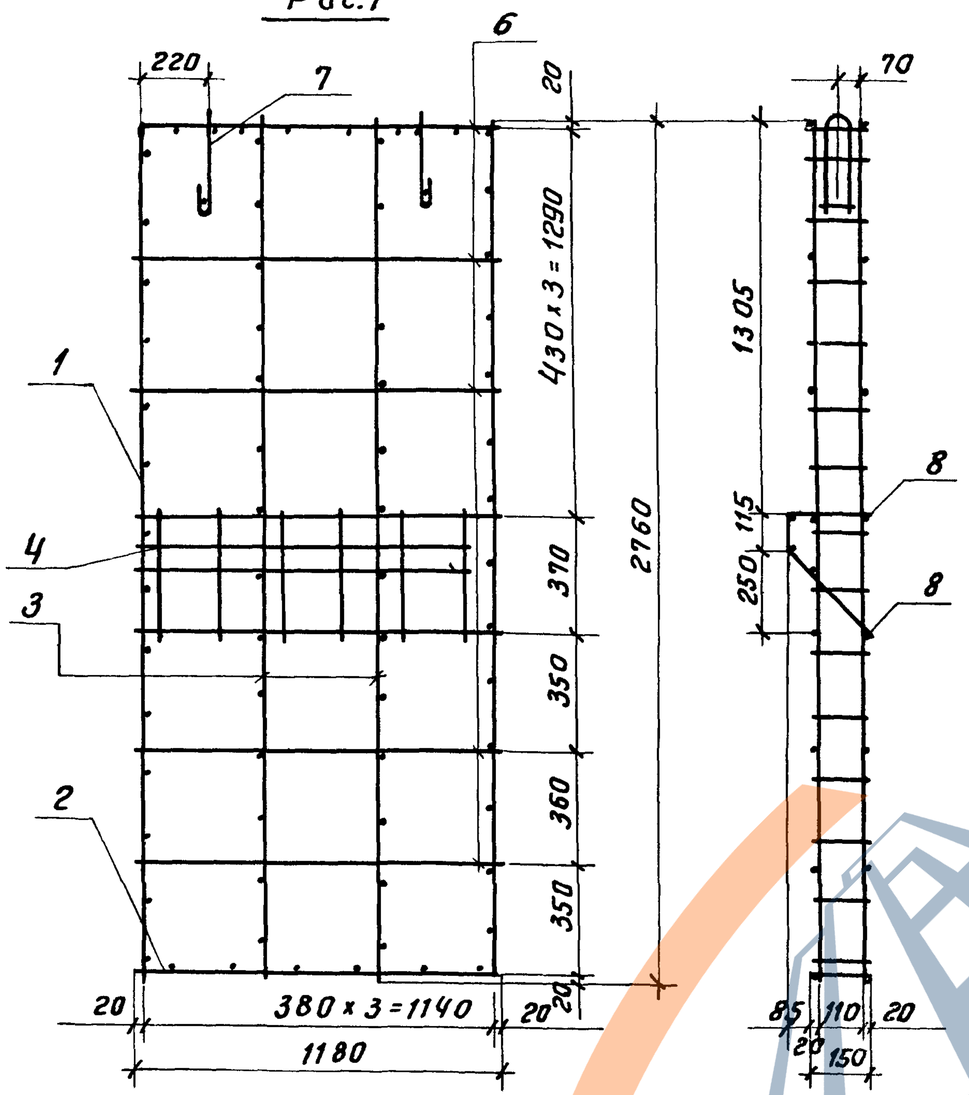

Рис.2

остальное см рис.1

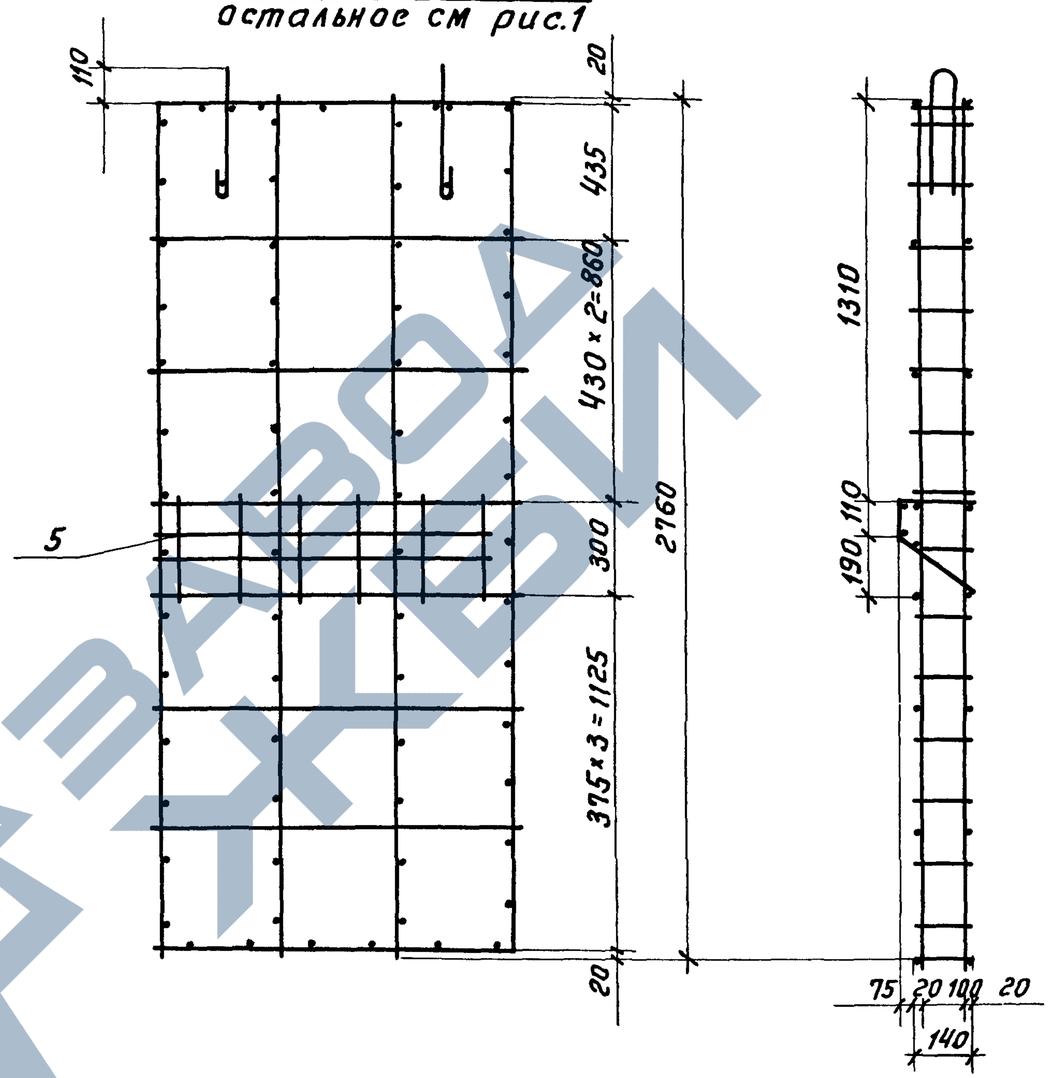

Обозначение	Рис	Масса кг
1.134-2.7.10.000	2	9.07
по зеркальн. отр -01	2	9.07
-02	1	9.25
по зеркальн. отр -03	1	9.25

Рук маст.	Магидин	
Гл констр.	Угаров	
Гл инж пр	Земляк	
Инженер	Мичурина	

1.134-2.7.10.000 СБ

Каркас пространственный (КП 105÷КП 108) Сборочный чертеж

Стадия	Масса	Масштаб
Р	см табл	1:20
Лист	Листов 1	

ЦНИИЭП гражданселькстрой

Взам инв.№ | Подп. и дата | Инв.№ подл.

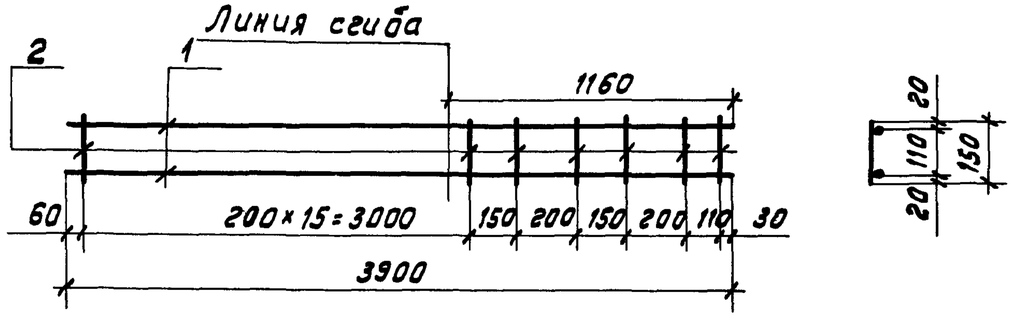

Формат	Зона	Поз.	Обозначение	Наименование	Кол.	Примечание
				1.134-2.7.10.010		КР 154
				Детали		
11		1	1.134-2.7.10.011	ФЧВр-I ТУ14-4-659-75; ℓ=3900	2	0.76
11		2	1.134-2.7.01.012-01	ФЧВр-I ТУ14-4-659-75; ℓ=150	21	0.31

		1.134-2.7.10.010	
Рук.маст.	Магидин	Каркас плоский КР 154	Стадия: Р; Масса: —; Масштаб: —
Гл.конст.	Угаров		Лист; Листов 1
Гл.инж.пр.	Земляк		ЦНИИЭП гражданстройпроект
Инженер	Мичурина		

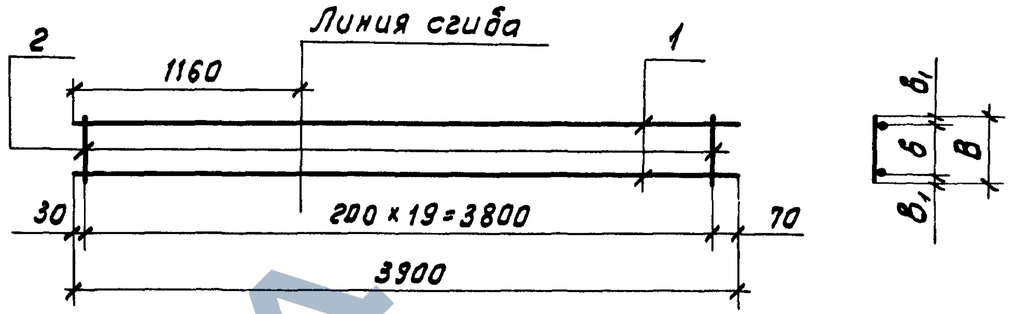

Обозначение	Марка	в	б	в1	Масса кг
1.134-2.7.10.020	КР155	140	100	20	1.03
-01	КР156	150	110	20	1.05

Формат	Зона	Поз.	Обозначение	Наименование	Кол.	Примечание
				1.134-2.7.10.020		КР155
				Детали		
11		1	1.134-2.7.10.011	ФЧВр-I ТУ14-4-659-75; ℓ=3900	2	0.76
11		2	1.134-2.7.01.012	ФЧВр-I ТУ14-4-659-75; ℓ=140	20	0.27
				1.134-2.7.10.020-01		КР 156
				Детали		
11		1	1.134-2.7.10.011	ФЧВр-I ТУ14-4-659-75; ℓ=3900	2	0.76
11		2	1.134-2.7.01.012-01	ФЧВр-I ТУ14-4-659-75; ℓ=150	20	0.29

Взам.инв.№ | Подп. и дата | Инв.№ подл.

		1.134-2.7.10.020	
Рук.маст.	Магидин	Каркас плоский (КР 155 ÷ КР 156)	Стадия: Р; Масса: см. табл.; Масштаб: —
Гл.конст.	Угаров		Лист; Листов 1
Гл.инж.пр.	Земляк		ЦНИИЭП гражданстройпроект
Инженер	Мичурина		

https://zavodjbi.com/

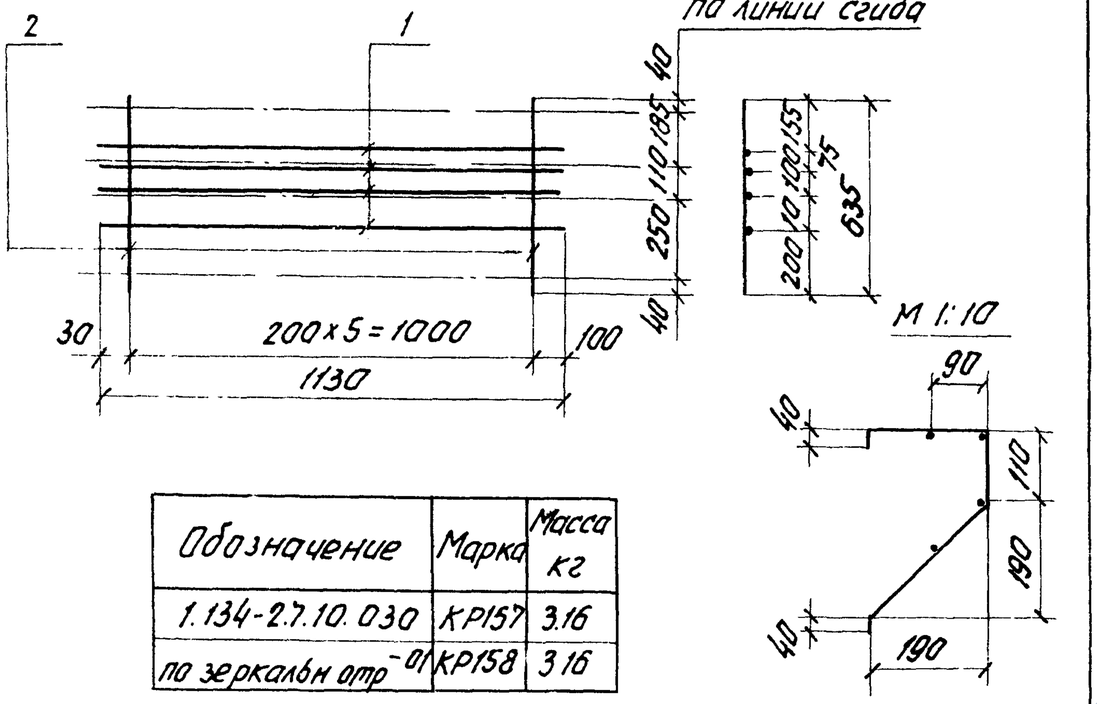

Обозначение	Марка	Масса кг
1.134-2.7.10.030	КР157	3.16
по зеркальн отр -01	КР158	3.16

Формат	Зона	Поз	Обозначение	Наименование	Кол	Примечание
				1 134-2 7.10 030		КР157
				Детали		
11		1	1 134-2 7.10 031	ф10 AIII ГОСТ 5781-75; ℓ= 1130	4	2.79
11		2	1 134-2 7.09 051	ф4 Bp I ТУ14-659-75; ℓ=635	6	0.37

Инв.№ подл. | Подп. и дата | Взам.инв.№

Рук.маст	Магидин		1.134-2.7.10.030
Гл.конст	Угаров		Каркас плоский (КР 157 ÷ КР158)
Гл.инж.пр	Земляк		Стадия: Р; Масса: см табл.; Масштаб: —
Инженер	Мичурина		Лист; Листов 1
			ЦНИИЭП гражданельстрой

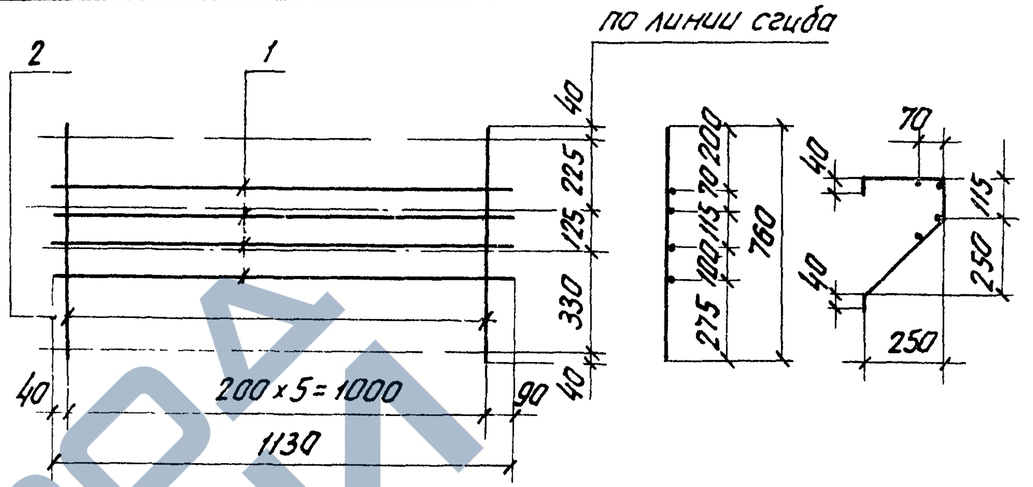

Обозначение	Марка	Масса кг
1.134-2.7 10.040	КР159	3,24
по зеркальн. отр -01	КР160	3.24

Формат	Зона	Поз	Обозначение	Наименование	Кол.	Примечание
				1 134-2.7.10.040		КР159
				Детали		
11		1	1.134-2.7.10 031	ф10 AIII ГОСТ 5781-75; ℓ= 1130	4	2.79
11		2	1.134-2.7.09.042	ф4 Bp I ТУ14-4-659-75; ℓ=760	6	0.45

Инв.№ подл. | Подп. и дата | Взам.инв.№

Рук.маст	Магидин		1.134-2.7.10.040
Гл.конст	Угаров		Каркас плоский (КР 159 ÷ КР 160)
Гл.инж.пр	Земляк		Стадия: Р; Масса: см. табл.; Масштаб: —
Инженер	Мичурина		Лист; Листов 1
			ЦНИИЭП гражданельстрой

Формат	Зона	Поз.	Обозначение	Наименование	Кол. на исполнение 1.134-2.7.11 000 —	01	02	03	Примечание
				Документация					
11			1.134-2.7.01.000 ТО	Техническое описание					на 6 листах
11			1.134-2.7.11.000 СБ рис.1	Сборочный чертеж			X	X	
			рис.2		X	X			
				Сборочные единицы и детали					
11		1	1.134-2.7.11 010	Каркас плоский КР161	1		1		
			-01	КР162		1		1	
11		2	1.134-2.7.11.020	КР163	1		1		
			-01	КР164		1		1	
11		3	1 134-2.7.11.030	КР 165			1		
			-01	КР166				1	
11		4	1.134-2.7.11.040	КР167	1				
			-01	КР168		1			
11		5	1.134-2.7.01.012	ФЧВр-I ТУ14-4-659-75; ℓ=140	16	16			
			-01	; ℓ=150			18	18	
11		6	1.134-2.7.01.050	Петля монтажная П1			2	2	
			-03	П.4	2	2			

Марка	КП 109	КП 110	КП 111	КП 112

Инв.№подл. | Подп. и дата | Взам. инв.№

Рук.маст.	Магидин	
Гл.конст.	Угаров	
Гл.инж.пр.	Земляк	
Ст.инж.	Гильберт	
Инженер	Мичурина	
Проверил	Земляк	

1134-27.11.000

Каркас пространственный (КП 109÷КП 112)

Стадия	Лист	Листов
Р		1

ЦНИИЭП гражданселькстрой

Рис.1

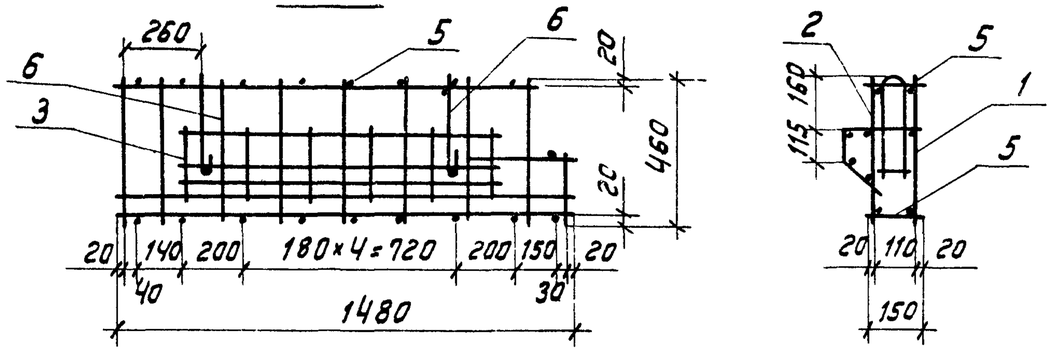

Рис.2

Остальное см.рис.1

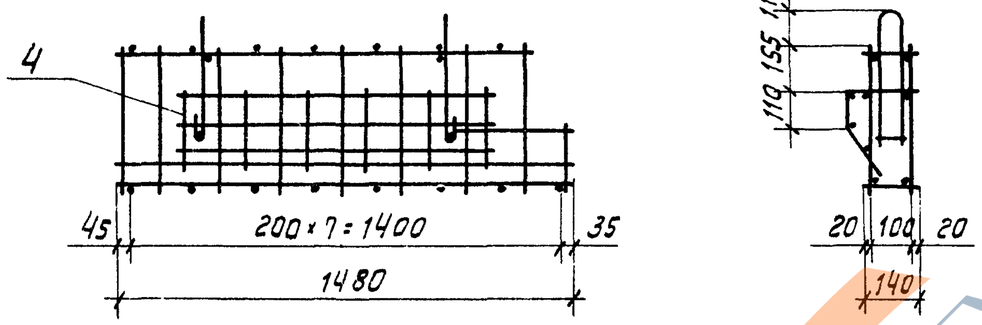

Обозначение	Рис.	Масса, кг
1.134-2.7.11.000СБ	2	9.55
по зеркальн. отр. -01	2	9.55
-02	1	7.99
по зеркальн. отр. -03	1	7.99

Рук.маст.	Магидин	
Гл.конст.	Угаров	
Гл.инж.пр.	Земляк	
Инженер	Мичурина	

1.134-2.7.11.000 СБ

Каркас пространственный (КП109÷КП112) Сборочный чертеж

Стадия	Масса	Масштаб
Р	см. табл.	1:20
Лист	Листов 1	

ЦНИИЭП гражданселькстрой

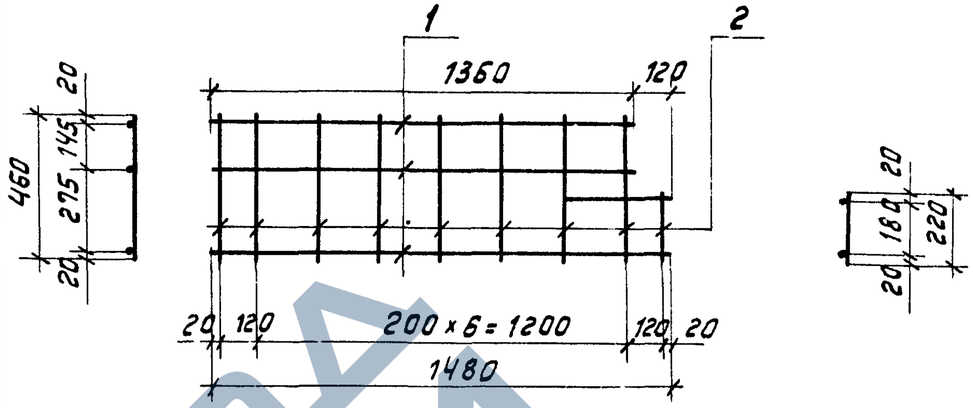

Обозначение	Марка	Масса, кг
1.134-2.7.11.010	КР161	3,18
по зеркальн. отр.-01	КР162	3,18

Формат	Зона	Поз	Обозначение	Наименование	Кол.	Примечание
				1.134-2.7 11.010		КР161
				Детали		
11		1	1.134-2.7.11.011	Ф10А-III ГОСТ 5781-75; ℓ=360	1	0.22
			-01	; ℓ=1360	2	1.68
			-02	; ℓ=1480	1	0.91
11		2	1.134-2.7.11.012	Ф4Вр-I ТУ14-4-659-75; ℓ=220	1	0.02
			-01	; ℓ=460	8	0.35

Инв.№подл. | Подп. и дата | Взам.инв.№

Рук.маст.	Магидин	
Гл.конст.	Угаров	
Гл.инж.пр.	Земляк	
Инженер	Мичурина	

1.134-2.7.11.010

Каркас плоский (КР161÷КР162)

Стадия	Масса	Масштаб
Р	см. табл	—
Лист	Листов	

ЦНИИЭП гражданселькстрой

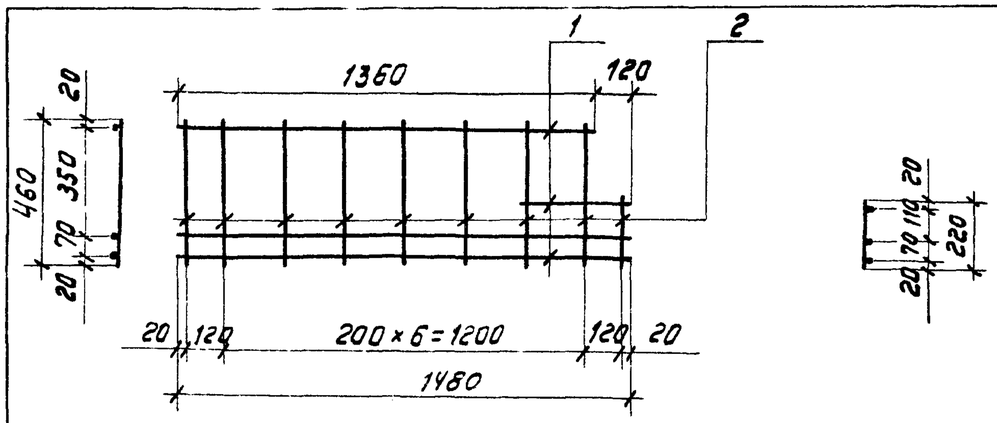

Обозначение	Марка	Марка, кг
1.134-2.7.11.020	КР163	3.25
по зеркальн. отр. -01	КР164	3.25

Формат	Зона	Поз.	Обозначение	Наименование	Кол.	Примечание
				1.134-2.7.11.020		КР163
				Детали		
11		1	1.134-2.7.11.011	Ф10AIII ГОСТ 5781-75; ℓ=360	1	0.22
			-01	; ℓ=1360	1	0.84
			-02	; ℓ=1480	2	1.82
11		2	1.134-2.7.11.012	ФЧВрI ТУ14-4-659-75 ℓ=220	1	0.02
			-01	; ℓ=460	8	0.35

Взам. инв.№ | Подп. и дата | Инв.№ подл.

Рук.маст.	Магидин	1.134-2.7.11.020	
Гл.конст.	Угаров	Каркас плоский (КР163÷КР164)	Стадия: Р; Масса: см. табл.; Масштаб: —
Гл.инж.пр.	Земляк		Лист; Листов 1
Инженер	Мичурина		ЦНИИЭП граждансельстрой

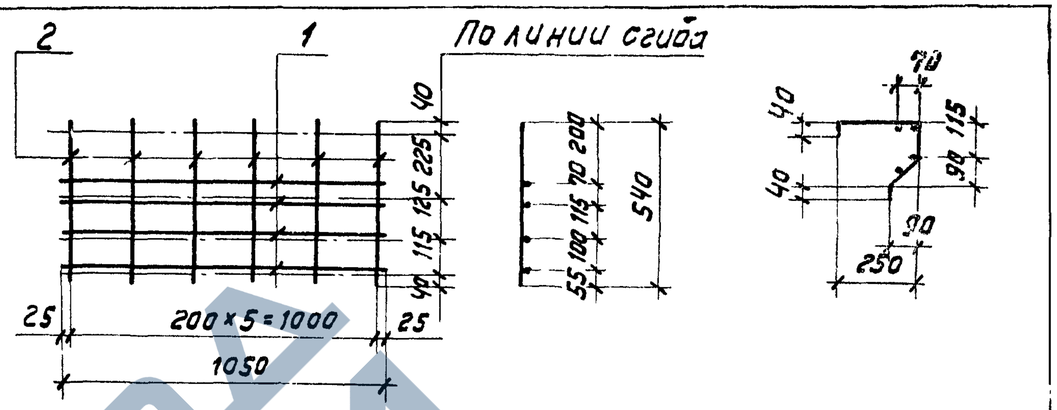

Обозначение	Марка	Масса, кг
1.134-2.7.11.030	КР165	2.91
по зеркальн. отр. -01	КР166	2.91

Формат	Зона	Поз.	Обозначение	Наименование	Кол.	Примечание
				1.134-2.7.11.030		КР165
				Детали		
11		1	1.134-2.7.11.031	Ф10AIII ГОСТ 5781-75; ℓ=1050	4	2.59
11		2	1.134-2.7.11.032	ФЧВрI ТУ14-4-659-75; ℓ=540	6	0.32

Взам. инв.№ | Подп. и дата | Инв.№ подл.

Рук.маст.	Магидин	1.134-2.7.11.030	
Гл.конст.	Угаров	Каркас плоский (КР165÷КР166)	Стадия: Р; Масса: см. табл.; Масштаб: —
Гл.инж.пр.	Земляк		Лист; Листов 1
Инженер	Мичурина		ЦНИИЭП граждансельстрой

Полиини сгиба

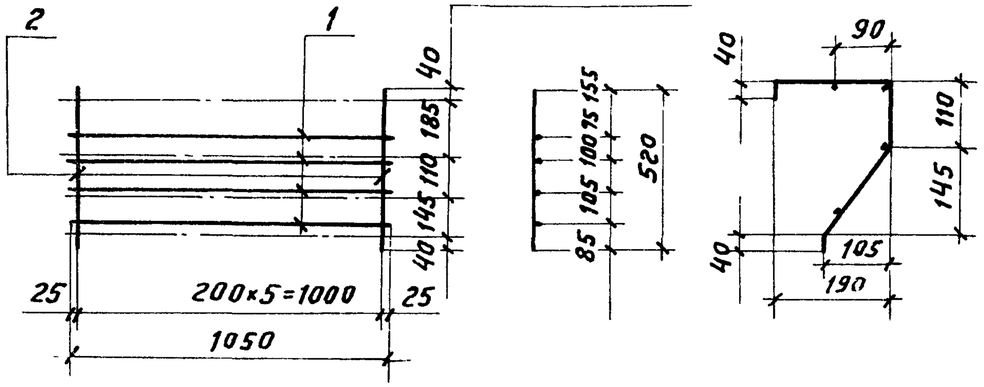

Обозначение	Марка	Масса кг
1.134-2.7.11040	КР167	2.90
-01	КР168	2.90

Формат	Зона	Поз	Обозначение	Наименование	Кол.	Примечание
				1.134-2.7.11.040		КР167
				Детали		
11		1	1.134-2.7.11.031	Ф10 А-III ГОСТ 5781-75; ℓ=1050	4	2.59
11		2	1.134-2.7.11.041	Ф4 Вр-I ТУ 14-4-659-75; ℓ=520	6	0.31

Рук.маст.	Магидин		
Гл.конст.	Угаров		
Гл.инж.пр.	Земляк		
Инженер	Мичурина		

1.134-2.7.11.040

Каркас плоский (КР167÷КР168)

Стадия	Масса	Масштаб
Р	см. табл.	—
Лист	Листов 1	

ЦНИИЭП граждансельстрой

Рис.1

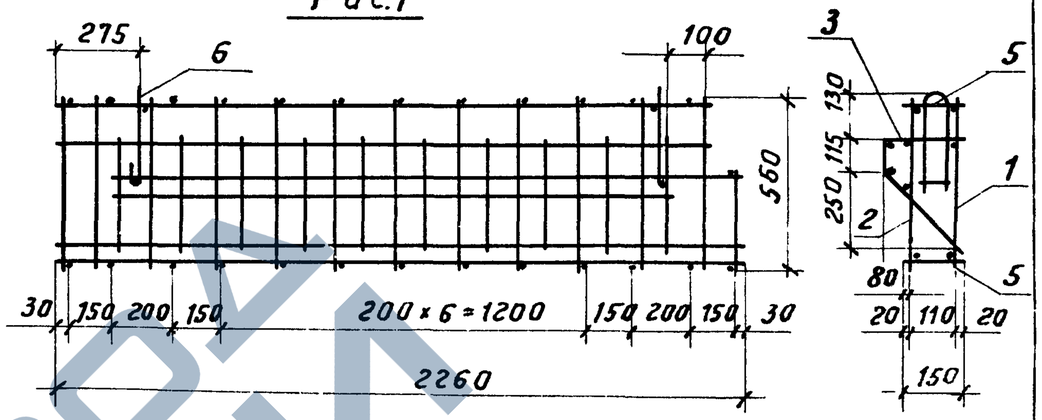

Рис 2

остальное см. рис.1

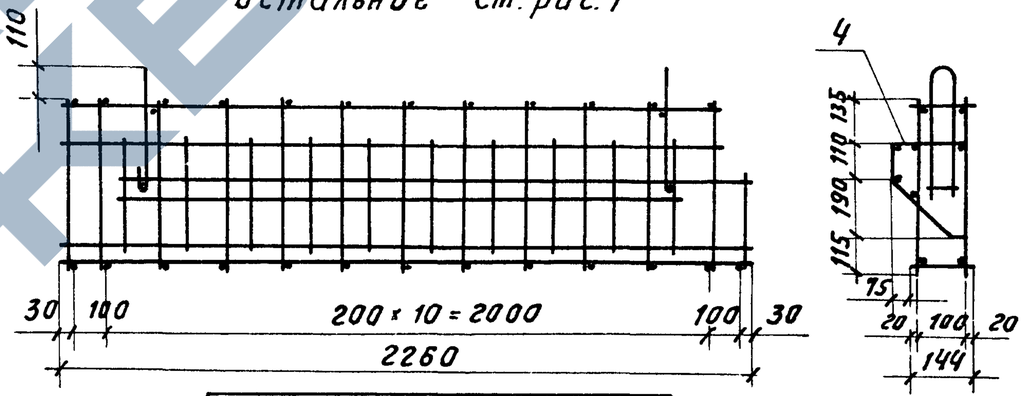

Обозначение	Рис	Масса кг
1134-2.7.12.000	2	15,18
-01	2	15,18
-02	1	12,82
-03	1	12,82

Взам.инв.№ | Подп. и дата | Инв.№ подл.

Рук маст.	Магидин		
Гл.констр.	Угаров		
Гл.инж.пр.	Земляк		
Инженер	Мичурина		

1.134-2.7.12.000 СБ

Каркас пространственный (КП 113÷КП 116) Сборочный чертеж

Стадия	Масса	Масштаб
Р	см. табл.	1:20
Лист	Листов 1	

ЦНИИЭП граждансельстрой

Формат	Зона	Поз.	Обозначение	Наименование	Кол. на исполнение 1.134-2.7.12.000 —	01	02	03	Примечание
				Документация					
11			1.134-2.7.01.000ТО	Техническое описание					на 6 листах
11			1.134-2.7.12.000СБ рис.1	Сборочный чертеж			X	X	
			рис.2		X	X			
				Сборочные единицы и детали					
11		1	1.134-2.7.12.010	Каркас плоский КР187	1		1		
			-01	КР188		1		1	
11		2	1.134-2.7.12.020	КР189	1		1		
			-01	КР190		1		1	
11		3	1.134-2.7.12.030	КР191			1	1	
11		4	1.134-2.7.12.040	КР192	1	1			
		5	1.134-2.7.01.012	ФЧВр-IТУ14-4-659-75, ℓ=140	26	26			
			-01	ℓ=150			26	26	
11		6	1.134-2.7.01.050	Петля монтажная П-1			2	2	
			-04	П-5	2	2			

Марка	КП 113	КП 114	КП 115	КП 116

Инв.№ подл. | Подп. и дата | Взам. инв.№

Рук маст.	Магидин	
Гл. конст.	Угаров	
Гл. инж. пр.	Земляк	
Ст. инж.	Гильберт	
Инженер	Мичурина	
Проверил	Земляк	

1.134-2.7.12.000

Каркас пространственный (КП113÷КП116)

Стадия	Лист	Листов
Р		1

ЦНИИЭП гражданселькстрой

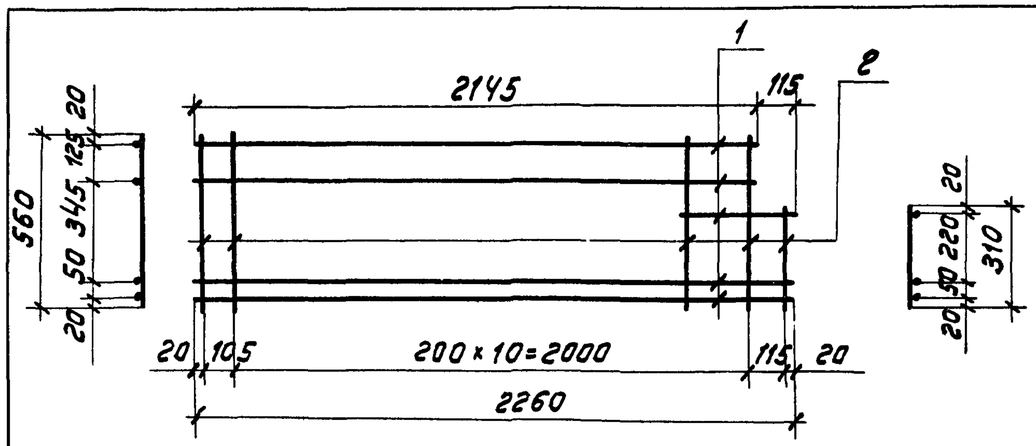

Обозначение	Марка	Масса, кг
1.134-2.7.12.010	КР187	6.40
по зеркальн. отр.-01	КР188	6.40

Формат	Зона	Поз.	Обозначение	Наименование	Кол.	Примечание
				1.134-2.7.12.010		КР187
				Детали		
11		1	1.134-2.7.12.011	Ф10А III ГОСТ 5781-75; ℓ=360	1	0.22
			-01	; ℓ=2145	2	2.65
			-02	; ℓ=2260	2	2.79
11		2	1.134-2.7.12.012	Ф4 Вр-I ТУ14-4-695-75; ℓ=310	1	0.03
			-01	, ℓ=560	13	0.71

Инв.№подл. | Подп. и дата | Взам.инв.№

Рук.маст.	Магидин		
Гл.конст.	Угаров		
Гл.инж.пр.	Земляк		
Инженер	Мичурина		

1.134-2.7.12.010

Каркас плоский (КР187÷КР188)

Стадия	Масса	Масштаб
Р	см. табл.	—

Лист | Листов 1

ЦНИИЭП граждансельстрой

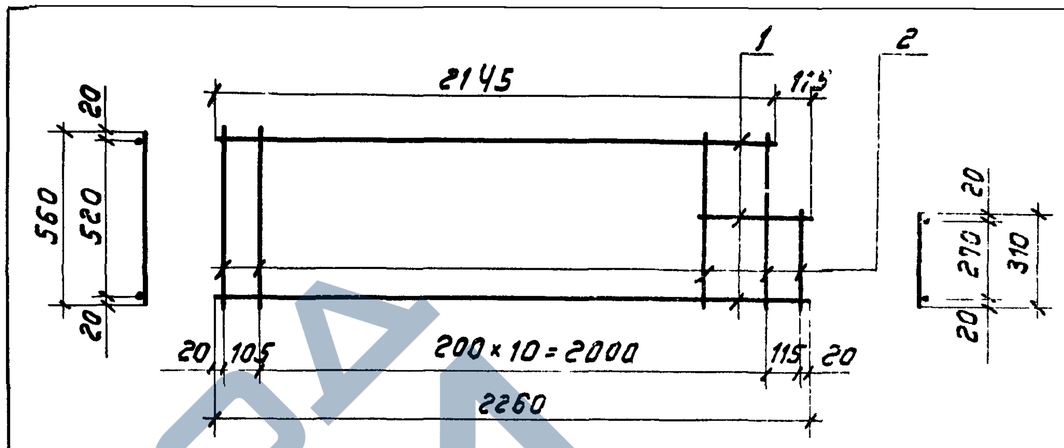

Обозначение	Марка	Масса, кг
1.134-2.7.12.020	КР189	3.67
по зеркальн. отр.-01	КР190	3.67

Формат	Зона	Поз.	Обозначение	Наименование	Кол.	Примечание
				1.134-2.7.12.020		КР189
				Детали		
11		1	1.134-2.7.12.011	Ф10А III ГОСТ 5781-75; ℓ=360	1	0.22
			-01	; ℓ=2145	1	1.32
			-02	ℓ, 2260	1	1.39
11		2	1.134-2.7.12.012	Ф4 Вр-I ТУ14-4-659-75; ℓ=310	1	0.03
			-01	ℓ=560	13	0.71

Взам.инв.№ | Подп. и дата | Инв.№подл.

Рук.маст.	Магидин		
Гл.конст.	Угаров		
Гл.инж.пр.	Земляк		
Инженер	Мичурина		

1.134-2.7.12.020

Каркас плоский (КР189÷КР190)

Стадия	Масса	Масшт
Р	см. табл.	—

Лист | Листов 1

ЦНИИЭП граждансельс

https://zavodjbi.com/

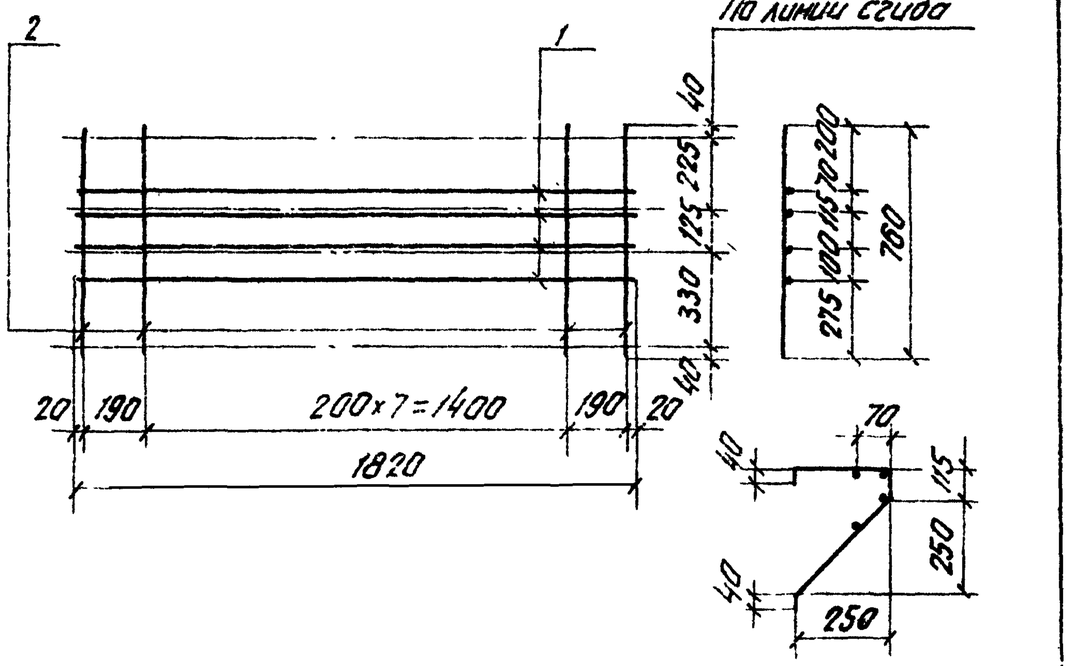

Формат	Зона	Поз.	Обозначение	Наименование	Кол	Примечание
				1.134-2.7.12.030		КР191
				Детали		
11		1	1.134-2.7.12.071	ф10AIII ГОСТ5781-75; ℓ=1820	4	4.49
11		2	1.134-2.7.09.042	ф4Вр-I ТУ14-4-659-75; ℓ=760	10	0.75

Рук.маст.	Магидин		
Гл.конст.	Угаров		
Гл.инж.пр.	Земляк		
Инженер	Мичурина		

1.134-2.7.12.030

Каркас плоский (КР191)

Стадия	Масса	Масштаб
Р	см. табл.	—
Лист	Листов 1	

ЦНИИЭП гражданстройстрой

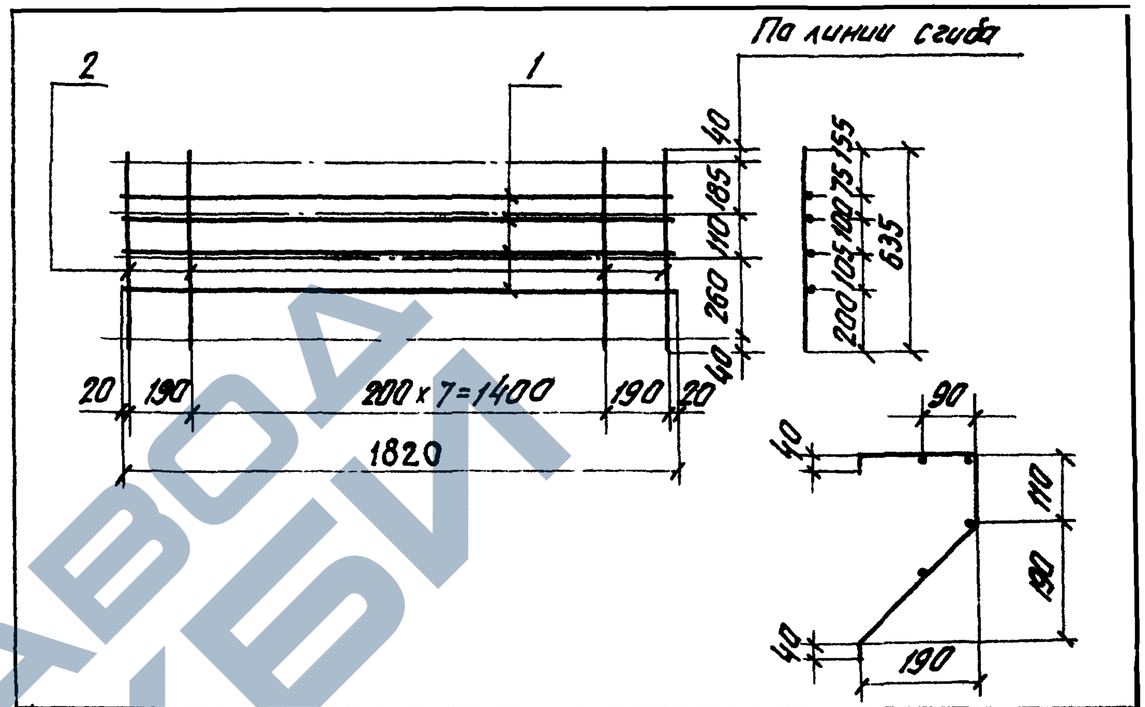

Формат	Зона	Поз.	Обозначение	Наименование	Кол.	Примечание
				1.134-2.7.12.040		КР192
				Детали		
11		1	1.134-2.7.12.031	ф10AIII ГОСТ5781-75; ℓ=1820	4	4.49
11		2	1.134-2.7.09.051	ф4Вр-I ТУ14-4-659-75; ℓ=635	10	0.62

Рук.маст.	Магидин		
Гл.конст.	Угаров		
Гл.инж.пр.	Земляк		
Инженер	Мичурина		

1.134-2.7.12.040

Каркас плоский (КР192)

Стадия	Масса	
Р	см. табл.	—
Лист	Листов 1	

ЦНИИЭП гражданстройстрой

Инв.№подл. | Подп. и дата | Взам.инв.№

Инв.№подл. | Подп. и дата | Взам.инв.№

https://zavodjbi.com/

Формат	Зона	Поз.	Обозначение	Наименование	Кол.	Примечание
				1.134-2.7.01.050		П1
				Детали		
11		1	1.134-2.7.01.051	Ф8АI ГОСТ 5781-75; ℓ=800	1	0.32
11		2	1.134-2.7.01.052	Ф8АI ГОСТ 5781-75; ℓ=140	2	0.11
				1.134-2.7.01.050-01		П2
				Детали		
11		1	1.134-2.7.01.053	Ф10АI ГОСТ 5781-75; ℓ=927	1	0.57
11		2	1.134-2.7.01.052	Ф8АI ГОСТ 5781-75; ℓ=140	2	0.11
				1.134-2.7.01.050-02		П3
				Детали		
11		1	1.134-2.7.01.054	Ф12АI ГОСТ 5781-75; ℓ=1092	1	0.97
11		2	1.134-2.7.01.052	Ф8АI ГОСТ 5781-75; ℓ=140	2	0.11
				1.134-2.7.01.050-03		П4
				Детали		
11		1	1.134-2.7.01.055	Ф8АI ГОСТ 5781-75; ℓ=960	1	0.38
11		2	1.134-2.7.01.052	Ф8АI ГОСТ 5781-75; ℓ=140	2	0.11
				1.134-2.7.01.050-04		П5
				Детали		
11		1	1.134-2.7.01.056	Ф10АI ГОСТ 5181-75; ℓ=1087	1	0.67
11		2	1.134-2.7.01.052	Ф8АI ГОСТ 5781-75; ℓ=140	2	0.11
				1.134-2.7.01.050-05		П6
				Детали		
11		1	1.134-2.7.01.057	Ф12АI ГОСТ 5781-75; ℓ=1252	1	1.11
11		2	1.134-2.7.01.052	Ф8АI ГОСТ 5781-75; ℓ=140	2	0.11
				1.134-2.7.01.050-06		П7
				Детали		
11		1	1.134-2.7.01.058	Ф14АI ГОСТ 5781-75; ℓ=1420	1	1.72
11		2	1.134-2.7.01.052	Ф8АI ГОСТ 5781-75; ℓ=140	2	0.11

		1.134-2.7.01.050	
Гл.маст.	Магидин	Петли монтажные (П1÷П7) Спецификация	Стадия: Р; Лист: ; Листов: 1
Гл.конст.	Угаров		ЦНИИЭП граждансельстрой
Гл.инж.пр.	Земляк		
Инженер	Мичурина		

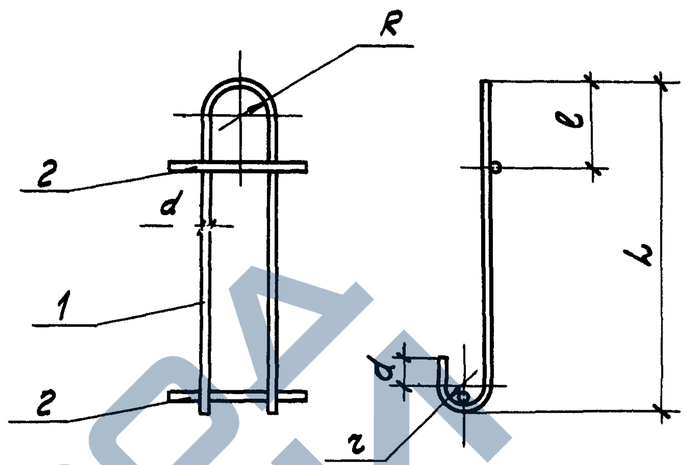

Обозначение	Марка	L	ℓ	R	r	d	d_1	Масса, кг
1.134-2.7.01.050	П1	300	30	30	20	8	30	0.43
-01	П2	360	30	30	20	10	30	0.68
-02	П3	440	30	30	20	12	30	1.08
-03	П4	380	120	30	20	8	30	0.49
-04	П5	440	120	30	20	10	30	0.78
-05	П6	520	120	30	20	12	30	1.22
-06	П7	580	120	30	30	14	50	1.83

Взам.инв.№ | Подп. и дата | Инв.№ подл.

		1.134-2.7.01.050	
Рук.маст.	Магидин	Петли монтажные (П1÷П7)	Стадия: Р; Масса: см. табл.; Масштаб: —
Гл.конст.	Угаров		Лист: ; Листов 1
Гл.инж.пр.	Земляк		ЦНИИЭП граждансельстрой
Инженер	Мичурина		

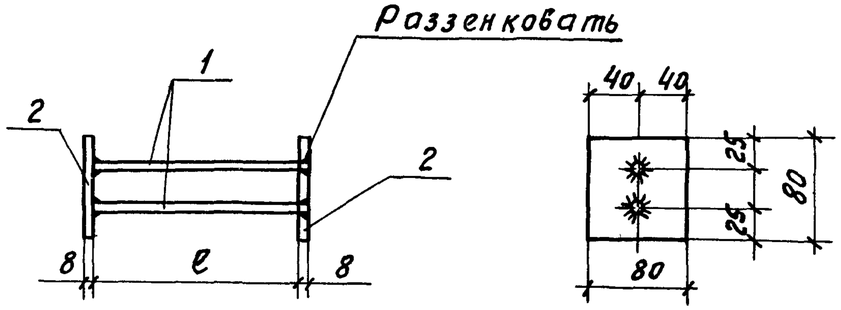

Обозначение	Марка	e	Масса кг
1 134-2701060	МН1	128	098
-01	МН2	168	103

Формат	Зона	Поз	Обозначение	Наименование	Кол	Примечание
				1.134-2701060		МН1
				Детали		
		1	1.134-2.7.01.061	Ф10AII гост 5781-75, e=144	2	0.18
		2	1.134-27 01 062	-80×8, С38/23 гост 380-71, e=80	2	080
				1134-2.7 01 060-01		МН2
				Детали		
		1	1134-2.7.01.063	Ф10AII гост 5781-75, e=184	2	023
		2	1.134-2.7.01.062	-80×8, С38/23 гост 380-71, e=80	2	080

Взам инв №

Подп и дата

Инв № подл

Рук маст	Магидин	
Гл конст	Угаров	
Гл инж пр	Земляк	
Инженер	Мичурина	

1.134-27.01.060

Изделие закладное (МН1-МН2)

Стадия	Масса	Масштаб
Р	см. табл.	1:5
Лист	Листов 1	

ЦНИИЭП гражданссльстрой

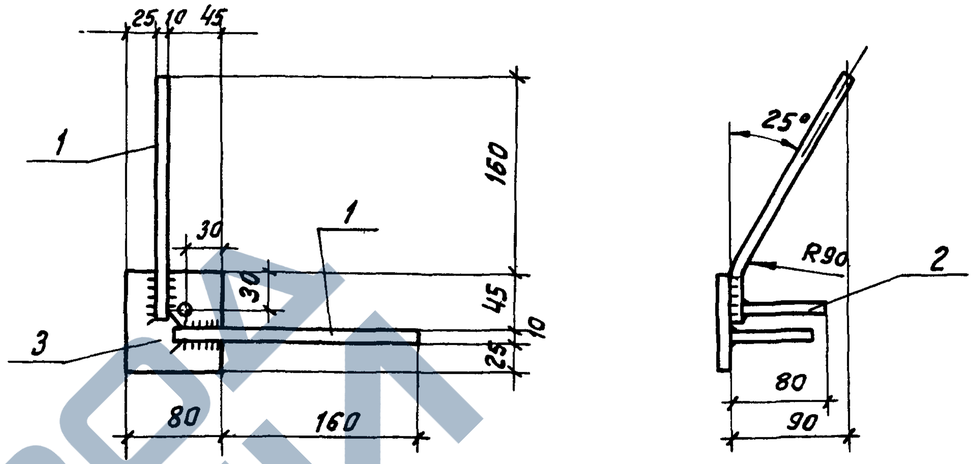

Формат	Зона	Поз	Обозначение	Наименование	Кол	Примечание
				1134-27.01 070		МН3
				Детали		
		1	1134-27 01 071	Ф10AII гост 5781-75, e=220	2	027
		2	1134-27 01 072	, e=80	1	005
		3	1134-27 01 062	-80×8, С38/23 гост 380-71*, e=80	1	040

Взам инв №

Подп и дата

Инв № подл

Рук маст	Магидин	
Гл конст	Угаров	
Гл инж пр	Земляк	
Инженер	Мичурина	

1134-27 01.070

Изделие закладное МН3

Стадия	Масса	Масштаб
Р	—	1 5
Лист	Листов 1	

ЦНИИЭП гражданссльстрой

https://zavodjbi.com/