ГОСКОМИТЕТ ПО ГРАЖДАНСКОМУ СТРОИТЕЛЬСТВУ И АРХИТЕКТУРЕ ПРИ ГОССТРОЕ СССР
ЦНИИЭП ЖИЛИЩА

И
10.3-1

СЕРИЯ 86

КИРПИЧНЫЕ ЖИЛЫЕ ДОМА С ПРОДОЛЬНЫМИ НЕСУЩИМИ СТЕНАМИ

ЧАСТЬ 10

ИЗДЕЛИЯ ЗАВОДСКОГО ИЗГОТОВЛЕНИЯ

РАЗДЕЛ 10.3-1

ДЕРЕВЯННЫЕ ИЗДЕЛИЯ

11011-06
Цена 0-36

https://zavodjbi.com/

https://zavodjbi.com/

ЦЕНТРАЛЬНЫЙ ИНСТИТУТ ТИПОВОГО ПРОЕКТИРОВАНИЯ
ГОССТРОЯ СССР

Москва, А-445, Смольная ул., 22

Сдано в печать 1978 года

Заказ № 1083 Тираж 1200 экз.

https://zavodjbi.com/

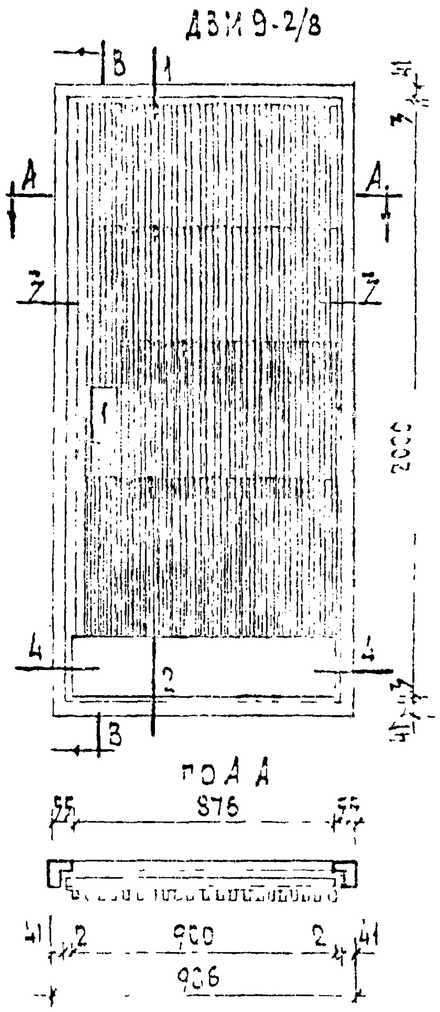

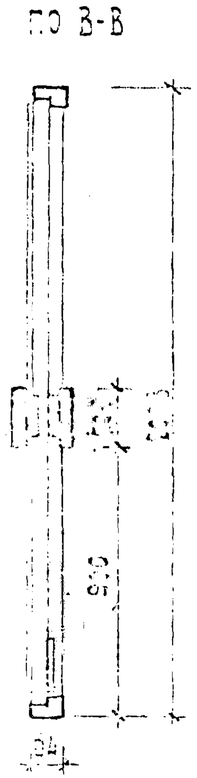

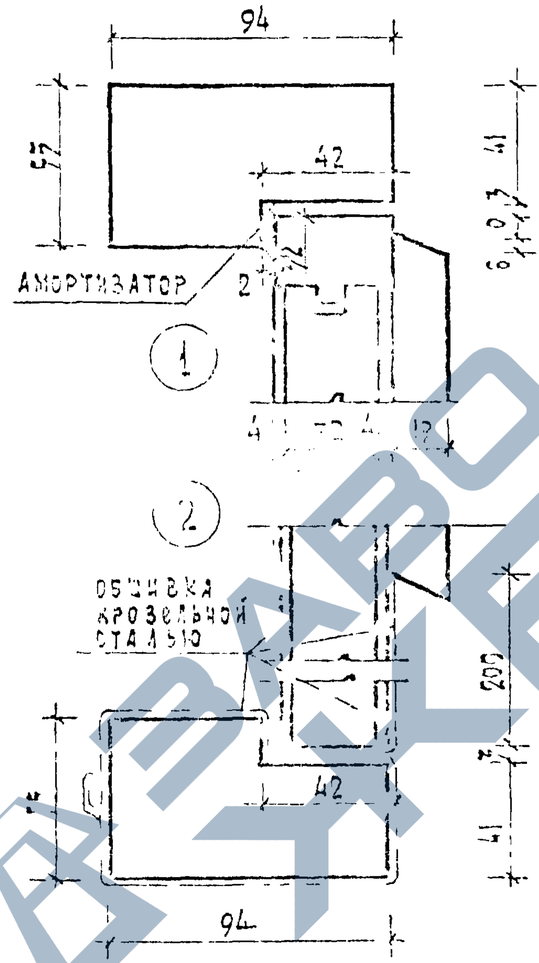

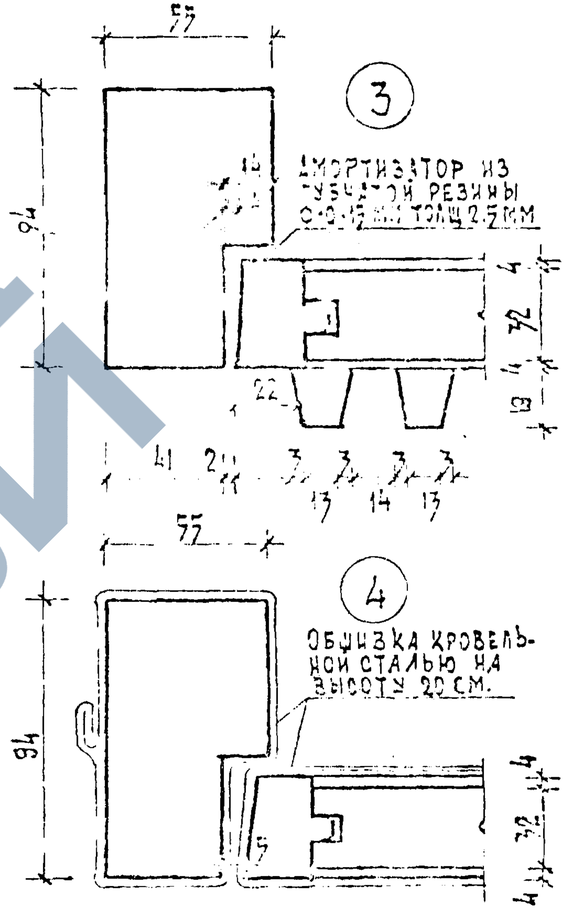

Спецификация на 1 изделие ДВМ9-2/8			
Наименование		Наименование	
Древесина коробки м³	0.037	Остановъ дверной ГОСТ [illegible]	1
Древесина полотна м³	0.077	Амортизатор из губчатой резины	3
Войлочная обкладка [illegible] толщ. 6,7 мм с обратной стороны [illegible]	≈4 м²	Пружина по ГОСТ [illegible]	[illegible]
		Кровельная сталь толщ. 0,5 мм кг	5.4
Гвоздь [illegible] ГОСТ 5028-65 шт.	3	Древесина обшивки м³	0.034
Защелка зер ГОСТ 5089-67 шт	1		
Замок зер ГОСТ 5089-65 шт	1		
Ручка шт	2		

Примечания:

1. Изготовление, приемку, хранение и транспортирование выполнять по ГОСТ 477-62.
2. Расход древесины определен по черновым заготовкам.
3. Приборы на чертеже условно не показаны.
4. Рейки для обшивки полотна покрываются прозрачным лаком.

Ручка 1

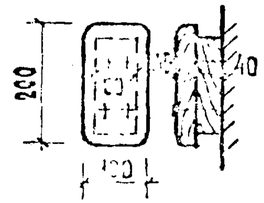

Рейка для двери

1969	Дверь входная в мусорокамеру ДВМ9-2/8	Серия 86	Часть 10 / Раздел 10.3-1	Лист 2

11011-06 3

ЦНИИЭП жилища

ЗАВОД ТХЕВИ

ЩИТ САНТЕХНИЧЕСКИЙ ИД-1

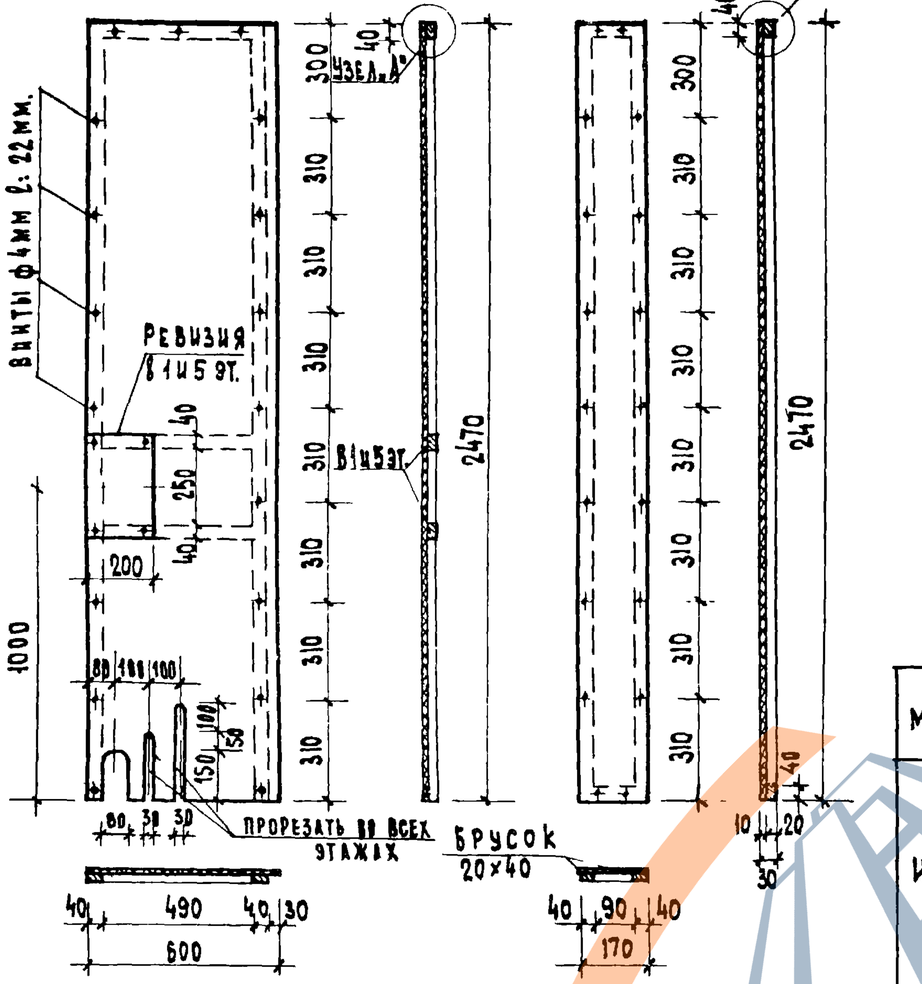

ЩИТ ИД-1 В СБОРЕ

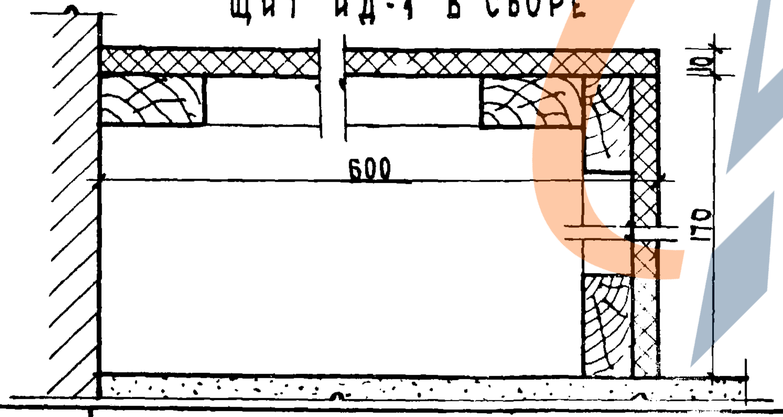

Экран ИД-2 для приборов отопления в вестибюле

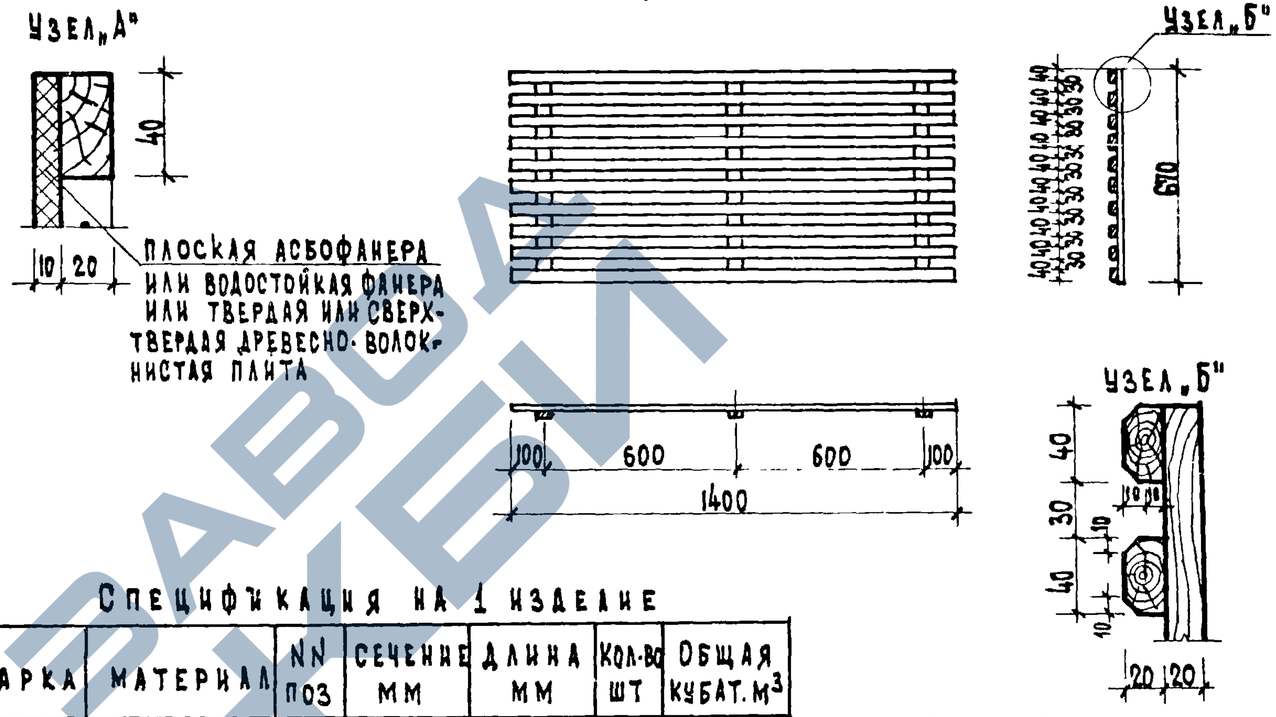

Спецификация на 1 изделие

Марка	Материал	NN поз	Сечение мм	Длина мм	Кол-во шт	Общая кубат. м³
ИД-1	Древесина	1	40×20	2470	4	0,0092 / 0,0084
		2	40×20	490	3/1	
		3	40×20	90	2	
	Водостойкая фанера	4	600×10	2470	1	1,90 м²
		5	170×10	2470	1	
	Винты	6	—	22	23/20	—
ИД-2	Древесина	1	40×20	1400	10	0,0128
		2	40×20	670	3	

Количество: в числителе - для 1 и 5 этажей
в знаменателе - для 2,3 и 4 этажей

Примечания

1. Сантехнический щит ИД-1 состоит из 2х элементов, монтируемых на месте и окрашиваемых масляной краской под цвет стен кухонь
2. Экран ИД-2 покрывается прозрачным лаком.

Согласовано	
Гл. инж. отд. №10	В. Золотова
Гл. арх. пр-та	Сектор ВК
Рук. гр. арх	Т. Синельщикова
Ст. инженер	Д. Сурогина
Разработал	Ю. Капельбаум
Проверил	Л. Ромойлов
Колировал	В. Ефимова
	И. Смолицкая
	А. Сурогина

Инв. № | Взамен | Дата

ЦНИИЭП жилища

1969	Щит сантехнический ИД-1, экран для приборов отопления ИД-2	Серия 86	Часть 10 / Раздел 10.3-1	Лист 3

11011-06 4

ЗАВОД ЖБИ

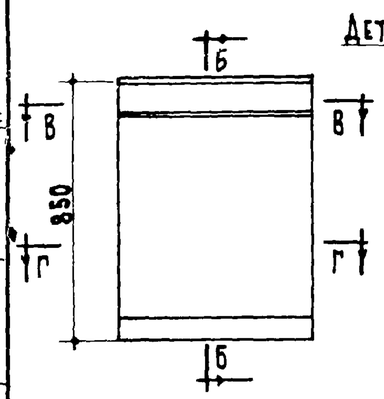

План мойки

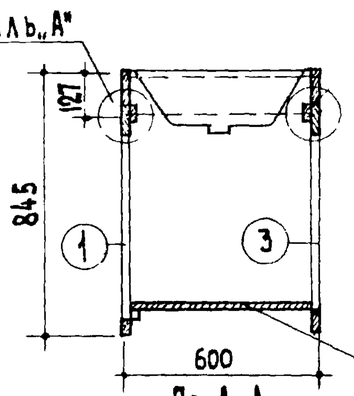

По А-А

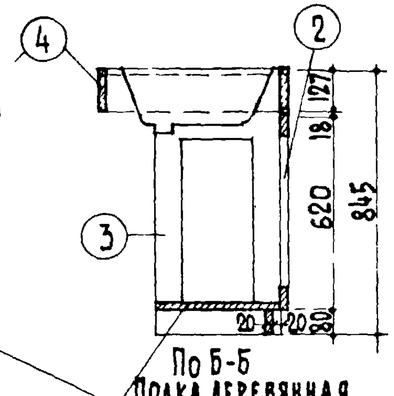

По Б-Б

Полка деревянная 580×360×20

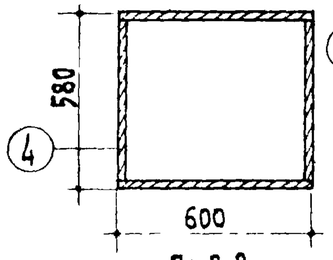

По В-В

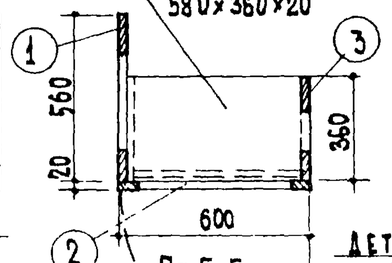

По Г-Г

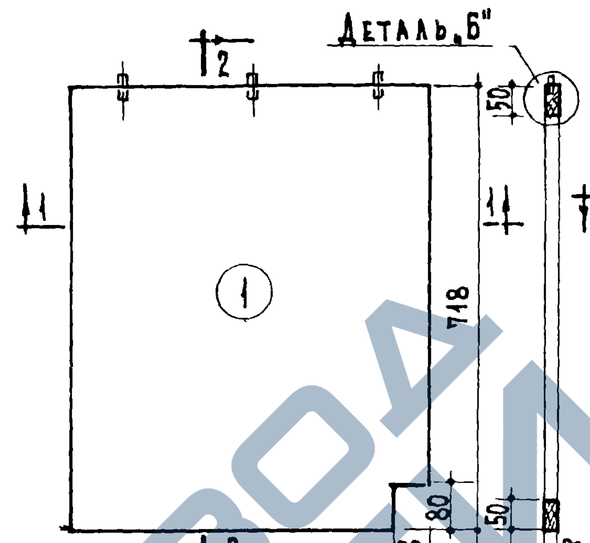

По 2-2

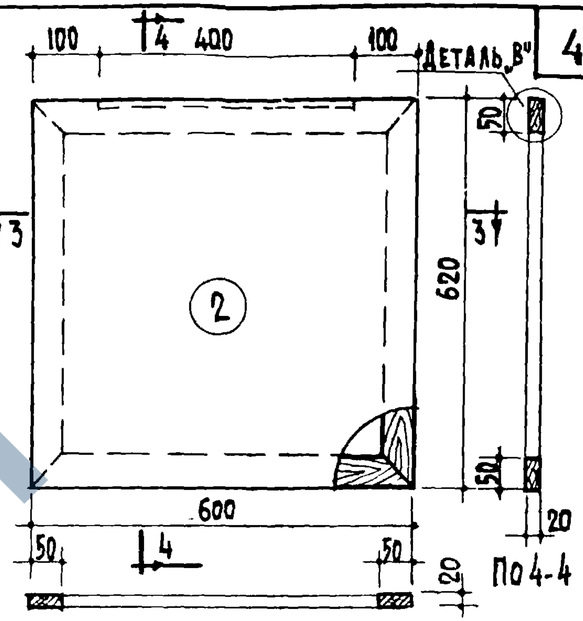

По 4-4

По 3-3

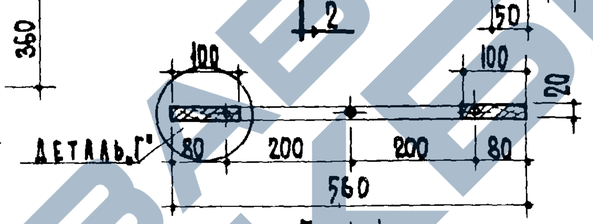

По 1-1

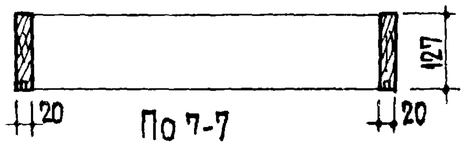

По 7-7

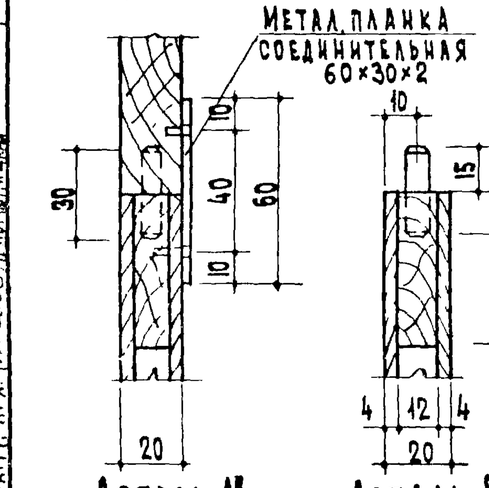

Деталь „А"

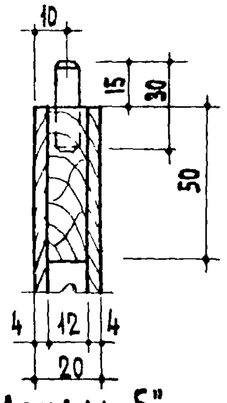

Деталь „Б"

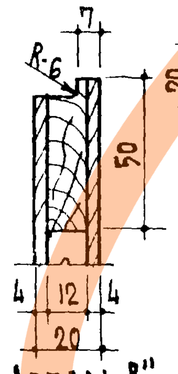

Деталь „В"

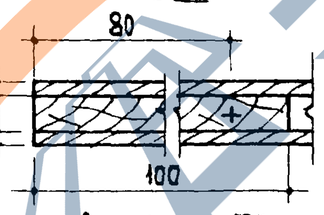

Деталь „Г"

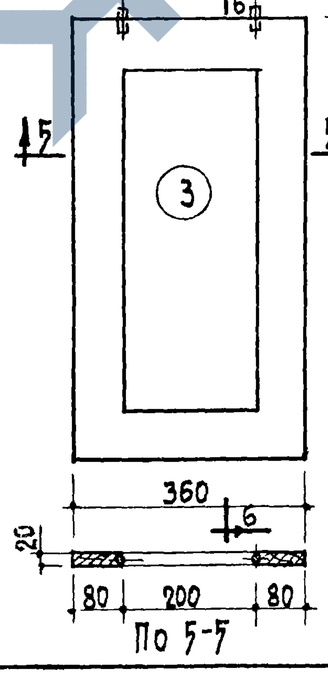

По 5-5

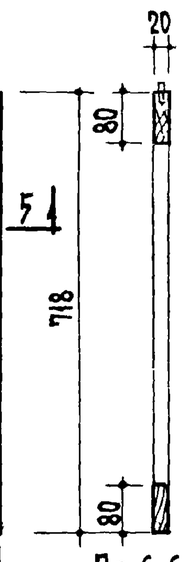

По 6-6

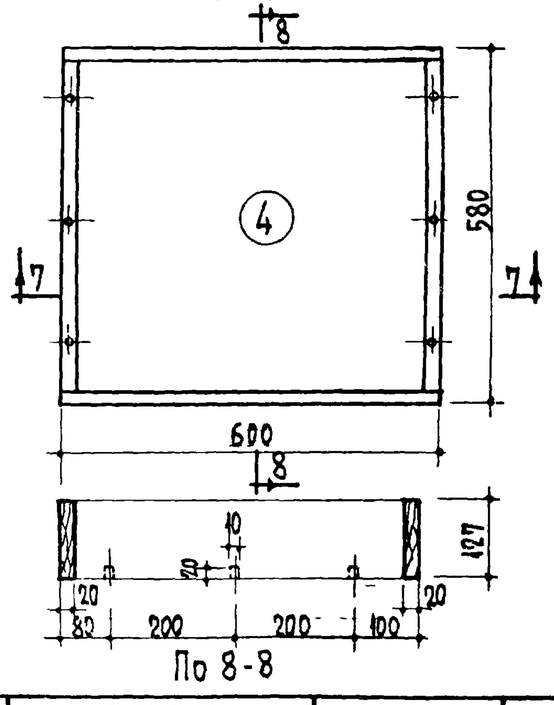

По 8-8

Примечания

1. Расход древесины определен по черновым заготовкам
2. Приборы на чертеже условно не показаны

Спецификация на 1 изделие

Древесина	0,093	м³
Фанера 4 мм	1,54	м²
Петли А-30×18 РТУ УССР 312-60	шт	2
Защелка А РТУ УССР 312-60	шт	1

Гл. арх. пр-та		В. Ефимова
Рук. гр. инж.		А. Сурсегина
Рук. гр. арх.		М. Смоляницкая

ЦНИИЭП жилища

1969	Подстолье под мойку ВШ-27	Серия 86	Часть 10	Лист 4
			Раздел 10.3-1	

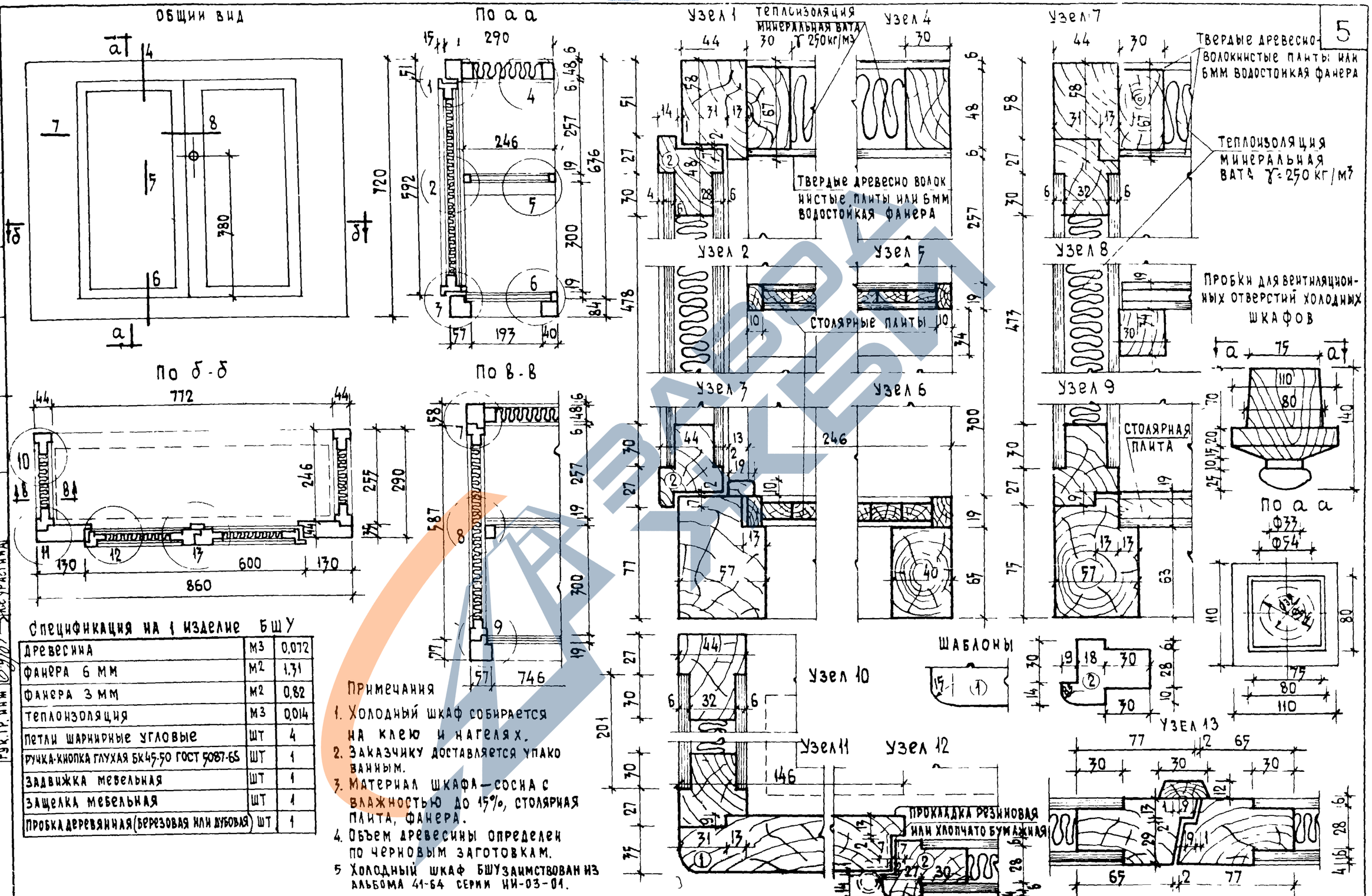

Спецификация на 1 изделие БШУ

Древесина	м3	0,072
Фанера 6 мм	м2	1,31
Фанера 3 мм	м2	0,82
Теплоизоляция	м3	0,014
Петли шарнирные угловые	шт	4
Ручка-кнопка глухая БК45-50 ГОСТ 5087-65	шт	1
Задвижка мебельная	шт	1
Защелка мебельная	шт	1
Пробка деревянная (березовая или дубовая)	шт	1

Примечания

1. Холодный шкаф собирается на клею и нагелях.
2. Заказчику доставляется упакованным.
3. Материал шкафа — сосна с влажностью до 15%, столярная плита, фанера.
4. Объем древесины определен по черновым заготовкам.
5. Холодный шкаф БШУ заимствован из альбома 41-64 серии ИИ-03-01.

Согласовано

Разработал Эпельбаум, Синельникова
Проверил Крамойлов, Сугаегина
Копировал Ефимова, Колчина
Рук. отд. №10
Гл. инж. отд. 10
Гл. арх. пр.
Рук. гр. арх. Смолицкая
Рук. гр. инж. Курасгина

Дата
Инв №
Взамен №

ЦНИИЭП жилища

1969	Холодный шкаф БШУ	Серия 86	Часть 10 / Раздел 103-1	Лист 5

1-011-06 6

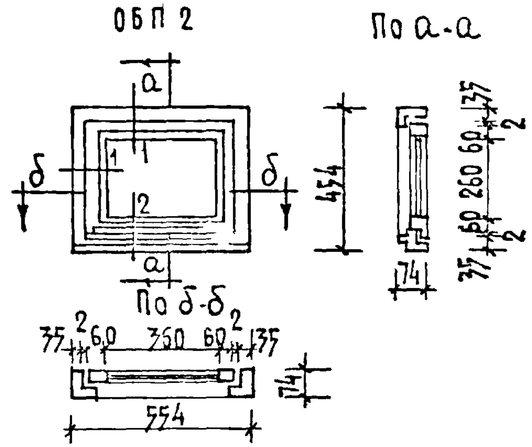

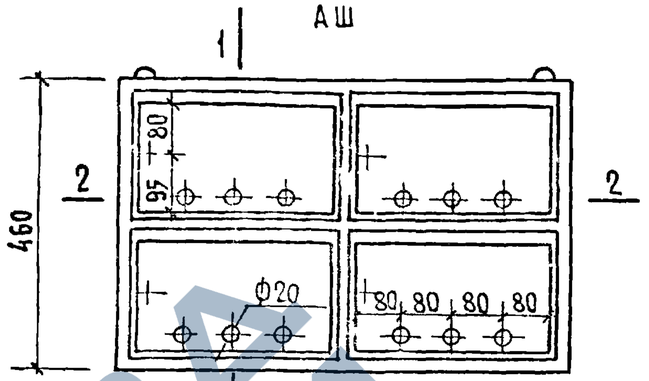

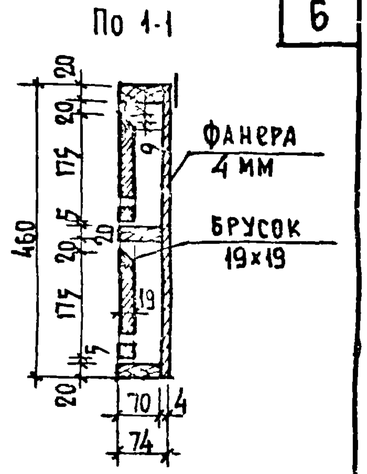

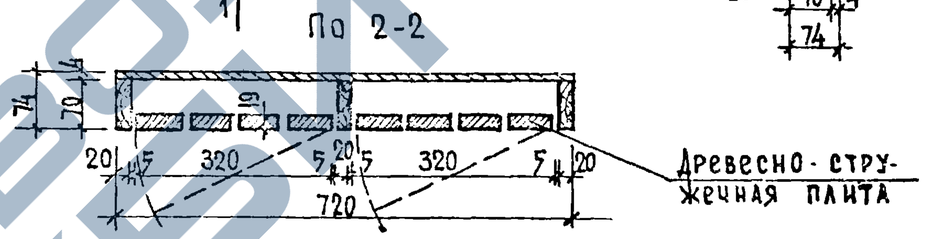

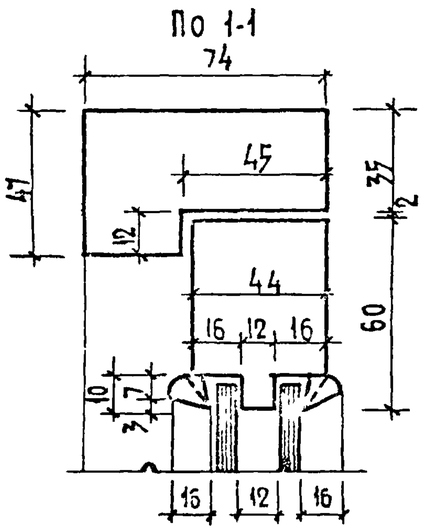

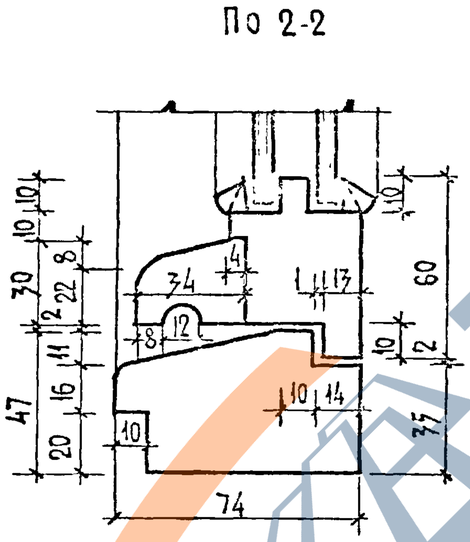

Спецификация на 1 изделие АШ

Древесина	м3	0,0072
Фанера 4 мм	м2	0,33
Древесно-стружечная плита	м2	0,20
Петли форточные шарнирные подгибные ГОСТ 5088 65	шт	8
Замки врезные без защелки сувальдные ГОСТ 5089 65	шт	4
Подвески б-60 РТУ УССР 312 60	шт	2

Спецификация на 1 изделие ОБП2

Древесина коробки	м3	0,008
Древесина переплетов	м3	0,008
Петли оконные разъемные Б-100 ГОСТ 5088-65	шт	2
Задвижки оконные Ж8 125 ГОСТ 5090-65	шт	1
Ручки скобы 865 ГОСТ 5087-65	шт	1
Стекло оконное 275×375 - 2 шт.	м2	0,10

Примечания:

1. Расход древесины определен по чертежным заготовкам
2. Приборы на чертеже условно не показаны.
3. Размеры даны в миллиметрах
4. Оконный блок ОБП2 и абонентный почтовый ящик АШ заимствованы из альбома 41-64 серии ИИ-03-01.

1969	Оконный блок (подвальный) ОБП2, абонентный почтовый ящик АШ	Серия 86	Часть 10 Раздел 10.3-1	Лист 6

ЦНИИЭП жилища

Инв. № | Взамен №

Гл. инж. отд. Ю. Самарин | Гл. арх. пр. Е. Соколова | Рук. гр. арх. Н. Смолницкая | Рук. гр. инж. А. Суровегина | Гл. инж. пр. Э. Колчина | Проверил Н. Суровегина

11011-06 7

БДК

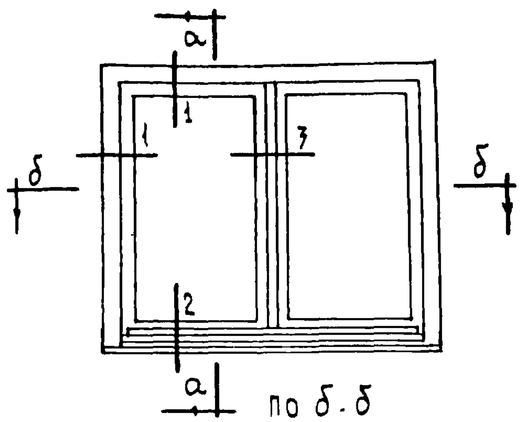

По а-а

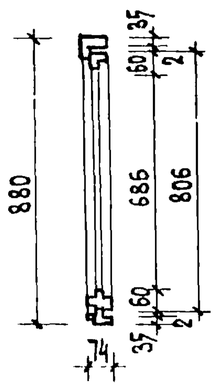

По 1-1

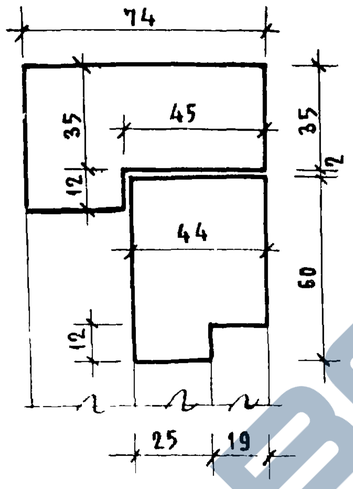

Ф8

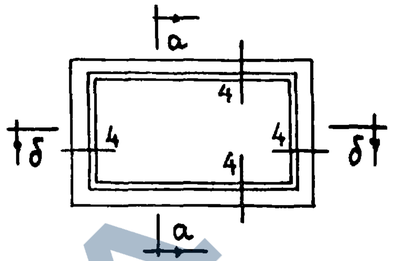

По а-а

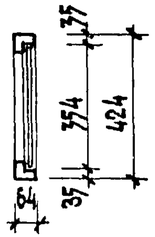

По б-б

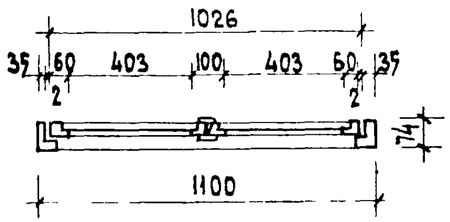

По б-б

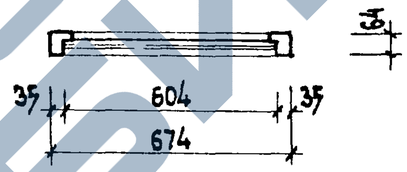

По 3-3

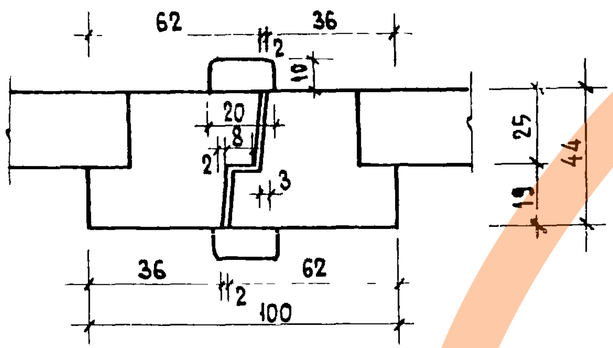

По 2-2

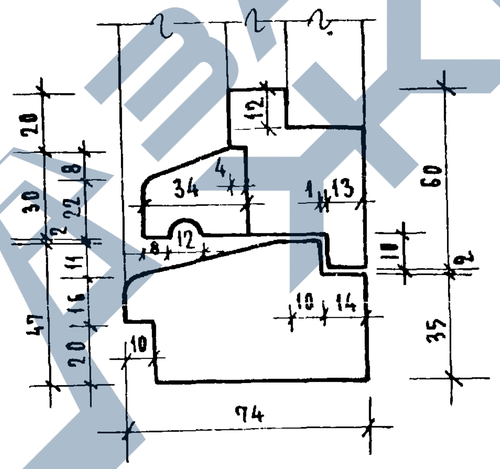

По 4-4

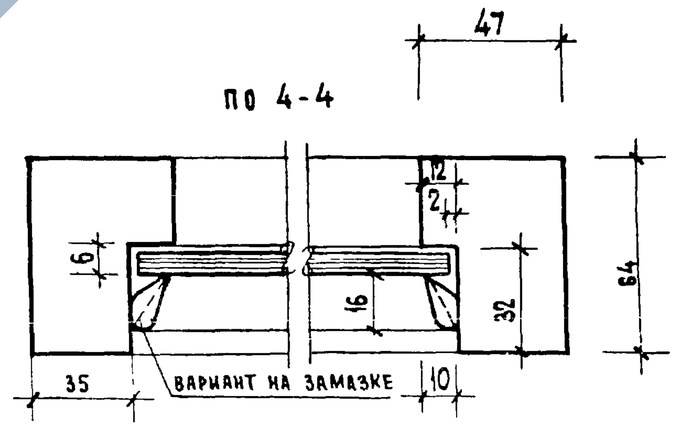

Спецификация на 1 изделие БДК

Древесина коробки	$м^3$	0.016
Древесина полотна	$м^3$	0.050
Петли дверные А100 ГОСТ 5088-65	шт	4
Замок А45 ГОСТ 5089-65	шт	1
Ручки скобки Г80-95 ГОСТ 5087-65	компл	1

Примечания

1 Изготовление, приемку, хранение и транспортирование выполнять по ГОСТ 475-62.

2 Расход древесины определен по черновым заготовкам.

3 Приборы на чертеже условно не показаны.

4 Изделия БДК, Ф8 заимствованы из альбома 41-64 серии ИИ-03-01.

Спецификация на 1 изделие Ф8

Древесина коробки	$м^3$	0.0084
Стекло оконное 600×350·1шт	$м^2$	0.21

1969	БЛОК ДВЕРЕЦ БДК, ФРАМУЖНЫЙ БЛОК Ф8	86	Часть 10 / Раздел 10.3-1	Лист 7

11011-06 8

ЦНИИЭП жилища

Согласовано

Дата

Инв №

Взамен

Разработал Эпельбаум

Проверил Самойлов

Копировал Ефимова

Гл.арх.пр Ф.Ф.Ф.

Рук.гр.арх Ф.Ф.Ф.

Рук.гр.инж Ф.Ф.Ф.

Рук.отд №10 Ф.Ф.Ф.

Гл.инж.отд 10 Ф.Ф.Ф.

Т.Синельщикова

А.Суравегина

З.Колчина

ЗАВОД ЖКБИ

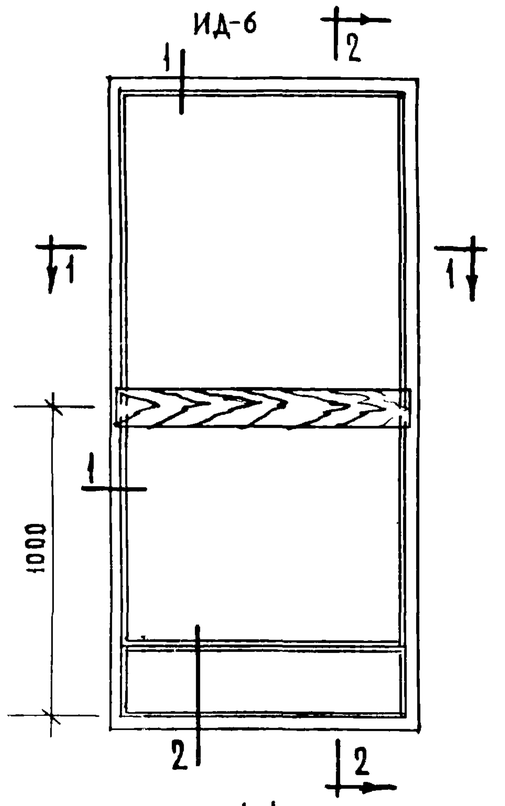

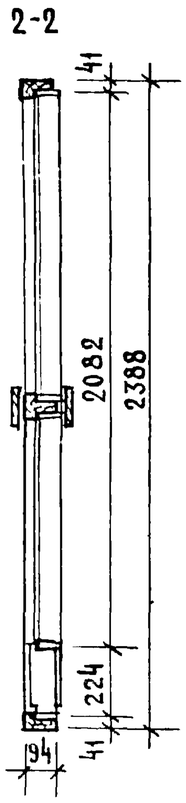

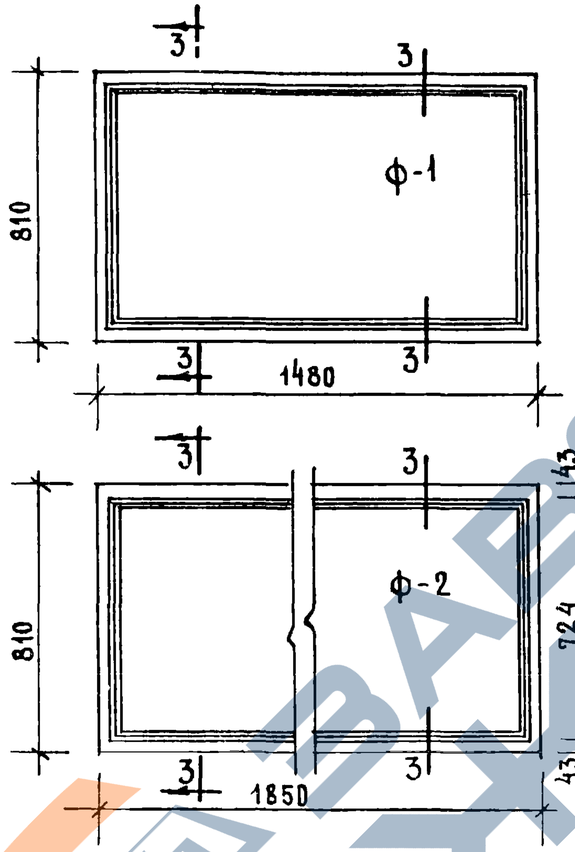

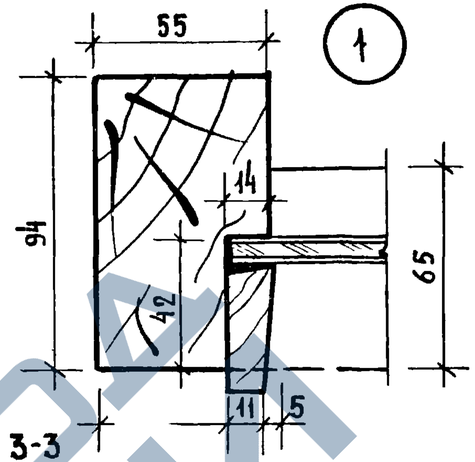

Примечания:

1. Изготовление приемку хранение и транспортирование выполнять по ГОСТ 475-62
2. Расход древесины определен по черновым заготовкам.

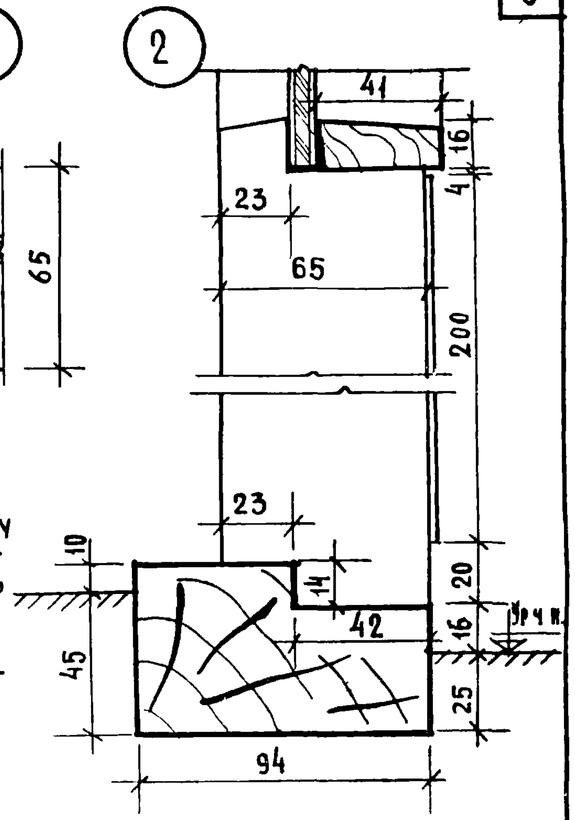

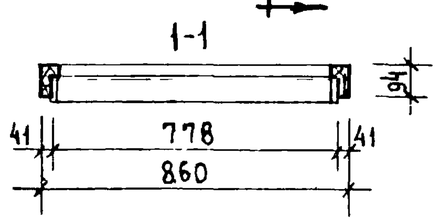

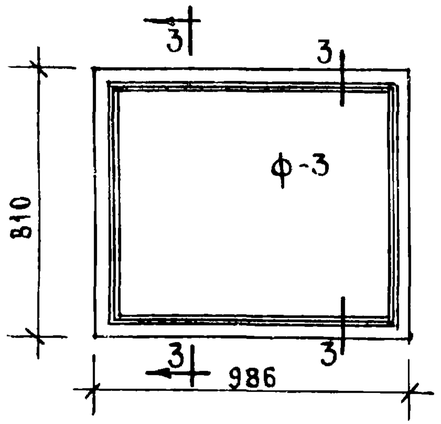

Спецификация на 1 изделие				
Наименование	ИД-6	Ф-1	Ф-2	Ф-3
Древесина коробки $м^3$	0.023	0.027	0.032	0.021
Стекло оконное ГОСТ 111-65 750×770×4 1 шт $м^2$	0.65	—	—	—
Стекло оконное ГОСТ 111-65 1280×770×4 1 шт. $м^2$	0.82	—	—	—
Стекло оконное 1390×720 $м^2$	—	1.08	—	—
Стекло оконное 1760×720 $м^2$	—	—	1.42	—
Стекло оконное 896×720 $м^2$	—	—	—	0.69
Пористая резина м.	—	4.70	5.60	3.70
Древесина штапиков	—	0.004	0.005	0.003
Отбойный лист из гетинакса ГОСТ 2718-66 $м^2$	0.32	—	—	—

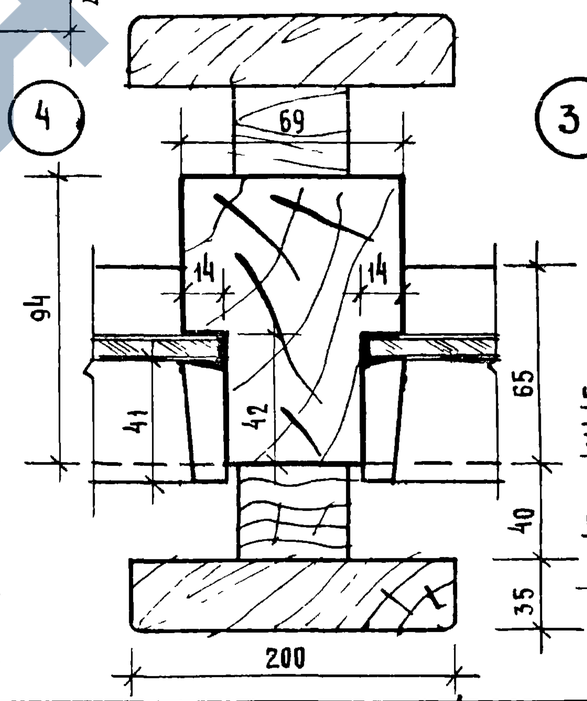

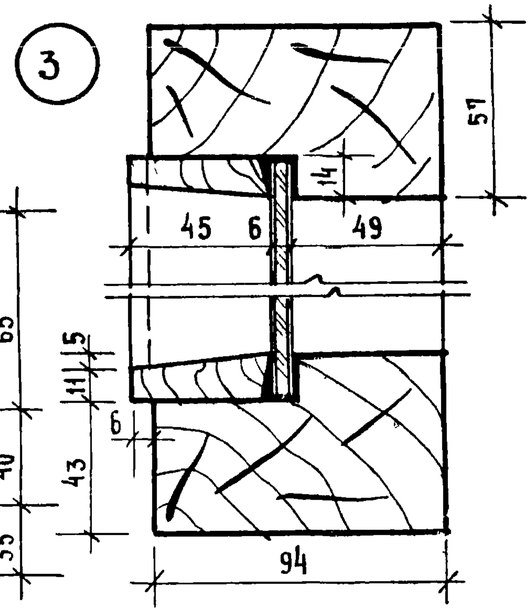

Рук. отд. 10	Зельбаум	Разработал	Радышева		
Гл. инж. 10	Самойлов	Проверил	Чалая		
Гл. инж. пр.	Ефимова				
Гл. арх. пр.	Чалая				

ЦНИИЭП жилища

1969

Фрамуги Ф-1, Ф-2, Ф-3 и перегородка тамбура ИД-6.

Серия 86 | Часть 10 | Раздел 10.3-1 | Лист 8

11011-06 9

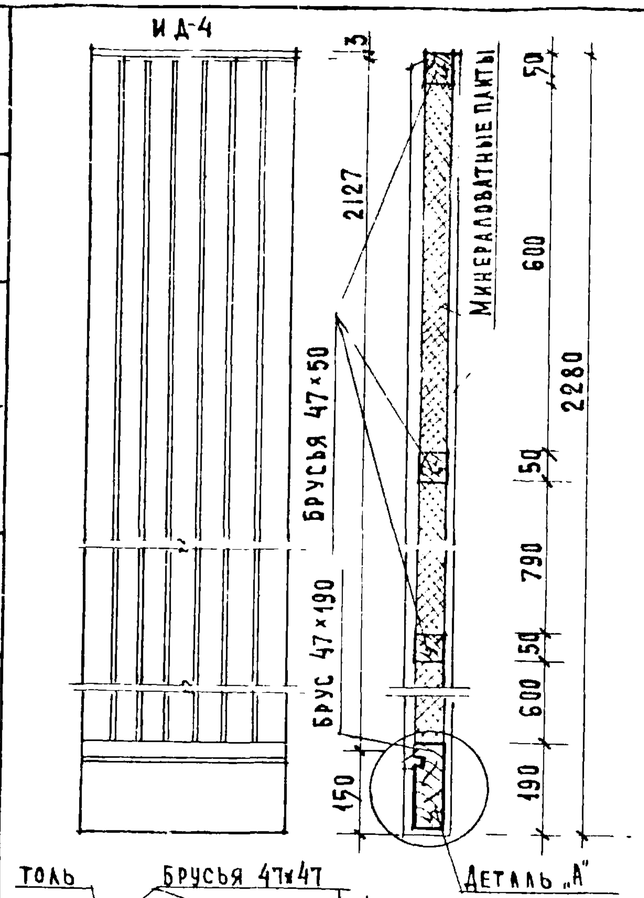

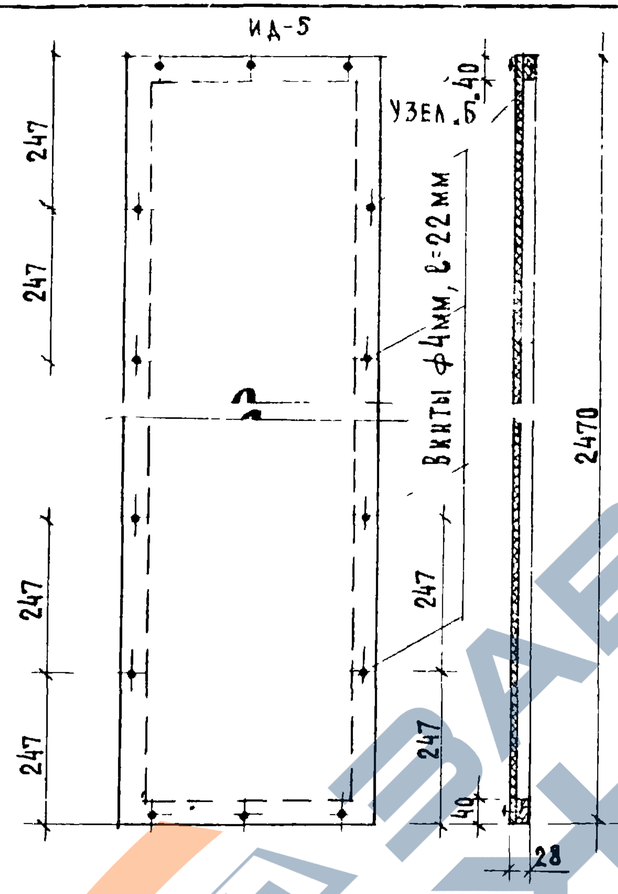

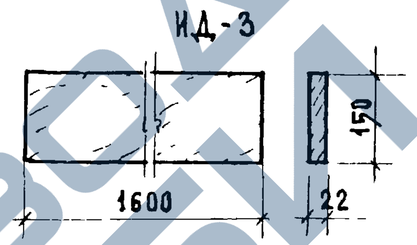

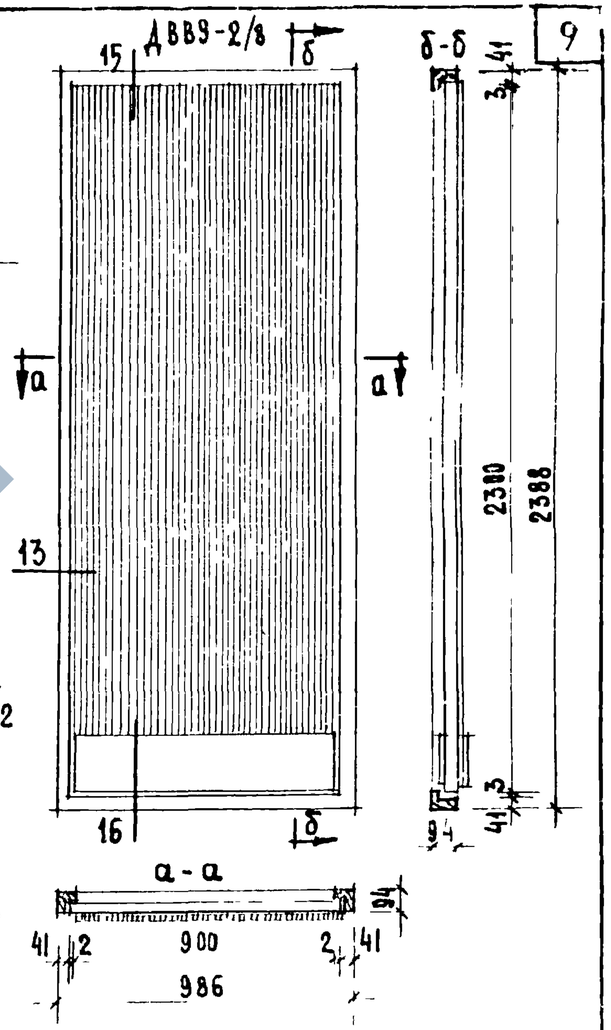

Примечания:

1. Изготовление, приемку, хранение и транспортирование выполнять по ГОСТ 475-62
2. Расход древесины определен по черновым заготовкам.
3. Дверь ДВВ9-2/8 сделана по типу двери ДВ9-2/8, сечения и примечания см. альбом I серии 1.135-1 листы 12, 91.

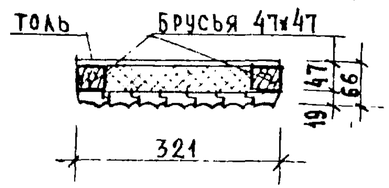

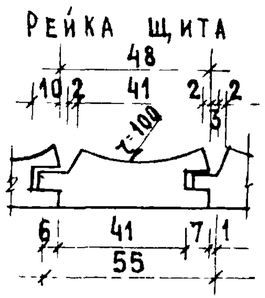

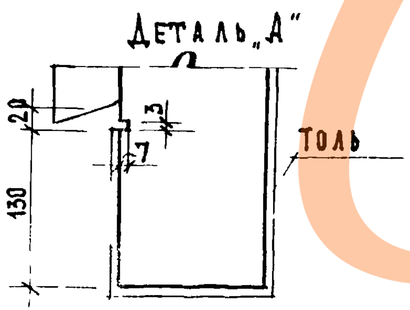

Спецификация на 1 изделие

Наименование	ДВВ9-2/8	ИД-4	ИД-5	ИД-3
Древесина коробки м³	0,040	-	0,01	—
Древесина полотна м³	0,081	0,015	—	—
Древесина обшивки м³	0,038	0.20	—	—
Водостойкая фанера марки ФСФ ГОСТ 3916-65 или сверхтвердые древесно волокнистые плиты ГОСТ 4598-60 м²	3,42	—	—	—
Петли ПНЦ 130 ГОСТ 5088 65 шт	3	—	—	—
Защелка ЗВР ГОСТ 5089-65 шт.	1	—	—	—
Замок ЗВЦ ГОСТ 5089-65 шт.	1	—	—	—
Ручки согласно листу N 136 шт.	2	—	—	—

Спецификация на 1 изделие

Наименование	ДВВ9-2/8	ИД-4	ИД-5	ИД-3
Остров дверной ГОСТ 5091 65 шт	1	—	—	—
Отбойный лист из гетинакса ГОСТ 2718-66 м²	0,35	—	—	—
Амортизатор из губчатой резины шт	3	—	—	—
Пружина ПСП ГОСТ 5091-65 шт	1	—	—	—
Винты 3×40 ГОСТ 1490-62	0.05	—	—	—
Водостойкая фанера 8-6мм. м²	—	—	0 99	—
Древесина штапиков м³	—	—	0 0012	—
Винты l=22 шт	—	—	22	—
Доска м³	—	—	—	0 006

1969	Щит импоста ИД-4, щит сантехнический ИД-5 Карнизная доска ИД-3. Дверь ДВВ9-2/8	Серия 86	Часть 10 Раздел 10.3-1
			Лист 9

Гл инж мест Самойлов; Гл инж пр Ефимова; Гл арх пр Чалая; Рук гр арх Погребенская; Проверил Чалая; Проверил

ЦНИИЭП жилища

11-06 10

ИДС-7

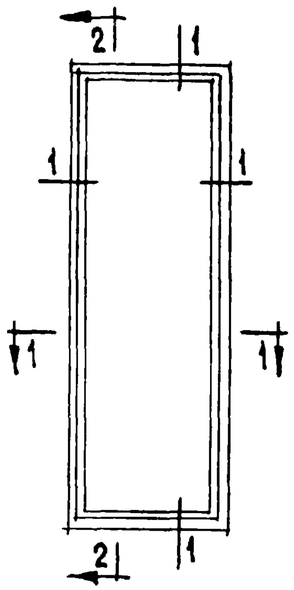

2-2

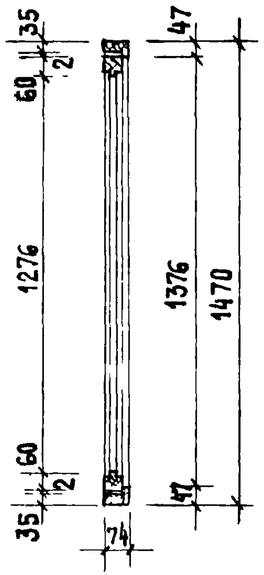

ИДС-7а

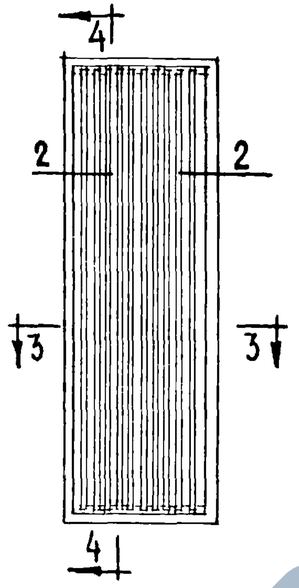

4-4

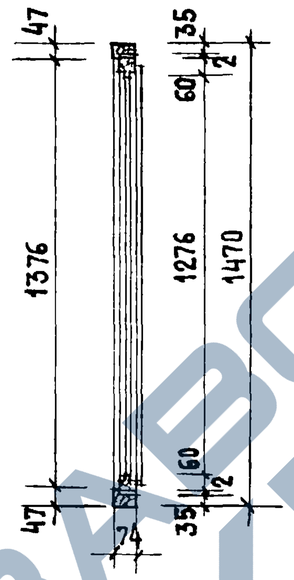

1

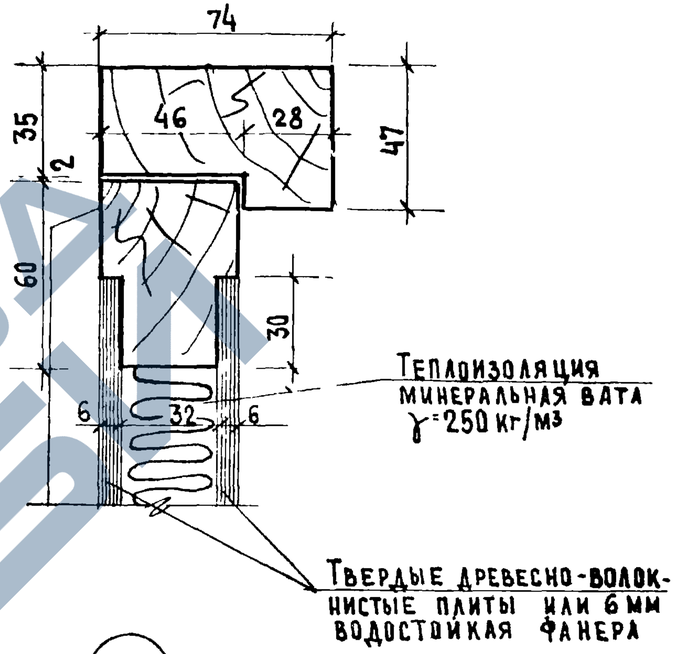

1-1

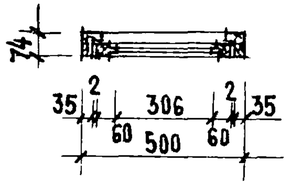

3-3

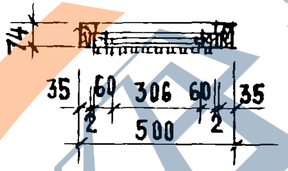

Профиль рейки

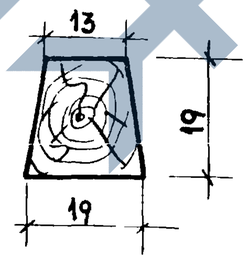

2

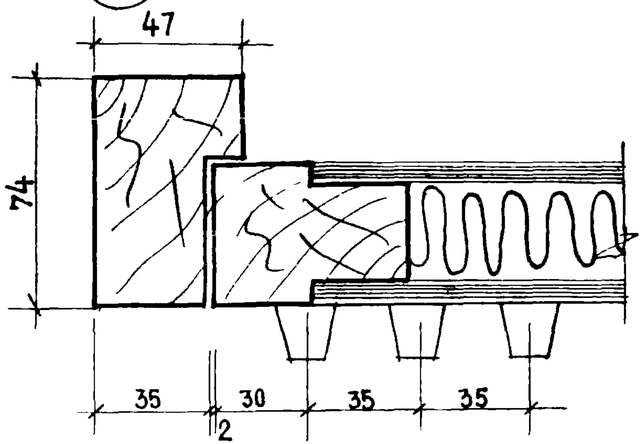

Спецификация на 1 изделие			
Наименование		ИДС-7	ИДС-7а
Древесина коробки	м³	0.020	0,020
Древесина полотна	м³	0,008	0,008
Фанера 6мм	м²	1,00	1,00
Теплоизоляция	м³	0,02	0,02
Завертки оконные врезные Гили Гк ГОСТ 5090-65	шт	2	2
Облицовка полотен профилированными рейками	м²	—	0,004

Примечания

1. Изготовление, приемку, хранение и транспортирование выполнять по ГОСТ 475-62
2. Расход древесины определен по черновым заготовкам
3. Приборы на чертеже условно не показаны

Гл. инж. пр.	Ефимова	
Гл. арх. пр.	Чалая	
Рук. маст.	Потребисская	

Жилища

1969	Двери ИДС-7, ИДС-7а	Серия 86	Часть 10 / Раздел 10.3-1	Лист 10

Корсунова

11011-06 (11)

ЗАВОД ЖБИ