https://zavodjbi.com/

ГОСКОМИТЕТ ПО ГРАЖДАНСКОМУ СТРОИТЕЛЬСТВУ И АРХИТЕКТУРЕ ПРИ ГОССТРОЕ СССР
ЦНИИЭП ЖИЛИЩА

И
10.1-2.1

СЕРИЯ 86

КИРПИЧНЫЕ ЖИЛЫЕ ДОМА С ПРОДОЛЬНЫМИ НЕСУЩИМИ СТЕНАМИ

ЧАСТЬ 10

ИЗДЕЛИЯ ЗАВОДСКОГО ИЗГОТОВЛЕНИЯ

РАЗДЕЛ 10.1-2.1
ПАНЕЛИ ПЕРЕКРЫТИЙ

11011 - 10
ЦЕНА 0-57

https://zavodjbi.com/

https://zavodjbi.com/

ЦЕНТРАЛЬНЫЙ ИНСТИТУТ ТИПОВОГО ПРОЕКТИРОВАНИЯ
ГОССТРОЯ СССР

Москва, А-445, Смольная ул., 22

Сдано в печать 1959 г.

Заказ № 335 Тираж 400 экз.

https://zavodjbi.com/

СЕРИЯ 86
КИРПИЧНЫЕ ЖИЛЫЕ ДОМА С ПРОДОЛЬНЫМИ НЕСУЩИМИ СТЕНАМИ
ЧАСТЬ 10
ИЗДЕЛИЯ ЗАВОДСКОГО ИЗГОТОВЛЕНИЯ
РАЗДЕЛ 10.1-2.1
ПАНЕЛИ ПЕРЕКРЫТИЙ

СОДЕРЖАНИЕ

NN п/п	НАИМЕНОВАНИЕ ЧЕРТЕЖА	N ЛИСТА	N СТР	NN п/п	НАИМЕНОВАНИЕ ЧЕРТЕЖА	N ЛИСТА	N СТР
1	Заглавный лист	1	1	14	Каркасы К1÷К5. Отдельные стержни 01-012	14	14
2	Пояснительная записка	2	2	15	Каркасы К6÷К15	15	15
3	Панели перекрытий с круглыми пустотами ИП63-15п, ИП63-15па	3	3	16	Сварные сетки С1-С4. Петля П1	16	16
4	Панели перекрытий с круглыми пустотами ИП63-15п, ИП63-15па. Армирование.	4	4	17	Сварные сетки С5п, С5л-С8п, С8л. Петля П2	17	17
5	Панели перекрытий с круглыми пустотами ИП63-15л, ИП63-15ла	5	5				
6	Панели перекрытий с круглыми пустотами ИП63-15л, ИП63-15ла. Армирование	6	6				
7	Панели перекрытий с круглыми пустотами ИП51-15п, ИП51-15па	7	7				
8	Панели перекрытий с круглыми пустотами ИП51-15п, ИП51-15па. Армирование	8	8				
9	Панели перекрытий с круглыми пустотами ИП51-15л, ИП51-15ла	9	9				
10	Панели перекрытий с круглыми пустотами ИП51-15л, ИП51-15ла. Армирование	10	10				
11	Плиты плоские ИП33 15п, ИП33-15л	11	11				
12	Плиты плоские ИП33-15п, ИП33-15л. Армирование	12	12				
13	Детали армирования	13	13				

Согласовано
Взамен
Инв. N
Дата
З.Лазунова
Ю.Зельбаум
А.Самойлов
В.Ефимова
Н.Молицкая
А.Суровегина
Рук. мастер.
Гл. инж. мастер.
Гл. арх. пл.
Рук. гр. арх.
Рук. гр. инж.
Проверил
Копировал
ЦНИИЭП жилища г. Москва

В раздел 10.1-2.1 включены рабочие чертежи панелей перекрытий, предназначенные для применения в кирпичных жилых домах, имеющих в своем составе блок-секции 86-023 или 86-024 а именно: панели перекрытий без предварительного напряжения шириной 149 см, длиной 508 и 628 см и плиты плоские длиной 329 см. Панели изготавливаются в формах для пустотных настилов

Панели перекрытий длиной 508 и 628 см армированы стержневой горячекатаной сталью класса А-IV (ГОСТ 5781-61*) $R_a^н = 6000$ кг/см², $R_a = 5100$ кг/см².

Плиты плоские армируются сетками с рабочей арматурой из стали класса А-III. Марка бетона 200.

Категория трещиностойкости всех панелей III.

Каждому изделию присвоена определенная марка, так например, ИП51-15л обозначает панель длиной 508 см и шириной 149 см со срезанным левым торцом.

Рабочие чертежи разработаны на расчетную нагрузку (без учета собственного веса) 800 кг/м²

Состав нагрузок	Нагрузки на панели кг/м²	
	нормативная	расчетная
Собственный вес	365	400
Временная нагрузка	150	210
Все конструкции пола	200	240
Вес перегородок	320	350
Итого	1035	1200

Глубина опирания панелей должна быть не менее 100мм. Места опирания при складировании и транспортировке принимаются на растоянии 300-700 мм от торцов.

Верхние сетки приняты по ГОСТ 8478-66 „Сетки сварные для армирования железобетонных конструкций".

Изготовление каркасов и сеток должно производиться контактной точечной электросваркой в соответствии с требованиями ГОСТ 10922-64 и СН393-69.

Для подъемных петель следует применять горячекатаную арматурную сталь класса А-I марок ВМСт 3сп; ВМСт; 3сп; ВМСт, 3пс; ВК ст. 3сп и ВК Ст. 3пс. При наружных расчетных температурах ниже -40° стали ВМСт. 3пс и ВК Ст.3пс не применять

Условные обозначения арматурных сталей в рабочих чертежах приняты по СНиП II-В.4-62

Учитывая возможные варианты расположения санитарных узлов вырезы в панелях выполняются с сохранением нижней плитки, в которой пробиваются отверстия в процессе монтажа сантехнических проводок.

Для предотвращения нарушения защитных слоев бетона рабочей арматуры запрещается пробивка отверстий с применением отбойного молотка, лома или молота. Пробивка отверстий в нижней плитке должна выполняться молотком или легкой кувалдой после предварительной насечки зубилом или просверливания электродрелью по контуру отверстий. Соответствующие указания должны быть даны в рабочих чертежах типовых проектов.

Для обеспечения распределения нагрузки на смежные панели в проектах должны быть даны указания о необходимости тщательного заполнения швов бетоном марки не ниже 150 или раствором не ниже 100.

Изготовление, приемку, паспортизацию, хранение и транспортирование панелей производить по ГОСТ 9561-66 с учетом указаний СНиП I-В.5-62, I-В.5.I-62, и СН-390-69 проверку прочности, жесткости и трещиностойкости по ГОСТ 8829-66, монтаж по СНиП III-В. 3-62.

Согласовано

Дата	Инв.№	Взамен

Рук.отд.№10	Л.Эльбаум	
Гл.инж.отд.	Л.Самойлов	
Гл.арх.пр-та	В.Фомина	
Рук.гр.арх	М.Смолицкая	
Рук.гр.инж.	Л.Суроегина	Копировал Э.Глазукова

ЦНИИЭП жилища г. Москва

1972	Пояснительная записка	Серия 86	Часть 10 / Раздел 10.1-2.1	Лист 2

План

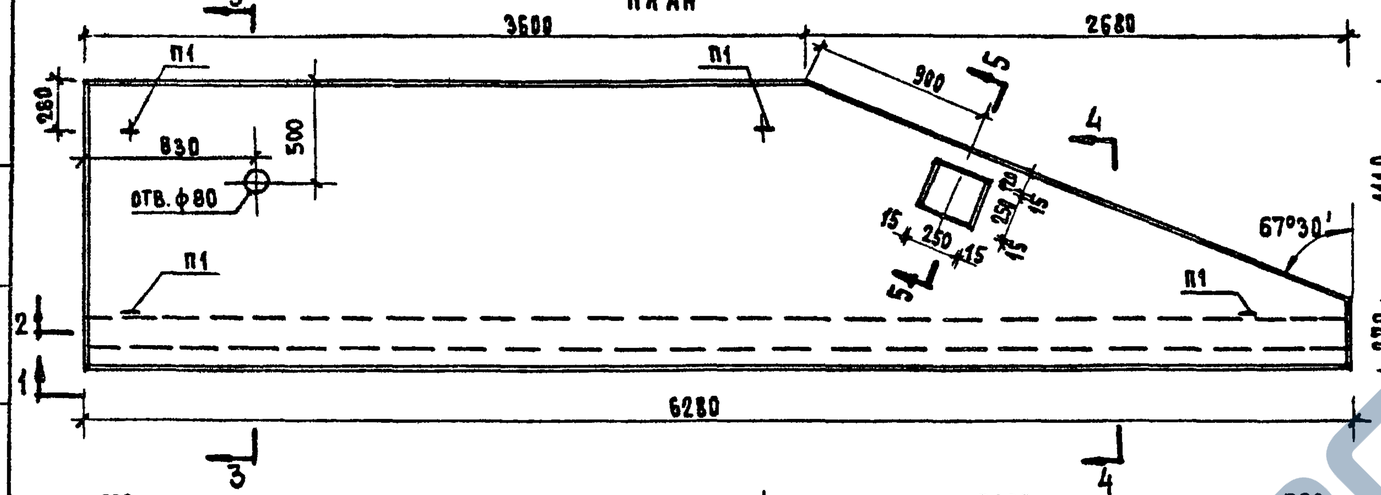

По 1-1

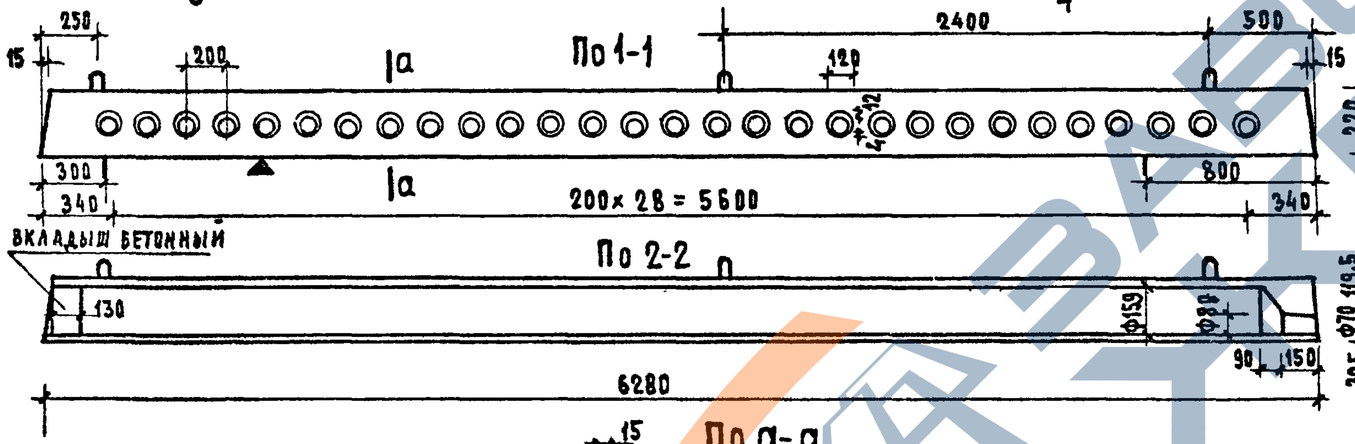

По 2-2

По а-а

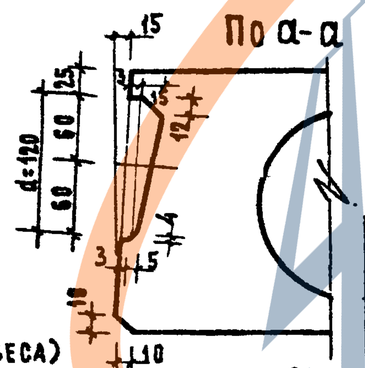

По 3-3

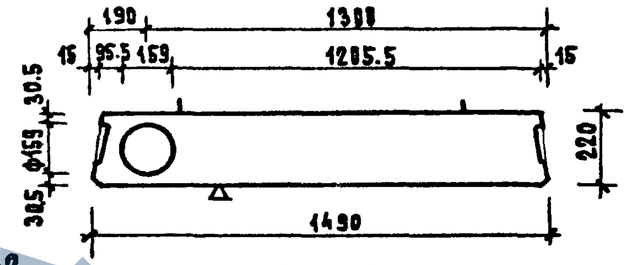

По 4-4

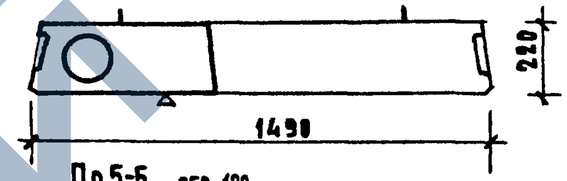

По 5-5

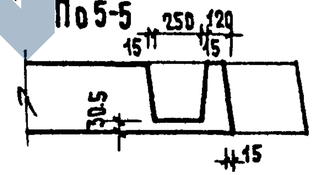

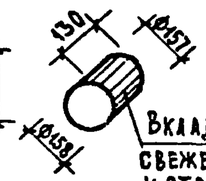

Вкладыш бетонный свежеотформованный и отвибрированный

Деталь 1

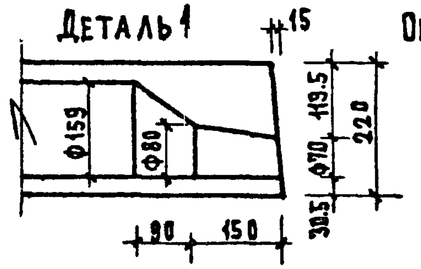

Опирание плиты

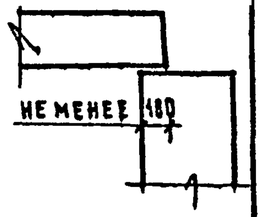

Нагрузки (без учета собственного веса)
Расчетная нагрузка по несущей способности – 800 кг/м²
Нормативная нагрузка – 670 кг/м²

Характеристика изделий			
Марка панели		ИП63-15п	ИП63-15па
Вес	кг	3930	3940
Объем бетона	м³	1.571	1.574
Приведенная толщина бетона	см	20.2	20.3
Вес стали	кг	78.26	78.26
Расход стали на 1 м² изделия	кг	10.1	10.1
Расход стали на 1 м³ бетона	кг	49.75	49.70
Марка бетона		200	200

Примечания

1. Плоскость, обозначенная знаком △, должна быть гладкая, подготовленная под окраску.
2. Арматура в сечениях условно не показана
3. Армирование см. лист 4.
4. Плиты, обозначенные марками с индексом „а", отличаются от основных плит/без индекса/ только усилением открытых торцов бетонными вкладышами

Рук. отд. №10	Ю. Эпельбаум	Разработал	А. Суровегина
Гл. инж. отд.	К. Самойлов		
Гл. арх. пр-та	В. Ефимова	Проверил	Э. Глазунова
Рук. гр. арх.	Н. Смолицкая	Копировал	
Рук. гр. инж.	Л. Суровегина		

ЦНИИЭП жилища г. Москва

1972	Панели перекрытий с круглыми пустотами ИП63-15п, ИП63-15па	Серия 86	Часть 10 / Раздел 10.1-2.1	Лист 3

ЗАВОД ЖБИ
https://zavodjbi.com/

Схема армирования

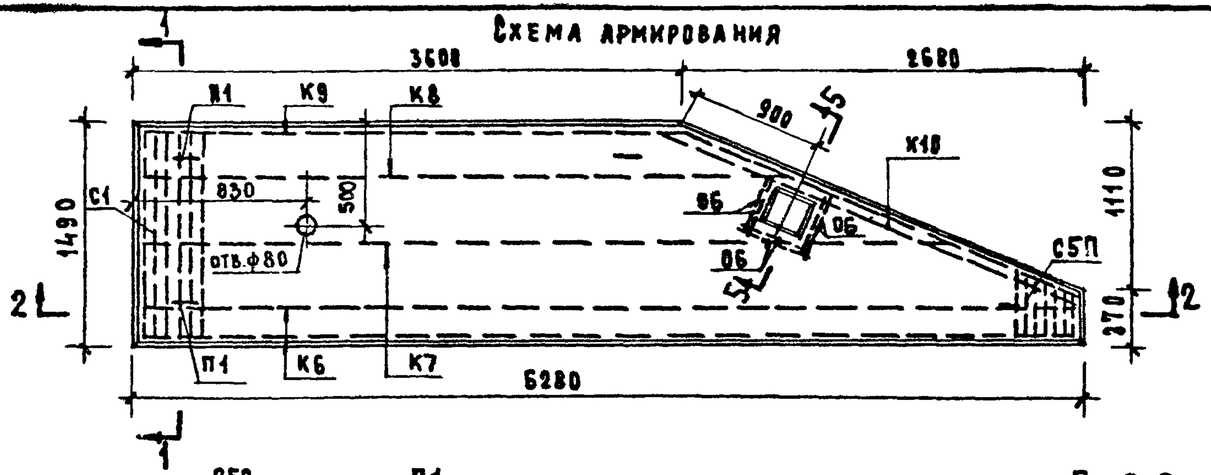

По 1-1

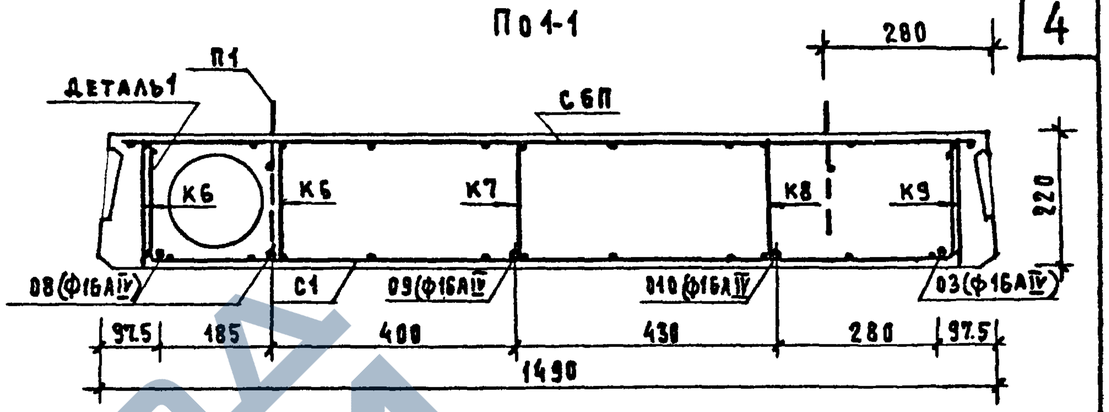

По 2-2

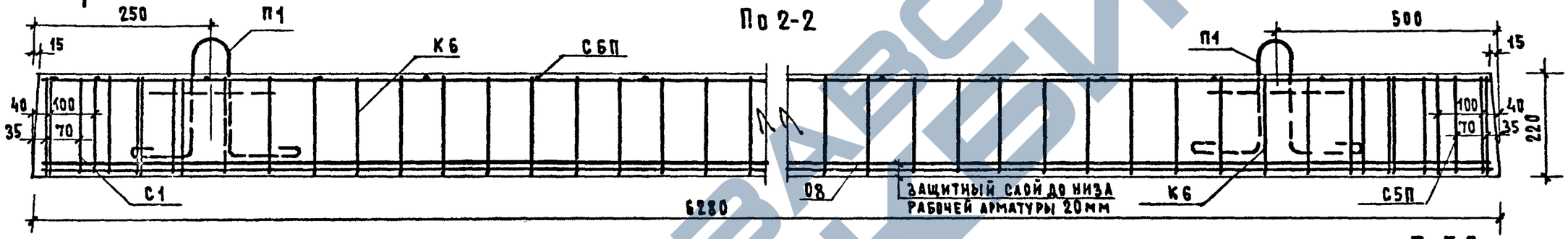

По 5-5

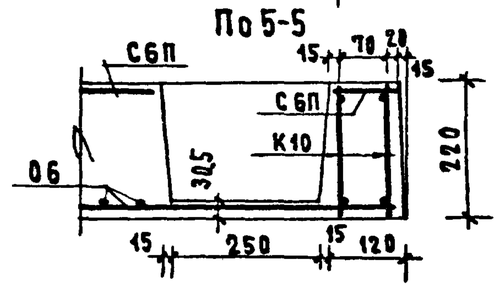

Спецификация стальных элементов					
Вид	Марка	Кол. шт	Вес кг 1 элем.	Вес кг общий	№№ листа
Арматурные элементы	03	1	6.00	6.00	14
	06	6	0.09	0.54	
	08	2	9.89	19.78	
	09	1	8.72	8.72	
	010	1	7.08	7.08	
	К6	2	4.93	9.86	15
	К7	1	4.76	4.76	
	К8	1	3.62	3.62	
	К9	1	3.04	3.04	
	К10	2	2.03	4.06	
	С1	1	1.62	1.62	16
	С5П	1	0.27	0.27	17
	С6П	1	4.31	4.31	
	П1	4	1.15	4.60	16
			Итого	78.26	

Выборка стали							
Сталь		Арматурные элементы					
		ф16АIV	ф8ВI	ф5ВI	ф4ВI	ф3ВI	ф12АI
Длина	м	26.32	31.92	68.30	2.65	78.29	5.16
Вес	кг	41.58	12.58	13.31	0.26	4.31	4.60
Нормат. сопр. ар-ры $R_a^н$	кг/см²	6000	4500	5500			2400
ГОСТ		5781-61*		6727-53*			5781-61*

Примечания

1. Детали армирования см. на листе 13.
2. Отдельные стержни 06 привязать или приварить к нижним продольным стержням каркасов.
3. Отдельные стержни 06 связать или сварить между собой до установки в форму.

Дата	Инв №	Взамен

Согласовано: Э. Глазкова

Копировал: Л. Суворина

Рук. отд. 10	Гл. инж. отд.	Ю. Эпельбаум
Гл. арх. пр.		А. Самойлов
Рук. гр. арх		В. Ефимова
Рук. гр. инж.		М. Смолицкая

ЦНИИЭП жилища г. Москва

1972

Панели перекрытий с круглыми пустотами ИП 63-15п, ИП 63-15па. Армирование

Серия	Часть 10	Лист
86	Раздел 10.1-2.1	4

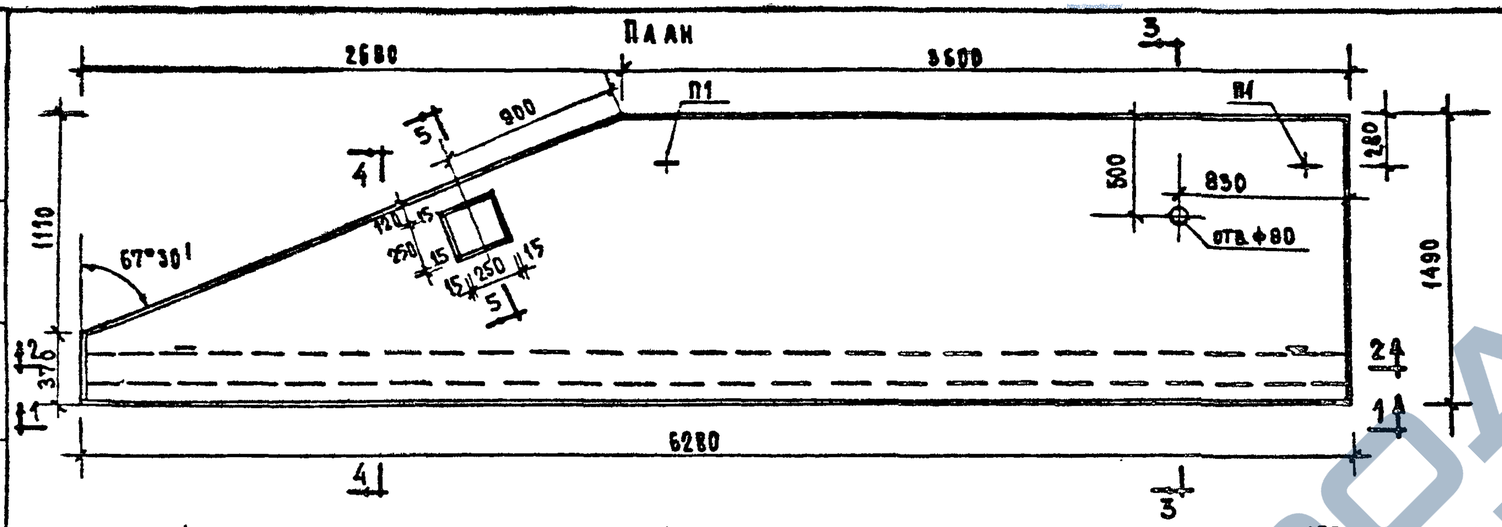

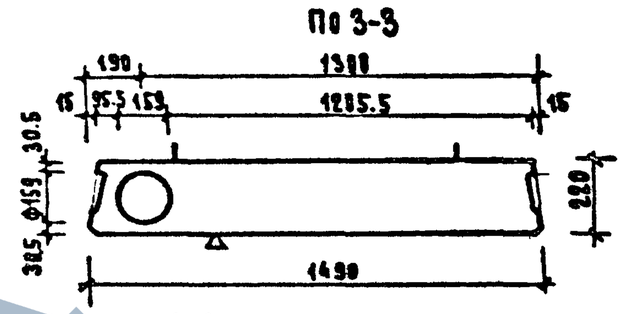

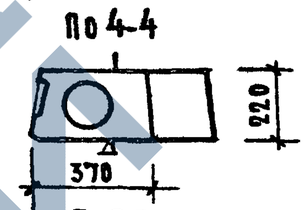

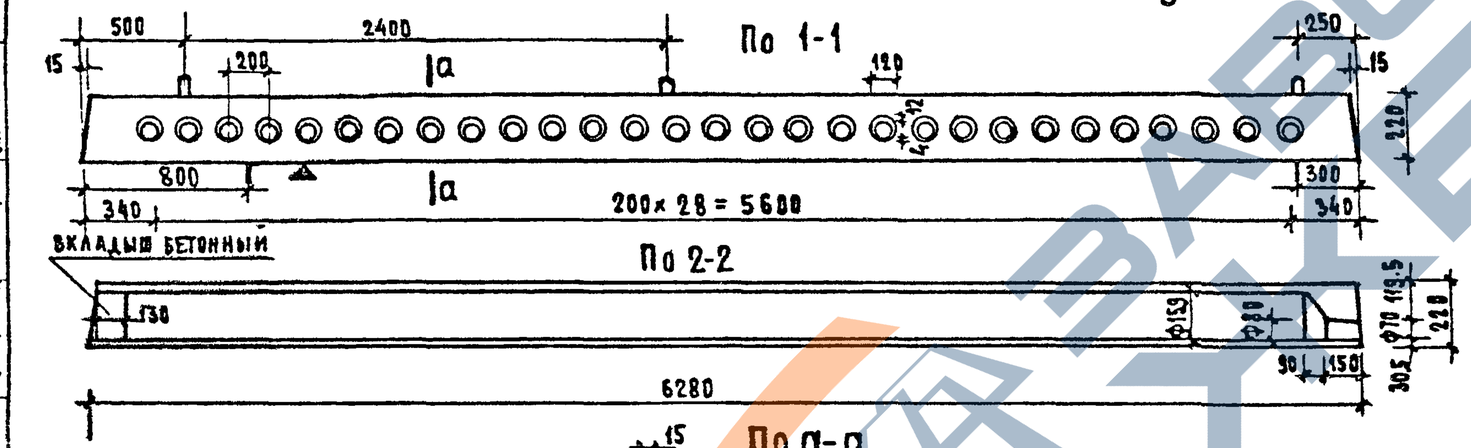

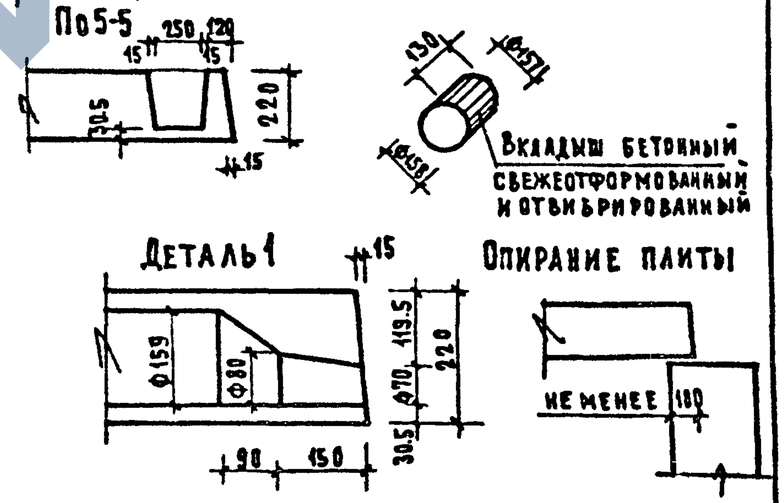

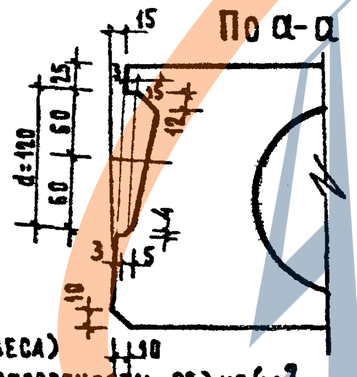

Нагрузки (без учета собственного веса)
Расчетная нагрузка по несущей способности – 800 кг/м²
Нормативная нагрузка – 670 кг/м²

Характеристика изделий			
Марка панели		ИП63-15л	ИП63-15ла
Вес	кг	3930	3940
Объем бетона	м³	1.571	1.574
Приведенная толщина бетона	см	20.2	20.3
Вес стали	кг	78.26	78.26
Расход стали на 1 м² изделия	кг	10.1	10.1
Расход стали на 1 м³ бетона	кг	49.75	49.70
Марка бетона		200	200

Примечания

1. Плоскость, обозначенная знаком △, должна быть гладкая, подготовленная под окраску.
2. Арматура в сечениях условно не показана
3. Армирование см. лист 6.
4. Плиты, обозначенные марками с индексом „а", отличаются от основных плит /без индекса/ только усилением открытых торцов бетонными вкладышами

Рук. отд. № 10		Ю. Эпельбаум	Разработал	А. Самойлов	
Гл. инж. отд.					
Гл. арх.-пр-та		В. Ефимова	Проверил	Е. Головченко	
Рук. гр. арх.		М. Шоблицкая	Копировал	Э. Глазунова	
Рук. гр. инж.		Л. Чуравкина			

ЦНИИЭП жилища г. Москва

1972

Панели перекрытий с круглыми пустотами ИП63-15л, ИП63-15ла

Серия	Часть 10	Лист
86	Раздел 10.1-2.1	5

ЗАВОД ЖБИ

Схема армирования

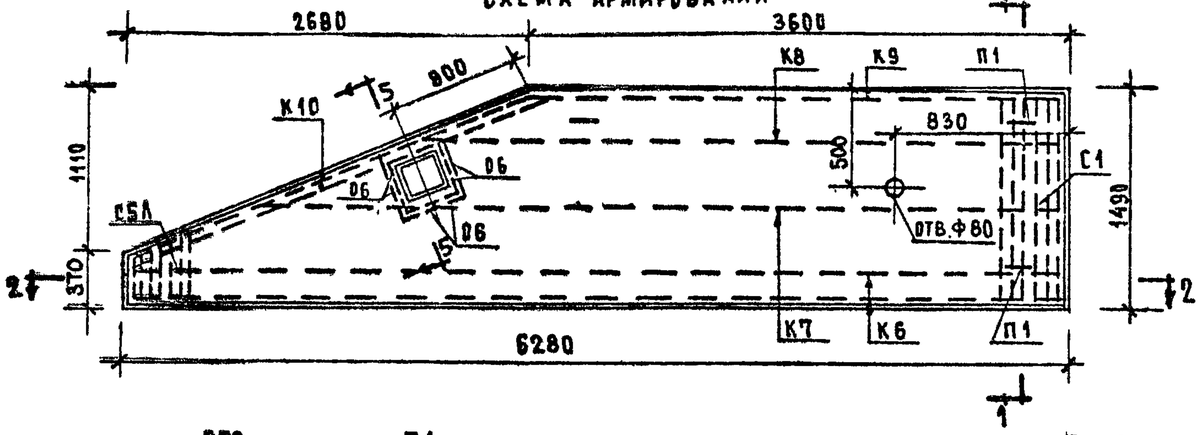

По 1-1

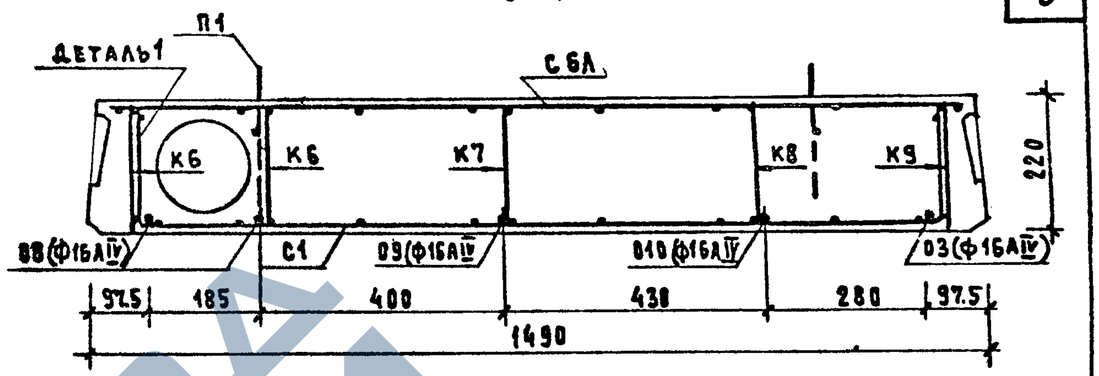

По 2-2

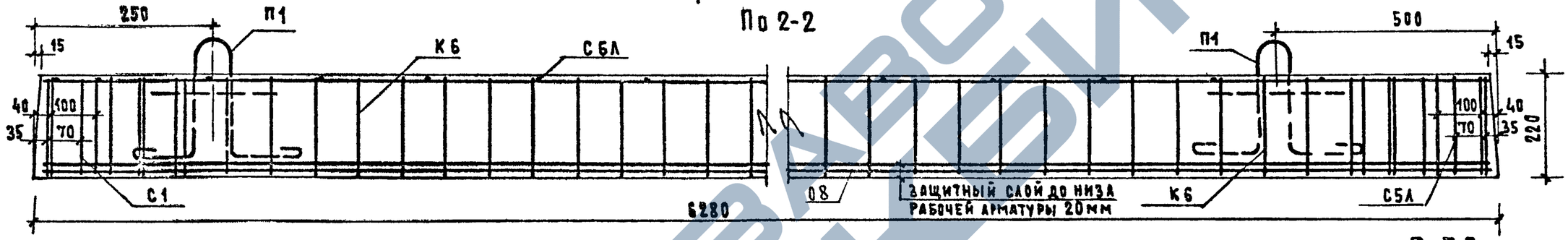

По 5-5

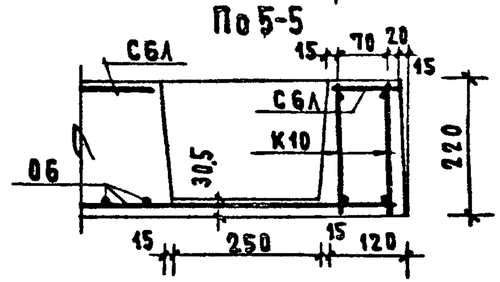

Спецификация стальных элементов

Вид	Марка	Кол. шт	Вес кг 1 элем.	Вес кг общий	№№ листа
Арматурные элементы	03	1	6.00	6.00	14
	06	6	0.09	0.54	
	08	2	9.90	19.80	
	09	1	8.72	8.72	
	010	1	7.08	7.08	
	К6	2	4.93	9.86	15
	К7	1	4.76	4.76	
	К8	1	3.62	3.62	
	К9	1	3.04	3.04	
	К10	2	2.03	4.06	
	С1	1	1.62	1.62	16
	С5Л	1	0.27	0.27	17
	С6Л	1	4.38	4.38	
	П1	4	1.15	4.60	16
			Итого	78.26	

Выборка стали

Сталь		Арматурные элементы					
		ф16АIV	ф8ВI	ф5ВI	ф4ВI	ф3ВI	ф12АI
Длина	м	26.32	31.92	68.30	2.65	78.29	5.16
Вес	кг	41.58	12.58	13.31	0.26	4.31	4.60
Нормат. сопр. ар-ры $R_a^н$	кг/см²	6000	4500	5500			2400
ГОСТ		5781-61*	6727-53*				5781-61*

Примечания

1. Детали армирования см. на листе 13.
2. Отдельные стержни 06 привязать или приварить к нижним продольным стержням каркасов.
3. Отдельные стержни 06 связать или сварить между собой до установки в форму.

Рук. отд. 10	Гл. инж. отд.	Гл. арх. пр.	Рук. гр. арх.	Рук. гр. инж.
Ю. Спельбаум	Л. Бамбилов	В. Ефимова	М. Смолицкая	Л. Суровегина

Согласовано

Взамен

Инв №

Дата

Копировал

Э. Глазунова

ЦНИИЭП жилища г. Москва

1972

Панели перекрытий с круглыми пустотами ИП63-15л, ИП63-15лα. Армирование

Серия	Часть 10	Лист
86	Раздел 10.1-2.1	6

https://zavodjbi.com/

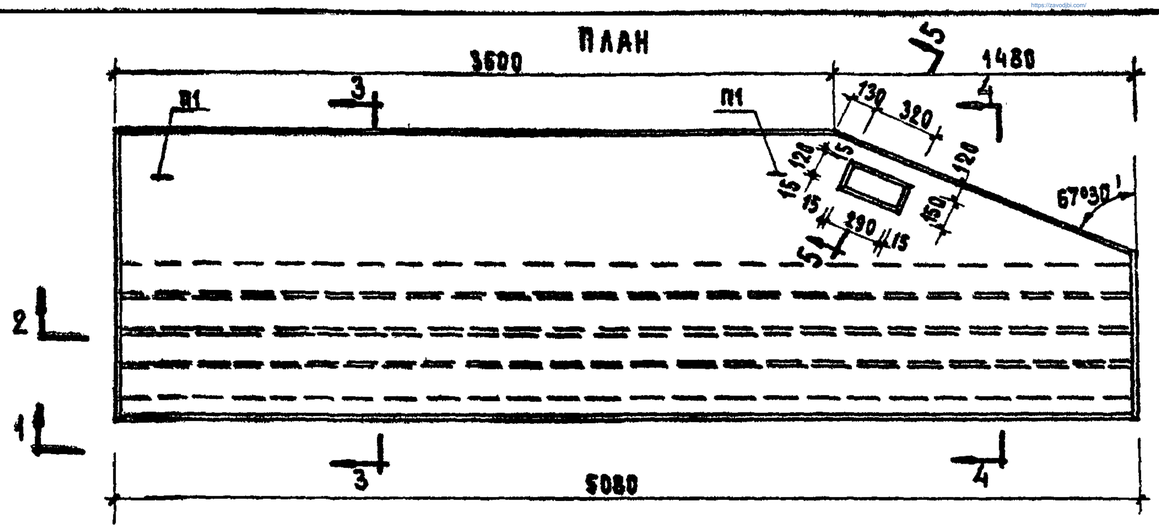

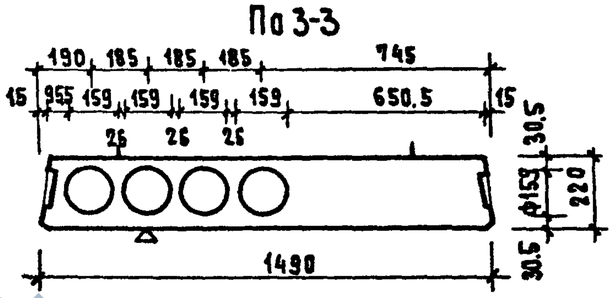

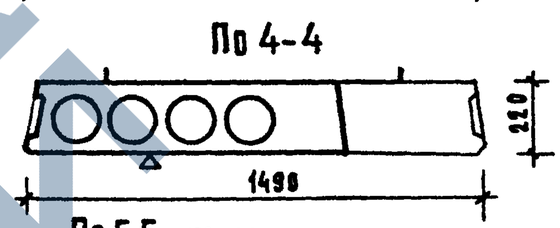

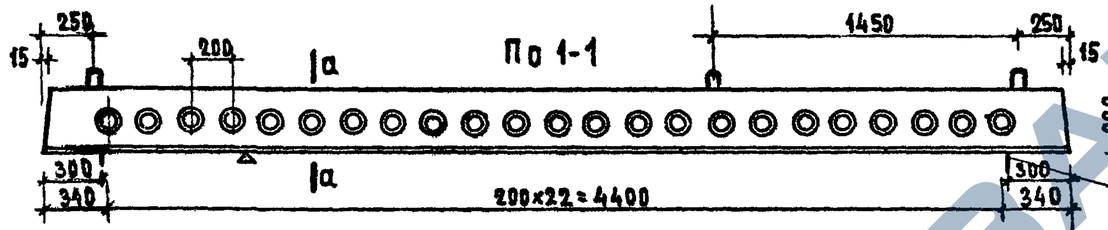

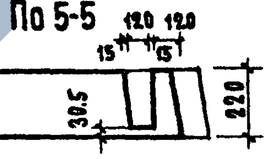

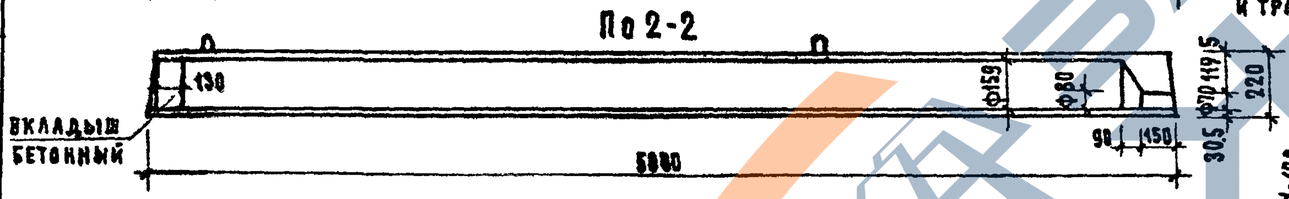

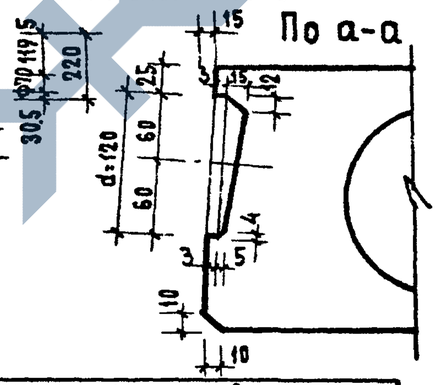

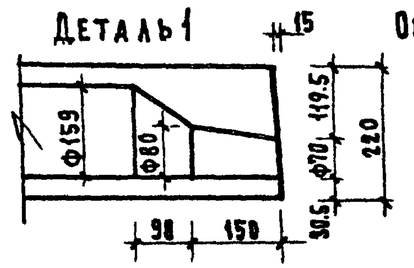

Нагрузки (без учета собственного веса)
Расчетная нагрузка по несущей способности - 800 кг/м²
Нормативная нагрузка. - 670 кг/м²

Характеристика изделий			
Марка панели		ИП51-15п	ИП51-15па
Вес	кг	2860	2880
Объем бетона	м³	1.144	1.154
Приведенная толщина бетона	см	16.30	16.45
Вес стали	кг	63.46	63.46
Расход стали на 1м² изделия	кг	9.70	9.70
Расход стали на 1м³ бетона	кг	55.6	55.2
Марка бетона		200	200

Примечания

1. Плоскость, обозначенная знаком Δ, должна быть гладкая, подготовленная под окраску.
2. Арматура в сечениях условно не показана
3. Армирование см. лист 8.
4. Панели, обозначенные марками с индексом „а", отличаются от основных панелей (без индекса) только усилением открытых торцов бетонными вкладышами.

Согласовано

Дата | Инв.№ | Взамен

Рук.отдела Ю.Эпельбаум
Гл.инж.отдела Ж.Самойлов
Гл.арх.пр-та В.Ефимова
Рук.гр.арх. М.Смолицкая
Рук.гр.инж. И.Стреетина
Проверил
Копировал З.Глазунова

ЦНИИЭП жилища г.Москва

1972

Панели перекрытий с круглыми пустотами ИП51-15п, ИП51-15па

Серия	Часть 10	Лист
86	Раздел 10.1-2.1	7

11011-10 8

https://zavodjbi.com/

Схема армирования

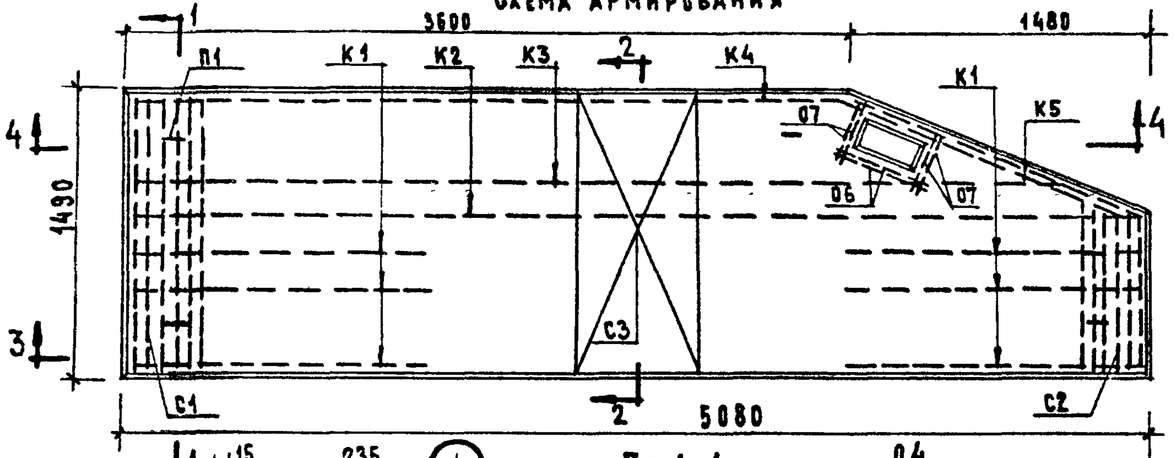

По 1-1

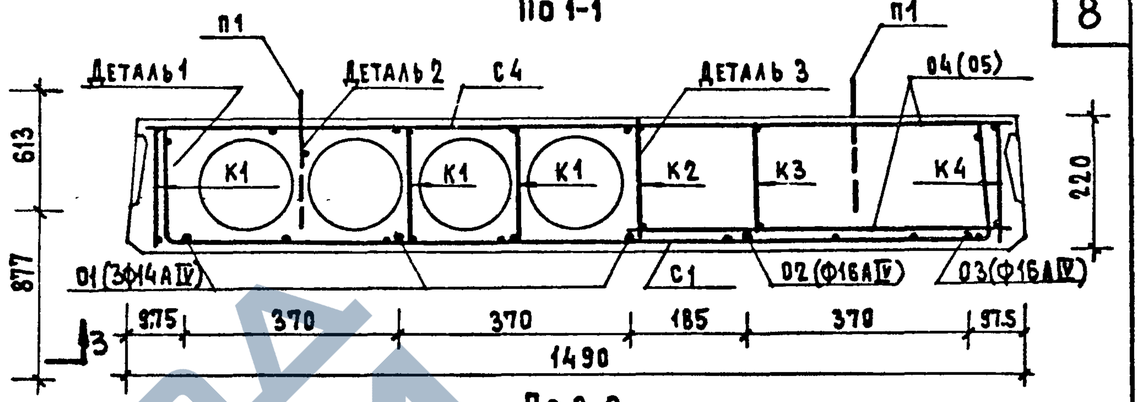

По 2-2

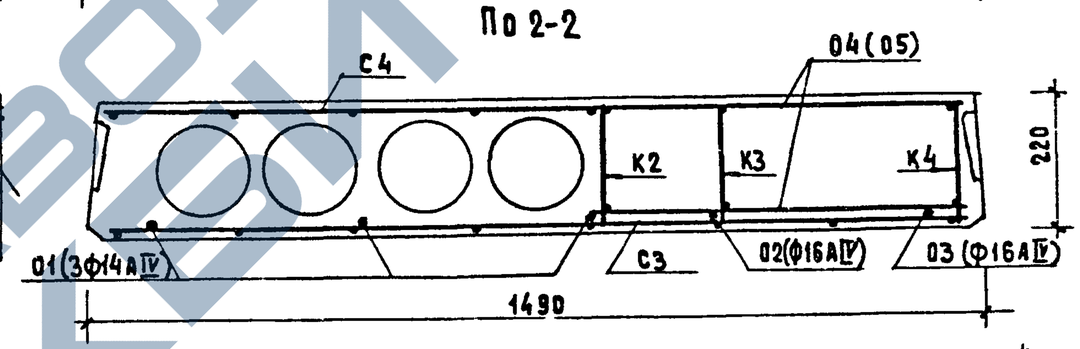

По 4-4

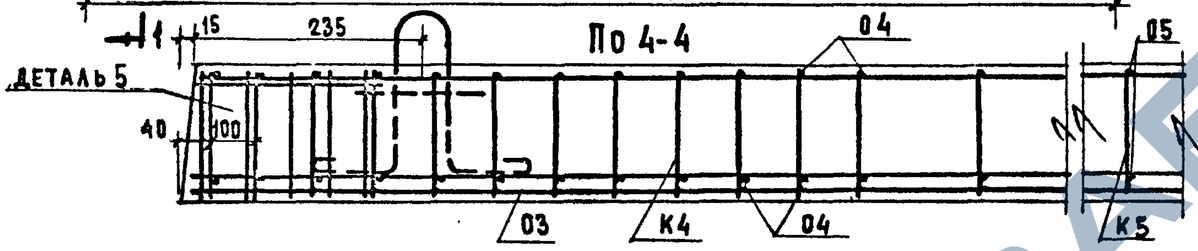

По 3-3

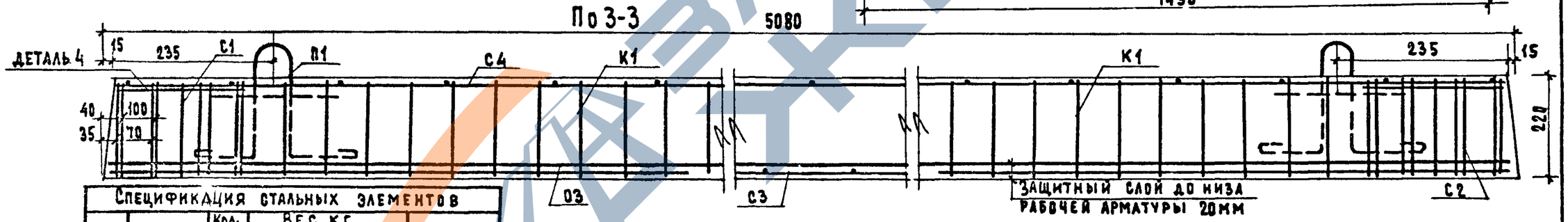

Спецификация стальных элементов

Вид	Марка	Кол. шт.	Вес кг 1 элем.	Вес кг общий	NN листа
Арматурные элементы	01	3	6.12	18.36	14
	02	1	7.43	7.43	
	03	1	6.00	6.00	
	04	60	0.08	4.80	
	05	18	0.04	0.72	
	06	2	0.09	0.18	
	07	4	0.06	0.24	
	К1	6	0.54	3.24	
	К2	1	3.88	3.88	
	К3	1	3.57	3.57	
	К4	1	3.03	3.03	
	К5	2	0.60	1.20	
	С1	1	1.62	1.62	16
	С2	1	1.06	1.06	
	С3	1	1.01	1.01	
	С4	1	2.67	2.67	
	П1	4	1.15	4.60	
			Итого	53.61	

Выборка стали

Сталь		Арматурные элементы						
		Ф16АIV	Ф14АIV	Ф8АI	Ф5ВI	Ф4ВI	Ф3ВI	Ф12АI
Длина	м	8.50	15.18	13.44	86.19	60.42	48.50	5.16
Вес	кг	13.43	18.36	5.31	13.31	5.93	2.67	4.60
Нормат. сопр. ар-ры $R_a^н$	кг/см²	6000		4500	5500			2400
ГОСТ		5781-61*		6727-53*				5781-61*

Примечания

1. Детали армирования см. на листе 13.
2. Каркасы К2, К3, К4, К5 и отдельные стержни 04 и 05 собрать в пространственный каркас до установки в форму.
3. Отдельные стержни 06 и 07 связать или сварить между собой до установки в форму.

1972	Панели перекрытий с круглыми пустотами ИП51-15п, ИП51-15па. Армирование	Серия 86	Часть 10 / Раздел 10.1-2.1	Лист 8

ЦНИИЭП жилища г. Москва

Согласовано. Взамен. Дата. Инв. №

Разработал Ю.Эпельбаум, Гл. инж. отд. А.Самойлов, Гл. арх. прта В.Ефимова, Рук. гр. арх М.Смолицкая, Рук. гр. инж А.Сурвегина, Рук. отд. 10 Л.Сурвегина, Проверил Э.Глазунова, Копировал

https://zavodji.com/

План

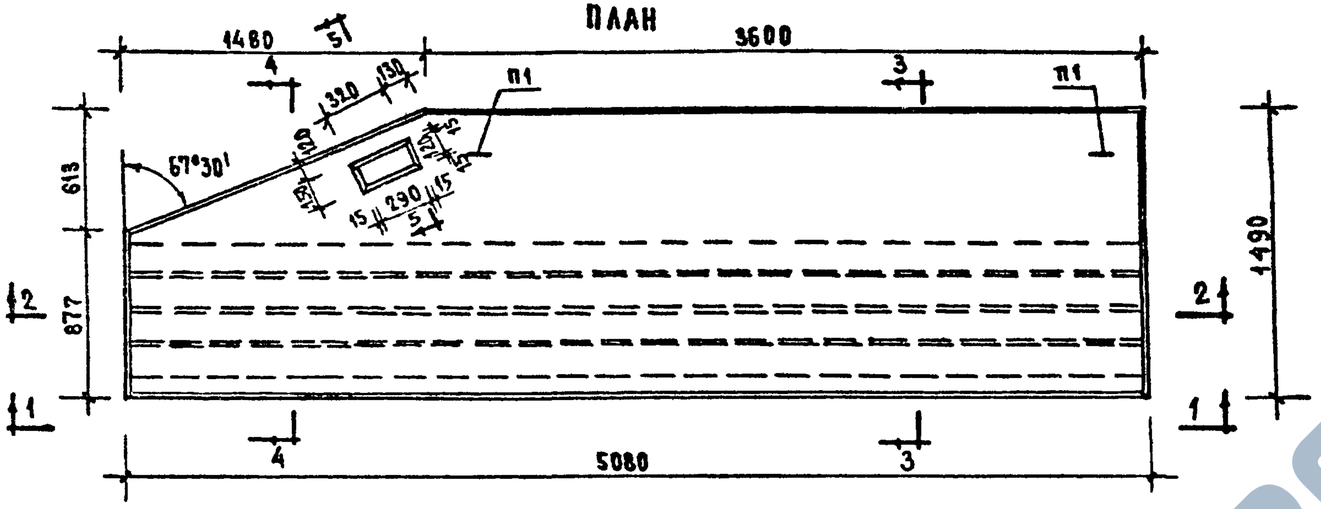

По 1-1

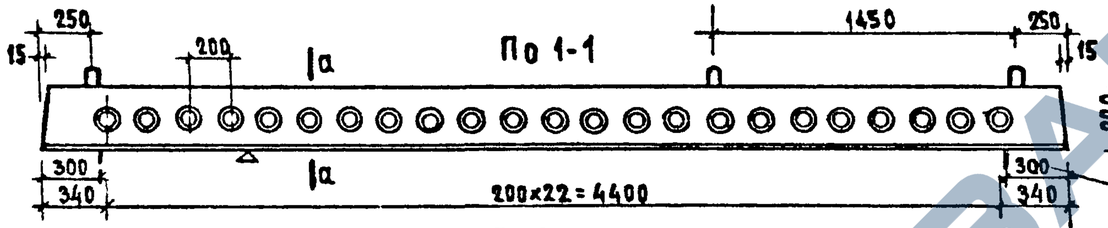

МЕСТА ОПИРАНИЯ ПРИ СКЛАДИРОВАНИИ И ТРАНСПОРТИРОВКЕ

По 2-2

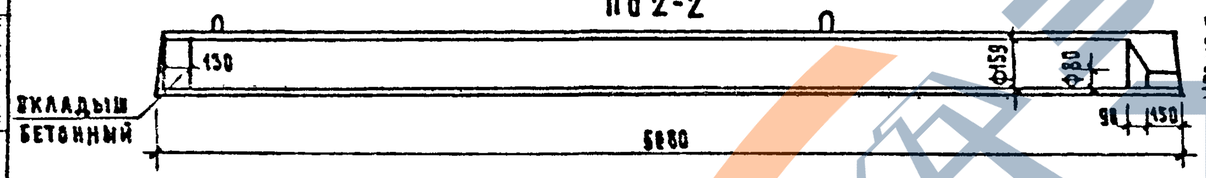

ВКЛАДЫШ БЕТОННЫЙ

Расчетная схема

Нагрузки (без учета собственного веса)
Расчетная нагрузка по несущей способности - 800 кг/м²
Нормативная нагрузка. - 670 кг/м²

По 3-3

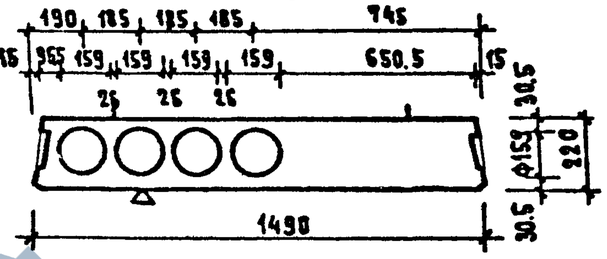

По 4-4

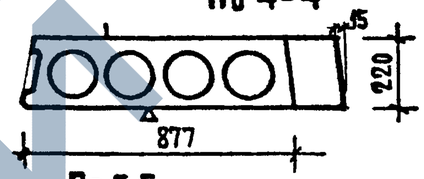

По 5-5

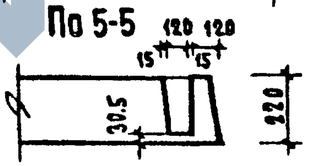

Вкладыш бетонный свежеотформованный и отвибрированный

По а-а

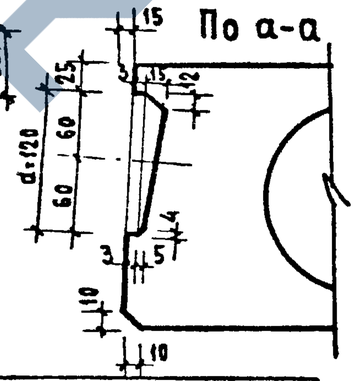

Деталь 1

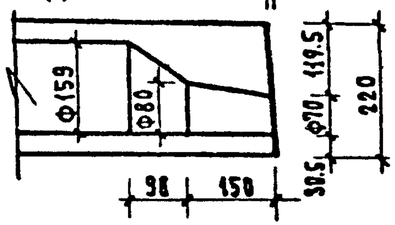

Опирание плиты

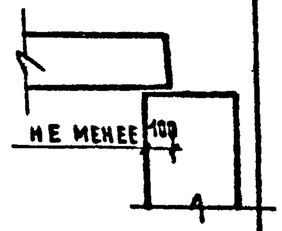

Примечания

1. Плоскость, обозначенная знаком Δ, должна быть гладкая, подготовленная под окраску.
2. Арматура в сечениях условно не показана
3. Армирование см. лист 10
4. Панели, обозначенные марками с индексом „а", отличаются от основных панелей (без индекса) только усилением открытых торцов бетонными вкладышами.

Характеристика изделий			
Марка панели		ИП51-15л	ИП51-15ла
Вес	кг	2860	2880
Объем бетона	м³	1.144	1.154
Приведенная толщина бетона	см	16.30	16.45
Вес стали	кг	63.61	63.61
Расход стали на 1м² изделия	кг	9.70	9.70
Расход стали на 1м³ бетона	кг	55.6	55.2
Марка бетона		200	200

Согласовано		Дата	Инв. №	Взамен
Разработал	Ю.Эпельбаум			
Рук. отдела				
Гл. инж. отдела	Л.Самойлов			
Гл. арх. пр-та	Е.Ефимова			
Рук. гр. арх.	М.Смолицкая			
Рук. гр. инж.	Л.Стрегина			
Утвердил	Л.Сурогина			
Проверил	Головленкова			
Копировал	З.Глазунова			

ЦНИИЭП жилища г. Москва

1972

Панели перекрытий с круглыми пустотами ИП51-15л, ИП51-15ла

Серия	Часть 10	Лист
86	Раздел 10.1-2.1	9

Схема армирования

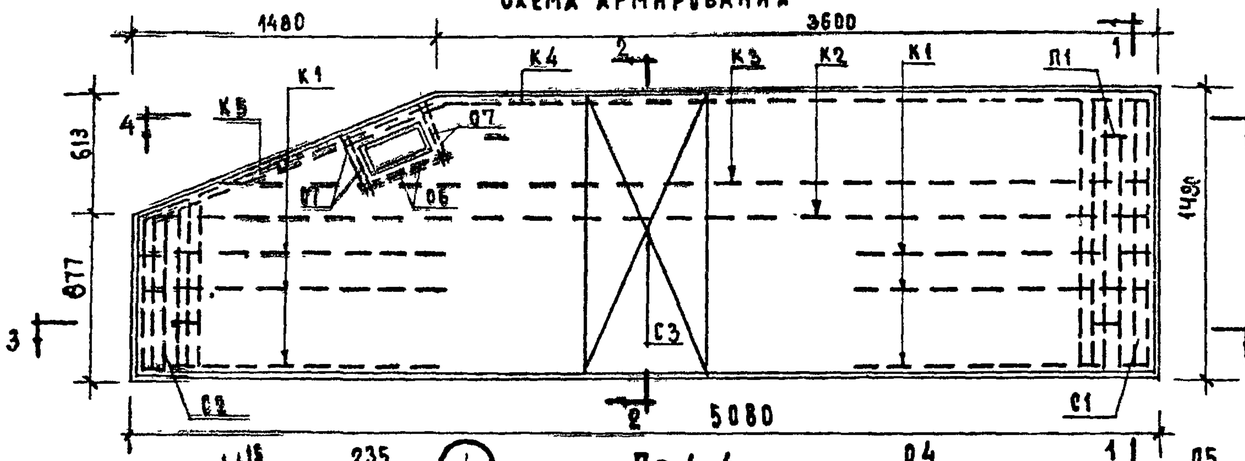

По 1-1

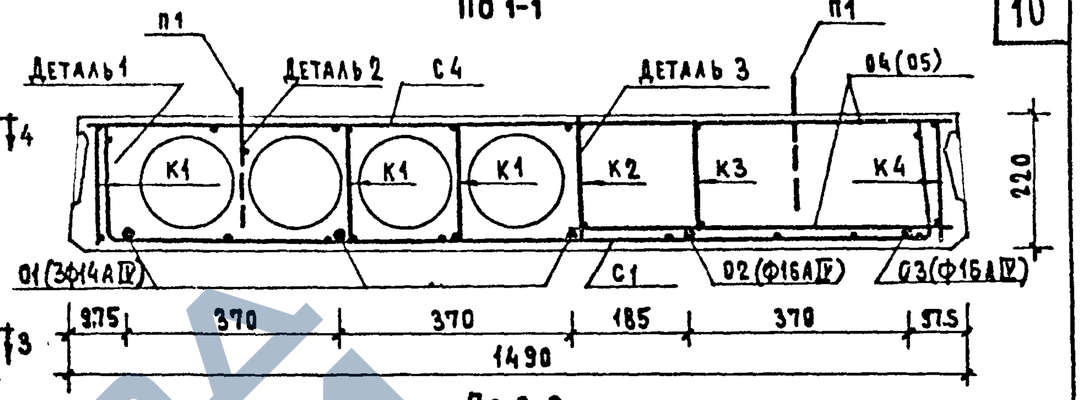

По 4-4

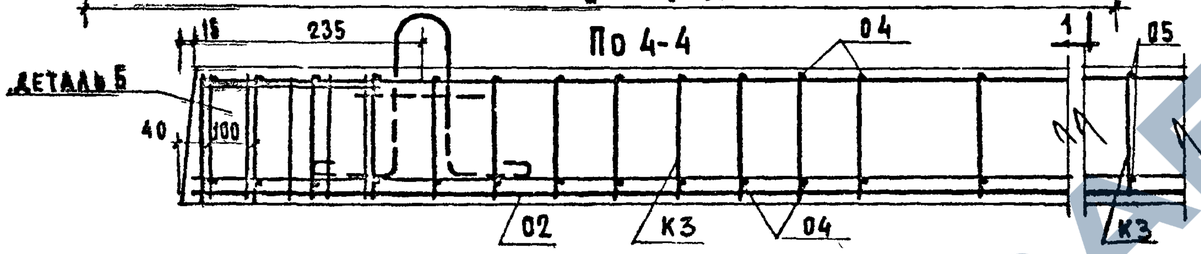

По 2-2

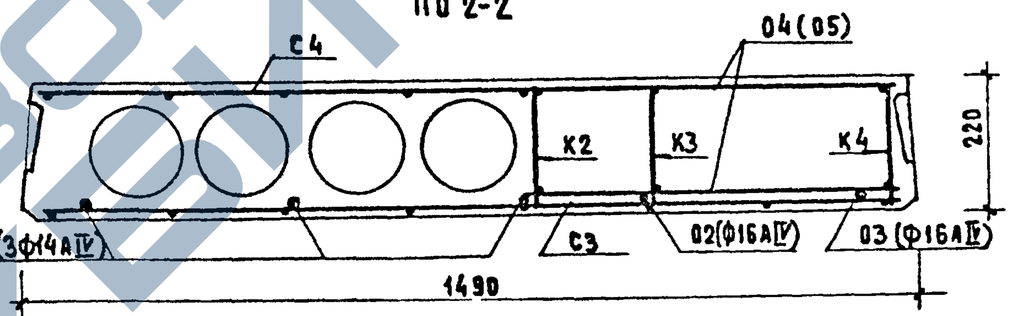

По 3-3

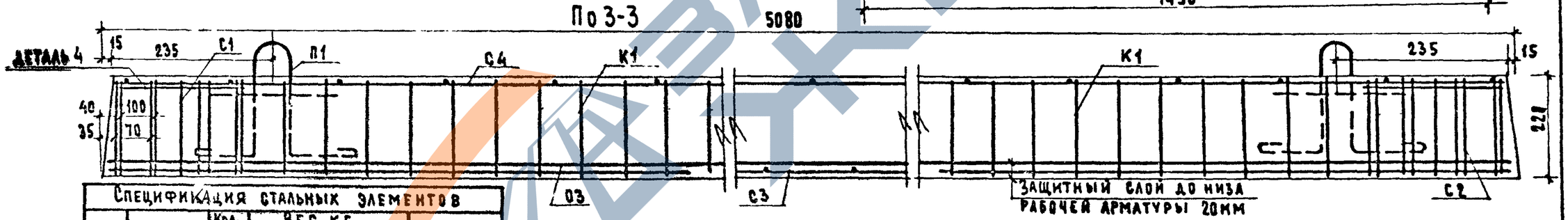

Спецификация стальных элементов

Вид	Марка	Кол. шт.	Вес кг 1 элем.	Вес кг общий	NN листа
Арматурные элементы	01	3	6.12	18.36	14
	02	1	7.43	7.43	
	03	1	6.00	6.00	
	04	60	0.08	4.80	
	05	18	0.04	0.72	
	06	2	0.09	0.18	
	07	4	0.06	0.24	
	К1	6	0.54	3.24	14
	К2	1	3.88	3.88	
	К3	1	3.57	3.57	
	К4	1	3.03	3.03	
	К5	2	0.60	1.20	
	С1	1	1.62	1.62	16
	С2	1	1.06	1.06	
	С3	1	1.01	1.01	
	С4	1	2.67	2.67	
	П1	4	1.15	4.60	
	Итого			63.61	

Выборка стали

Сталь		Арматурные элементы						
		Ф16АIV	Ф14АIV	Ф8АI	Ф5ВI	Ф4ВI	Ф3ВI	Ф12АI
Длина	м	8.50	15.18	13.44	86.19	60.42	48.50	5.16
Вес	кг	13.43	18.36	5.31	13.31	5.93	2.67	4.60
Нормат. сопр. ар-ры R_a и	кг/см²	6000		4500	5500			2400
ГОСТ		5781-61*		6727-53*				5781-61*

Примечания

1. Детали армирования см. на листе 13.
2. Каркасы К2, К3, К4, К5 и отдельные стержни 04 и 05 собрать в пространственный каркас до установки в форму.
3. Отдельные стержни 06 и 07 связать или сварить между собой до установки в форму.

Рук. отд. 10	Ю. Эпельбаум	Разработал	А. Суровегина
Гл. инж. отд.	Б. Самойлов		
Гл. арх. арт.	В. Ефимова	Проверил	Э. Глазунова
Рук. гр. арх.	М. Смолицкая		
Рук. гр. инж.	А. Сурвегина	Копировал	

Согласовано

Дата

Инв. №

Взамен

ЦНИИЭП жилища г. Москва

1972

Панели перекрытий с круглыми пустотами ИП51-15л, ИП51-15лα. Армирование

Серия	Часть 10	Лист
86	Раздел 101-21	10

https://zavodjbi.com/

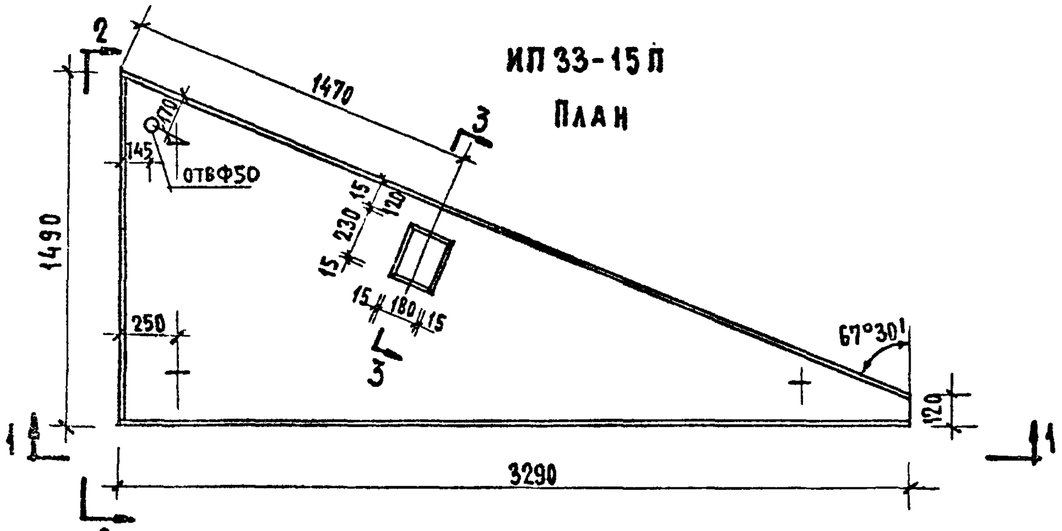

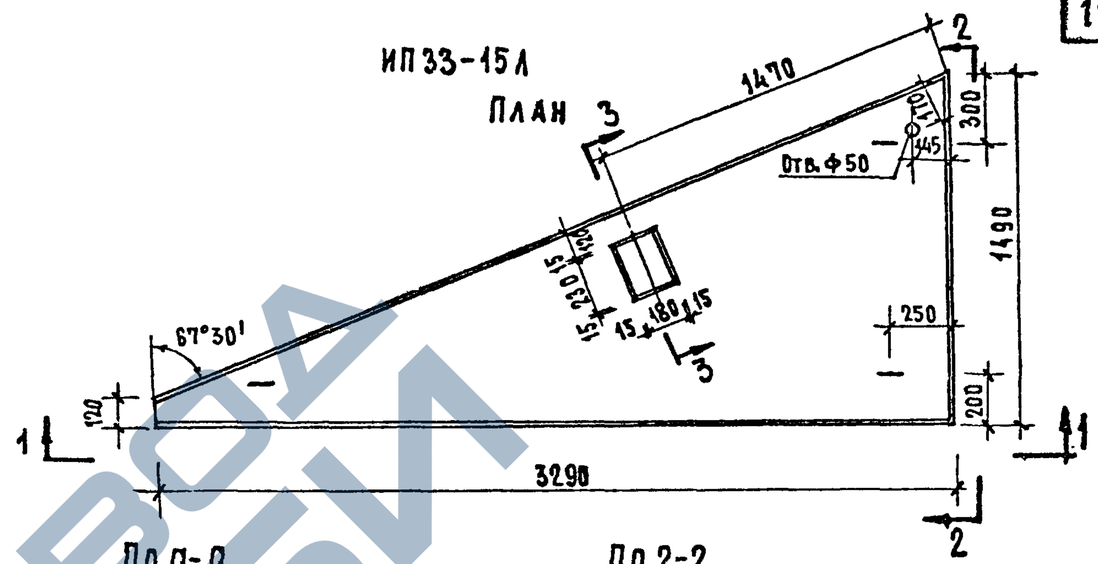

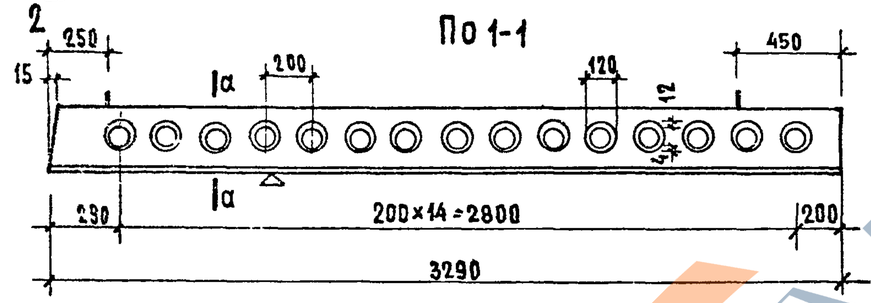

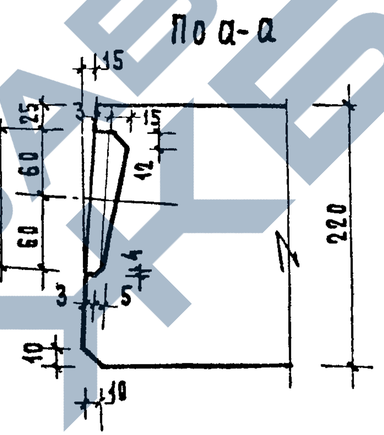

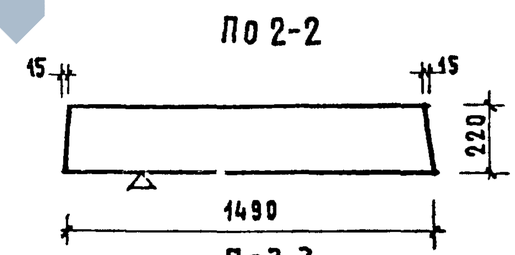

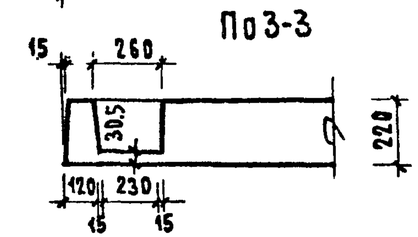

Нагрузки (без учета собственного веса)

Расчетная нагрузка по несущей способности – 800 кг/м²

Нормативная нагрузка – 670 кг/см²

Характеристика изделий		
Марка панели		ИП 36-15 П ИП 36-15 Л
Вес	кг	1430
Объем бетона	м³	0.572
Вес стали	кг	16.21
Расход стали на 1м² изделия	кг	6.25
Расход стали на 1м³ бетона	кг	28.40
Марка бетона		200

Примечания

1. Плоскость, обозначенная знаком △, должна быть гладкая, подготовленная под окраску
2. Арматура в сечениях условно не показана
3. Армирование см. лист 12.

Согласовано	Дата	Инв. №	Взамен

Рук. отд. Н.Ц.	Ю. Эпельбаум		
Гл. инж. отд.	А. Самойлов		
Гл. арх. пр-та	В. Ефимова		
Рук. гр. арх.	М. Смолицкая		
Рук. гр. инж.	Л. Сурогина	Копировал	Э. Глазунова

ЦНИИЭП жилища г. Москва

1972

Плиты плоские ИП 33-15 П, ИП 33-15 Л

Серия	Часть 10	Лист
86	Раздел 10.1-21	11

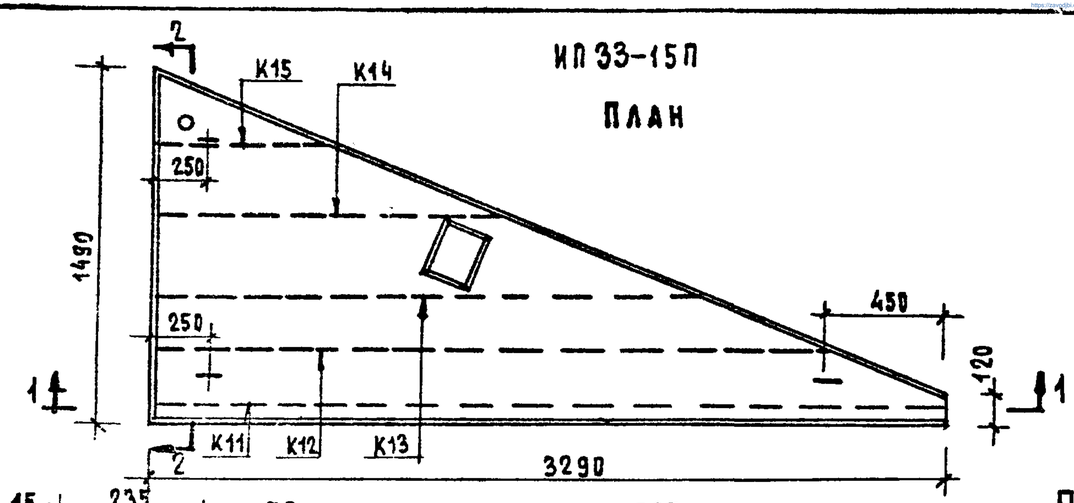

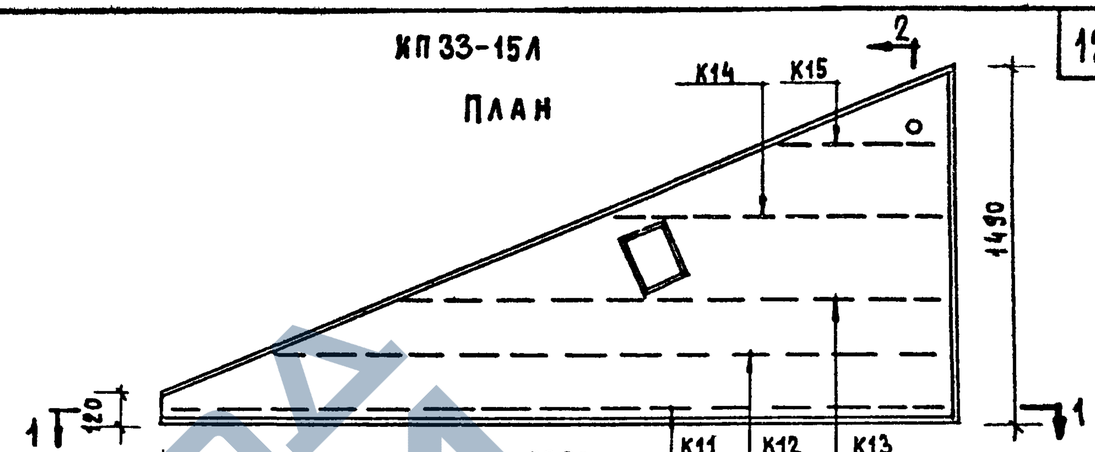

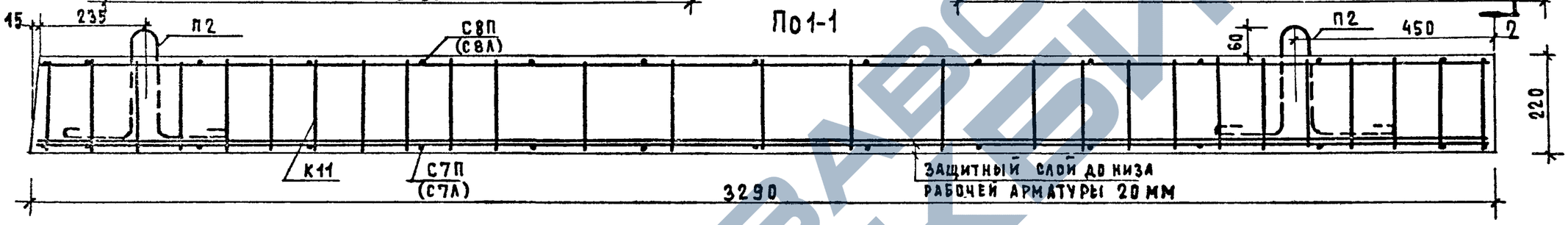

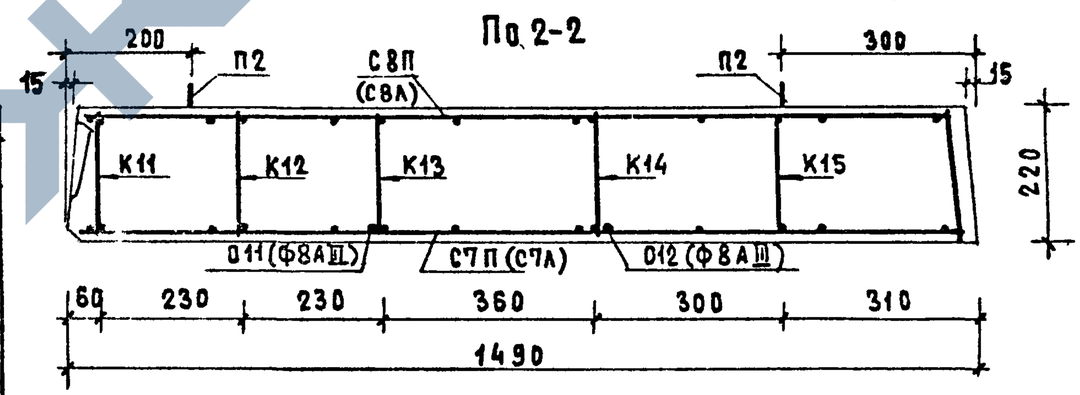

Спецификация стальных элементов					
Вид	Марка	Кол шт.	Вес кг 1 элем.	Вес кг общий	NN листа
Арматурные элементы	О11	1	0.91	0.91	14
	О12	1	0.56	0.56	
	К11	1	0.65	0.65	15
	К12	1	0.57	0.57	
	К13	1	0.45	0.45	
	К14	1	0.33	0.33	
	К15	1	0.17	0.17	
	С7П(С7Л)	1	8.58	8.58	17
	С8П(С8Л)	1	1.64	1.64	
	П2	3	0.78	2.34	
	Итого			16.21	

Выборка стали					
Сталь		Арматурные элементы			
		Ф8АIII	Ф4ВI	Ф3ВI	Ф10АII
Длина	м	21.07	17.50	69.60	3.78
Вес	кг	8.32	1.73	3.82	2.34
Нормат. сопр. ар-ры $R_a^н$	кг/см²	4000	5500		2400
ГОСТ		5781-61*	6727-53		5781-61

Примечания

1. Отдельные стержни О11 и О12 привариваются или привязываются к сетке С-7Л(С7П) по месту.

Рук.отд 10	Ельбаум	
Гл.инж.отд	Самойлов	
Гл.арх.пр.	Ефимова	
Рук.гр.арх	Минская	
Рук.гр.инж	Суреглиа	
Инженер	Глазунова	

ЦНИИЭП жилища г. Москва

1972

Плиты плоские ИП 33-15 П, ИП 33-15 Л. Армирование

Серия	Часть 10	Лист
86	Раздел 10.1-2.1	12

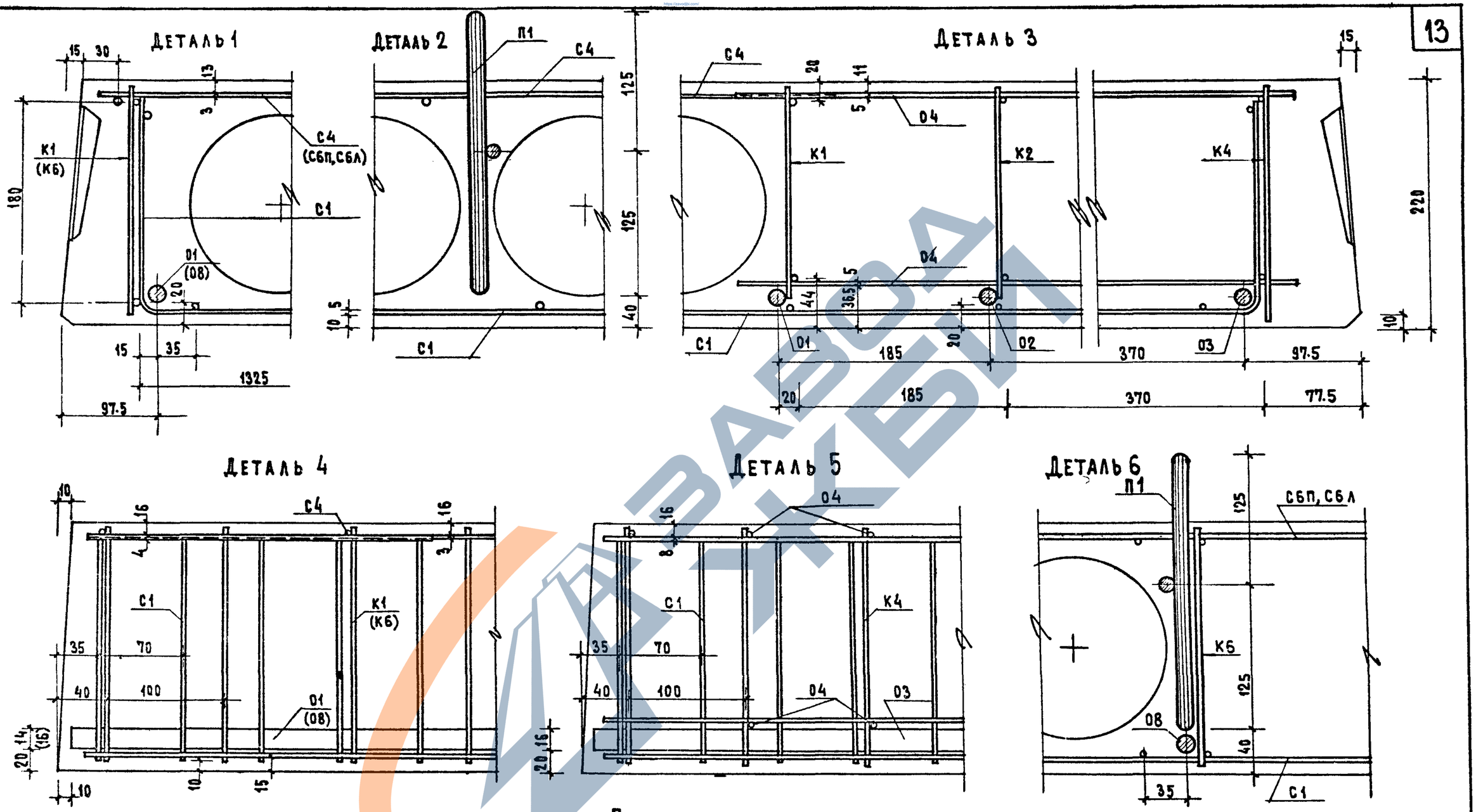

Примечания

1. На деталях 4 и 5 монтажная петля условно не показана
2. Стержни О4 приварить точечной сваркой к продольным стержням каркасов К1, К2, К4.

Согласовано			
Дата			
Инв №			
Взамен			
Рук. отд. №10	Эпельбаум		
Гл. инж. отд.	Самойлов		
Гл. арх. пр-та	Ефимова		
Рук. гр. арх.	Смолицкая		
Рук. гр. инж.	Суровегина		
Копировал	Глазунова		

ЦНИИЭП жилища г. Москва

1972

Детали армирования

Серия	Часть	Лист
86	10	13
	Раздел 10.1-2.1	

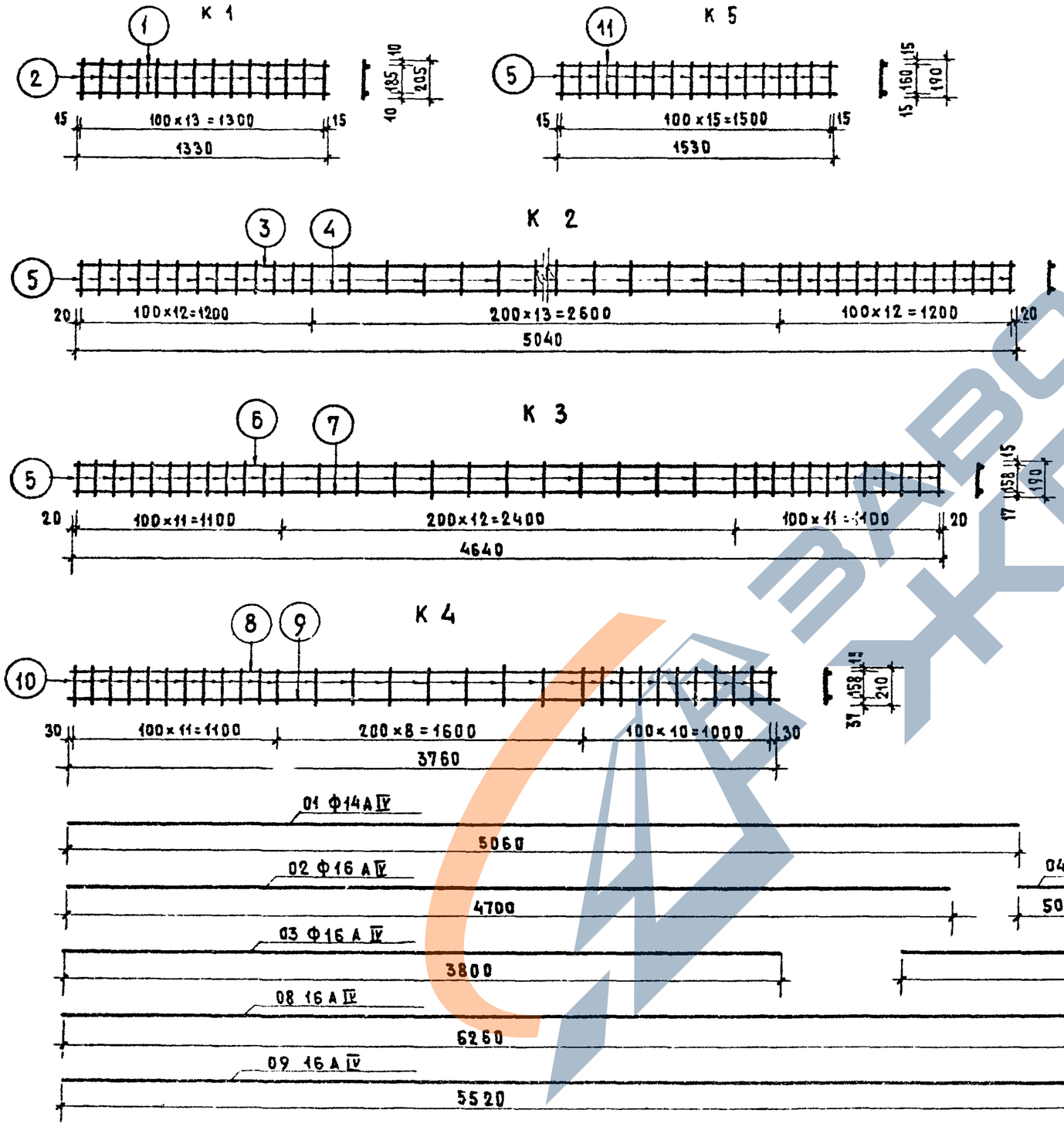

Спецификация стали на 1 элемент

Марка	N N поз.	Сталь	Длина мм	Кол шт	Общая длина	Вес кг поз.	Вес кг общ
К 1	1	Ф4ВI	1330	2	2.66	0.26	0.54
	2	Ф4ВI	205	14	2.87	0.28	
К 2	3	Ф8ВI	5040	1	5.04	1.99	3.88
	4	Ф5ВI	5040	1	5.04	0.78	
	5	Ф5ВI	190	38	7.22	1.11	
К 3	6	Ф8ВI	4640	1	4.64	1.84	3.57
	7	Ф5ВI	4640	1	4.64	0.71	
	5	Ф5ВI	190	35	6.65	1.02	
К 4	8	Ф8ВI	3760	1	3.76	1.48	3.03
	9	Ф5ВI	3760	1	3.76	0.58	
	10	Ф5ВI	210	30	6.30	0.97	
К 5	11	Ф4ВI	1530	2	3.06	0.30	0.60
	5	Ф4ВI	190	16	3.04	0.30	
01	—	Ф14А IV	5060	1	5.06	6.12	6.12
02	—	Ф16А IV	4700	1	4.70	7.43	7.43
03	—	Ф16А IV	3800	1	3.80	6.00	6.00
04	—	Ф5ВI	500	1	0.50	0.08	0.08
05	—	Ф5ВI	250	1	0.25	0.04	0.04
06	—	Ф5ВI	600	1	0.60	0.09	0.09
07	—	Ф5ВI	400	1	0.40	0.06	0.06
08	—	Ф16А IV	6260	1	6.26	9.90	9.90
09	—	Ф16А IV	5520	1	5.52	8.72	8.72
010	—	Ф16А IV	4480	1	4.48	7.08	7.08
011	—	Ф8А III	2300	1	2.30	0.91	0.91
012	—	Ф8А III	1430	1	1.43	0.56	0.56

Дата | Инв.№ | Взамен | Согласовано

Разработал: Ю.Эпельбаум, Л.Самойлов, В.Ефимова, М.Смолицкая, А.Суроегина, Т.Бикельщикова, Л.Суроегина, З.Глазунова

Проверил | Копировал

Рук.отд.10 | Гл.инж.отд. | Гл.арх.пр-та | Рук.гр.арх. | Рук.гр.инж.

ЦНИИЭП жилища г. Москва

1972

Каркасы К1-К5 Отдельные стержни 01-012

Серия 86 | Часть 10 | Раздел 10.1-2.1 | Лист 14

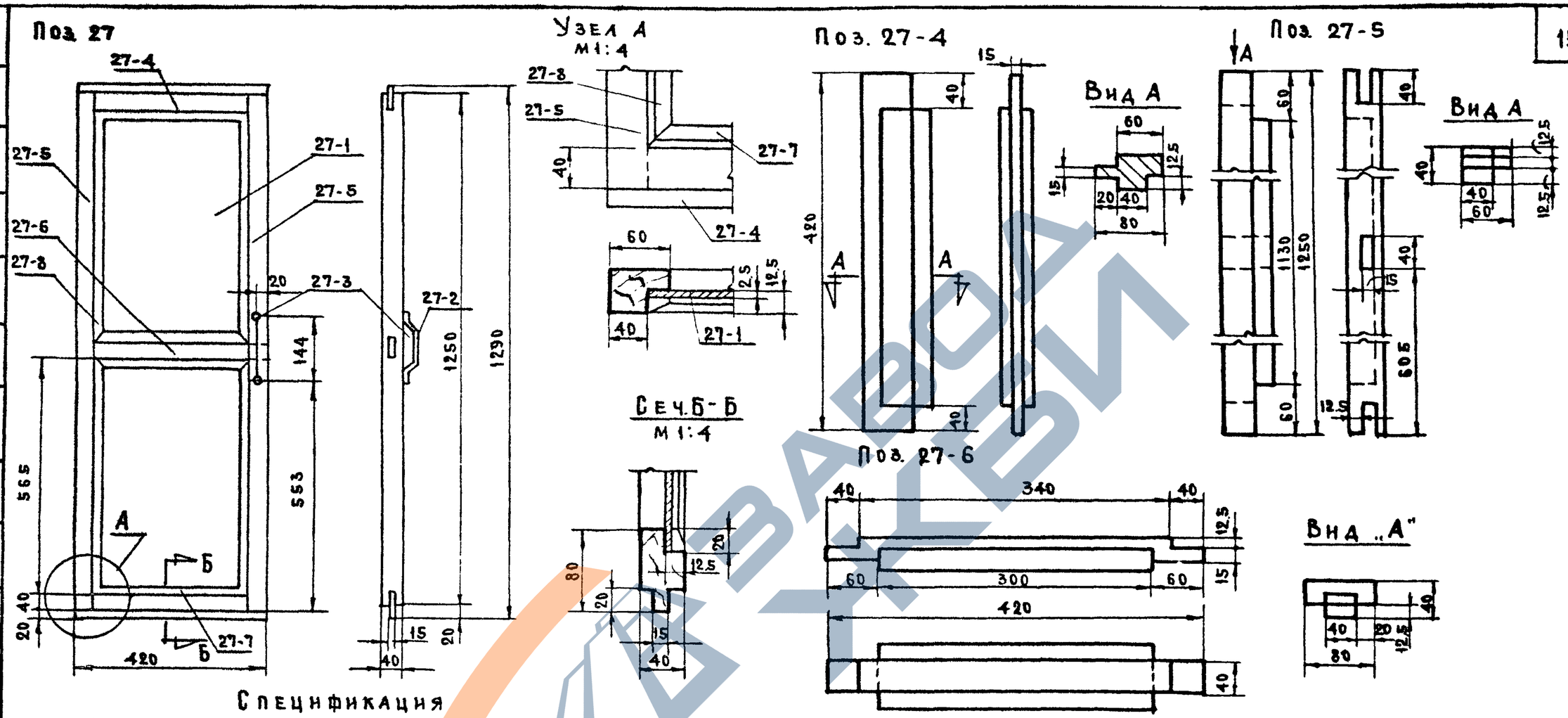

Спецификация

N N п п	Наименование	К-во	Матер.	Вес в кг 1шт.	Вес в кг общ.	Примечание
29	Каркас шкафа	1	Сборн. узел			
27-1	Стекло 378×560×25	2	Стекло	0.8	1.6	
27-2	Ручка	1	Ст. 3	0.13	0.1	ГОСТ 380-60
27-3	Шуруп ⌀4×35	2	Ст. 3	0.025	0.052	ГОСТ 1146-60
27-4	Связь двери горизонтальная	2	Сосна	1.26	2.52	ГОСТ 8456-57
27-5	Связь двери вертикальная	2	"	1.7	3.4	—"—
27-6	Перекладина	1	"	0.64	0.64	—"—
27-7	Раскладка горизонтальная (см. ЭА-15)	4	"	0.034	0.135	—"—
27-8	Раскладка вертикальная (см. ЭА-15)	4	"	0.047	0.188	—"—

Примечание: Спецификация дана на 1 дверь

N N поз.	Наименование	Материал: Марка	Материал: Сортамент	Колич.	Вес ед. в кг	М-б
27	Дверь шкафа	Сбузел	—	2	8.67	1:10
27-4	Горизонтальная связь двери	Сосна	ГОСТ 8456-69	2	1.26	1:5
27-5	Вертикальная связь двери	Сосна	ГОСТ 8456-69	2	1.70	1:5
27-6	Перекладина	Сосна	ГОСТ 8456-69	1	0.64	1:5

Согласовано

Дата | Инв. № | Взамен

Разработал Дрельбалум | Проверил Самойлов | Нач. отдела Лая | Нач. пр. Кругликов | Рук. гр. инж. Бродский | Рук. маст. | Инж. маст. | Арх. пр. | Инж. пр.

ЦНИИЭП жилища г. Москва

1972

Шкаф вытяжной. Детали.

Серия 86 | Часть 10 | Раздел 10.3-2 | Лист 15

https://zavodjbi.com/

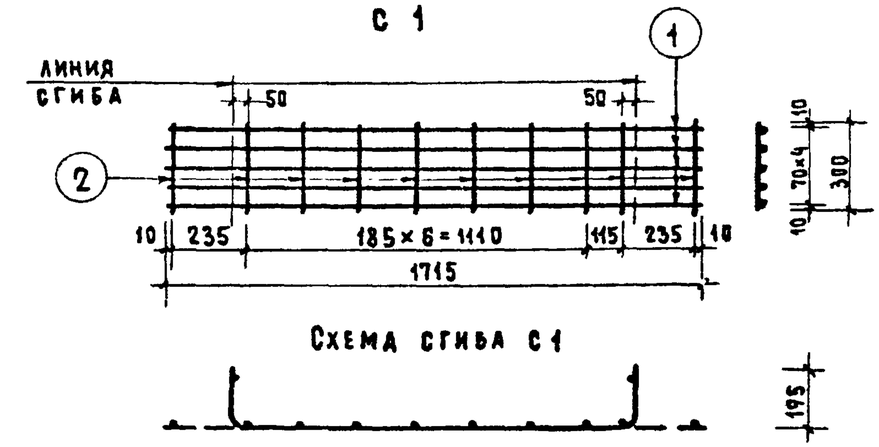

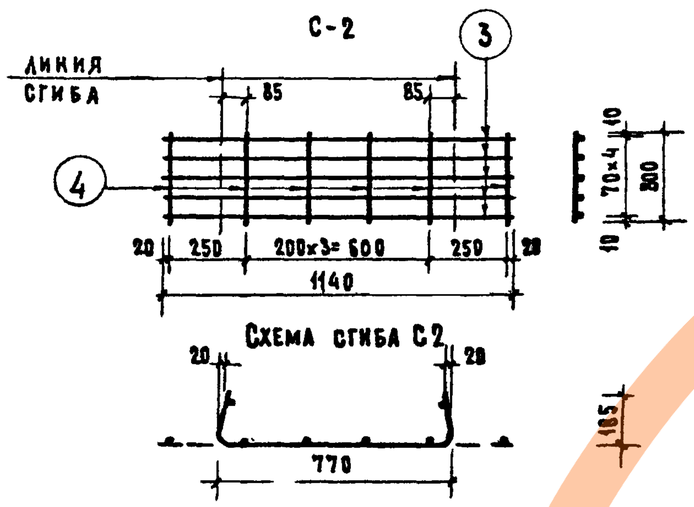

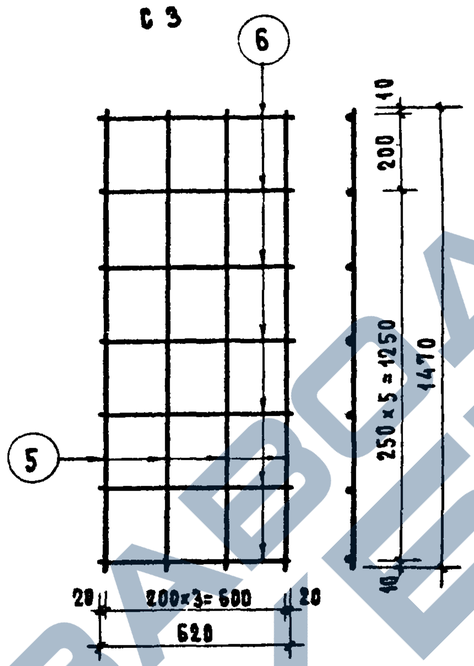

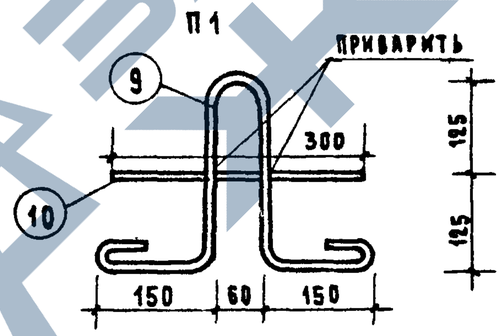

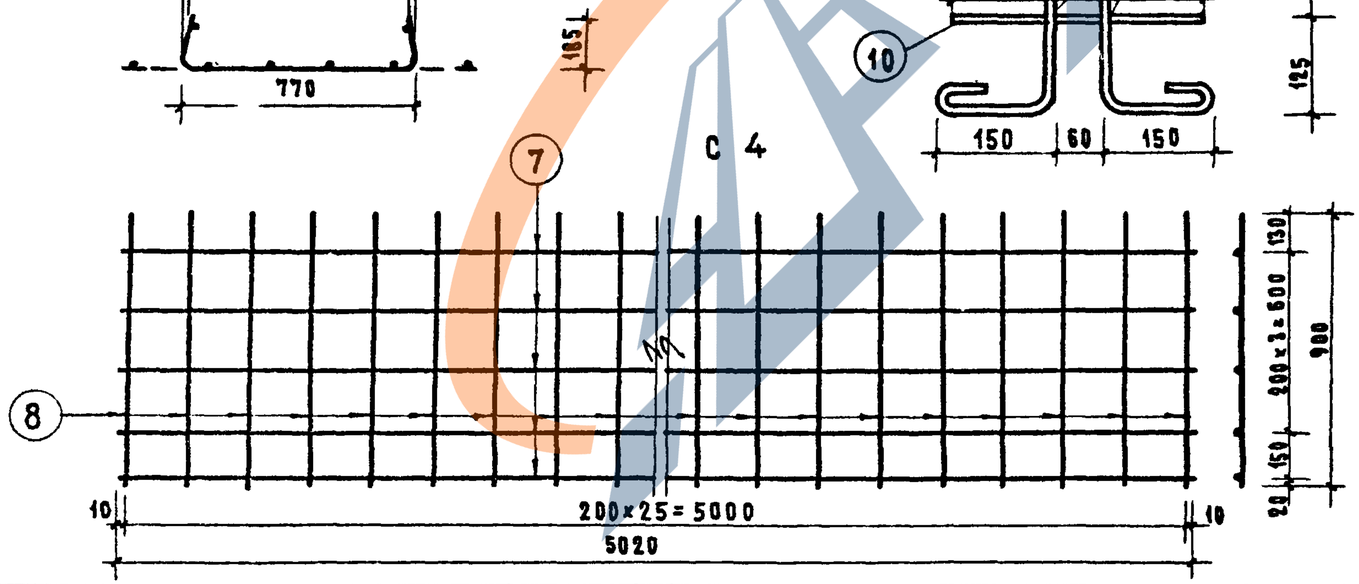

МАРКА	N ПОЗ	СТАЛЬ	ДЛИНА мм	КОЛ. ШТ.	ОБЩАЯ ДЛИНА м.	ВЕС КГ ПОЗИЦИЙ	ВЕС КГ ОБЩИЙ
С 1	1	Ф5 ВI	1715	5	8.58	1.32	1.62
	2	Ф4 ВI	300	10	3.00	0.30	
С 2	3	Ф5 ВI	1140	5	5.70	0.88	1.06
	4	Ф4 ВI	300	6	1.80	0.18	
С 3	5	Ф4 ВI	1470	4	5.88	0.58	1.01
	6	Ф4 ВI	620	7	4.34	0.43	
С 4	7	Ф3 ВI	5020	5	25.10	1.38	2.67
	8	Ф3 ВI	900	26	23.40	1.29	
П 1	9	Ф12 АI	990	1	0.99	0.88	1.15
	10	Ф12АI	300	1	0.30	0.27	

ДАТА | ИНВ.N | ВЗАМЕН | СОГЛАСОВАНО

Рук.отд.№10	Ю.Эпельбаум	Разработал	Н.Синельщикова
Гл.инж.отд.	Л.Самойлов		
Гл.арх.пр-та	В.Ефимова	Проверил	А.Суровегина
Рук.гр.арх.	И.Молицкая		
Рук.гр.инж.	Л.Суровегина	Копировал	Ф.Глазунова

ЦНИИЭП жилища г. Москва

1972

Сварные сетки С1-С4. Петля П1

Серия 86 | Часть 10 | Раздел 10.1-2.1 | Лист 16

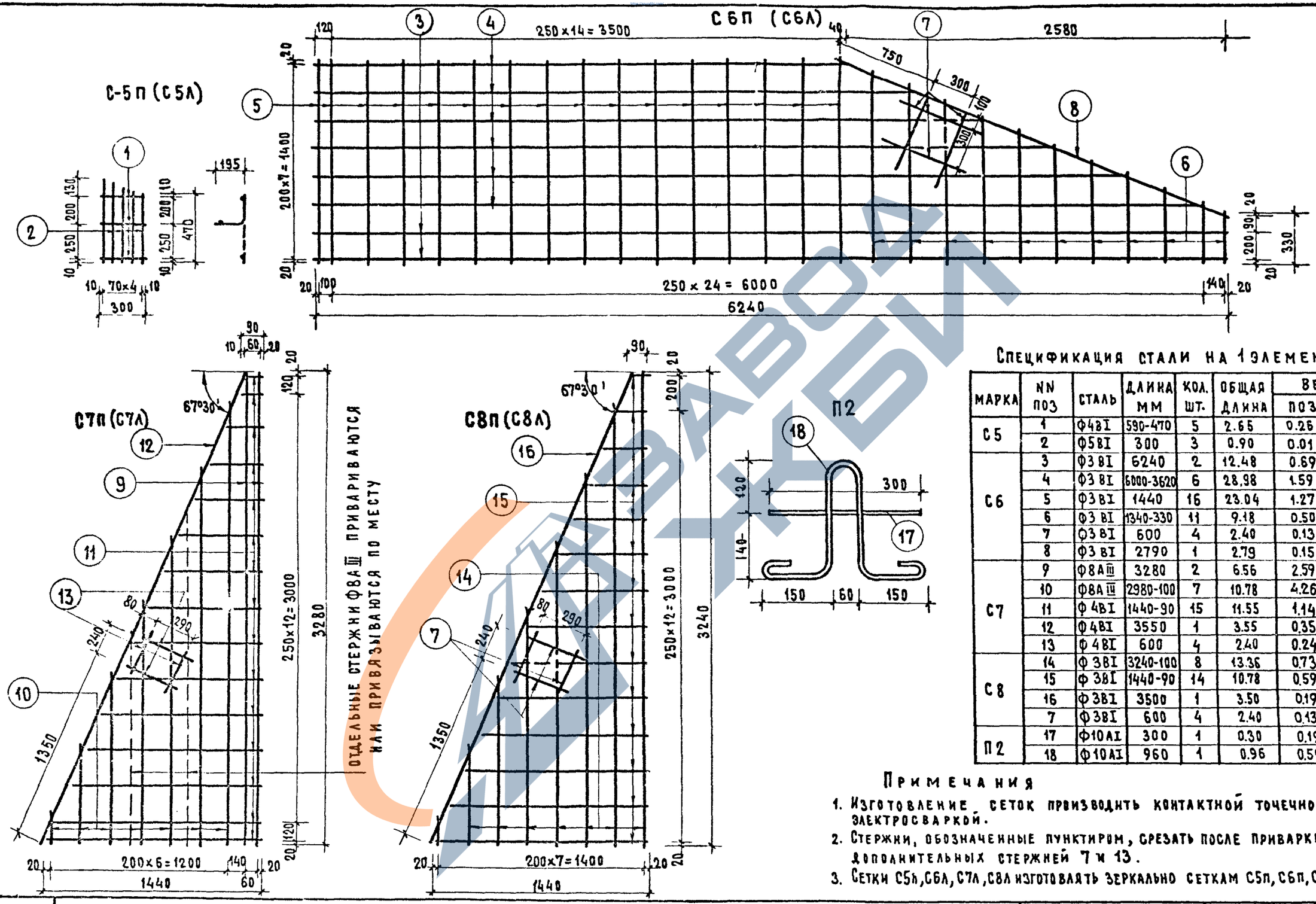

Спецификация стали на 1 элемент

Марка	NN поз	Сталь	Длина мм	Кол. шт.	Общая длина	Вес кг поз.	Вес кг общий
С5	1	Ф4ВI	590-470	5	2.65	0.26	0.27
	2	Ф5ВI	300	3	0.90	0.01	
С6	3	Ф3ВI	6240	2	12.48	0.69	4.33
	4	Ф3ВI	6000-3620	6	28.98	1.59	
	5	Ф3ВI	1440	16	23.04	1.27	
	6	Ф3ВI	1340-330	11	9.18	0.50	
	7	Ф3ВI	600	4	2.40	0.13	
	8	Ф3ВI	2790	1	2.79	0.15	
С7	9	Ф8АIII	3280	2	6.56	2.59	8.58
	10	Ф8АIII	2980-100	7	10.78	4.26	
	11	Ф4ВI	1440-90	15	11.55	1.14	
	12	Ф4ВI	3550	1	3.55	0.35	
	13	Ф4ВI	600	4	2.40	0.24	
С8	14	Ф3ВI	3240-100	8	13.36	0.73	1.64
	15	Ф3ВI	1440-90	14	10.78	0.59	
	16	Ф3ВI	3500	1	3.50	0.19	
	7	Ф3ВI	600	4	2.40	0.13	
П2	17	Ф10АI	300	1	0.30	0.19	0.78
	18	Ф10АI	960	1	0.96	0.59	

Примечания

1. Изготовление сеток производить контактной точечной электросваркой.
2. Стержни, обозначенные пунктиром, срезать после приварки дополнительных стержней 7 и 13.
3. Сетки С5л, С6л, С7л, С8л изготовлять зеркально сеткам С5п, С6п, С7п, С8п.

1972	Сварные сетки С5п, С5л – С8п, С8л. Петля П2	Серия 06	Часть 10 / Раздел 10-21	Лист 17

ЦНИИЭП жилища г. Москва

Согласовано

Инв. N | Дата | Взамен

Рук. отд. 10 Ю. Эпельбаум | Разработал Ю. Самойлов | Гл. инж. отд. 10 | Гл. арх. пр. В. Ефимова | Рук. гр. арх. М. Сливицкая | Рук. гр. инж. Н. Сурветина | Проверил А. Суровегина | Копировал Э. Лазукова