https://zavodjbi.com/

ТИПОВЫЕ КОНСТРУКЦИИ, ИЗДЕЛИЯ И УЗЛЫ ЗДАНИЙ И СООРУЖЕНИЙ

СЕРИЯ 1.232.1-7

СБОРНЫЕ ЛЕГКОБЕТОННЫЕ ПАНЕЛИ НАРУЖНЫХ СТЕН ТРЕХСЛОЙНЫЕ НА ЖЕСТКИХ СВЯЗЯХ ДЛЯ ОБЩЕСТВЕННЫХ МНОГОЭТАЖНЫХ КАРКАСНЫХ ЗДАНИЙ

ВЫПУСК 1-1

ПАНЕЛИ ТРЕХСЛОЙНЫЕ ИЗ ЛЕГКОГО БЕТОНА НА ЖЕСТКИХ СВЯЗЯХ С ЭФФЕКТИВНЫМ УТЕПЛИТЕЛЕМ

РАБОЧИЕ ЧЕРТЕЖИ

ЧАСТЬ 2

СТР 150-196

https://zavodjbi.com/

ФОРМАТ	ЗОНА	ПОЗ	ОБОЗНАЧЕНИЕ	НАИМЕНОВАНИЕ	КОЛ	ПРИМЕЧАНИЕ
				ДОКУМЕНТАЦИЯ		
А3			1.232.1-7.1-1 35СБ	СБОРОЧНЫЙ ЧЕРТЕЖ		
А3			1.232.1-7.1-1 Д1	УЗЛЫ		
А3			1.232.1-7.1-1 РС	ВЕДОМОСТЬ РАСХОДА СТАЛИ НА ЭЛЕМЕНТ		
А4			1.232.1-7.1-1 ТО	ТЕХНИЧЕСКОЕ ОПИСАНИЕ		
			ПЕРЕМЕННЫЕ ДАННЫЕ	ДЛЯ ИСПОЛНЕНИЙ:		
				1.232.1-7.1-1 35 4ПСТ 60.120.25-Л-2.		
				СБОРОЧНЫЕ ЕДИНИЦЫ		
				СЕТКА		
А4		1	1.232.1-7.1-2 24	С222	1	
А4		2	1.232.1-7.1-2 25	С234	1	
А4		3	1.232.1-7.1-2 26	С242	2	
				ДЕТАЛИ		
А3		4	1.232.1-7.1-2 01	ПЕТЛЯ СТРОПОВОЧНАЯ СП1	1	
				МАТЕРИАЛЫ		
		5		БЕТОН ЛЕГКИЙ М150		0.11М3
		6		РАСТВОР ЦЕМЕНТНЫЙ М100		0.02М3
		7		ПЛИТЫ МИНВАТНЫЕ М175		0.02М3
				1.232.1-7.1-1 35-01 4ПСТ 60.120.30-Л-2.		
				СБОРОЧНЫЕ ЕДИНИЦЫ		
				СЕТКА		
А4		1	1.232.1-7.1-2 24-04	С226	1	
А4		2	1.232.1-7.1-2 25	С234	1	
А4		3	1.232.1-7.1-2 26-02	С244	2	
				ДЕТАЛИ		
А3		4	1.232.1-7.1-2 02	ПЕТЛЯ СТРОПОВОЧНАЯ СП9	1	
			10048	МАТЕРИАЛЫ		

1.232.1-7.1-1 35

НАЧ.ОТД	БОРИСЕНКО		ПАНЕЛЬ 4ПСТ 60.Н.В-Л-2.	СТАДИЯ	ЛИСТ	ЛИСТОВ
Н.КОНТР	КОВАЛЬЧУК			Р	1	5
ГЛ.СПЕЦ	МАЛАЧЕВСКИЙ			ГОСГРАЖДАНСТРОЙ КиевЗНИИЭП		
ПРОВЕРИЛ	ПИНЧУК					
РАЗРАБ.	ЛАВРИНЕНКО					

СКАЛА В. Скорин
ОПЕРАТОР ТЛП КОРТ
ЭПВЦ КиевЗНИИЭП
ИНВ.№ ПОДЛ. ПОДПИСЬ И ДАТА

ФОРМАТ	ЗОНА	ПОЗ	ОБОЗНАЧЕНИЕ	НАИМЕНОВАНИЕ	КОЛ	ПРИМЕЧАНИЕ
		5		БЕТОН ЛЕГКИЙ М150		0.13М3
		6		РАСТВОР ЦЕМЕНТНЫЙ М100		0.02М3
		7		ПЛИТЫ МИНВАТНЫЕ М175		0.03М3
				1.232.1-7.1-1 35-02 4ПСТ 60.120.35-Л-2.		
				СБОРОЧНЫЕ ЕДИНИЦЫ		
				СЕТКА		
А4		1	1.232.1-7.1-2 24-08	С230	1	
А4		2	1.232.1-7.1-2 25	С234	1	
А4		3	1.232.1-7.1-2 26-04	С246	2	
				ДЕТАЛИ		
				ПЕТЛЯ СТРОПОВОЧНАЯ		
А3		4	1.232.1-7.1-2 03-01	СП18	1	
				МАТЕРИАЛЫ		
		5		БЕТОН ЛЕГКИЙ М150		0.14М3
		6		РАСТВОР ЦЕМЕНТНЫЙ М100		0.02М3
		7		ПЛИТЫ МИНВАТНЫЕ М175		0.03М3
				1.232.1-7.1-1 35-03 4ПСТ 60.150.25-Л-2.		
				СБОРОЧНЫЕ ЕДИНИЦЫ		
				СЕТКА		
А4		1	1.232.1-7.1-2 24-01	С223	1	
А4		2	1.232.1-7.1-2 25-01	С235	1	
А4		3	1.232.1-7.1-2 26	С242	2	
				ДЕТАЛИ		
А3		4	1.232.1-7.1-2 01-01	ПЕТЛЯ СТРОПОВОЧНАЯ СП2	1	
				МАТЕРИАЛЫ		
		5		БЕТОН ЛЕГКИЙ М150		0.14М3
		6		РАСТВОР ЦЕМЕНТНЫЙ М100		0.03М3
		7		ПЛИТЫ МИНВАТНЫЕ М175		0.03М3
				1.232.1-7.1-1 35-04 4ПСТ 60.150.30-Л-2.		
				СБОРОЧНЫЕ ЕДИНИЦЫ		
				СЕТКА		
А4		1	1.232.1-7.1-2 24-05	С227	1	

1.232.1-7.1-1 35

ЛИСТ 2

20667-02 2

ЗАВОД ЖБИ

ФОРМАТ	ЗОНА	ПОЗ	ОБОЗНАЧЕНИЕ	НАИМЕНОВАНИЕ	КОЛ	ПРИМЕЧАНИЕ
А4		2	1.232.1-7.1-2 25-01	С235	1	
А4		3	1.232.1-7.1-2 26-02	С244	2	
				ДЕТАЛИ		
				ПЕТЛЯ СТРОПОВОЧНАЯ		
А3		4	1.232.1-7.1-2 02-01	СП10	1	
				МАТЕРИАЛЫ		
		5		БЕТОН ЛЕГКИЙ М150		0.16М3
		6		РАСТВОР ЦЕМЕНТНЫЙ М100		0.03М3
		7		ПЛИТЫ МИНВАТНЫЕ М175		0.04М3
				1.232.1-7.1-1 35-05 4ПСТ 60.150.35-Л-2.		
				СБОРОЧНЫЕ ЕДИНИЦЫ		
				СЕТКА		
А4		1	1.232.1-7.1-2 24-09	С231	1	
А4		2	1.232.1-7.1-2 25-01	С235	1	
А4		3	1.232.1-7.1-2 26-04	С246	2	
				ДЕТАЛИ		
				ПЕТЛЯ СТРОПОВОЧНАЯ		
А3		4	1.232.1-7.1-2 03-01	СП18	1	
				МАТЕРИАЛЫ		
		5		БЕТОН ЛЕГКИЙ М150		0.18М3
		6		РАСТВОР ЦЕМЕНТНЫЙ М100		0.03М3
		7		ПЛИТЫ МИНВАТНЫЕ М175		0.04М3
				1.232.1-7.1-1 35-06 4ПСТ 60.180.25-Л-2.		
				СБОРОЧНЫЕ ЕДИНИЦЫ		
				СЕТКА		
А4		1	1.232.1-7.1-2 24-02	С224	1	
А4		2	1.232.1-7.1-2 25-02	С236	1	
А4		3	1.232.1-7.1-2 26	С242	2	
				ДЕТАЛИ		
А3		4	1.232.1-7.1-2 01-01	ПЕТЛЯ СТРОПОВОЧНАЯ СП2	1	
				МАТЕРИАЛЫ		
		5		БЕТОН ЛЕГКИЙ М150		0.17М3
		6		РАСТВОР ЦЕМЕНТНЫЙ М100		0.03М3

СКАЛА В. Скарин. ОПЕРАТОР ТЛП КОРТ ЭПВЦ Киев ЗНИИЭП ВЗАМ ИНВ № ПОДПИСЬ И ДАТА ИНВ № ПОДЛ

1.232.1-7.1-1 35 ЛИСТ 3

ФОРМАТ	ЗОНА	ПОЗ	ОБОЗНАЧЕНИЕ	НАИМЕНОВАНИЕ	КОЛ	ПРИМЕЧАНИЕ
		7		ПЛИТЫ МИНВАТНЫЕ М175		0.03М3
				1.232.1-7.1-1 35-07 4ПСТ 60.180.30-Л-2.		
				СБОРОЧНЫЕ ЕДИНИЦЫ		
				СЕТКА		
А4		1	1.232.1-7.1-2 24-06	С228	1	
А4		2	1.232.1-7.1-2 25-02	С236	1	
А4		3	1.232.1-7.1-2 26-02	С244	2	
				ДЕТАЛИ		
				ПЕТЛЯ СТРОПОВОЧНАЯ		
А3		4	1.232.1-7.1-2 02-01	СП10	1	
				МАТЕРИАЛЫ		
		5		БЕТОН ЛЕГКИЙ М150		0.19М3
		6		РАСТВОР ЦЕМЕНТНЫЙ М100		0.03М3
		7		ПЛИТЫ МИНВАТНЫЕ М175		0.05М3
				1.232.1-7.1-1 35-08 4ПСТ 60.180.35-Л-2.		
				СБОРОЧНЫЕ ЕДИНИЦЫ		
				СЕТКА		
А4		1	1.232.1-7.1-2 24-10	С232	1	
А4		2	1.232.1-7.1-2 25-02	С236	1	
А4		3	1.232.1-7.1-2 26-04	С246	2	
				ДЕТАЛИ		
				ПЕТЛЯ СТРОПОВОЧНАЯ		
А3		4	1.232.1-7.1-2 03-01	СП18	1	
				МАТЕРИАЛЫ		
		5		БЕТОН ЛЕГКИЙ М150		0.21М3
		6		РАСТВОР ЦЕМЕНТНЫЙ М100		0.03М3
		7		ПЛИТЫ МИНВАТНЫЕ М175		0.05М3
				1.232.1-7.1-1 35-09 4ПСТ 60.210.25-Л-2.		
				СБОРОЧНЫЕ ЕДИНИЦЫ		
				СЕТКА		
А4		1	1.232.1-7.1-2 24-03	С225	1	
А4		2	1.232.1-7.1-2 25-03	С237	1	

СКАЛА В. Скарин. ОПЕРАТОР ТЛП КОРТ ЭПВЦ Киев ЗНИИЭП ВЗАМ ИНВ № ПОДПИСЬ И ДАТА ИНВ № ПОДЛ

1.232.1-7.1-1 35 ЛИСТ 4

ЗАВОД ЖБИ

20667-02 3

ФОРМАТ	ЗОНА	ПОЗ	ОБОЗНАЧЕНИЕ	НАИМЕНОВАНИЕ	КОЛ	ПРИМЕЧАНИЕ
А4		3	1.232.1-7.1-2 26	С242	2	
				ДЕТАЛИ		
А3		4	1.232.1-7.1-2 01-01	ПЕТЛЯ СТРОПОВОЧНАЯ СП2	1	
				МАТЕРИАЛЫ		
		5		БЕТОН ЛЕГКИЙ М150		0.20М3
		6		РАСТВОР ЦЕМЕНТНЫЙ М100		0.04М3
		7		ПЛИТЫ МИНВАТНЫЕ М175		0.04М3
				1.232.1-7.1-1 35-10 4ПСТ 60.210.30-Л-2.		
				СБОРОЧНЫЕ ЕДИНИЦЫ		
				СЕТКА		
А4		1	1.232.1-7.1-2 24-07	С229	1	
А4		2	1.232.1-7.1-2 25-03	С237	1	
А4		3	1.232.1-7.1-2 26-02	С244	2	
				ДЕТАЛИ		
				ПЕТЛЯ СТРОПОВОЧНАЯ		
А3		4	1.232.1-7.1-2 02-01	СП10	1	
				МАТЕРИАЛЫ		
		5		БЕТОН ЛЕГКИЙ М150		0.22М3
		6		РАСТВОР ЦЕМЕНТНЫЙ М100		0.04М3
		7		ПЛИТЫ МИНВАТНЫЕ М175		0.06М3
				1.232.1-7.1-1 35-11 4ПСТ 60.210.35-Л-2.		
				СБОРОЧНЫЕ ЕДИНИЦЫ		
				СЕТКА		
А4		1	1.232.1-7.1-2 24-11	С233	1	
А4		2	1.232.1-7.1-2 25-03	С237	1	
А4		3	1.232.1-7.1-2 26-04	С246	2	
				ДЕТАЛИ		
				ПЕТЛЯ СТРОПОВОЧНАЯ		
А3		4	1.232.1-7.1-2 03-01	СП18	1	
				МАТЕРИАЛЫ		
		5		БЕТОН ЛЕГКИЙ М150		0.25М3
		6		РАСТВОР ЦЕМЕНТНЫЙ М100		0.04М3
		7		ПЛИТЫ МИНВАТНЫЕ М175		0.06М3

1.232.1-7.1-1 35

ЛИСТ 5

СКАЛА

ОПЕРАТОР ТЛП КОРТ

ЭПВЦ Киев ЗНИИЭП

ВЗАМ. ИНВ №

ПОДПИСЬ И ДАТА

ИНВ № ПОДЛ

ЛИСТ

20667-02 4

ЭПВЦ КиевЗНИИЭП | ОПЕРАТОР ТЛП КОРТ | МАСШТАБ

ВИД С НАРУЖНОЙ СТОРОНЫ

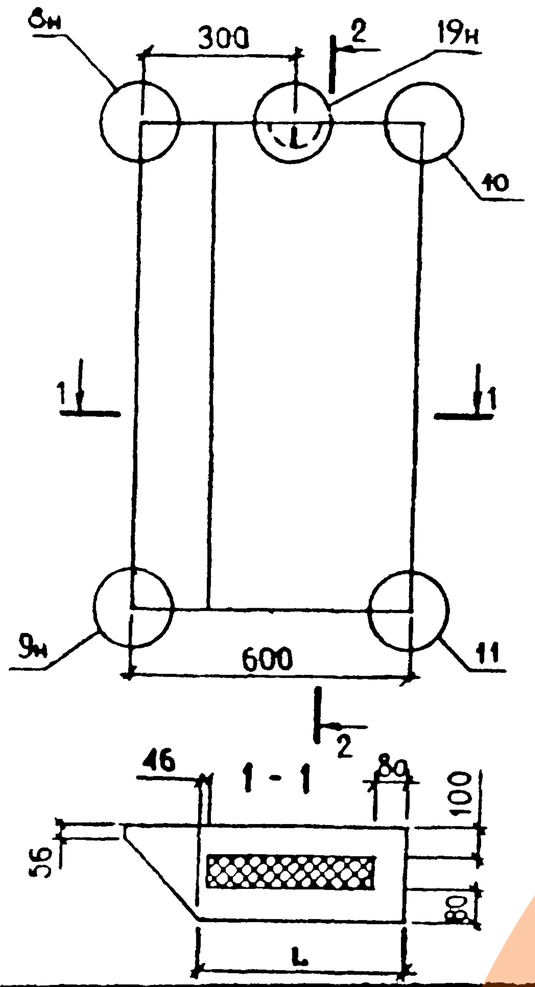

2-2

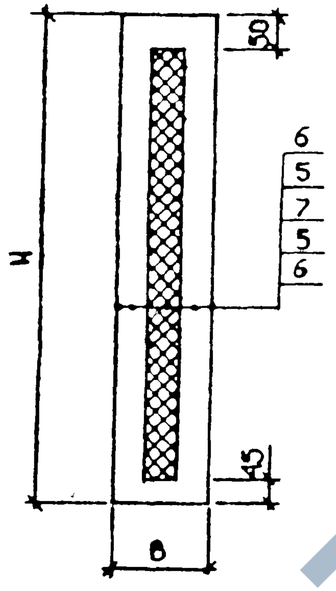

СХЕМА АРМИРОВАНИЯ

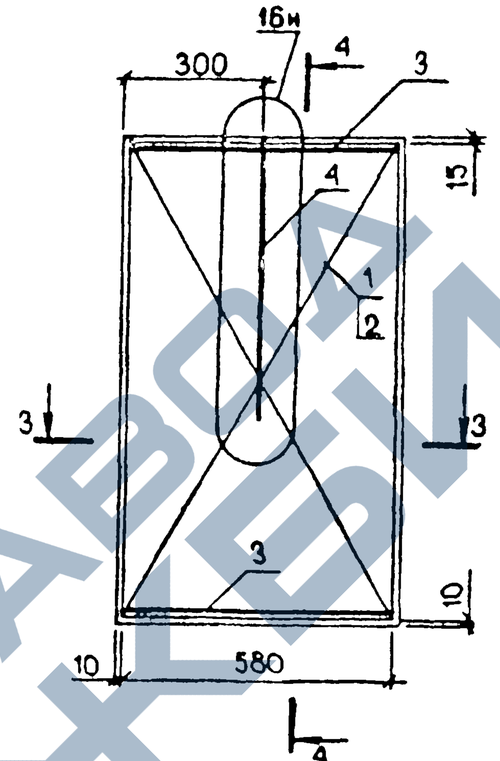

4-4

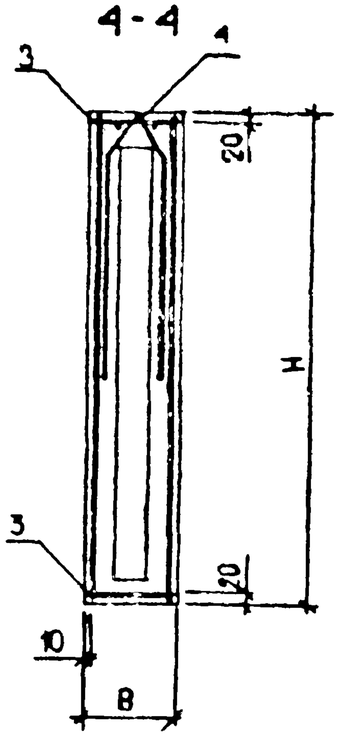

3-3

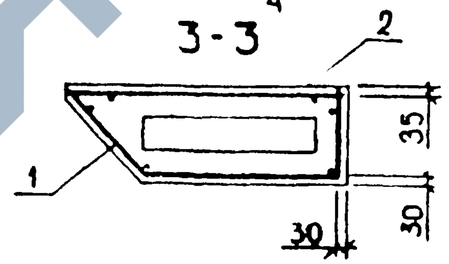

ОБОЗНАЧЕНИЕ	МАРКА	L, мм	H, мм	B, мм	МАССА, т
I.232.I-7.I-I 35	4ПСТ 60.I20.25-Л-2.	406	II85	250	0.25
-0I	4ПСТ 60.I20.30-Л-2.	356	II85	300	0.28
-02	4ПСТ 60.I20.35-Л-2.	306	II85	350	0.3I
-03	4ПСТ 60.I50.25-Л-2.	406	I485	250	0.32
-04	4ПСТ 60.I50.30-Л-2.	356	I485	300	0.35
-05	4ПСТ 60.I50.35-Л-2.	306	I485	350	0.39
-06	4ПСТ 60.I80.25-Л-2.	406	I785	250	0.38
-07	4ПСТ 60.I80.30-Л-2.	356	I785	300	0.42
-08	4ПСТ 60.I80.35-Л-2.	306	I785	350	0.47
-09	4ПСТ 60.2I0.25-Л-2.	406	2085	250	0.44
-I0	4ПСТ 60.2I0.30-Л-2.	356	2085	300	0.49
-II	4ПСТ 60.2I0.35-Л-2.	306	2085	350	0.54

УЗЛЫ 8,9,I0,II СМ. I.232.I-7.I-I ДI ЛИСТ 2,
УЗЕЛ 3 СМ. I.232.I-7.I-I ДI ЛИСТ I,
УЗЕЛ I6 СМ. I.232.I-7.I-I ДI ЛИСТ 3

НАЧОТД	БОРИСЕНКО	
Н.КОНТР	КОВАЛЬЧУК	
ГЛ.СПЕЦ	МАЛАЧЕВСКИЙ	
ПРОВЕРИЛ	ЯКИМЧУК	
РАЗРАБ.	ХАРСА	

1.232.1-7.1-1 35СБ

ПАНЕЛЬ
4ПСТ 60.Н.В-Л-2.
СБОРОЧНЫЙ ЧЕРТЁЖ

СТАДИЯ	МАССА	МАСШТАБ
Р	СМ ТАБЛ	
ЛИСТ	ЛИСТОВ 1	

ГОСГРАЖДАНСТРОЙ
КиевЗНИИЭП

ИНВ.№ ПОДЛ | ПОДПИСЬ И ДАТА | ВЗАМ.ИНВ.№

ФОРМАТ	ЗОНА	ПОЗ	ОБОЗНАЧЕНИЕ	НАИМЕНОВАНИЕ	КОЛ	ПРИМЕЧАНИЕ
				ДОКУМЕНТАЦИЯ		
А3			1.232.1-7.1-1 36СВ	СБОРОЧНЫЙ ЧЕРТЕЖ		
А3			1.232.1-7.1-1 Д1	УЗЛЫ		
А3			1.232.1-7.1-1 РС	ВЕДОМОСТЬ РАСХОДА СТАЛИ НА ЭЛЕМЕНТ		
А4			1.232.1-7.1-1 ТО	ТЕХНИЧЕСКОЕ ОПИСАНИЕ		
			ПЕРЕМЕННЫЕ ДАННЫЕ	ДЛЯ ИСПОЛНЕНИЙ:		
				1.232.1-7.1-1 36 4ПСТ 65.120.25-Д-2.		
				СБОРОЧНЫЕ ЕДИНИЦЫ		
				СЕТКА		
А4	1		1.232.1-7.1-2 23	С210	1	
А4	2		1.232.1-7.1-2 25-04	С238	1	
А4	3		1.232.1-7.1-2 26-01	С243	2	
				ДЕТАЛИ		
А3	4		1.232.1-7.1-2 01	ПЕТЛЯ СТРОПОВОЧНАЯ СП1	1	
				МАТЕРИАЛЫ		
	5			БЕТОН ЛЕГКИЙ М150		0.12М3
	6			РАСТВОР ЦЕМЕНТНЫЙ М100		0.02М3
	7			ПЛИТЫ МИНВАТНЫЕ М175		0.02М3
				1.232.1-7.1-1 36-01 4ПСТ 65.120.30-Д-2.		
				СБОРОЧНЫЕ ЕДИНИЦЫ		
				СЕТКА		
А4	1		1.232.1-7.1-2 23-04	С214	1	
А4	2		1.232.1-7.1-2 25-04	С238	1	
А4	3		1.232.1-7.1-2 26-03	С245	2	
				ДЕТАЛИ		
А3	4		1.232.1-7.1-2 02-01	ПЕТЛЯ СТРОПОВОЧНАЯ СП10	1	
				МАТЕРИАЛЫ		

		5		БЕТОН ЛЕГКИЙ М150		0.14М3
		6		РАСТВОР ЦЕМЕНТНЫЙ М100		0.02М3
		7		ПЛИТЫ МИНВАТНЫЕ М175		0.04М3
				1.232.1-7.1-1 36-02 4ПСТ 65.120.35-Д-2.		
				СБОРОЧНЫЕ ЕДИНИЦЫ		
				СЕТКА		
А4	1		1.232.1-7.1-2 23-08	С218	1	
А4	2		1.232.1-7.1-2 25-04	С238	1	
А4	3		1.232.1-7.1-2 26-05	С247	2	
				ДЕТАЛИ		
А3	4		1.232.1-7.1-2 03-01	ПЕТЛЯ СТРОПОВОЧНАЯ СП18	1	
				МАТЕРИАЛЫ		
	5			БЕТОН ЛЕГКИЙ М150		0.15М3
	6			РАСТВОР ЦЕМЕНТНЫЙ М100		0.02М3
	7			ПЛИТЫ МИНВАТНЫЕ М175		0.04М3
				1.232.1-7.1-1 36-03 4ПСТ 65.150.25-Д-2.		
				СБОРОЧНЫЕ ЕДИНИЦЫ		
				СЕТКА		
А4	1		1.232.1-7.1-2 23-01	С211	1	
А4	2		1.232.1-7.1-2 25-05	С239	1	
А4	3		1.232.1-7.1-2 26-01	С243	2	
				ДЕТАЛИ		
А3	4		1.232.1-7.1-2 01-01	ПЕТЛЯ СТРОПОВОЧНАЯ СП2	1	
				МАТЕРИАЛЫ		
	5			БЕТОН ЛЕГКИЙ М150		0.15М3
	6			РАСТВОР ЦЕМЕНТНЫЙ М100		0.03М3
	7			ПЛИТЫ МИНВАТНЫЕ М175		0.03М3
				1.232.1-7.1-1 36-04 4ПСТ 65.150.30-Д-2.		
				СБОРОЧНЫЕ ЕДИНИЦЫ		
				СЕТКА		
А4	1		1.232.1-7.1-2 23-05	С215	1	

ЭПВЦ КиевЗНИИЭП
ОПЕРАТОР ТПП КОРТ
СКАЛА

ВЗАМ.ИНВ.№
ПОДПИСЬ И ДАТА
ИНВ.№ПОДЛ.

1.232.1-7.1-1 36

Гл.отд.	БОРИСЕНКО		
Контр.	КОВАЛЬЧУК		
Спец.	МАЛАЧЕВСКИЙ		
Зверил	ПИНЧУК		
Раб.	ЛАВРИНЕНКО		

ПАНЕЛЬ
4ПСТ 65.Н.В-Л-2.

СТАДИЯ	ЛИСТ	ЛИСТОВ
Р	1	5

ГОСГРАЖДАНСТРОЙ
КиевЗНИИЭП

ЛИСТ 2

ФОРМАТ	ЗОНА	ПОЗ	ОБОЗНАЧЕНИЕ	НАИМЕНОВАНИЕ	КОЛ	ПРИМЕЧАНИЕ
А4		2	1.232.1-7.1-2 25-05	С239	1	
А4		3	1.232.1-7.1-2 26-03	С245	2	
				ДЕТАЛИ		
А3		4	1.232.1-7.1-2 02-01	ПЕТЛЯ СТРОПОВОЧНАЯ СП10	1	
				МАТЕРИАЛЫ		
		5		БЕТОН ЛЕГКИЙ М150		0.17М3
		6		РАСТВОР ЦЕМЕНТНЫЙ М100		0.03М3
		7		ПЛИТЫ МИНВАТНЫЕ М175		0.05М3
				1.232.1-7.1-1 36-05 4ПСТ 65.150.35-Л-2.		
				СБОРОЧНЫЕ ЕДИНИЦЫ		
				СЕТКА		
А4		1	1.232.1-7.1-2 23-09	С219	1	
А4		2	1.232.1-7.1-2 25-05	С239	1	
А4		3	1.232.1-7.1-2 26-05	С247	2	
				ДЕТАЛИ		
А3		4	1.232.1-7.1-2 03-01	ПЕТЛЯ СТРОПОВОЧНАЯ СП18	1	
				МАТЕРИАЛЫ		
		5		БЕТОН ЛЕГКИЙ М150		0.19М3
		6		РАСТВОР ЦЕМЕНТНЫЙ М100		0.03М3
		7		ПЛИТЫ МИНВАТНЫЕ М175		0.06М3
				1.232.1-7.1-1 36-06 4ПСТ 65.180.25-Л-2.		
				СБОРОЧНЫЕ ЕДИНИЦЫ		
				СЕТКА		
А4		1	1.232.1-7.1-2 23-02	С212	1	
А4		2	1.232.1-7.1-2 25-06	С240	1	
А4		3	1.232.1-7.1-2 26-01	С243	2	
				ДЕТАЛИ		
А3		4	1.232.1-7.1-2 01-01	ПЕТЛЯ СТРОПОВОЧНАЯ СП2	1	
				МАТЕРИАЛЫ		
		5		БЕТОН ЛЕГКИЙ М150		0.18М3
		6		РАСТВОР ЦЕМЕНТНЫЙ М100		0.03М3

СКАЛА В. Скафим. ОПЕРАТОР ТПП КОРТ ЭПВЦ Киев ЗНИИЭП

ВЗАМ ИНВ № | ПОДПИСЬ И ДАТА | ИНВ № ПОДЛ

1.232.1-7.1-1 36

ЛИСТ 3

ФОРМАТ	ЗОНА	ПОЗ	ОБОЗНАЧЕНИЕ	НАИМЕНОВАНИЕ	КОЛ	ПРИМЕЧАНИЕ
		7		ПЛИТЫ МИНВАТНЫЕ М175		0.04М3
				1.232.1-7.1-1 36-07 4ПСТ 65.180.30-Л-2.		
				СБОРОЧНЫЕ ЕДИНИЦЫ		
				СЕТКА		
А4		1	1.232.1-7.1-2 23-06	С216	1	
А4		2	1.232.1-7.1-2 25-06	С240	1	
А4		3	1.232.1-7.1-2 26-03	С245	2	
				ДЕТАЛИ		
А3		4	1.232.1-7.1-2 02-01	ПЕТЛЯ СТРОПОВОЧНАЯ СП10	1	
				МАТЕРИАЛЫ		
		5		БЕТОН ЛЕГКИЙ М150		0.20М3
		6		РАСТВОР ЦЕМЕНТНЫЙ М100		0.03М3
		7		ПЛИТЫ МИНВАТНЫЕ М175		0.06М3
				1.232.1-7.1-1 36-08 4ПСТ 65.180.35-Л-2.		
				СБОРОЧНЫЕ ЕДИНИЦЫ		
				СЕТКА		
А4		1	1.232.1-7.1-2 23-10	С220	1	
А4		2	1.232.1-7.1-2 25-06	С240	1	
А4		3	1.232.1-7.1-2 26-05	С247	2	
				ДЕТАЛИ		
А3		4	1.232.1-7.1-2 03-01	ПЕТЛЯ СТРОПОВОЧНАЯ СП18	1	
				МАТЕРИАЛЫ		
		5		БЕТОН ЛЕГКИЙ М150		0.23М3
		6		РАСТВОР ЦЕМЕНТНЫЙ М100		0.03М3
		7		ПЛИТЫ МИНВАТНЫЕ М175		0.07М3
				1.232.1-7.1-1 36-09 4ПСТ 65.210.25-Л-2.		
				СБОРОЧНЫЕ ЕДИНИЦЫ		
				СЕТКА		
А4		1	1.232.1-7.1-2 23-03	С213	1	
А4		2	1.232.1-7.1-2 25-07	С241	1	

СКАЛА В. Скафим. ОПЕРАТОР ТПП КОРТ ЭПВЦ Киев ЗНИИЭП

ВЗАМ ИНВ № | ПОДПИСЬ И ДАТА | ИНВ № ПОДЛ

1.232.1-7.1-1 36

ЛИСТ 4

ФОРМАТ А4

ФОРМАТ	ЗОНА	ПОЗ	ОБОЗНАЧЕНИЕ	НАИМЕНОВАНИЕ	КОЛ	ПРИМЕЧАНИЕ
А4		3	1.232.1-7.1-2 26-01	С243	2	
				ДЕТАЛИ		
А3		4	1.232.1-7.1-2 01-01	ПЕТЛЯ СТРОПОВОЧНАЯ СП2	1	
				МАТЕРИАЛЫ		
		5		БЕТОН ЛЕГКИЙ М150		0.21М3
		6		РАСТВОР ЦЕМЕНТНЫЙ М100		0.04М3
		7		ПЛИТЫ МИНВАТНЫЕ М175		0.05М3
				1.232.1-7.1-1 36-10 4ПСТ 65.210.30-Л-2.		
				СБОРОЧНЫЕ ЕДИНИЦЫ		
				СЕТКА		
А4		1	1.232.1-7.1-2 23-07	С217	1	
А4		2	1.232.1-7.1-2 25-07	С241	1	
А4		3	1.232.1-7.1-2 26-03	С245	2	
				ДЕТАЛИ		
				ПЕТЛЯ СТРОПОВОЧНАЯ		
А3		4	1.232.1-7.1-2 02-01	СП10	1	
				МАТЕРИАЛЫ		
		5		БЕТОН ЛЕГКИЙ М150		0.24М3
		6		РАСТВОР ЦЕМЕНТНЫЙ М100		0.04М3
		7		ПЛИТЫ МИНВАТНЫЕ М175		0.07М3
				1.232.1-7.1-1 36-11 4ПСТ 65.210.35-Л-2.		
				СБОРОЧНЫЕ ЕДИНИЦЫ		
				СЕТКА		
А4		1	1.232.1-7.1-2 23-11	С221	1	
А4		2	1.232.1-7.1-2 25-07	С241	1	
А4		3	1.232.1-7.1-2 26-05	С247	2	
				ДЕТАЛИ		
				ПЕТЛЯ СТРОПОВОЧНАЯ		
А3		4	1.232.1-7.1-2 03-01	СП18	1	
				МАТЕРИАЛЫ		
		5		БЕТОН ЛЕГКИЙ М150		0.27М3
		6		РАСТВОР ЦЕМЕНТНЫЙ М100		0.04М3
		7		ПЛИТЫ МИНВАТНЫЕ М175		0.08М3

СКАЛА В. Скурин

ОПЕРАТОР ТЛП КОРТ

ЭПВЦ Киев ЗНИИЭП

1.232.1-7.1-1 36

ЛИСТ 5

ОПЕРАТОР ТЛП КОРТ

ЭПВЦ Киев ЗНИИЭП

ВЗАМ.ИНВ №

ПОДПИСЬ И ДАТА

ИНВ №ПОДЛ

ЛИСТ

20667-02 8

ЗАВОД ЖБИ

ЭПВЦ Киев ЗНИИЭП | оператор ТЛП КОРТ | масштаб

ВИД С НАРУЖНОЙ СТОРОНЫ

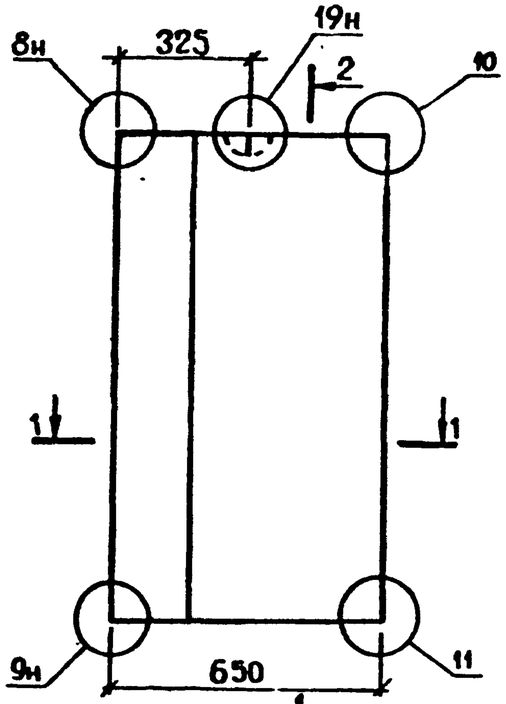

2-2

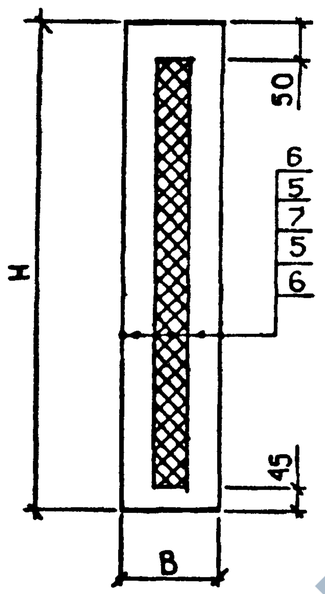

1-1

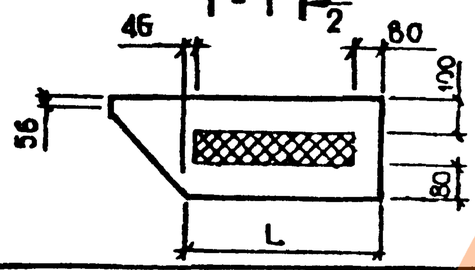

СХЕМА АРМИРОВАНИЯ

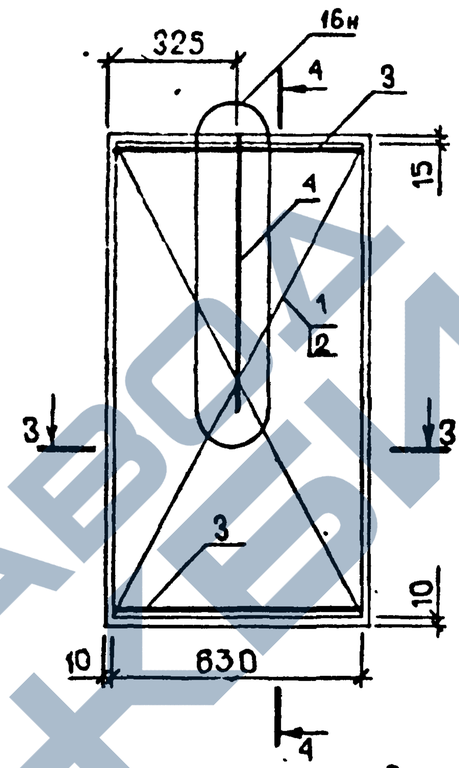

4-4

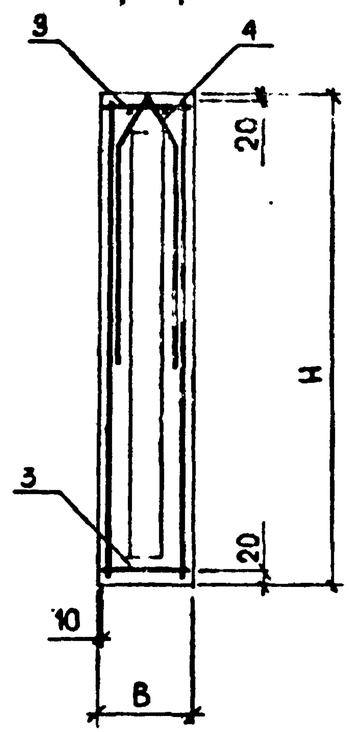

3-3

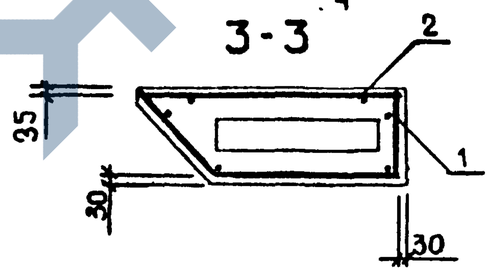

ОБОЗНАЧЕНИЕ	МАРКА	L, мм	H, мм	B, мм	МАССА, т
I.232.I-7.I-I 36	4ПСТ 65.I20.25-Л-2.	456	II85	250	0.27
-0I	4ПСТ 65.I20.30-Л-2.	406	II85	300	0.30
-02	4ПСТ 65.I20.35-Л-2.	356	II85	350	0.33
-03	4ПСТ 65.I50.25-Л-2.	456	I485	250	0.34
-04	4ПСТ 65.I50.30-Л-2.	406	I485	300	0.38
-05	4ПСТ 65.I50.35-Л-2.	356	I485	350	0.42
-06	4ПСТ 65.I80.25-Л-2.	456	I785	250	0.4I
-07	4ПСТ 65.I80.30-Л-2.	406	I785	300	0.45
-08	4ПСТ 65.I80.35-Л-2.	356	I785	350	0.50
-09	4ПСТ 65.2I0.25-Л-2.	456	2085	250	0.48
-I0	4ПСТ 65.2I0.30-Л-2.	406	2085	300	0.53
-II	4ПСТ 65.2I0.35-Л-2.	356	2085	350	0.58

УЗЛЫ 8,9,I0,II СМ. I.232.I-7.I-I ДI ЛИСТ 2;
УЗЕЛ 3 СМ. I.232.I-7.I-I ДI ЛИСТ I,
УЗЕЛ I6 СМ. I.232.I-7.I-I ДI ЛИСТ 3

НАЧ.ОТД	БОРИСЕНКО	
Н.КОНТР	КОВАЛЬЧУК	
ГЛ.СПЕЦ	МАЛАЧЕВСКИЙ	
ПРОВЕРИЛ	ЯКИМЧУК	
РАЗРАБ.	ХАРСА	

1.232.1-7.1-1 36СБ

ПАНЕЛЬ
4ПСТ 65.Н.В-Л-2.
СБ...ОЧНЫЙ ЧЕРТЁЖ

СТАДИЯ	МАС. А	МАСШТАБ
Р	СМ. ТАБ. 1	
ЛИСТ	ЛИСТОВ 1	

ГОСГРАЖДАНСТРОЙ
КиевЗНИИЭП

ВЗАМ.ИНВ.№ | ПОДПИСЬ И ДАТА | ИНВ.№ ПОДЛ.

ЗАВОД ЖБИ

ФОРМАТ	ЗОНА	ПОЗ	ОБОЗНАЧЕНИЕ	НАИМЕНОВАНИЕ	КОЛ	ПРИМЕЧАНИЕ
				ДОКУМЕНТАЦИЯ		
А3			1.232.1-7.1-1 37СВ	СБОРОЧНЫЙ ЧЕРТЕЖ		
А3			1.232.1-7.1-1 .Д1	УЗЛЫ		
А3			1.232.1-7.1-1 РС	ВЕДОМОСТЬ РАСХОДА СТАЛИ НА ЭЛЕМЕНТ		
А4			1.232.1-7.1-1 ТО	ТЕХНИЧЕСКОЕ ОПИСАНИЕ		
				СБОРОЧНЫЕ ЕДИНИЦЫ		
А4	3		1.232.1-7.1-2 29	СЕТКА С303	2	
				ДЕТАЛИ		
ВЧ	4		4.041.250	СТ. ОТД. ГОСТ 6727-80 Ф4 ВР-I L=250	1	0.02КГ
А3	5		1.232.1-7.1-2 01-01	ПЕТЛЯ СТРОПОВОЧНАЯ СП2	1	
			ПЕРЕМЕННЫЕ ДАННЫЕ	ДЛЯ ИСПОЛНЕНИЙ:		
				1.232.1-7.1-1 37 ЗПСТ 41.120.25-Л-		
				СБОРОЧНЫЕ ЕДИНИЦЫ		
				СЕТКА		
А4	1		1.232.1-7.1-2 27	С248	1	
А4	2		1.232.1-7.1-2 28	С273	1	
				МАТЕРИАЛЫ		
	6			БЕТОН ЛЕГКИЙ М150		0.10М3
	7			РАСТВОР ЦЕМЕНТНЫЙ М100		0.02М3
	8			ПЛИТЫ МИНВАТНЫЕ М175		0.02М3
				1.232.1-7.1-1 37-01 ЗПСТ 41.130.25-Л-		
				СБОРОЧНЫЕ ЕДИНИЦЫ		
				СЕТКА		
А4	1		1.232.1-7.1-2 27-01	С249	1	
А4	2		1.232.1-7.1-2 28-01	С274	1	
				МАТЕРИАЛЫ		

ФОРМАТ	ЗОНА	ПОЗ	ОБОЗНАЧЕНИЕ	НАИМЕНОВАНИЕ	КОЛ	ПРИМЕЧАНИЕ
		6		БЕТОН ЛЕГКИЙ М150		0.11М3
		7		РАСТВОР ЦЕМЕНТНЫЙ М100		0.02М3
		8		ПЛИТЫ МИНВАТНЫЕ М175		0.02М3
				1.232.1-7.1-1 37-02 ЗПСТ 41.150.25-Л-		
				СБОРОЧНЫЕ ЕДИНИЦЫ		
				СЕТКА		
А4	1		1.232.1-7.1-2 27-02	С250	1	
А4	2		1.232.1-7.1-2 28-02	С275	1	
				МАТЕРИАЛЫ		
		6		БЕТОН ЛЕГКИЙ М150		0.12М3
		7		РАСТВОР ЦЕМЕНТНЫЙ М100		0.03М3
		8		ПЛИТЫ МИНВАТНЫЕ М175		0.02М3
				1.232.1-7.1-1 37-03 ЗПСТ 41.180.25-Л-		
				СБОРОЧНЫЕ ЕДИНИЦЫ		
				СЕТКА		
А4	1		1.232.1-7.1-2 27-03	С251	1	
А4	2		1.232.1-7.1-2 28-03	С276	1	
				МАТЕРИАЛЫ		
		6		БЕТОН ЛЕГКИЙ М150		0.15М3
		7		РАСТВОР ЦЕМЕНТНЫЙ М100		0.03М3
		8		ПЛИТЫ МИНВАТНЫЕ М175		0.03М3
				1.232.1-7.1-1 37-04 ЗПСТ 41.210.25-Л-		
				СБОРОЧНЫЕ ЕДИНИЦЫ		
				СЕТКА		
А4	1		1.232.1-7.1-2 27-04	С252	1	
А4	2		1.232.1-7.1-2 28-04	С277	1	
				МАТЕРИАЛЫ		
		6		БЕТОН ЛЕГКИЙ М150		0.17М3
		7		РАСТВОР ЦЕМЕНТНЫЙ М100		0.04М3
		8		ПЛИТЫ МИНВАТНЫЕ М175		0.03М3

СКАЛА

ОПЕРАТОР ТЛП КОРТ

ЭПВЦ КиевЗНИИЭП

ВЗАМ ИНВ №

ПОДПИСЬ И ДАТА

ИНВ №ПОДЛ

НАЧОТД	БОРИСЕНКО		
НКОНТР	КОВАЛЬЧУК		
ГЛСПЕЦ	МАЛАЧЕВСКИЙ		
ПРОВЕРИЛ	ЛИНЧУК		
РАЗРАБ	ЕАТАНОВСКИЙ		

1.232.1-7.1-1 37

ПАНЕЛЬ
ЗПСТ 41.Н.25

СТАДИЯ	ЛИСТ	ЛИСТОВ
Р	1	2

ГОСГРАЖДАНСТРОЙ
КиевЗНИИЭП

ФОРМАТ А4

1.232.1-7.1-1 37

ЛИСТ 2

СХЕМА АРМИРОВАНИЯ

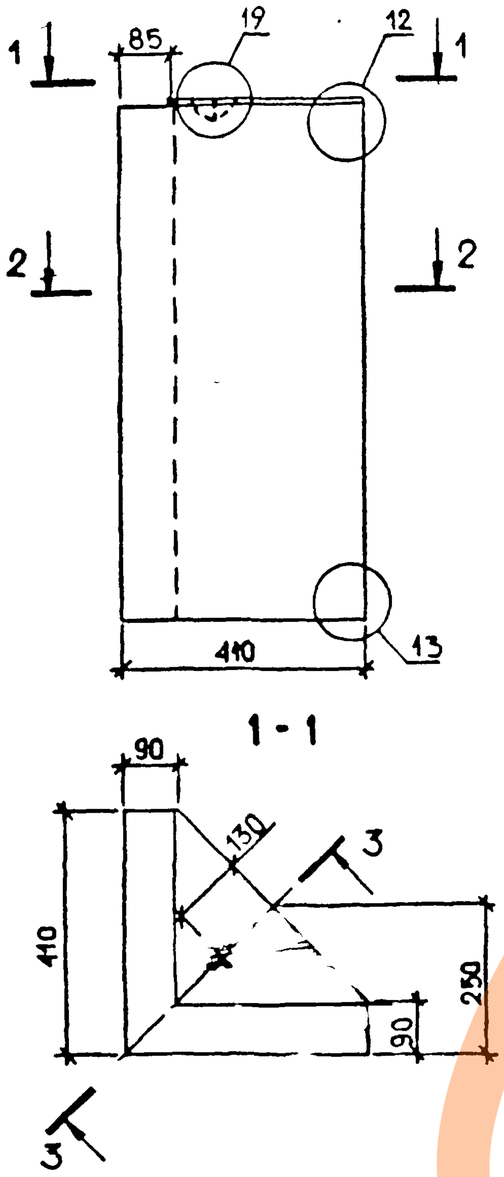

1-1

3-3

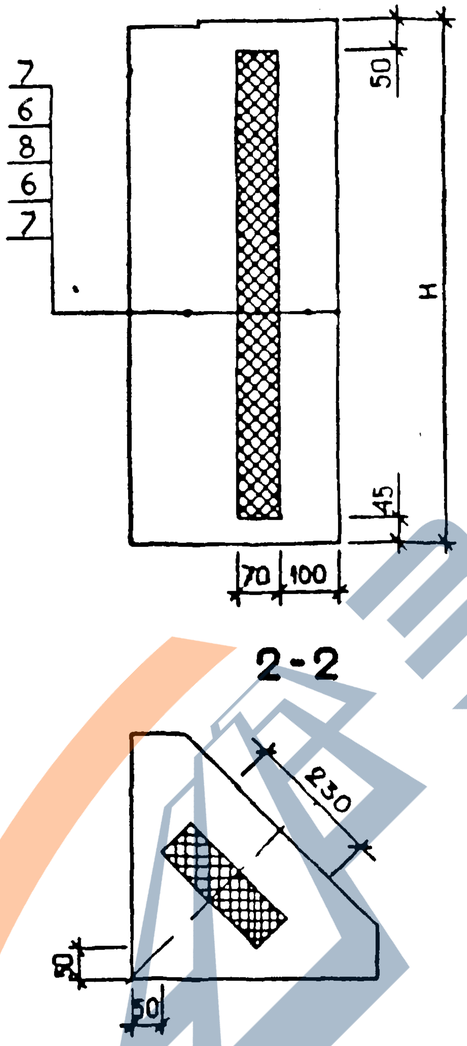

2-2

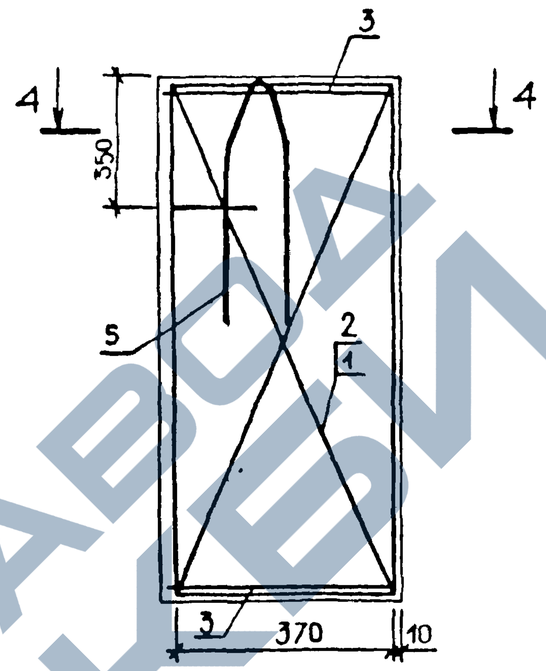

4-4

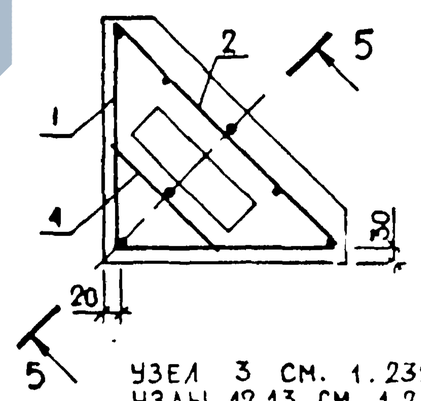

5-5

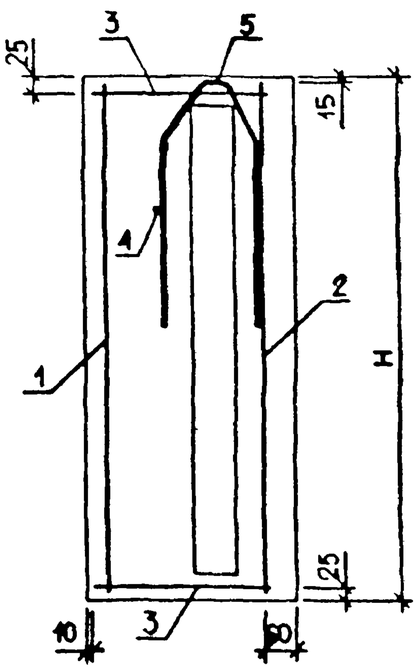

УЗЕЛ 3 СМ. 1.232 1-7.1-1 Д1 ЛИСТ 1,
УЗЛЫ 12,13 СМ. 1.232.1-7.1-1 Д1 ЛИСТ 2.

ОБОЗНАЧЕНИЕ	МАРКА	Н,ММ	МАССА,Т
I.232.I-7.I-I 37	3ПСТ 4I.I20.25-Л-	II85	0.22
-0I	3ПСТ 4I.I30.25-Л-	I285	0.24
-02	3ПСТ 4I.I50.25-Л-	I485	0.28
-03	3ПСТ 4I.I80.25-Л-	I785	0.33
-04	3ПСТ 4I.2I0.25-Л-	2085	0.39

НАЧ.ОТД	БОРИСЕНКО	
Н.КОНТР	КОВАЛЬЧУК	
ГЛ.СПЕЦ.	МАЛАЧЕВСКИЙ	
ПРОВЕРИЛ	ПИНЧУК	
РАЗРАБ.	САТАНОВСКИЙ	

1.232.1-7.1-1 37СБ

ПАНЕЛЬ
3ПСТ 4I.Н.25.
СБОРОЧНЫЙ ЧЕРТЁЖ

СТАДИЯ	МАССА	МАСШТАБ
Р	СМ ТАБЛ	

ЛИСТ . ЛИСТОВ 1

ГОСГРАЖДАНСТРОЙ
КиевЗНИИЭП

ЭПВЦ Киев ЗНИИЭП | ОПЕРАТОР ТЛП КОРТ | СКАЛА

ИНВ.№ ПОДЛ. | ПОДПИСЬ И ДАТА | ВЗАМ.ИНВ.№

20667-02 11

ФОРМАТ А3

ФОРМАТ	ЗОНА	ПОЗ	ОБОЗНАЧЕНИЕ	НАИМЕНОВАНИЕ	КОЛ	ПРИМЕЧАНИЕ
				ДОКУМЕНТАЦИЯ		
А3			1.232.1-7.1-1 38СВ	СБОРОЧНЫЙ ЧЕРТЕЖ		
А3			1.232.1-7.1-1 Д1	УЗЛЫ		
А3			1.232.1-7.1-1 РС	ВЕДОМОСТЬ РАСХОДА СТАЛИ НА ЭЛЕМЕНТ		
А4			1.232.1-7.1-1 ТО	ТЕХНИЧЕСКОЕ ОПИСАНИЕ		
				СБОРОЧНЫЕ ЕДИНИЦЫ		
А4		3	1.232.1-7.1-2 29-01	СЕТКА С304	2	
				ДЕТАЛИ		
ВЧ		4	4.041. 250	СТ. ОТД. ГОСТ 6727-80 Ф4 ВР-I L= 250	1	0.03КГ
А3		5	1.232.1-7.1-2 03-01	ПЕТЛЯ СТРОПОВОЧНАЯ СП18	1	
			ПЕРЕМЕННЫЕ ДАННЫЕ	ДЛЯ ИСПОЛНЕНИЙ:		
				1.232.1-7.1-1 38 ЗПСТ 46.120.30-Л-		
				СБОРОЧНЫЕ ЕДИНИЦЫ		
				СЕТКА		
А4		1	1.232.1-7.1-2 27-05	С253	1	
А4		2	1.232.1-7.1-2 28-05	С278	1	
				МАТЕРИАЛЫ		
		6		БЕТОН ЛЕГКИЙ М150		0.13М3
		7		РАСТВОР ЦЕМЕНТНЫЙ М100		0.02М3
		8		ПЛИТЫ МИНВАТНЫЕ М175		0.04М3
				1.232.1-7.1-1 38-01 ЗПСТ 46.130.30-Л-		
				СБОРОЧНЫЕ ЕДИНИЦЫ		
				СЕТКА		
А4		1	1.232.1-7.1-2 27-06	С254	1	
А4		2	1.232.1-7.1-2 28-06	С279	1	
				МАТЕРИАЛЫ		

ФОРМАТ	ЗОНА	ПОЗ.	ОБОЗНАЧЕНИЕ	НАИМЕНОВАНИЕ	КОЛ	ПРИМЕЧАНИЕ
		6		БЕТОН ЛЕГКИЙ М150		0.14М3
		7		РАСТВОР ЦЕМЕНТНЫЙ М100		0.03М3
		8		ПЛИТЫ МИНВАТНЫЕ М175		0.04М3
				1.232.1-7.1-1 38-02 ЗПСТ 46.150.30-Л-		
				СБОРОЧНЫЕ ЕДИНИЦЫ		
				СЕТКА		
А4		1	1.232.1-7.1-2 27-07	С255	1	
А4		2	1.232.1-7.1-2 28-07	С280	1	
				МАТЕРИАЛЫ		
		6		БЕТОН ЛЕГКИЙ М150		0.16М3
		7		РАСТВОР ЦЕМЕНТНЫЙ М100		0.03М3
		8		ПЛИТЫ МИНВАТНЫЕ М175		0.05М3
				1.232.1-7.1-1 38-03 ЗПСТ 46.180.30-Л-		
				СБОРОЧНЫЕ ЕДИНИЦЫ		
				СЕТКА		
А4		1	1.232.1-7.1-2 27-08	С256	1	
А4		2	1.232.1-7.1-2 28-08	С281	1	
				МАТЕРИАЛЫ		
		6		БЕТОН ЛЕГКИЙ М150		0.20М3
		7		РАСТВОР ЦЕМЕНТНЫЙ М100		0.04М3
		8		ПЛИТЫ МИНВАТНЫЕ М175		0.06М3
				1.232.1-7.1-1 38-04 ЗПСТ 46.210.30-Л-		
				СБОРОЧНЫЕ ЕДИНИЦЫ		
				СЕТКА		
А4		1	1.232.1-7.1-2 27-09	С257	1	
А4		2	1.232.1-7.1-2 28-09	С282	1	
				МАТЕРИАЛЫ		
		6		БЕТОН ЛЕГКИЙ М150		0.23М3
		7		РАСТВОР ЦЕМЕНТНЫЙ М100		0.04М3
		8		ПЛИТЫ МИНВАТНЫЕ М175		0.07М3

СКАЛА

ОПЕРАТОР ТЛП КОРТ

ЭПВЦ КиевЗНИИЭП

ВЗАМ.ИНВ.№

ПОДПИСЬ И ДАТА

ИНВ.№ПОДЛ

НАЧОТД	БОРИСЕНКО		
Н.КОНТР	КОВАЛЬЧУК		
ГЛ.СПЕЦ	МАЛАЧЕВСКИЙ		
ПРОВЕРИЛ	ПИНЧУК		
РАЗРАБ.	САТАНОВСКИЙ		

1.232.1-7.1-1 38

ПАНЕЛЬ
ЗПСТ 46.Н.30

СТАДИЯ	ЛИСТ	ЛИСТОВ
Р	1	2

ГОСГРАЖДАНСТРОЙ
КиевЗНИИЭП

1.232.1-7.1-1 38

ЛИСТ 2

ЗАВОД ЖБИ

СХЕМА АРМИРОВАНИЯ

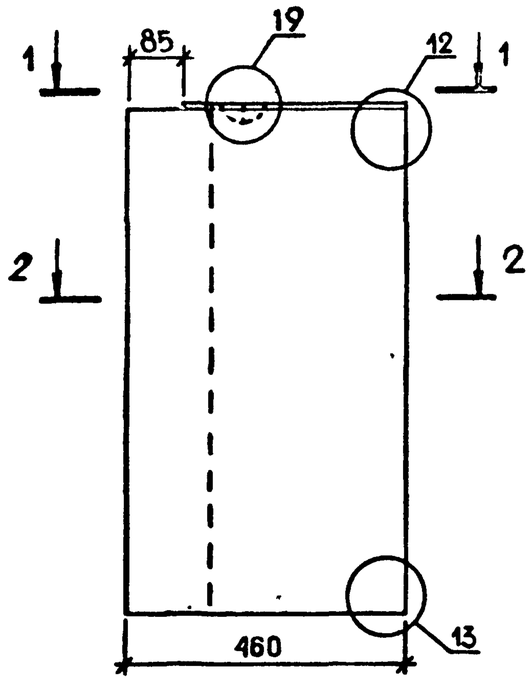

1-1

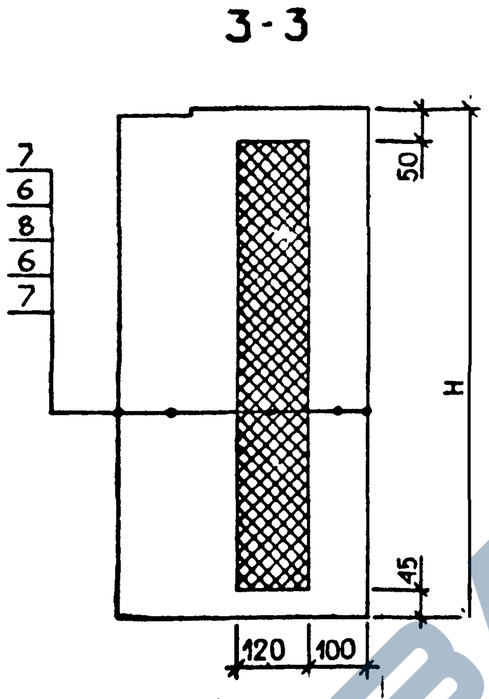

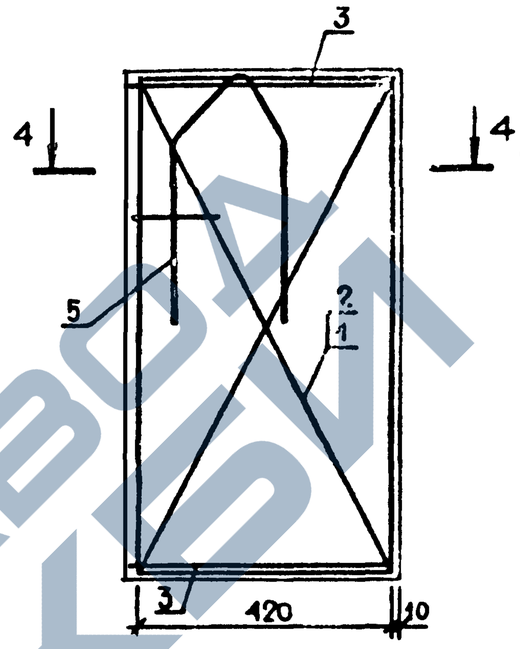

4-4

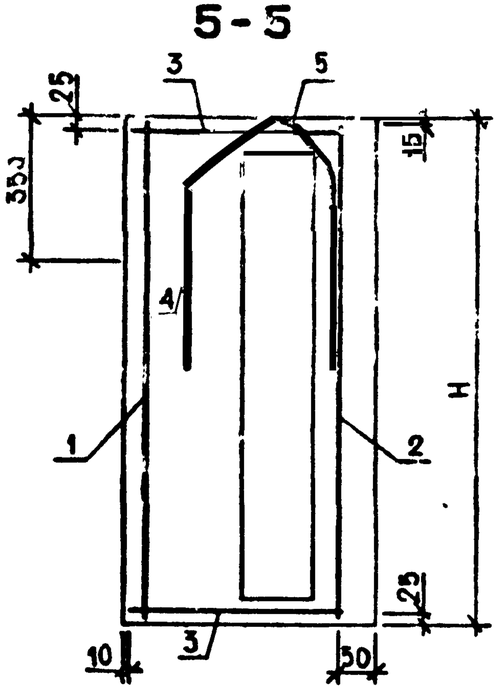

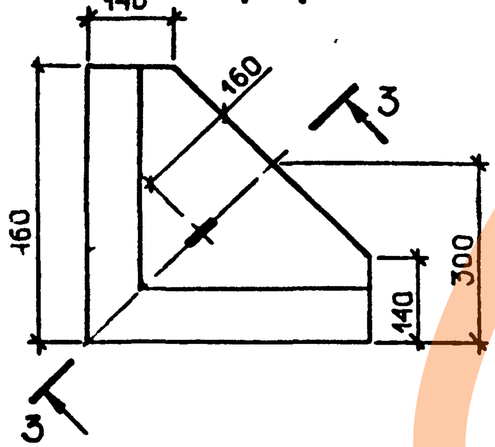

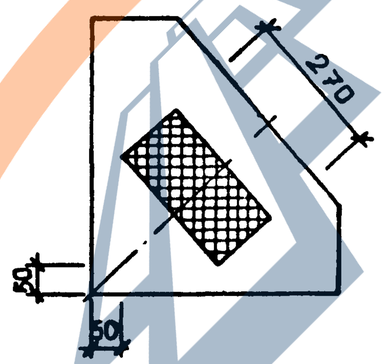

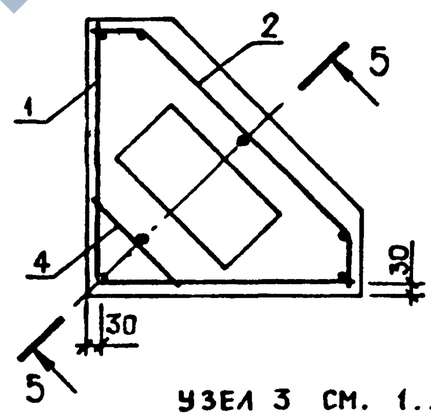

УЗЕЛ 3 СМ. 1.232.1-7.1-1 Д1 ЛИСТ 1,
УЗЛЫ 12,13 СМ.1.232.1-7.1-1 Д1 ЛИСТ 2.

ОБОЗНАЧЕНИЕ	МАРКА	Н,ММ	МАССА,Т
I.232.I-7.I-I 38	3ПСТ 46.I20.30-Л-	II85	0.29
-0I	3ПСТ 46.I30.30-Л-	I285	0.3I
-02	3ПСТ 46.I50.30-Л-	I485	0.36
-03	3ПСТ 46.I80.30-Л-	I785	0.43
-04	3ПСТ 46.2I0.30-Л-	2085	0.50

НАЧОТД	БОРИСЕНКО		
НКОНТР	КОВАЛЬЧУК		
ГПСПЕЦ	МАЛАЧЕВСКИЙ		
ПРОВЕРИЛ	ПИНЧУК		
РАЗРАБ	САТАНОВСКИЙ		

1.232.1-7.1-1 38СБ

ПАНЕЛЬ
3ПСТ 46.Н.30.
СБОРОЧНЫЙ ЧЕРТЁЖ

СТАДИЯ	МАССА	МАСШТАБ
Р		
ЛИСТ	ЛИСТОВ 1	

ГОСГРАЖДАНСТРОЙ
КиевЗНИИЭП

ЭПВЦ КиевЗНИИЭП · ОПЕРАТОР – ТЛП КОРТ · СКАЛА

ВЗАМ ИНВ № | ПОДП И ДАТА | ИНВ № ПОДЛ

20667-02

13

ФОРМАТ	ЗОНА	ПОЗ	ОБОЗНАЧЕНИЕ	НАИМЕНОВАНИЕ	КОЛ	ПРИМЕЧАНИЕ
				ДОКУМЕНТАЦИЯ		
А3			1.232.1-7.1-1 39СБ	СБОРОЧНЫЙ ЧЕРТЕЖ		
А3			1.232.1-7.1-1 Д1	УЗЛЫ		
А3			1.232.1-7.1-1 РС	ВЕДОМОСТЬ РАСХОДА СТАЛИ НА ЭЛЕМЕНТ		
А4			1.232.1-7.1-1 ТО	ТЕХНИЧЕСКОЕ ОПИСАНИЕ		
				СБОРОЧНЫЕ ЕДИНИЦЫ		
А4		3	1.232.1-7.1-2 29-02	СЕТКА С305	2	
				ДЕТАЛИ		
ВЧ		4	4.041.340	СТ. ОТД. ГОСТ 6727-80 Ф4 ВР-I L=340	1	0.03КГ
А3		5	1.232.1-7.1-2 03-02	ПЕТЛЯ СТРОПОВОЧНАЯ СП19	1	
			ПЕРЕМЕННЫЕ ДАННЫЕ	ДЛЯ ИСПОЛНЕНИЙ:		
				1.232.1-7.1-1 39 ЗПСТ 51.120.35-Л-		
				СБОРОЧНЫЕ ЕДИНИЦЫ		
				СЕТКА		
А4		1	1.232.1-7.1-2 27-10	С258	1	
А4		2	1.232.1-7.1-2 28-10	С283	1	
				МАТЕРИАЛЫ		
		6		БЕТОН ЛЕГКИЙ М150		0.16М3
		7		РАСТВОР ЦЕМЕНТНЫЙ М100		0.03М3
		8		ПЛИТЫ МИНВАТНЫЕ М175		0.06М3
				1.232.1-7.1-1 39-01 ЗПСТ 51.130.35-Л-		
				СБОРОЧНЫЕ ЕДИНИЦЫ		
				СЕТКА		
А4		1	1.232.1-7.1-2 27-11	С259	1	
А4		2	1.232.1-7.1-2 28-11	С284	1	
				МАТЕРИАЛЫ		

		6		БЕТОН ЛЕГКИЙ М150		0.18М3
		7		РАСТВОР ЦЕМЕНТНЫЙ М100		0.03М3
		8		ПЛИТЫ МИНВАТНЫЕ М175		0.07М3
				1.232.1-7.1-1 39-02 ЗПСТ 51.150.35-Л-		
				СБОРОЧНЫЕ ЕДИНИЦЫ		
				СЕТКА		
А4		1	1.232.1-7.1-2 27-12	С260	1	
А4		2	1.232.1-7.1-2 28-12	С285	1	
				МАТЕРИАЛЫ		
		6		БЕТОН ЛЕГКИЙ М150		0.20М3
		7		РАСТВОР ЦЕМЕНТНЫЙ М100		0.03М3
		8		ПЛИТЫ МИНВАТНЫЕ М175		0.08М3
				1.232.1-7.1-1 39-03 ЗПСТ 51.180.35-Л-		
				СБОРОЧНЫЕ ЕДИНИЦЫ		
				СЕТКА		
А4		1	1.232.1-7.1-2 27-13	С261	1	
А4		2	1.232.1-7.1-2 28-13	С286	1	
				МАТЕРИАЛЫ		
		6		БЕТОН ЛЕГКИЙ М150		0.25М3
		7		РАСТВОР ЦЕМЕНТНЫЙ М100		0.04М3
		8		ПЛИТЫ МИНВАТНЫЕ М175		0.09М3
				1.232.1-7.1-1 39-04 ЗПСТ 51.210.35-Л-		
				СБОРОЧНЫЕ ЕДИНИЦЫ		
				СЕТКА		
А4		1	1.232.1-7.1-2 27-14	С262	1	
А4		2	1.232.1-7.1-2 28-14	С287	1	
				МАТЕРИАЛЫ		
		6		БЕТОН ЛЕГКИЙ М150		0.29М3
		7		РАСТВОР ЦЕМЕНТНЫЙ М100		0.05М3
		8		ПЛИТЫ МИНВАТНЫЕ М175		0.11М3

ЭПВЦ КиевЗНИИЭП | ОПЕРАТОР ТЛП КОРТ | СКАЛА

ВЗАМ.ИНВ № | ПОДПИСЬ И ДАТА | ИНВ № ПОДЛ

НАЧ.ОТД	[illegible]		
Н.КОНТР	КОВАЛЬ...		
ГЛ.СПЕЦ	МАРАЧЕВСКАЯ		
ПРОВЕРИЛ	[illegible]		
РАЗРАБ	САТАНОВСКИЙ		

1.232.1-7.1-1 39

ПАНЕЛЬ
ЗПСТ 51.Н.35

СТАДИЯ	ЛИСТ	ЛИСТОВ
Р	I	2

ГОСГРАЖДАНСТРОЙ
КиевЗНИИЭП

1.232.1-7.1-1 39

ЛИСТ 2

СХЕМА АРМИРОВАНИЯ

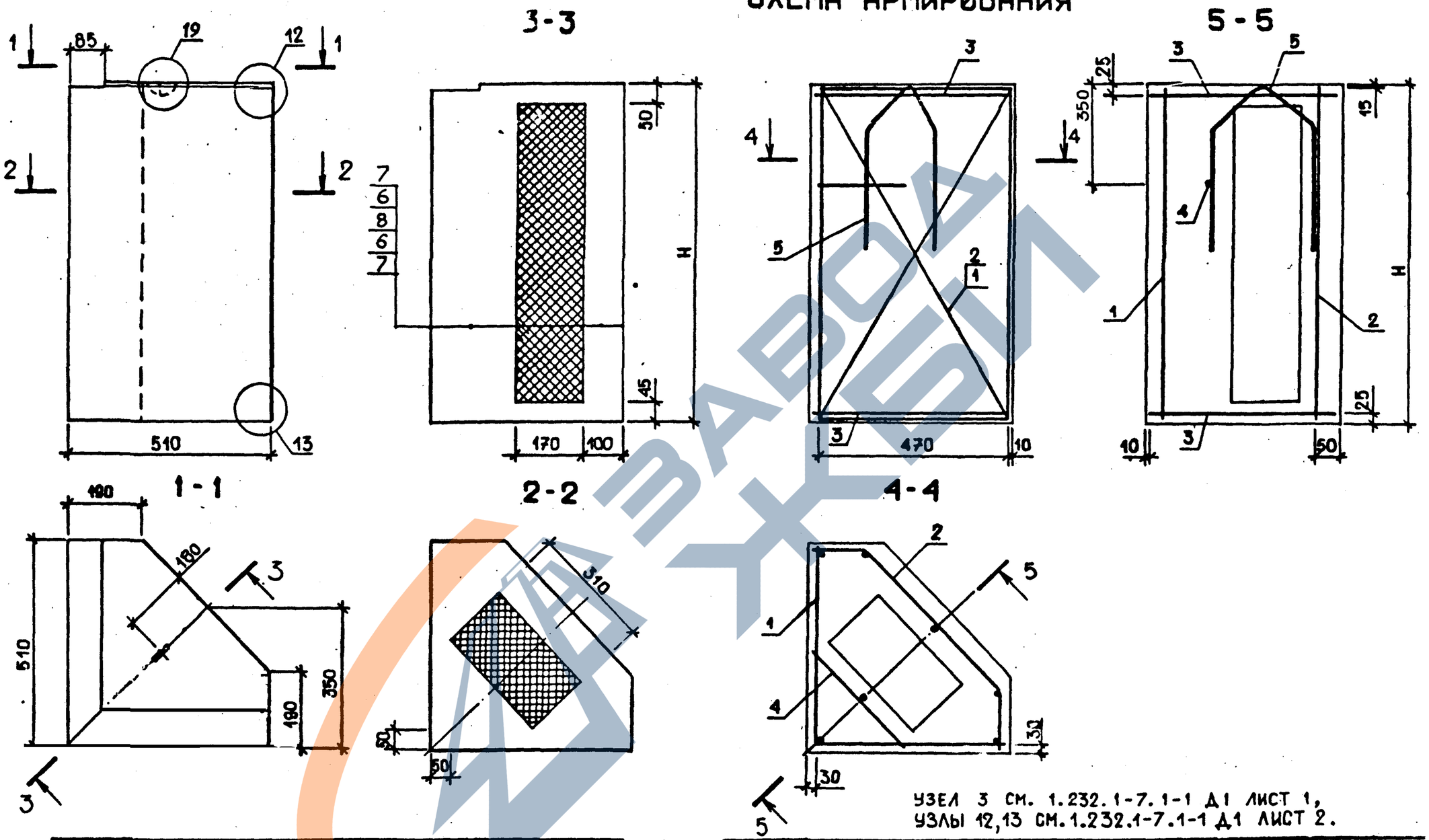

УЗЕЛ 3 СМ. 1.232.1-7.1-1 Д1 ЛИСТ 1,
УЗЛЫ 12,13 СМ.1.232.1-7.1-1 Д1 ЛИСТ 2.

ОБОЗНАЧЕНИЕ	МАРКА	Н,ММ	МАССА,Т
I.232.I-7.I-I 39	3ПСТ 5I.I20.35-Л-	II85	0.35
-0I	3ПСТ 5I.I30.35-Л-	I285	0.38
-02	3ПСТ 5I.I50.35-Л-	I485	0.44
-03	3ПСТ 5I.I80.35-Л-	I785	0.53
-04	3ПСТ 5I.2I0.35-Л-	2085	0.6I

НАЧ.ОТД	БОРИСЕНКО	
Н.КОНТР	КОВАЛЬЧУК	
ГЛ.СПЕЦ	МАЛАЧЕВСКИЙ	
ПРОВЕРИЛ	ПИНЧУК	
РАЗРАБ.	САТАНОВСКИЙ	

1.232.1-7.1-1 39СБ

ПАНЕЛЬ
3ПСТ 5I.Н.35.
СБОРОЧНЫЙ ЧЕРТЁЖ

СТАДИЯ	МАССА	МАСШТАБ
Р	СМ ТАБЛ	
ЛИСТ	ЛИСТОВ 1	

ГОСГРАЖДАНСТРОЙ
КиевЗНИИЭП

20667-02 15

ЭПВЦ КиевЗНИИЭП | ОПЕРАТОР ТЛП КОРТ | СКАЛА

ФОРМАТ	ЗОНА	ПОЗ.	ОБОЗНАЧЕНИЕ	НАИМЕНОВАНИЕ	КОЛ	ПРИМЕЧАНИЕ
				ДОКУМЕНТАЦИЯ		
А3			1.232.1-7.1-1 40СБ	СБОРОЧНЫЙ ЧЕРТЕЖ		
А3			1.232.1-7.1-1 Д1	УЗЛЫ		
А3			1.232.1-7.1-1 РС	ВЕДОМОСТЬ РАСХОДА СТАЛИ НА ЭЛЕМЕНТ		
А4			1.232.1-7.1-1 ТО	ТЕХНИЧЕСКОЕ ОПИСАНИЕ		
				СБОРОЧНЫЕ ЕДИНИЦЫ		
А4		3	1.232.1-7.1-2 29-03	СЕТКА С306	2	
				ДЕТАЛИ		
ВЧ		4	4.041.250	ОТД. ГОСТ 8727-80 Ø4 ВР-I L=250	1	0.03КГ
А3		5	1.232.1-7.1-2 02-01	ПЕТЛЯ СТРОПОВОЧНАЯ М10	1	
				ПЕРЕМЕННЫЕ ДАННЫЕ		
				ВИД ИСПОЛНЕНИЙ:		
				1.232.1-7.1-1 40 ЗПСТ 46.120.25-Л-		
				СБОРОЧНЫЕ ЕДИНИЦЫ		
				СЕТКА		
А4		1	1.232.1-7.1-2 27-15	С263	1	
А4		2	1.232.1-7.1-2 28-15	С288	1	
				МАТЕРИАЛЫ		
				БЕТОН ЛЕГКИЙ М150		0.12М3
				РАСТВОР ЦЕМЕНТНЫЙ М100		0.03М3
				ПЛИТЫ МИНВАТНЫЕ М175		0.02М3
				1.232.1-7.1-1 40-01 ЗПСТ 46.130.25-Л-		
				СБОРОЧНЫЕ ЕДИНИЦЫ		
				СЕТКА		
А4		1	1.232.1-7.1-2 27-16	С264	1	
А4		2	1.232.1-7.1-2 28-16	С289	1	
				МАТЕРИАЛЫ		

ФОРМАТ	ЗОНА	ПОЗ.	ОБОЗНАЧЕНИЕ	НАИМЕНОВАНИЕ	КОЛ	ПРИМЕЧАНИЕ
		6		БЕТОН ЛЕГКИЙ М150		0.13М3
		7		РАСТВОР ЦЕМЕНТНЫЙ М100		0.03М3
		8		ПЛИТЫ МИНВАТНЫЕ М175		0.03М3
				1.232.1-7.1-1 40-02 ЗПСТ 46.150.25-Л-		
				СБОРОЧНЫЕ ЕДИНИЦЫ		
				СЕТКА		
А4		1	1.232.1-7.1-2 27-17	С265	1	
А4		2	1.232.1-7.1-2 28-17	С290	1	
				МАТЕРИАЛЫ		
		6		БЕТОН ЛЕГКИЙ М150		0.15М3
		7		РАСТВОР ЦЕМЕНТНЫЙ М100		0.03М3
		8		ПЛИТЫ МИНВАТНЫЕ М175		0.03М3
				1.232.1-7.1-1 40-03 ЗПСТ 46.180.25-Л-		
				СБОРОЧНЫЕ ЕДИНИЦЫ		
				СЕТКА		
А4		1	1.232.1-7.1-2 27-18	С266	1	
А4		2	1.232.1-7.1-2 28-18	С291	1	
				МАТЕРИАЛЫ		
		6		БЕТОН ЛЕГКИЙ М150		0.18М3
		7		РАСТВОР ЦЕМЕНТНЫЙ М100		0.04М3
		8		ПЛИТЫ МИНВАТНЫЕ М175		0.04М3
				1.232.1-7.1-1 40-04 ЗПСТ 46.210.25-Л-		
				СБОРОЧНЫЕ ЕДИНИЦЫ		
				СЕТКА		
А4		1	1.232.1-7.1-2 27-19	С267	1	
А4		2	1.232.1-7.1-2 28-19	С292	1	
				МАТЕРИАЛЫ		
		6		БЕТОН ЛЕГКИЙ М150		0.21М3
		7		РАСТВОР ЦЕМЕНТНЫЙ М100		0.05М3
		8		ПЛИТЫ МИНВАТНЫЕ М175		0.04М3

ЭПВЦ КиевЗНИИЭП | ОПЕРАТОР ТЛП КОРТ | СКАЛА

ВЗАМ.ИНВ.№ | ПОДПИСЬ И ДАТА | ИНВ.№ ПОДЛ.

1.232.1-7.1-1 40

НАЧОТД	БОРИСЕНКО		
Н.КОНТР.	КОВАЛЬЧУК		
ГЛ.СПЕЦ	МАЛАЧЕВСКИЙ		
ПРОВЕРИЛ	ПИНЧУК		
РАЗРАБ	ЛАТАНОВСКИЙ		

ПАНЕЛЬ
ЗПСТ 46.Н.25

СТАДИЯ	ЛИСТ	ЛИСТОВ
Р	I	2

ГОСГРАЖДАНСТРОЙ
КиевЗНИИЭП

1.232.1-7.1-1 40 | ЛИСТ 2

ОХЕМА АРМИРОВАНИЯ

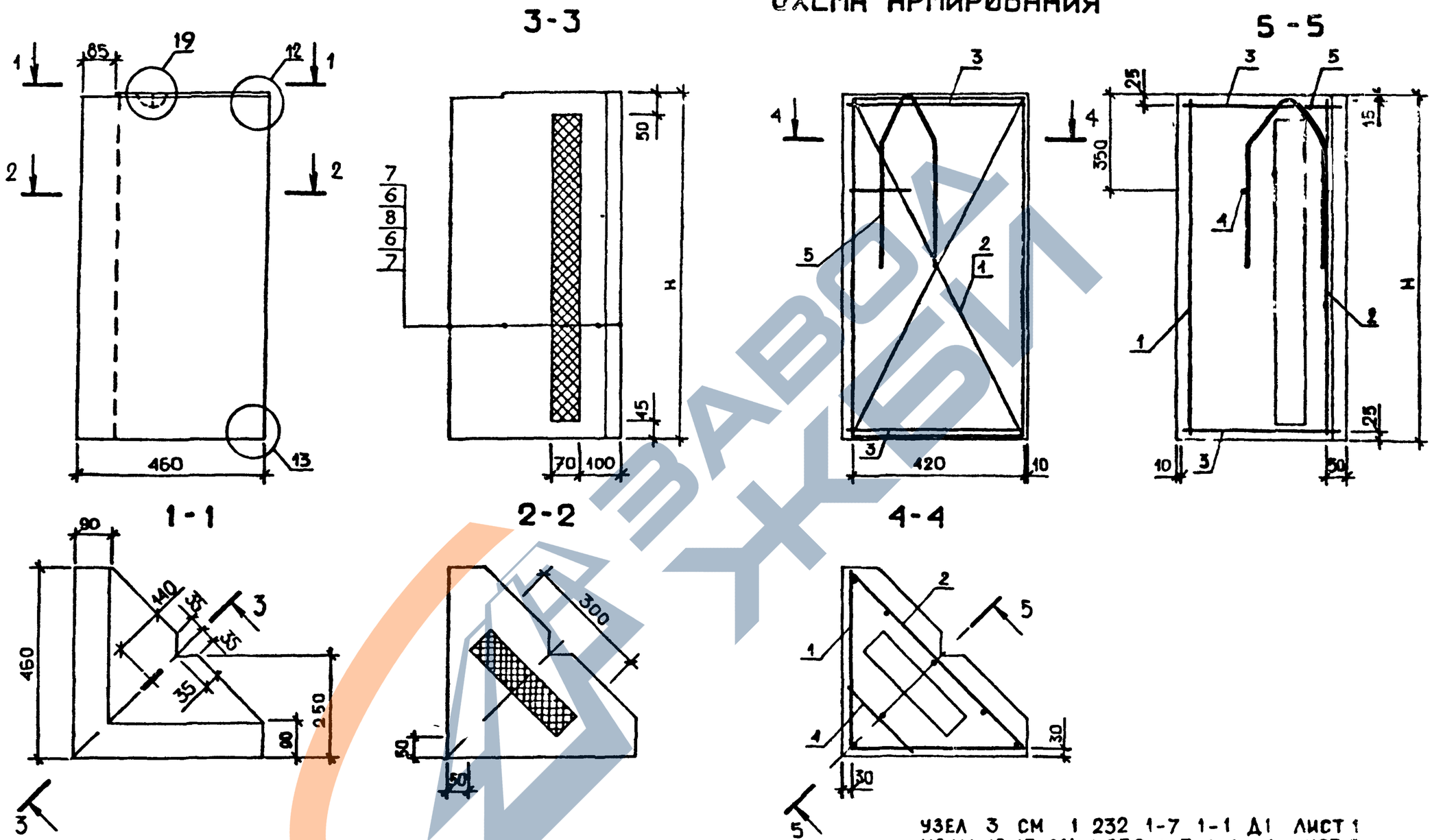

УЗЕЛ 3 СМ 1 232 1-7 1-1 Д1 ЛИСТ 1
УЗЛЫ 12,13 СМ. 1.232.1-7.1-1 Д1 ЛИСТ 2

ОБОЗНАЧЕНИЕ	МАРКА	Н,ММ	МАССА,Т
I.232.I-7.I-I 40	3ПСТ 46.I20.25-Л-	II85	0.26
-0I	3ПСТ 46.I30.25-Л-	I285	[illegible] 29
-02	3ПСТ 46.I50.25-Л-	I485	0.33
-03	3ПСТ 46.I80.25-Л-	I785	0.40
-04	3ПСТ 46.2I0.25-Л-	2085	0.46

НАЧОТД	БОРИСЕНКО	
Н.КОНТР	КОВАЛЬЧУК	
ГЛ.СПЕЦ	МАЛЯЧЕВСКИЙ	
ПРОВЕРИЛ	ЛИНЧУК	
РАЗРАБ	САТАНОВСКИЙ	

1.232.1-7.1-1 40СБ

ПАНЕЛЬ
3ПСТ 46.Н.25.
СБОРОЧНЫЙ ЧЕРТЁЖ

СТАДИЯ	МАССА	МАСШТАБ
Р	СМ ТАБ	

ЛИСТ | ЛИСТОВ 1

ГОСГРАЖДАНСТРОЙ
КиевЗНИИЭП

20667-02 17

ЗПЦ КиевЗНИИЭП | ТПП КОРТ | ВЗАМ ИНВ № | ПОДП И ДАТА | ИНВ № ПОДЛ

ФОРМАТ	ЗОНА	ПОЗ	ОБОЗНАЧЕНИЕ	НАИМЕНОВАНИЕ	КОЛ	ПРИМЕЧАНИЕ
				ДОКУМЕНТАЦИЯ		
А3			1.232.1-7.1-1 41СВ	СБОРОЧНЫЙ ЧЕРТЕЖ		
А3			1.232.1-7.1-1 Д1	УЗЛЫ		
А3			1.232.1-7.1-1 РС	ВЕДОМОСТЬ РАСХОДА СТАЛИ НА ЭЛЕМЕНТ		
А4			1.232.1-7.1-1 ТО	ТЕХНИЧЕСКОЕ ОПИСАНИЕ		
				СБОРОЧНЫЕ ЕДИНИЦЫ		
А4		3	1.232.1-7.1-2 29-04	СЕТКА С307	2	
				ДЕТАЛИ		
БЧ		4	4.041.280	СТ. ОТД. ГОСТ 6727-80 Ф4 ВР-I L=280 ПЕТЛЯ СТРОПОВОЧНАЯ	1	0.02КГ
А3		5	1.232.1-7.1-2 03-02	СП19	1	
			ПЕРЕМЕННЫЕ ДАННЫЕ	ДЛЯ ИСПОЛНЕНИЙ:		
				1.232.1-7.1-1 41 ЗПСТ 51.120.30-Л-		
				СБОРОЧНЫЕ ЕДИНИЦЫ		
				СЕТКА		
А4		1	1.232.1-7.1-2 27-10	С258	1	
А4		2	1.232.1-7.1-2 28-20	С293	1	
				МАТЕРИАЛЫ		
		6		БЕТОН ЛЕГКИЙ М150		0.15М3
		7		РАСТВОР ЦЕМЕНТНЫЙ М100		0.03М3
		8		ПЛИТЫ МИНВАТНЫЕ М175		0.05М3
				1.232.1-7.1-1 41-01 ЗПСТ 51.130.30-Л-		
				СБОРОЧНЫЕ ЕДИНИЦЫ		
				СЕТКА		
А4		1	1.232.1-7.1-2 27-11	С259	1	
А4		2	1.232.1-7.1-2 28-21	С294	1	
				МАТЕРИАЛЫ		

ФОРМАТ	ЗОНА	ПОЗ	ОБОЗНАЧЕНИЕ	НАИМЕНОВАНИЕ	КОЛ	ПРИМЕЧАНИЕ
		6		БЕТОН ЛЕГКИЙ М150		0.17М3
		7		РАСТВОР ЦЕМЕНТНЫЙ М100		0.03М3
		8		ПЛИТЫ МИНВАТНЫЕ М175		0.05М3
				1.232.1-7.1-1 41-02 ЗПСТ 51.150.30-Л-		
				СБОРОЧНЫЕ ЕДИНИЦЫ		
				СЕТКА		
А4		1	1.232.1-7.1-2 27-12	С260	1	
А4		2	1.232.1-7.1-2 28-22	С295	1	
				МАТЕРИАЛЫ		
		6		БЕТОН ЛЕГКИЙ М150		0.19М3
		7		РАСТВОР ЦЕМЕНТНЫЙ М100		0.03М3
		8		ПЛИТЫ МИНВАТНЫЕ М175		0.06М3
				1.232.1-7.1-1 41-03 ЗПСТ 51.180.30-Л-		
				СБОРОЧНЫЕ ЕДИНИЦЫ		
				СЕТКА		
А4		1	1.232.1-7.1-2 27-13	С261	1	
А4		2	1.232.1-7.1-2 28-23	С296	1	
				МАТЕРИАЛЫ		
		6		БЕТОН ЛЕГКИЙ М150		0.23М3
		7		РАСТВОР ЦЕМЕНТНЫЙ М100		0.04М3
		8		ПЛИТЫ МИНВАТНЫЕ М175		0.08М3
				1.232.1-7.1-1 41-04 ЗПСТ 51.210.30-Л-		
				СБОРОЧНЫЕ ЕДИНИЦЫ		
				СЕТКА		
А4		1	1.232.1-7.1-2 27-14	С262	1	
А4		2	1.232.1-7.1-2 28-24	С297	1	
				МАТЕРИАЛЫ		
		6		БЕТОН ЛЕГКИЙ М150		0.27М3
		7		РАСТВОР ЦЕМЕНТНЫЙ М100		0.05М3
		8		ПЛИТЫ МИНВАТНЫЕ М175		0.08М3

СКАЛА

ОПЕРАТОР ТЛП КОРТ

ЭПВЦ КиевЗНИИЭП

ВЗАМ.ИНВ.№

ПОДПИСЬ И ДАТА

ИНВ.№ ПОДЛ

1.232.1-7.1-1 41

НАЧОТД.	БОРИЧЕНКО		
Н.КОНТР.	КОВАЛЬЧУК		
ГЛ.СПЕЦ.	МАЛАЧЕВСКИЙ		
ПРОВЕРИЛ	ПИНЧУК		
РАЗРАБ.	САТАНОВСКИЙ		

ПАНЕЛЬ
ЗПСТ 51.Н.30

СТАДИЯ	ЛИСТ	ЛИСТОВ
Р	I	2

ГОСГРАЖДАНСТРОЙ
КиевЗНИИЭП

ФОРМАТ А4

1.232.1-7.1-1 41

ЛИСТ 2

ФОРМАТ А4

СХЕМА АРМИРОВАНИЯ

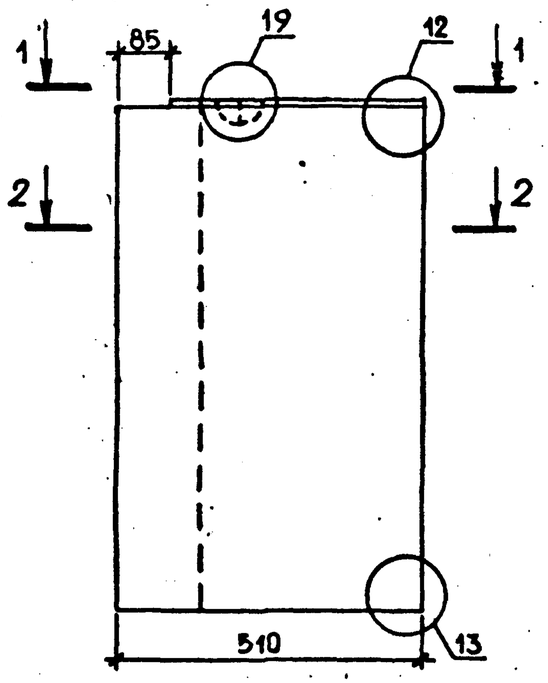

1-1

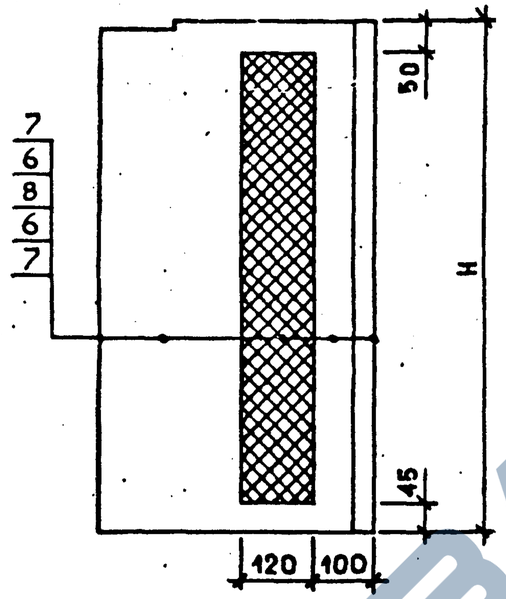

2-2

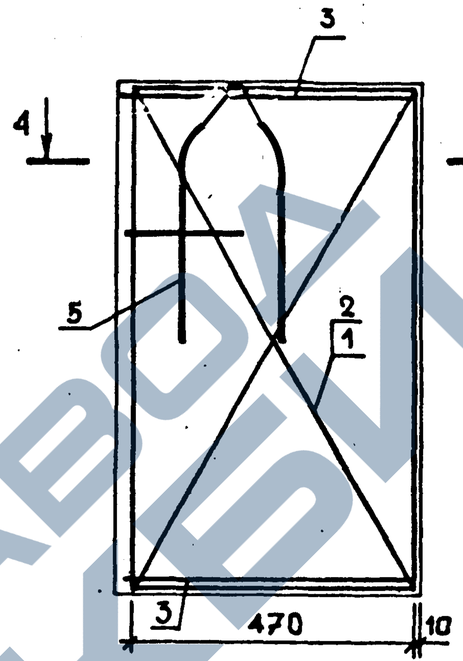

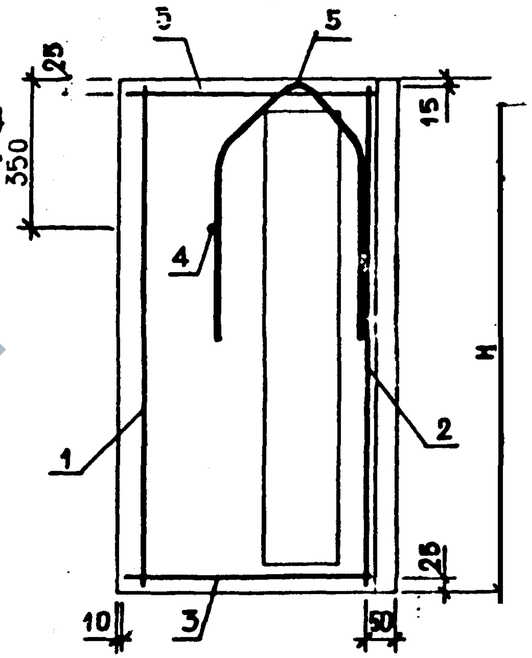

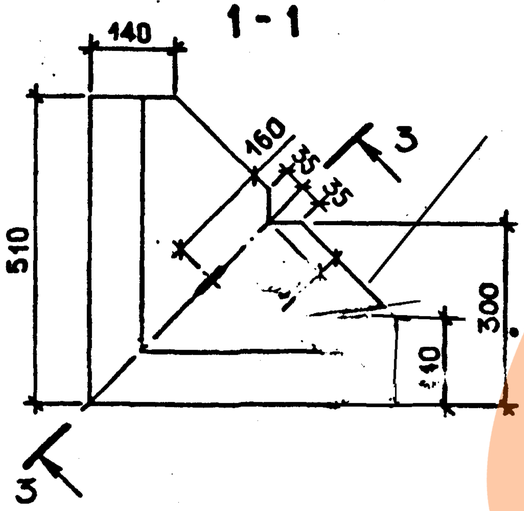

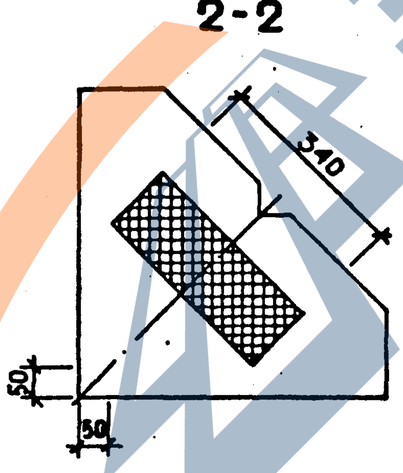

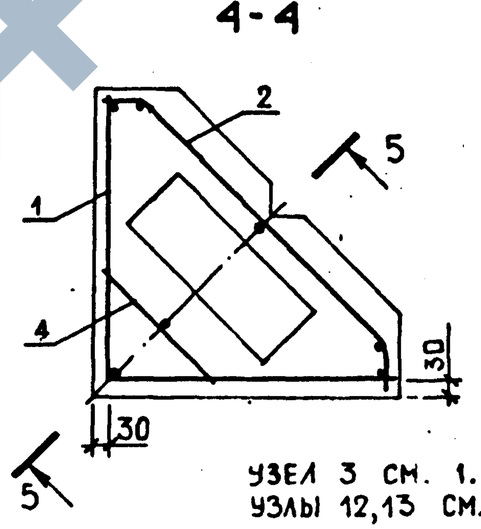

УЗЕЛ 3 СМ. 1.232.1-7.1-1 Д1 ЛИСТ 1,
УЗЛЫ 12,13 СМ. 1.232.1-7.1-1 Д1 ЛИСТ 2.

ОБОЗНАЧЕНИЕ	МАРКА	Н,ММ	МАССА,Т
I.232.I-7.I-I 4I	3ПСТ 5I.I20.30-Л-	II85	0.33
-0I	3ПСТ 5I.I30.30-Л-	I285	0.36
-02	3ПСТ 5I.I50.30-Л-	I485	0.4I
-03	3ПСТ 5I.I80.30-Л-	I785	0.50
-04	3ПСТ 5I.2I0.30-Л-	2085	0.58

НАЧ.ОТД.	БОРИСЕНКО	
Н.КОНТР.	КОВАЛЬЧУК	
ГЛ.СПЕЦ	МАЛАЧЕВСКИЙ	
ПРОВЕРИЛ	ПИКЧУК	
РАЗРАБ.	САТАНОВСКИЙ	

1.232.1-7.1-1 41СБ

ПАНЕЛЬ
3ПСТ 5I.Н.30.
СБОРОЧНЫЙ ЧЕРТЁЖ

СТАДИЯ	МАССА	МАСШТАБ
Р	СМ ТАБЛ	
ЛИСТ	ЛИСТОВ 1	

ГОСГРАЖДАНСТРОЙ
КиевЗНИИЭП

20467-02 19

ФОРМАТ А3

ЭПВЦ КиевЗНИИЭП ТЛП КОРТ

ИНВ.№ ПОДЛ. | ПОДПИСЬ И ДАТА | ВЗАМ. ИНВ.№

ФОРМАТ	ЗОНА	ПОЗ	ОБОЗНАЧЕНИЕ	НАИМЕНОВАНИЕ	КОЛ	ПРИМЕЧАНИЕ
				ДОКУМЕНТАЦИЯ		
А3			1.232.1-7.1-1 42СБ	СБОРОЧНЫЙ ЧЕРТЕЖ		
А3			1.232.1-7.1-1 Д1	УЗЛЫ		
А3			1.232.1-7.1-1 РС	ВЕДОМОСТЬ РАСХОДА СТАЛИ НА ЭЛЕМЕНТ		
А4			1.232.1-7.1-1 ТО	ТЕХНИЧЕСКОЕ ОПИСАНИЕ		
				СБОРОЧНЫЕ ЕДИНИЦЫ		
А4	3		1.232.1-7.1-2 29-05	СЕТКА С308	2	
				ДЕТАЛИ		
ВЧ	4		4.041.400	СТ. ОТД. ГОСТ 6727-80 Ф4 ВР-I L=400	1	0.04КГ
А3	5		1.232.1-7.1-2 03-02	ПЕТЛЯ СТРОПОВОЧНАЯ СП19	1	
			ПЕРЕМЕННЫЕ ДАННЫЕ	ДЛЯ ИСПОЛНЕНИЙ:		
				1.232.1-7.1-1 42 ЗПСТ 56.120.35-Л-		
				СБОРОЧНЫЕ ЕДИНИЦЫ		
				СЕТКА		
А4	1		1.232.1-7.1-2 27-20	С268	1	
А4	2		1.232.1-7.1-2 28-25	С298	1	
				МАТЕРИАЛЫ		
	6			БЕТОН ЛЕГКИЙ М150		0.19М3
	7			РАСТВОР ЦЕМЕНТНЫЙ М100		0.03М3
	8			ПЛИТЫ МИНВАТНЫЕ М175		0.08М3
				1.232.1-7.1-1 42-01 ЗПСТ 56.130.35-Л-		
				СБОРОЧНЫЕ ЕДИНИЦЫ		
				СЕТКА		
А4	1		1.232.1-7.1-2 27-21	С269	1	
А4	2		1.232.1-7.1-2 28-26	С299	1	
				МАТЕРИАЛЫ		
	6			БЕТОН ЛЕГКИЙ М150		0.20М3
	7			РАСТВОР ЦЕМЕНТНЫЙ М100		0.03М3
	8			ПЛИТЫ МИНВАТНЫЕ М175		0.08М3
				1.232.1-7.1-1 42-02 ЗПСТ 56.150.35-Л-		
				СБОРОЧНЫЕ ЕДИНИЦЫ		
				СЕТКА		
А4	1		1.232.1-7.1-2 27-22	С270	1	
А4	2		1.232.1-7.1-2 28-27	С300	1	
				МАТЕРИАЛЫ		
	6			БЕТОН ЛЕГКИЙ М150		0.23М3
	7			РАСТВОР ЦЕМЕНТНЫЙ М100		0.04М3
	8			ПЛИТЫ МИНВАТНЫЕ М175		0.10М3
				1.232.1-7.1-1 42-03 ЗПСТ 56.180.35-Л-		
				СБОРОЧНЫЕ ЕДИНИЦЫ		
				СЕТКА		
А4	1		1.232.1-7.1-2 27-23	С271	1	
А4	2		1.232.1-7.1-2 28-28	С301	1	
				МАТЕРИАЛЫ		
	6			БЕТОН ЛЕГКИЙ М150		0.28М3
	7			РАСТВОР ЦЕМЕНТНЫЙ М100		0.04М3
	8			ПЛИТЫ МИНВАТНЫЕ М175		0.11М3
				1.232.1-7.1-1 42-04 ЗПСТ 56.210.35-Л-		
				СБОРОЧНЫЕ ЕДИНИЦЫ		
				СЕТКА		
А4	1		1.232.1-7.1-2 27-24	С272	1	
А4	2		1.232.1-7.1-2 28-29	С302	1	
				МАТЕРИАЛЫ		
	6			БЕТОН ЛЕГКИЙ М150		0.33М3
	7			РАСТВОР ЦЕМЕНТНЫЙ М100		0.05М3
	8			ПЛИТЫ МИНВАТНЫЕ М175		0.13М3

СКАЛА

ОПЕРАТОР ТПП КОРТ

ЭПВЦ КиевЗНИИЭП

ВЗАМ.ИНВ.№

ПОДПИСЬ И ДАТА

ИНВ.№ ПОДЛ.

НАЧОТД	БОРИСЕНКО	
Н.КОНТР	КОВАЛЬЧУК	
ГЛСПЕЦ	МАЛАЧЕВСКИЙ	
ПРОВЕРИЛ	ПИНЧУК	
РАЗРАБ.	САТАНОВСКИЙ	

1.232.1-7.1-1 42

ПАНЕЛЬ
ЗПСТ 56.Н.35

СТАДИЯ	ЛИСТ	ЛИСТОВ
Р	I	2

ГОСГРАЖДАНСТРОЙ
КиевЗНИИЭП

1.232.1-7.1-1 42

ЛИСТ 2

ФОРМАТ А4

ЗАВОД ЖБИ

СХЕМА АРМИРОВАНИЯ

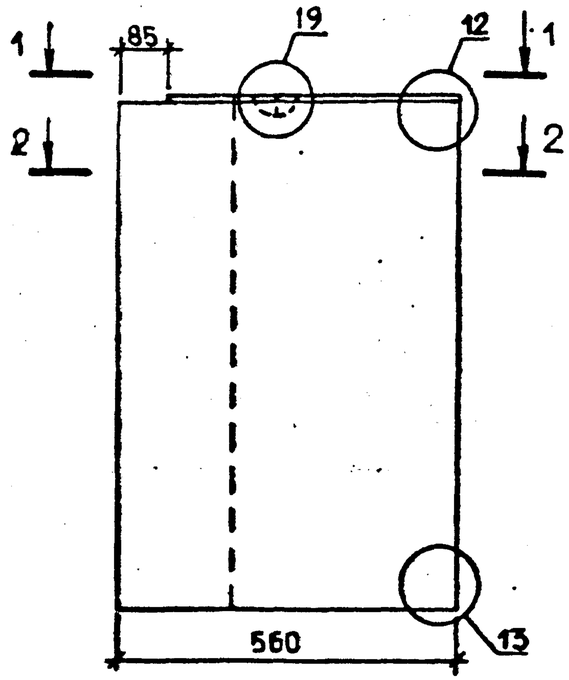

1-1

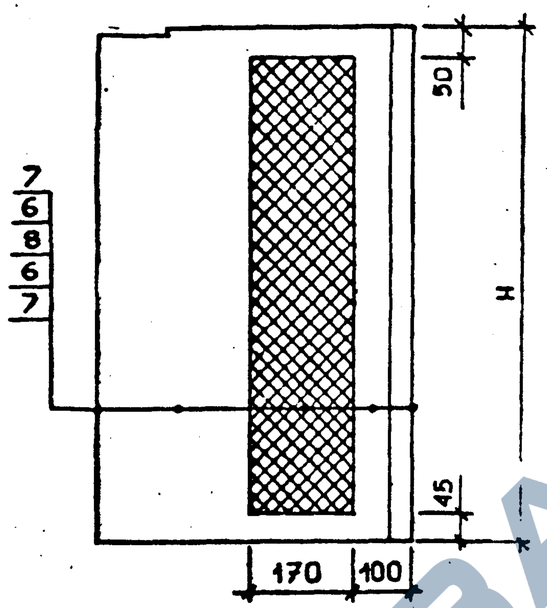

2-2

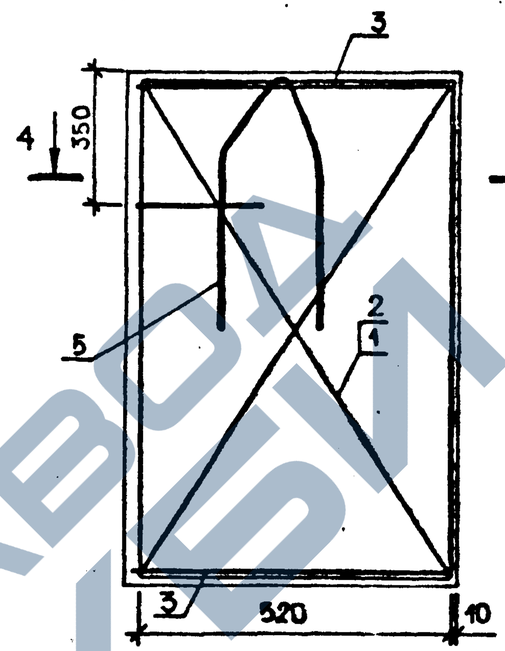

4-4

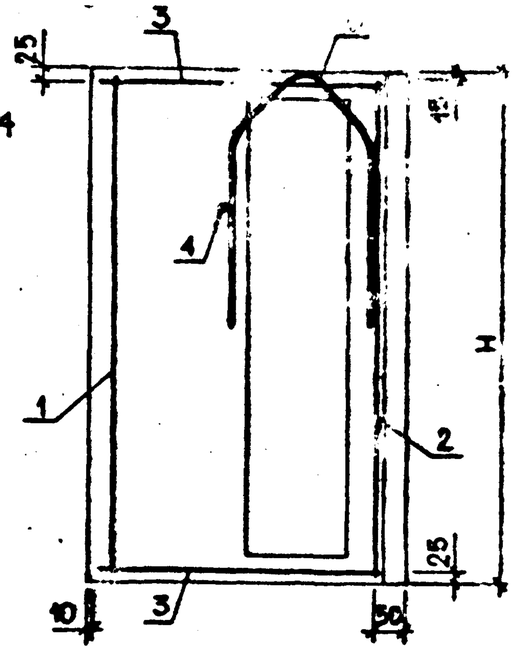

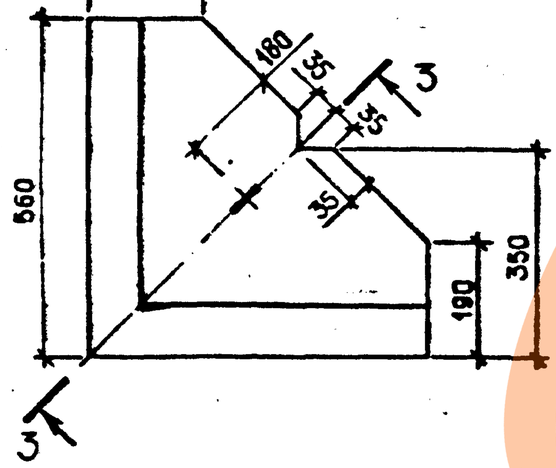

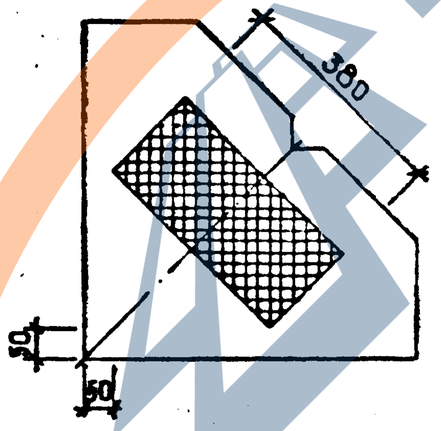

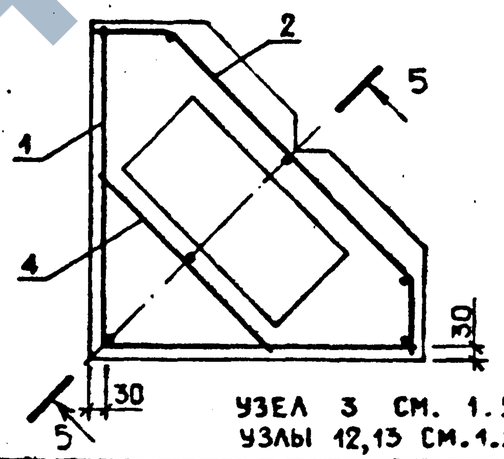

УЗЕЛ 3 СМ. 1.232.1-7.1-1 Д1 ЛИСТ 1,
УЗЛЫ 12,13 СМ.1.232.1-7.1-1 Д1 ЛИСТ 2.

ОБОЗНАЧЕНИЕ	МАРКА	Н,мм	МАССА,т
I.232.I-7.I-I 42	ЗПСТ 56.I20.35-Л-	II85	0.40
-01	ЗПСТ 56.I30.35-Л-	I285	0.44
-02	ЗПСТ 56.I50.35-Л-	I485	0.50
-03	ЗПСТ 56.I80.35-Л-	I785	0.60
-04	ЗПСТ 56.2I0.35-Л-	2085	0.70

НАЧОТД	БОРИСЕНКО	
Н.КОНТР	КОВАЛЬЧУК	
ГП СПЕЦ	МАЛАЧЕВСКИЙ	
ПРОВЕРИЛ	ЛИНЧУК	
РАЗРАБ	САТАНОВСКИЙ	

1.232.1-7.1-1 42СБ

ПАНЕЛЬ
ЗПСТ 56.Н.35.
СБОРОЧНЫЙ ЧЕРТЕЖ

СТАДИЯ	МАССА	МАСШТАБ
Р		

ЛИСТ | ЛИСТОВ 1

ГОСГРАЖДАНСТРОЙ
КиевЗНИИЭП

20667-

ЭПВЦ КиевЗНИИЭП
ОПЕРАТОР ТПП КОРТ
СКАЛА

ИНВ.№ ПОДЛ | ПОДП. И ДАТА | ВЗАМ. ИНВ.№

ЭПВЦ КиевЗНИИЭП | оператор ТПП КОРТ

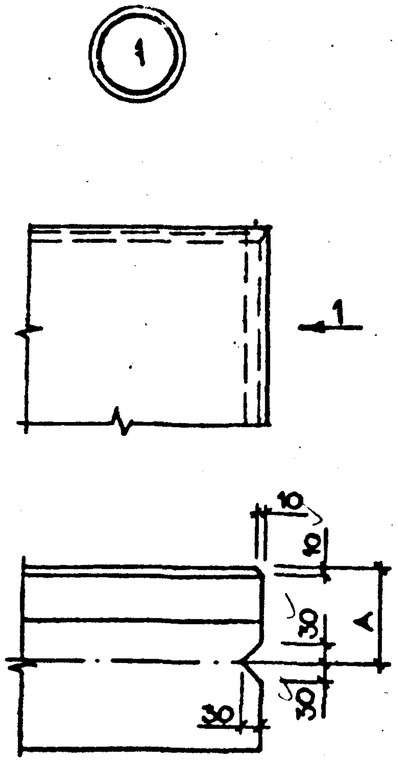

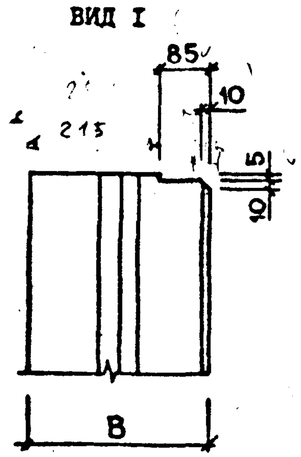

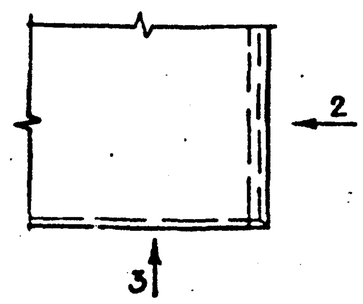

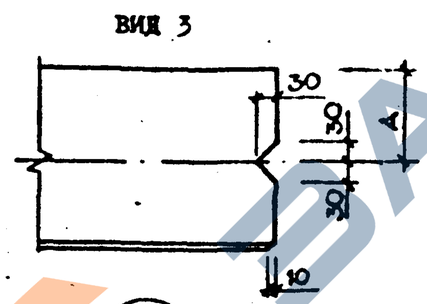

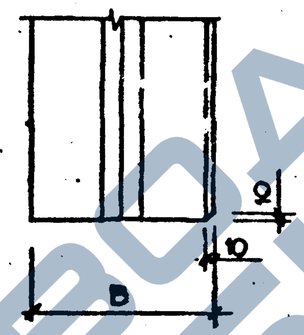

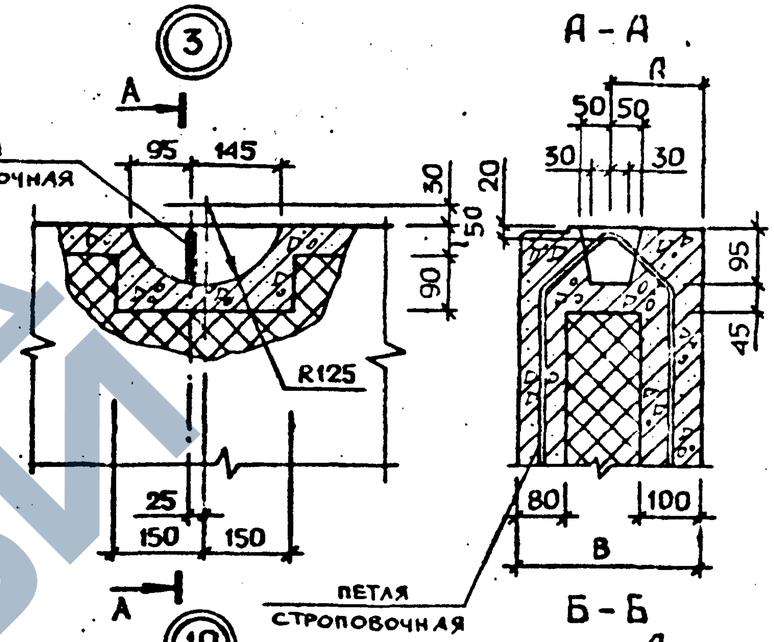

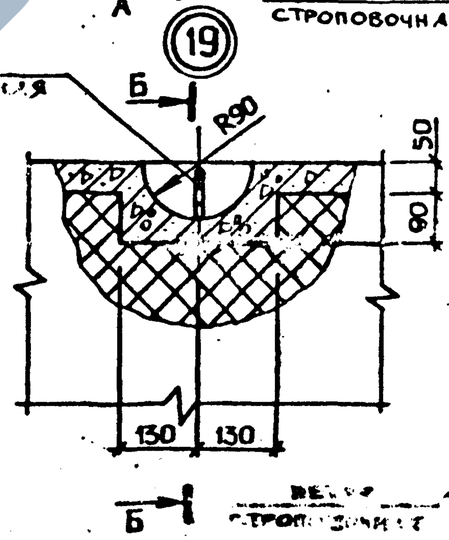

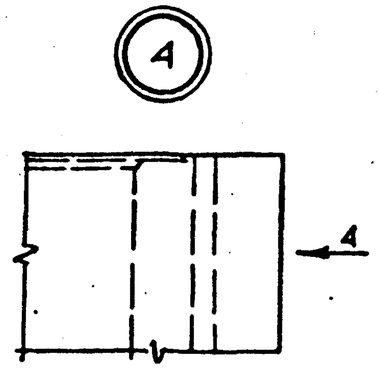

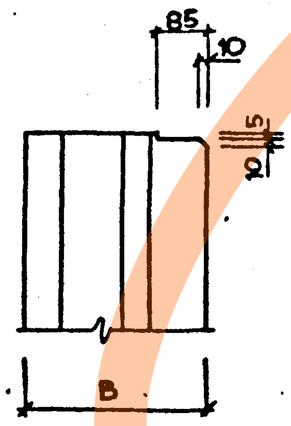

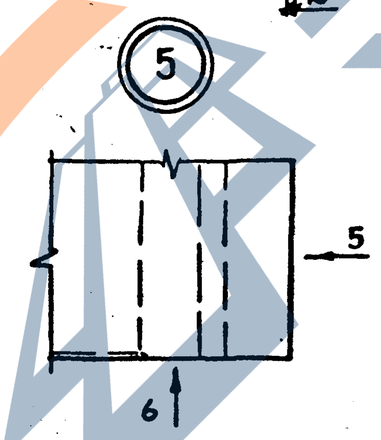

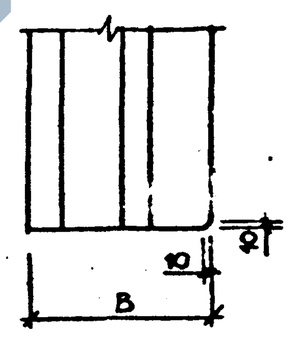

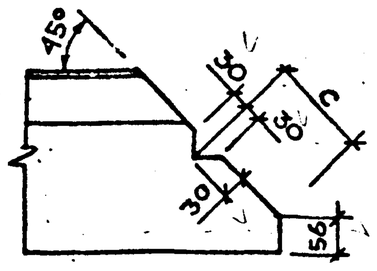

РАЗМЕР, мм	ТОЛЩИНА ПАНЕЛИ В, мм		
	250	300	350
A	I25	I50	I75
C	I35	I70	205

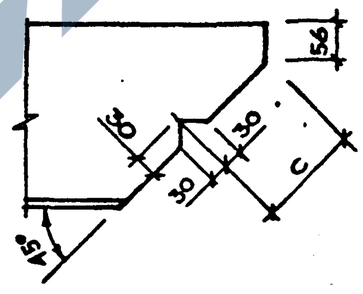

В МЕСТЕ РАСПОЛОЖЕНИЯ УГЛУБЛЕНИЯ-ЛУНКИ УТЕПЛИТЕЛЬ ВЫРЕЗАТЬ.

ЛУНКУ РАСПОЛАГАТЬ СО СМЕЩЕНИЕМ К СВЕРЛЕНИЮ ИЗДЕЛИЯ ОТНОСИТЕЛЬНО ПЛОСКОСТИ ПРОРЕЗИ ПЕТЛИ.

НАЧ.ОТД.	Борисенко		
Н.КОНТР.	Ковальчук		
ГЛ.СПЕЦ.	Малачевский		
ПРОВЕРИЛ	Малачевский		
РАЗРАБ.	Якимчук		

I.232.I-9.1-I ДI

УЗЛЫ

СТАДИЯ	ЛИСТ	ЛИСТОВ
Р	1	4

ГОСГРАЖДАНСТРОЙ КиевЗНИИЭП

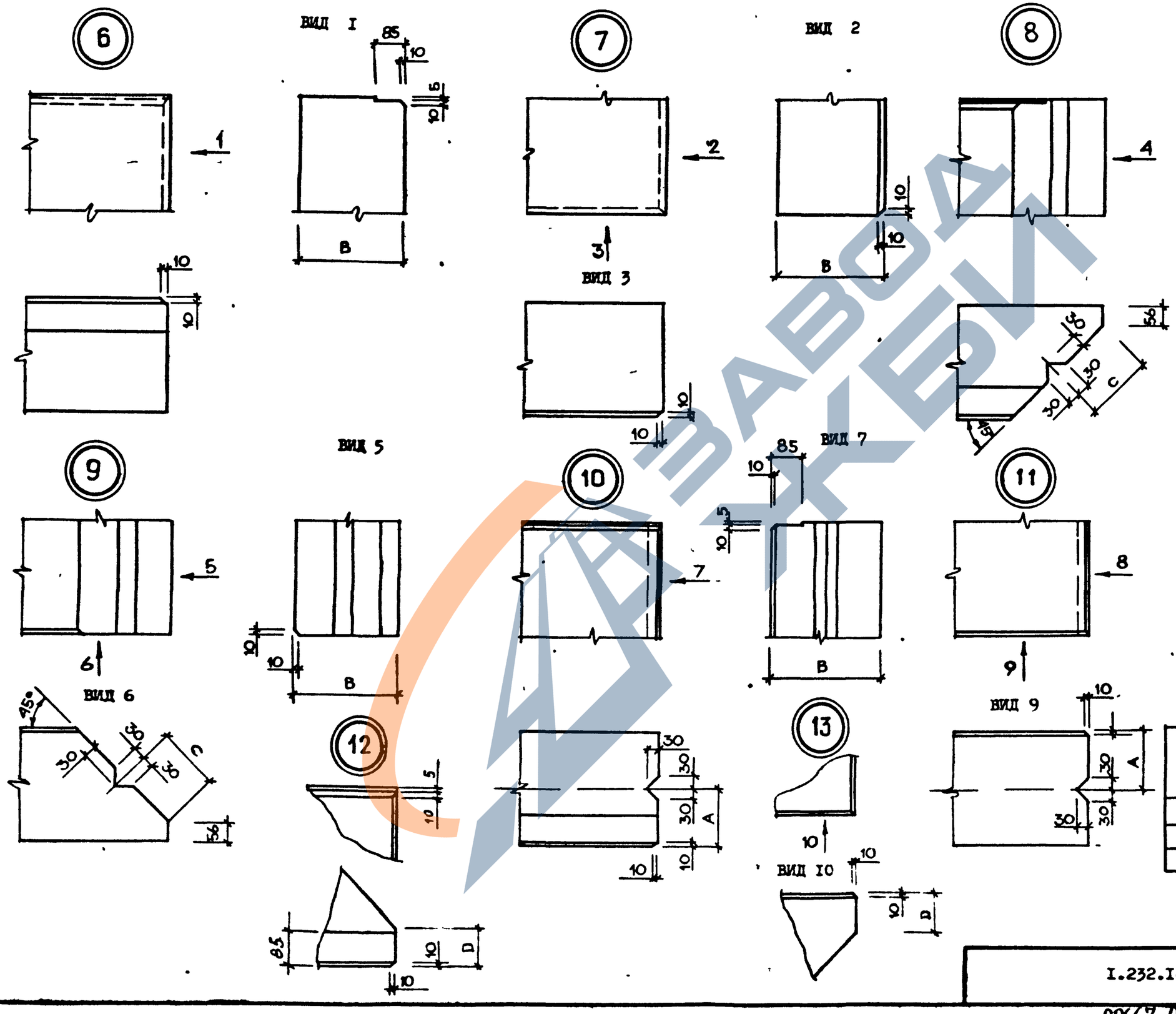

РАЗМЕР, мм	ТОЛЩИНА ПАНЕЛИ "В", мм		
	250	300	350
A	I25	I50	I75
C	I35	I70	205
D	90	I40	I90

ЭПВЦ КиевЗНИИЭП

ОПЕРАТОР ТЛП КОРТ

ИНВ №ПОДЛ | ПОДП. И ДАТА | ВЗАМ. ИНВ.№

I.232.I-7.I-I ДI

ЛИСТ 2

20667-02 23

ФОРМАТ А3

ЭПВЦ Киевзнииэп | Оператор ТПП КОРТ

14

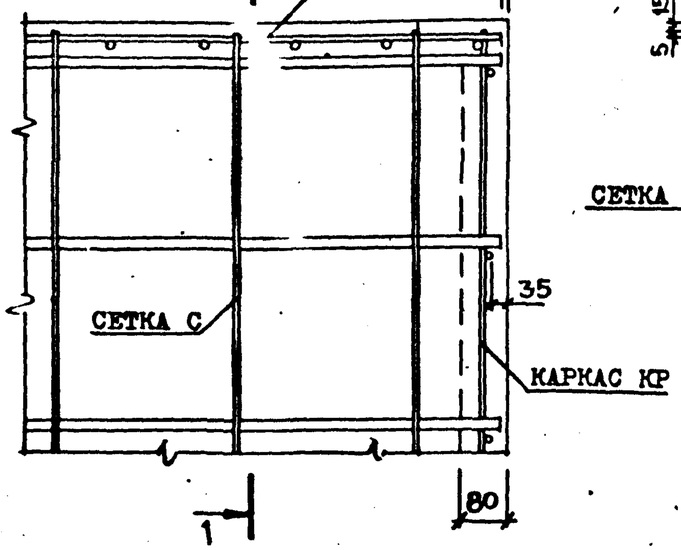

I - I

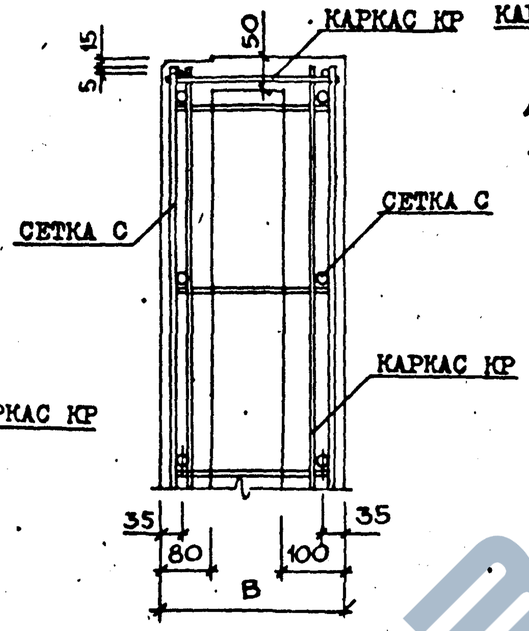

16

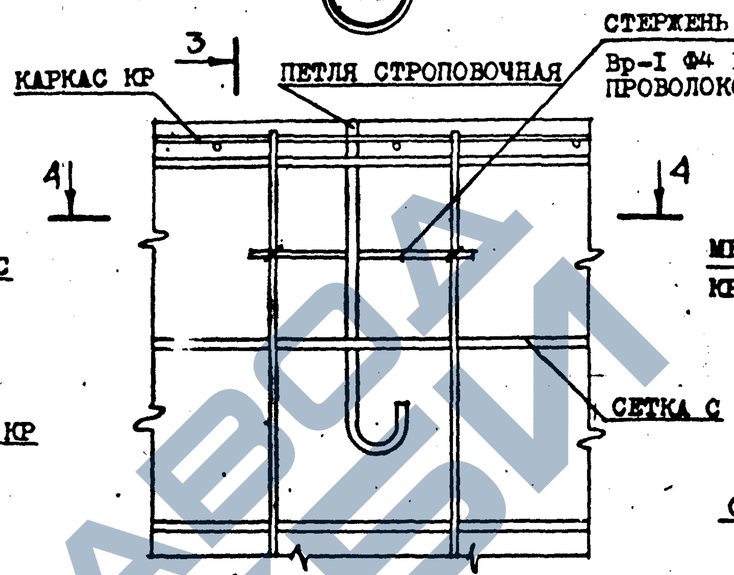

4 - 4

3 - 3

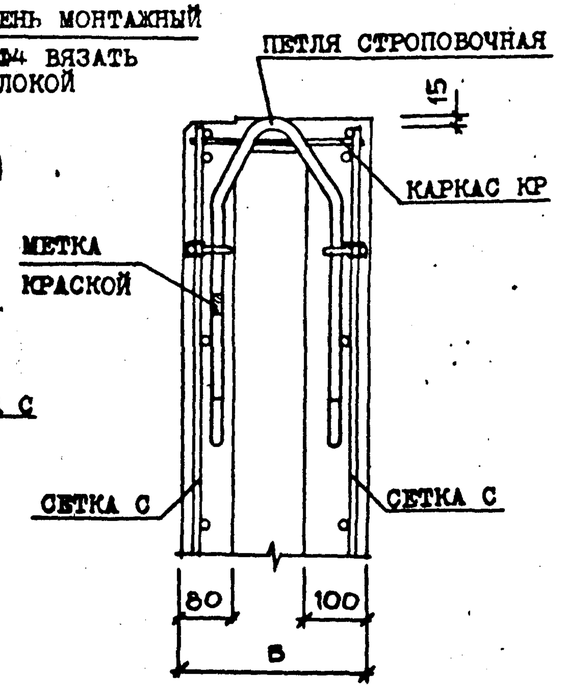

15

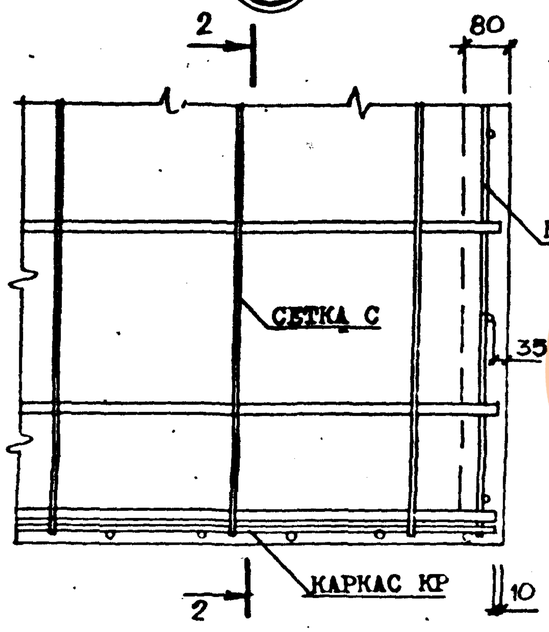

2 - 2

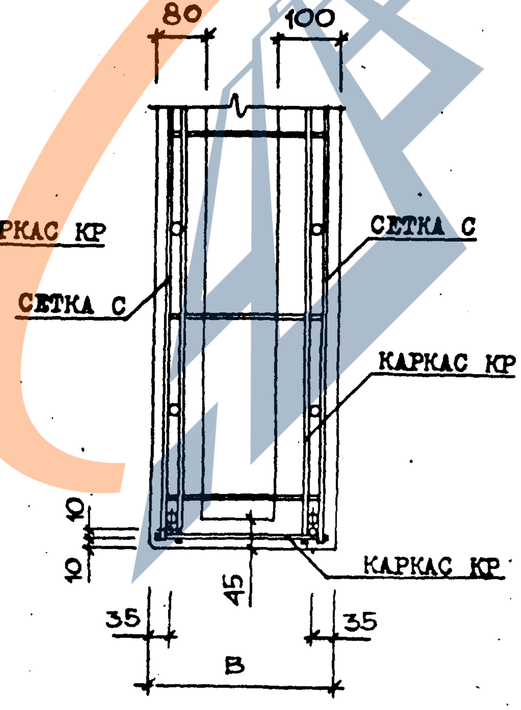

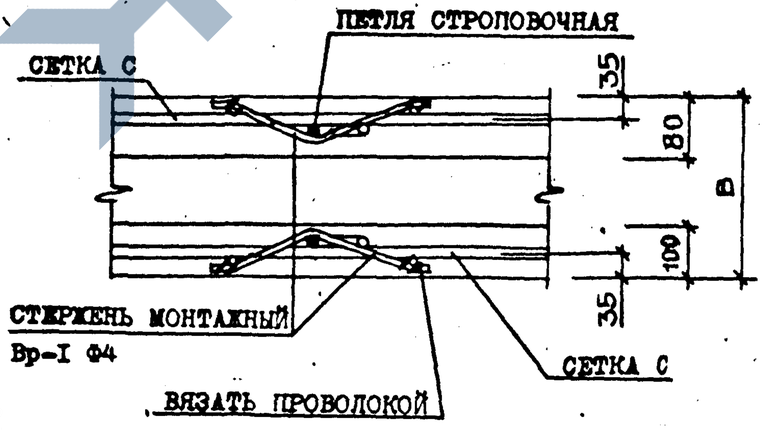

СОЕДИНЕНИЯ СЕТОК "С", КАРКАСОВ "КР" И СТРОПОВОЧНОЙ ПЕТЛИ "СП" - СВАРНОЕ ПО ГОСТ 14098 - 68 ТИПА КТ-2; УТЕПЛИТЕЛЬ УСЛОВНО НЕ ПОКАЗАН .

КиевЗНИИЭП | ТЛП КОРТ

17

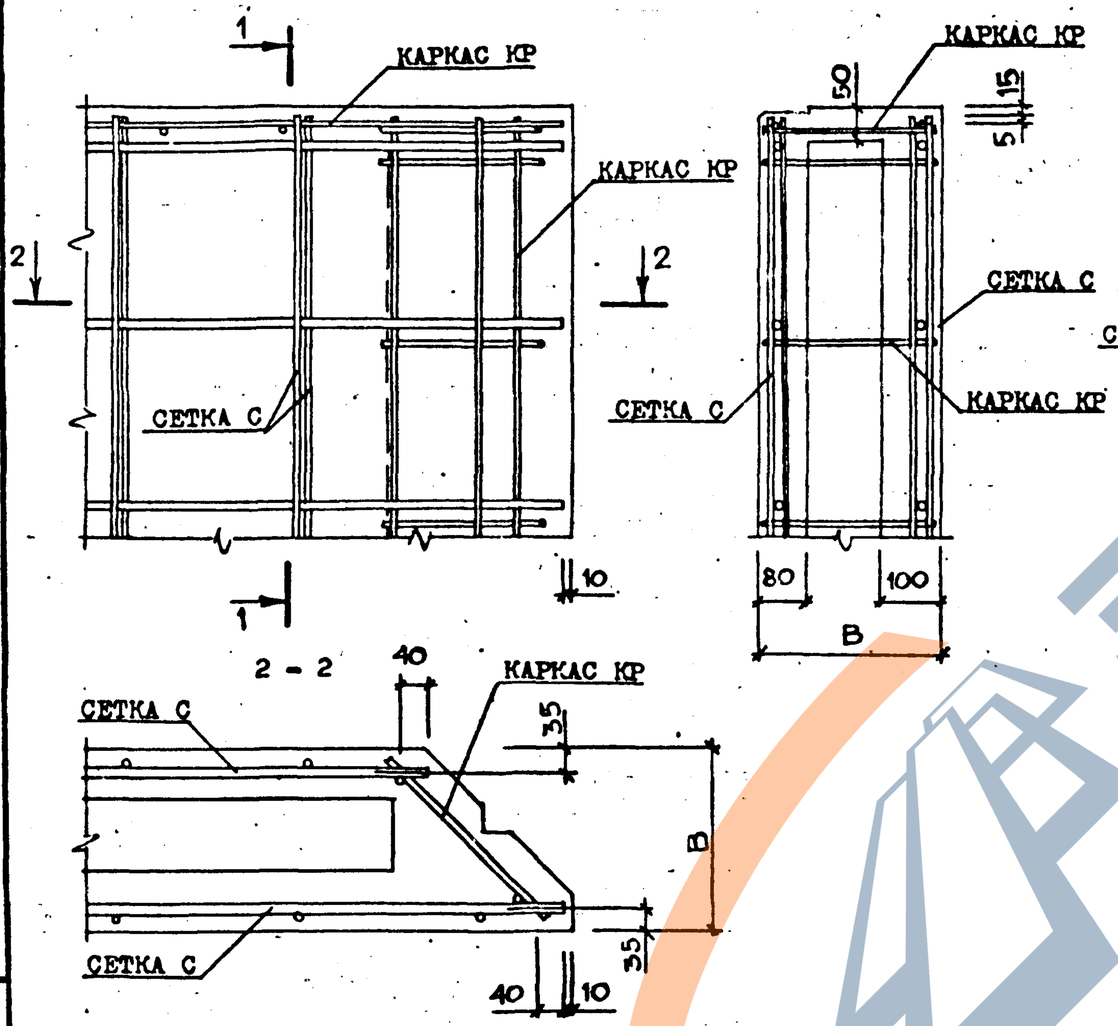

18

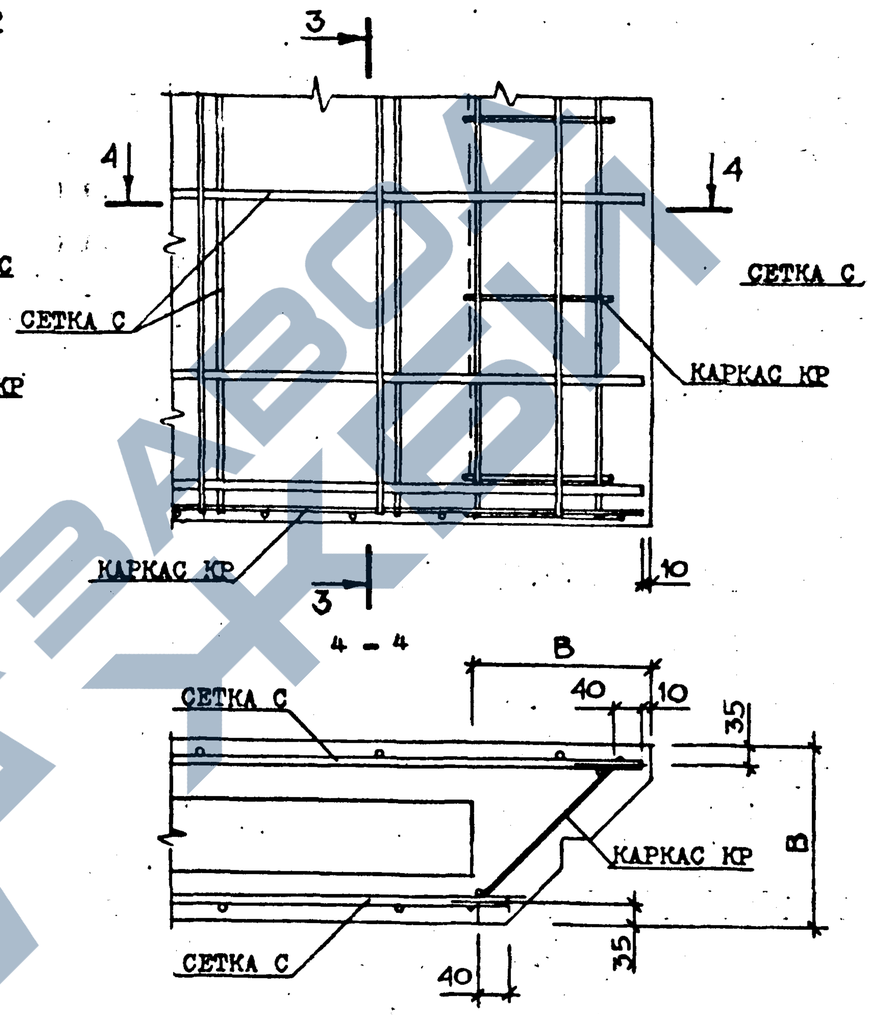

СОЕДИНЕНИЯ СЕТОК "С" И КАРКАСОВ "КР" - СВАРНЫЕ ПО ГОСТ 14098-68 ТИПА КТ-2;
УТЕПЛИТЕЛЬ УСЛОВНО НЕ ПОКАЗАН.

НАИМЕНОВАНИЕ	КОЛИЧЕСТВО НА МАРКУ																			
	ПСТ 30.6.2,5-2.Л-	ПСТ 30.6.3,0-2.Л-	ПСТ 30.6.3,5-2.Л-	ПСТ 30.9.2,5-2.Л-	ПСТ 30.9.3,0-2.Л-	ПСТ 30.9.3,5-2.Л-	ПСТ 30.12.2,5-2.Л-	ПСТ 30.12.3,0-2.Л-	ПСТ 30.12.3,5-2.Л-	ПСТ 30.13.2,5-2.Л-	ПСТ 30.13.3,0-2.Л-	ПСТ 30.13.3,5-2.Л-	ПСТ 30.15.2,5-2.Л-	ПСТ 30.15.3,0-2.Л-	ПСТ 30.15.3,5-2.Л-	ПСТ 30.18.2,5-2.Л-	ПСТ 30.18.3,0-2.Л-	ПСТ 30.18.3,5-2.Л-	ПСТ 30.21.2,5-2.Л-	ПСТ 30.21.3,0-2.Л-
ИЗДЕЛИЯ АРМАТУРНЫЕ																				
АРМАТУРА КЛАССА А-I ГОСТ 5781-82																				
Ф10	1.300	1.320	1.340	1.300	1.320	1.340	1.300	1.320	-	1.300	-	-	-	-	-	-	-	-	-	-
Ф12	-	-	-	-	-	-	-	-	-	-	-	-	-	-	2.200	2.140	2.160	2.200	-	-
ИТОГО КЛАССА А-I	1.300	1.320	1.340	1.300	1.320	1.340	1.300	1.320	-	1.300	-	-	-	-	2.200	2.140	2.160	2.200	-	-
АС-II ГОСТ 5781-82																				
Ф10	-	-	-	-	-	-	-	-	1.340	-	1.320	1.340	1.300	1.320	-	-	-	-	-	-
Ф12	-	-	-	-	-	-	-	-	-	-	-	-	-	-	-	-	-	-	2.140	2.160
ИТОГО КЛАССА АС-II	-	-	-	-	-	-	-	-	1.340	-	1.320	1.340	1.300	1.320	-	-	-	-	2.140	2.160
А-III ГОСТ 5781-82																				
Ф6	3.942	3.942	3.942	5.256	5.256	5.256	6.570	6.570	6.570	6.570	6.570	6.570	7.884	7.884	7.884	9.198	9.198	9.198	10.51	10.51
ИТОГО КЛАССА А-III	3.942	3.942	3.942	5.256	5.256	5.256	6.570	6.570	6.570	6.570	6.570	6.570	7.884	7.884	7.884	9.198	9.198	9.198	10.51	10.51
ВР-I ГОСТ 6727-80																				
Ф4	0.970	1.191	1.411	1.030	1.264	1.498	1.089	1.336	1.584	1.089	1.336	1.584	1.544	1.895	2.246	1.604	1.968	2.333	1.663	2.041
Ф5	4.100	4.100	4.100	4.726	4.726	4.726	5.810	5.810	5.810	6.172	6.172	6.172	7.717	7.717	7.717	8.801	8.801	8.801	9.886	9.886
ИТОГО КЛАССА ВР-I	5.071	5.291	5.512	5.756	5.990	6.224	6.899	7.147	7.394	7.261	7.508	7.756	9.262	9.613	9.964	10.41	10.77	11.13	11.55	11.93
ВСЕГО ИЗДЕЛИЙ АРМАТУРНЫХ	10.31	10.55	10.79	12.31	12.57	12.82	14.77	15.04	15.30	15.13	15.40	15.67	18.45	18.82	20.05	21.74	22.13	22.53	24.20	24.60
ОБЩИЙ РАСХОД	10.31	10.55	10.79	12.31	12.57	12.82	14.77	15.04	15.30	15.13	15.40	15.67	18.45	18.82	20.05	21.74	22.13	22.53	24.20	24.60

НАЧ.ОТД.	БОРИСЕНКО	
Н.КОНТР.	КОВАЛЬЧУК	
ГЛ.СПЕЦ.	МАЛАЧЕВСКИЙ	
ПРОВЕРИЛ	ЯКИМЧУК	
РАЗРАБ.	ЯРЕМЧИШИН	

1.232.1-7.1-1 РС

ВЕДОМОСТЬ РАСХОДА СТАЛИ НА ЭЛЕМЕНТ, КГ

СТАДИЯ	ЛИСТ	ЛИСТОВ
Р	1	23

ГОСГРАЖДАНСТРОЙ КиевЗНИИЭП

СКАЛА

ОПЕРАТОР ТПП КОРТ

ЭПВЦ

ВЗАМ ИНВ №

ПОДПИСЬ И ДАТА

ИНВ № ПО...

20667-02 26

ФОРМАТ А3

Взам. | ТПП КОРТ | КиевЗНИИЭП

НАИМЕНОВАНИЕ	КОЛИЧЕСТВО НА МАРКУ																			
	ПСТ 30.21 .3,5- 2.Л-	ПСТ 60.6. 2,5-2 .Л-	ПСТ 60.6. 3,0-2 .Л-	ПСТ 60.6. 3,5-2 .Л-	ПСТ 60.9. 2,5-2 .Л-	ПСТ 60.9. 3,0-2 .Л-	ПСТ 60.9. 3,5-2 .Л-	ПСТ 60.12 .2,5- 1.Л-	ПСТ 60.12 .2,5- 2.Л-	ПСТ 60.12 .3,0- 1.Л-	ПСТ 60.12 .3,0- 2.Л-	ПСТ 60.12 .3,5- 2.Л-	ПСТ 60.13 .2,5- 1.Л-	ПСТ 60.13 .2,5- 2.Л-	ПСТ 60.13 .3,0- 1.Л-	ПСТ 60.13 .3,0- 2.Л-	ПСТ 60.13 .3,5- 2.Л-	ПСТ 60.15 .2,5- 1.Л-	ПСТ 60.15 .2,5- 2.Л-	ПСТ 60.15 .3,0- 1.Л-
ИЗДЕЛИЯ АРМАТУРНЫЕ																				
АРМАТУРА КЛАССА																				
А-I ГОСТ 5781-82																				
Ф10	-	1.300	1.320	-	-	-	-	-	-	-	-	-	-	-	-	-	-	-	-	-
Ф12	-	-	-	-	2.140	2.160	2.200	-	-	-	-	-	-	-	-	-	-	-	-	-
ИТОГО КЛАССА А-I	-	1.300	1.320	-	2.140	2.160	2.200	-	-	-	-	-	-	-	-	-	-	-	-	-
АС-II ГОСТ 5781-82																				
Ф10	-	-	-	1.340	-	-	-	-	-	-	-	-	-	-	-	-	-	-	-	-
Ф12	2.200	-	-	-	-	-	-	2.140	2.140	2.160	2.160	2.200	2.140	2.140	-	-	-	-	-	-
Ф14	-	-	-	-	-	-	-	-	-	-	-	-	-	-	3.560	3.560	3.600	3.500	3.500	3.560
ИТОГО КЛАССА АС-II	2.200	-	-	1.340	-	-	-	2.140	2.140	2.160	2.160	2.200	2.140	2.140	3.560	3.560	3.600	3.500	3.500	3.560
А-III ГОСТ 5781-82																				
Ф6	10.51	-	-	-	-	-	-	13.23	-	13.23	-	13.23	13.23	-	13.23	-	13.23	15.87	-	15.87
Ф8	-	-	-	-	18.81	18.81	18.81	-	23.52	-	23.52	-	-	23.52	-	23.52	-	-	28.22	-
Ф12	-	31.75	31.75	31.75	-	-	-	-	-	-	-	-	-	-	-	-	-	-	-	-
ИТОГО КЛАССА А-III	10.51	31.75	31.75	31.75	18.81	18.81	18.81	13.23	23.52	13.23	23.52	13.23	13.23	23.52	13.23	23.52	13.23	15.87	28.22	15.87
ВР-I ГОСТ 6727-80																				
Ф4	2.419	1.822	2.236	2.650	1.901	2.333	2.765	1.980	1.980	2.430	2.430	2.880	1.980	1.980	2.430	2.430	2.880	2.851	2.851	3.499
Ф5	9.886	7.759	7.759	7.759	8.996	8.996	8.996	11.00	11.00	11.00	11.00	11.00	11.66	11.66	11.66	11.66	11.66	14.66	14.66	14.66
ИТОГО КЛАССА ВР-I	12.30	9.581	9.995	10.41	10.90	11.33	11.76	12.98	12.98	13.43	13.43	13.88	13.64	13.64	14.09	14.09	14.54	17.51	17.51	18.16
ВСЕГО ИЗДЕЛИЙ АРМАТУРНЫХ	25.02	42.63	43.06	43.50	31.85	32.30	32.77	28.35	38.63	28.82	39.10	29.31	29.01	39.30	30.88	41.17	31.37	36.88	49.23	37.59
ОБЩИЙ РАСХОД	25.02	42.63	43.06	43.50	31.85	32.30	32.77	28.35	38.63	28.82	39.10	29.31	29.01	39.30	30.88	41.17	31.37	36.88	49.23	37.59

ЭПВЦ КиевЗНИИЭП | ОПЕРАТОР ТЛП КОРТ | СКАЛА А.Скал

НАИМЕНОВАНИЕ	КОЛИЧЕСТВО НА МАРКУ																			
	ПСТ 60.15.3,0-2.Л-	ПСТ 60.15.3,5-2.Л-	ПСТ 60.18.2,5-1.Л-	ПСТ 60.18.2,5-2.Л-	ПСТ 60.18.3,0-1.Л-	ПСТ 60.18.3,0-2.Л-	ПСТ 60.18.3,5-2.Л-	ПСТ 60.21.2,5-1.Л-	ПСТ 60.21.2,5-2.Л-	ПСТ 60.21.3,0-2.Л-	ПСТ 60.21.3,5-2.Л-	ПСТ 72.9.2,5-2.Л-	ПСТ 72.9.3,0-2.Л-	ПСТ 72.9.3,5-2.Л-	ПСТ 72.12.2,5-1.Л-	ПСТ 72.12.2,5-2.Л-	ПСТ 72.12.3,0-2.Л-	ПСТ 72.12.3,5-2.Л-	ПСТ 72.13.2,5-1.Л-	ПСТ 72.13.2,5-2.Л-
ИЗДЕЛИЯ АРМАТУРНЫЕ																				
АРМАТУРА КЛАССА АС-П ГОСТ 5781-82																				
Ф12	-	-	-	-	-	-	-	-	-	-	-	2.140	2.160	2.200	-	-	-	-	-	-
Ф14	3.560	3.600	-	-	-	-	-	-	-	-	-	-	-	-	3.500	3.500	3.560	3.600	3.500	3.500
Ф16	-	-	5.000	5.000	5.060	5.060	5.120	5.000	5.000	5.060	-	-	-	-	-	-	-	-	-	-
Ф18	-	-	-	-	-	-	-	-	-	-	7.040	-	-	-	-	-	-	-	-	-
ИТОГО КЛАССА АС-П	3.560	3.600	5.000	5.000	5.060	5.060	5.120	5.000	5.000	5.060	7.040	2.140	2.160	2.200	3.500	3.500	3.560	3.600	3.500	3.500
А-III ГОСТ 5781-82																				
Ф6	-	15.87	-	-	18.52	-	-	-	-	-	-	-	-	-	-	-	-	-	-	-
Ф8	28.22	-	32.92	-	-	32.92	32.92	37.63	-	37.63	37.63	-	-	-	28.25	-	28.25	28.25	28.25	-
Ф10	-	-	-	51.44	-	-	-	-	58.79	-	-	35.32	35.32	35.32	-	44.14	-	-	-	44.14
ИТОГО КЛАССА А-III	28.22	15.87	32.92	51.44	18.52	32.92	32.92	37.63	58.79	37.63	37.63	35.32	35.32	35.32	28.25	44.14	28.25	28.25	28.25	44.14
ВР-I ГОСТ 6727-80																				
Ф4	3.499	4.147	2.930	2.930	3.596	3.596	4.262	3.010	3.010	3.694	4.378	2.218	2.722	3.226	2.297	2.297	2.819	3.341	2.297	2.297
Ф5	14.66	14.66	16.66	16.66	16.66	16.66	16.66	18.66	18.66	18.66	18.66	10.61	10.61	10.61	12.94	12.94	12.94	12.94	13.72	13.72
ИТОГО КЛАССА ВР-I	18.16	18.80	19.59	19.59	20.25	20.25	20.92	21.67	21.67	22.35	23.04	12.83	13.33	13.83	15.24	15.24	15.76	16.28	16.02	16.02
ВСЕГО ИЗДЕЛИЙ АРМАТУРНЫХ	49.94	38.28	57.51	76.03	43.83	58.24	58.96	64.30	85.46	65.04	67.70	50.28	50.81	51.35	46.99	62.88	47.57	48.14	47.77	63.66
ОБЩИЙ РАСХОД	49.94	38.28	57.51	76.03	43.83	58.24	58.96	64.30	85.46	65.04	67.70	50.28	50.81	51.35	46.99	62.88	47.57	48.14	47.77	63.66

ИНВ.№ ПОДЛ. | ПОДПИСЬ И ДАТА | ВЗАМ. ИНВ.№

НАИМЕНОВАНИЕ	КОЛИЧЕСТВО НА МАРКУ																			
	ПСТ 72.13 .3,0- 2.Л-	ПСТ 72.13 .3,5- 2.Л-	ПСТ 72.15 .2,5- 1.Л-	ПСТ 72.15 .2,5- 2.Л-	ПСТ 72.15 .3,0- 1.Л-	ПСТ 72.15 .3,0- 2.Л-	ПСТ 72.15 .3,5- 2.Л-	ПСТ 72.18 .2,5- 1.Л-	ПСТ 72.18 .2,5- 2.Л-	ПСТ 72.18 .3,0- 1.Л-	ПСТ 72.18 .3,0- 2.Л-	ПСТ 72.18 .3,5- 1.Л-	ПСТ 72.18 .3,5- 2.Л-	ПСТ 72.21 .2,5- 2.Л-	ПСТ 72.21 .3,0- 1.Л-	ПСТ 72.21 .3,0- 2.Л-	ПСТ 72.21 .3,5- 1.Л-	ПСТ 72.21 .3,5- 2.Л-	ПСТ 90.12 .2,5- 1.Л-	ПСТ 90.12 .2,5- 2.Л-
ИЗДЕЛИЯ АРМАТУРНЫЕ																				
АРМАТУРА КЛАСС АС-П ГОСТ 5781-82																				
Ф12	-	-	-	-	-	-	-	-	-	-	-	-	-	-	-	-	-	-	4.280	4.280
Ф14	3.560	3.600	-	-	-	-	-	-	-	-	-	-	-	-	-	-	-	-	-	-
Ф16	-	-	5.000	5.000	5.060	5.060	5.120	5.000	5.000	-	-	-	-	-	-	-	-	-	-	-
Ф18	-	-	-	-	-	-	-	-	-	6.960	6.960	7.040	7.040	6.880	6.960	6.960	7.040	7.040	-	-
ИТОГО КЛАССА АС-П	3.560	3.600	5.000	5.000	5.060	5.060	5.120	5.000	5.000	6.960	6.960	7.040	7.040	6.880	6.960	6.960	7.040	7.040	4.280	4.280
А-Ш ГОСТ 5781-82																				
Ф8	28.25	28.25	33.90	-	33.90	-	33.90	39.55	-	39.55	-	39.55	-	-	45.20	-	45.20	-	-	-
Ф10	-	-	-	52.97	-	52.97	-	-	61.80	-	61.80	-	61.80	70.63	-	70.63	-	70.63	-	-
Ф12	-	-	-	-	-	-	-	-	-	-	-	-	-	-	-	-	-	-	79.55	-
Ф14	-	-	-	-	-	-	-	-	-	-	-	-	-	-	-	-	-	-	-	108.3
ИТОГО КЛАССА А-Ш	28.25	28.25	33.90	52.97	33.90	52.97	33.90	39.55	61.80	39.55	61.80	39.55	61.80	70.63	45.20	70.63	45.20	70.63	79.55	108.3
ВР-I ГОСТ 6727-80																				
Ф4	2.819	3.341	3.326	3.326	4.082	4.082	4.838	3.406	3.406	4.180	4.180	4.954	4.954	3.485	4.277	4.277	5.069	5.069	2.772	2.772
Ф5	13.72	13.72	17.27	17.27	17.27	17.27	17.27	19.60	19.60	19.60	19.60	19.60	19.60	21.94	21.94	21.94	21.94	21.94	15.86	15.86
ИТОГО КЛАССА ВР-I	16.54	17.06	20.60	20.60	21.35	21.35	22.11	23.01	23.01	23.78	23.78	24.56	24.56	25.42	26.22	26.22	27.01	27.01	18.63	18.63
ВСЕГО ИЗДЕЛИЙ АРМАТУРНЫХ	48.35	48.92	59.50	78.57	60.31	79.38	61.13	67.56	89.81	70.30	92.55	71.15	93.40	102.9	78.38	103.8	79.25	104.7	102.5	131.2
ОБЩИЙ РАСХОД	48.35	48.92	59.50	78.57	60.31	79.38	61.13	67.56	89.81	70.30	92.55	71.15	93.40	102.9	78.38	103.8	79.25	104.7	102.5	131.2

ЗАВОД КБИ

НАИМЕНОВАНИЕ	КОЛИЧЕСТВО НА МАРКУ																			
	ПСТ 90.12 .3,0- 2.Л-	ПСТ 90.12 .3,5- 2.Л-	ПСТ 90.15 .2,5- 1.Л-	ПСТ 90.15 .2,5- 2.Л-	ПСТ 90.15 .3,0- 1.Л-	ПСТ 90.15 .3,0- 2.Л-	ПСТ 90.15 .3,5- 1.Л-	ПСТ 90.15 .3,5- 2.Л-	ПСТ 90.18 .2,5- 1.Л-	ПСТ 90.18 .2,5- 2.Л-	ПСТ 90.18 .3,0- 1.Л-	ПСТ 90.18 .3,0- 2.Л-	ПСТ 90.18 .3,5- 1.Л-	ПСТ 90.18 .3,5- 2.Л-	ПСТ 90.21 .2,5- 1.Л-	ПСТ 90.21 .2,5- 2.Л-	ПСТ 90.21 .3,0- 1.Л-	ПСТ 90.21 .3,0- 2.Л-	ПСТ 90.21 .3,5- 1.Л-	ПСТ 90.21 .3,5- 2.Л-
ИЗДЕЛИЯ АРМАТУРНЫЕ																				
АРМАТУРА КЛАССА																				
АС-П ГОСТ 5781-82																				
Ф12	4.320	4.400	-	-	-	-	-	-	-	-	-	-	-	-	-	-	-	-	-	-
Ф14	-	-	7.000	7.000	7.120	7.120	7.200	7.200	-	-	-	-	-	-	-	-	-	-	-	-
Ф16	-	-	-	-	-	-	-	-	10.00	10.00	10.12	10.12	10.24	10.24	10.00	10.00	10.12	10.12	-	-
Ф18	-	-	-	-	-	-	-	-	-	-	-	-	-	-	-	-	-	-	14.08	14.08
ИТОГО КЛАССА АС-П	4.320	4.400	7.000	7.000	7.120	7.120	7.200	7.200	10.00	10.00	10.12	10.12	10.24	10.24	10.00	10.00	10.12	10.12	14.08	14.08
А-III ГОСТ 5781-82																				
Ф8	-	-	-	-	42.43	-	42.43	-	-	-	49.50	-	49.50	-	-	-	-	-	56.57	-
Ф10	-	-	-	-	-	-	-	66.29	-	-	-	-	-	77.34	-	-	88.39	-	-	-
Ф12	79.55	79.55	95.46	-	-	95.46	-	-	111.4	-	-	111.4	-	-	127.3	-	-	127.3	-	127.3
Ф16	-	-	-	169.7	-	-	-	-	-	198.0	-	-	-	-	-	226.3	-	-	-	-
ИТОГО КЛАССА А-III	79.55	79.55	95.46	169.7	42.43	95.46	42.43	66.29	111.4	198.0	49.50	111.4	49.50	77.34	127.3	226.3	88.39	127.3	56.57	127.3
ВР-I ГОСТ 6727-80																				
Ф4	3.402	4.032	4.039	4.039	4.957	4.957	5.875	5.875	4.118	4.118	5.054	5.054	5.990	5.990	4.198	4.198	5.152	5.152	6.106	6.106
Ф5	15.86	15.86	21.19	21.19	21.19	21.19	21.19	21.19	24.02	24.02	24.02	24.02	24.02	24.02	26.86	26.86	26.86	26.86	26.86	26.86
ИТОГО КЛАССА ВР-I	19.26	19.89	25.23	25.23	26.15	26.15	27.06	27.06	28.14	28.14	29.08	29.08	30.02	30.02	31.06	31.06	32.01	32.01	32.97	32.97
ВСЕГО ИЗДЕЛИЙ АРМАТУРНЫХ	103.1	103.8	127.7	201.9	75.69	128.7	76.69	100.6	149.5	236.1	88.70	150.6	89.75	117.6	168.3	267.3	130.5	169.4	103.6	174.3
ОБЩИЙ РАСХОД	103.1	103.8	127.7	201.9	75.69	128.7	76.69	100.6	149.5	236.1	88.70	150.6	89.75	117.6	168.3	267.3	130.5	169.4	103.6	174.3

ЭПВЦ КиевЗНИИЭП
ОПЕРАТОР ТЛП КОРТ
СКАЛА

ВЗАМ. ИНВ.№
ПОДПИСЬ И ДАТА
ИНВ.№ ПОДЛ

1.232.1-7.1-1 РС

ЛИСТ 5

20667-02 30

ФОРМАТ А3

НАИМЕНОВАНИЕ	КОЛИЧЕСТВО НА МАРКУ																			
	ПСТ 60.6.2,5-3.Л-	ПСТ 60.6.3,0-3.Л-	ПСТ 60.6.3,5-3.Л-	ПСТ 60.9.2,5=3.Л-	ПСТ 60.9.3,0-3.Л-	1ПСТ 27.6.2,5-2.Л-1.	1ПСТ 27.6.3,0-2.Л-1.	1ПСТ 27.6.3,5-2.Л-1.	1ПСТ 27.9.2,5-2.Л-1.	1ПСТ 27.9.3,0-2.Л-1.	1ПСТ 27.9.3,5-2.Л-1.	1ПСТ 27.12.2,5-2.Л=1.	1ПСТ 27.12.3,0-2.Л-1.	1ПСТ 27.12.3,5-2.Л-1.	1ПСТ 27.13.2,5-2.Л-1	1ПСТ 27.13.3,0-2.Л-1.	1ПСТ 27.13.3,5-2.Л-1.	1ПСТ 27.15.2,5-2.Л-1.	1ПСТ 27.15.3,0-2.Л-1.	1ПС 27 15.3,5-2.Л-1.
ИЗДЕЛИЯ АРМАТУРНЫЕ																				
АРМАТУРА КЛАССА																				
A-I ГОСТ 5781-82																				
Ф10	1.300	1.320	-	-	-	1.300	1.320	1.340	1.300	1.320	1.340	1.300	1.320	1.340	1.300	1.320	1.340	-	-	-
Ф12	-	-	-	2.140	2.160	-	-	-	-	-	-	-	-	-	-	-	-	-	-	-
ИТОГО КЛАССА A-I	1.300	1.320	-	2.140	2.160	1.300	1.320	1.340	1.300	1.320	1.340	1.300	1.320	1.340	1.300	1.320	1.340	-	-	-
AC-II ГОСТ 5781-82																				
Ф10	-	-	1.340	-	-	-	-	-	-	-	-	-	-	-	-	-	-	1.300	1.320	1.340
ИТОГО КЛАССА AC-II	-	-	1.340	-	-	-	-	-	-	-	-	-	-	-	-	-	-	1.300	1.320	1.340
A-III ГОСТ 5781-82																				
Ф6	-	-	-	-	-	3.449	3.416	3.383	4.599	4.554	4.510	5.749	5.693	5.638	5.749	5.693	5.638	6.898	6.832	6.765
Ф8	-	-	-	18.81	18.81	-	-	-	-	-	-	-	-	-	-	-	-	-	-	-
Ф10	-	-	-	7.349	7.349	-	-	-	-	-	-	-	-	-	-	-	-	-	-	-
Ф12	31.75	42.33	42.33	-	-	-	-	-	-	-	-	-	-	-	-	-	-	-	-	-
Ф14	14.40	-	-	-	-	-	-	-	-	-	-	-	-	-	-	-	-	-	-	-
ИТОГО КЛАССА A-III	46.15	42.33	42.33	26.16	26.16	3.449	3.416	3.383	4.599	4.554	4.510	5.749	5.693	5.638	5.749	5.693	5.638	6.898	6.832	6.765
BP-I ГОСТ 6727-80																				
Ф4	1.822	2.236	2.650	1.901	2.333	0.927	1.138	1.350	0.994	1.220	1.447	1.060	1.302	1.544	1.060	1.302	1.544	1.490	1.831	2.171
Ф5	6.102	6.102	6.102	7.339	7.339	3.620	3.528	3.514	4.189	4.176	4.162	5.149	5.135	5.121	5.468	5.454	5.440	6.828	6.807	6.786
ИТОГО КЛАССА BP-I	7.924	8.338	8.752	9.240	9.672	4.547	4.666	4.864	5.183	5.396	5.609	6.209	6.437	6.665	6.528	6.757	6.985	8.318	8.637	8.957
ВСЕГО ИЗДЕЛИЙ АРМАТУРНЫХ	55.38	51.99	52.42	37.54	37.99	9.296	9.402	9.586	11.08	11.27	11.46	13.26	13.45	13.64	13.58	13.77	13.96	16.52	16.79	17.06
ОВЩИЙ РАСХОД	55.38	51.99	52.42	37.54	37.99	9.296	9.402	9.586	11.08	11.27	11.46	13.26	13.45	13.64	13.58	13.77	13.96	16.52	16.79	17.06

ЭПВЦ КиевЗНИИЭП | Оператор ТПП КОРТ | СКАЛА

НАИМЕНОВАНИЕ	КОЛИЧЕСТВО НА МАРКУ																			
	1ПСТ 27.18.2,5-2.Л-1.	1ПСТ 27.18.3,0-2.Л-1.	1ПСТ 27.18.3,5-2.Л-1.	1ПСТ 27.21.2,5-2.Л-1.	1ПСТ 27.21.3,0-2.Л-1.	1ПСТ 27.21.3,5-2.Л-1.	1ПСТ 27,5.6.2,5-2.Л-1.	1ПСТ 27,5.6.3,0-2.Л-1.	1ПСТ 27,5.6.3,5-2.Л-1.	1ПСТ 27,5.9.2,5-2.Л-1.	1ПСТ 27,5.9.3,0-2.Л-1.	1ПСТ 27,5.9.3,5-2.Л-1.	1ПСТ 27,5.12.2,5-2.Л-1.	1ПСТ 27,5.12.3,0-2.Л-1.	1ПСТ 27,5.12.3,5-2.Л-1.	1ПСТ 27,5.13.2,5-2.Л-1.	1ПСТ 27,5.13.3,0-2.Л-1.	1ПСТ 27,5.13.3,5-2.Л-1.	1ПСТ 27,5.15.2,5-2.Л-1.	1ПСТ 27,5.15.3,0-2.Л-1.
ИЗДЕЛИЯ АРМАТУРНЫЕ																				
АРМАТУРА КЛАССА																				
А-I ГОСТ 5781-82																				
Ф10	-	-	-	-	-	-	1.300	1.320	1.340	1.300	1.320	1.340	1.300	1.320	1.340	1.300	1.320	1.340	-	-
Ф12	2.140	2.160	2.200	2.140	2.160	-	-	-	-	-	-	-	-	-	-	-	-	-	-	-
ИТОГО КЛАССА А-I	2.140	2.160	2.200	2.140	2.160	-	1.300	1.320	1.340	1.300	1.320	1.340	1.300	1.320	1.340	1.300	1.320	1.340	-	-
АС-II ГОСТ 5781-82																				
Ф10	-	-	-	-	-	-	-	-	-	-	-	-	-	-	-	-	-	-	1.300	1.320
Ф12	-	-	-	-	-	2.200	-	-	-	-	-	-	-	-	-	-	-	-	-	-
ИТОГО КЛАССА АС-II	-	-	-	-	-	2.200	-	-	-	-	-	-	-	-	-	-	-	-	1.300	1.320
А-III ГОСТ 5781-82																				
Ф6	8.048	7.970	7.893	9.198	9.109	9.020	3.516	3.482	3.449	4.688	4.643	4.599	5.860	5.804	5.749	5.860	5.804	5.749	7.031	6.965
ИТОГО КЛАССА А-III	8.048	7.970	7.893	9.198	9.109	9.020	3.516	3.482	3.449	4.688	4.643	4.599	5.860	5.804	5.749	5.860	5.804	5.749	7.031	6.965
ВР-I ГОСТ 6727-80																				
Ф4	1.557	1.912	2.268	1.624	1.994	2.365	0.967	1.138	1.350	1.033	1.220	1.447	1.100	1.302	1.544	1.100	1.302	1.544	1.550	1.831
Ф5	7.787	7.766	7.745	8.746	8.725	8.704	3.647	3.633	3.542	4.217	4.203	4.189	5.176	5.162	5.149	5.496	5.482	5.468	6.869	6.849
ИТОГО КЛАССА ВР-I	9.344	9.678	10.01	10.37	10.72	11.07	4.614	4.772	4.892	5.250	5.424	5.637	6.276	6.465	6.693	6.596	6.784	7.013	8.419	8.679
ВСЕГО ИЗДЕЛИЙ АРМАТУРНЫХ	19.53	19.81	20.11	21.71	21.99	22.29	9.430	9.574	9.681	11.24	11.39	11.58	13.44	13.59	13.78	13.76	13.91	14.10	16.75	16.96
ОБЩИЙ РАСХОД	19.53	19.81	20.11	21.71	21.99	22.29	9.430	9.574	9.681	11.24	11.39	11.58	13.44	13.59	13.78	13.76	13.91	14.10	16.75	16.96

ЭПиЦ Киевзниизп | ОПЕРАТОР ТЛП КОРТ | СКАЛА

НАИМЕНОВАНИЕ	КОЛИЧЕСТВО НА МАРКУ																			
	1ПСТ 27,5-15.3,5-2.Л-1.	1ПСТ 27,5-18.2,5-2.Л-1.	1ПСТ 27,5-18.3,0-2.Л-1.	1ПСТ 27,5-18.3,5-2.Л-1.	1ПСТ 27,5-21.2,5-2.Л-1.	1ПСТ 27,5-21.3,0-2.Л-1.	1ПСТ 27,5-21.3,5-2.Л-1.	1ПСТ 57.6-2,5-2.Л-1.	1ПСТ 57.6-3,0-2.Л-1.	1ПСТ 57.6-3,5-2.Л-1.	1ПСТ 57.9-2,5-2.Л-1.	1ПСТ 57.9-3,0-2.Л-1.	1ПСТ 57.9-3,5-2.Л-1.	1ПСТ 57.12-2,5-1.Л-1	1ПСТ 57.12-2,5-2.Л-1	1ПСТ 57.12-3,0-1.Л-1	1ПСТ 57.12-3,0-2.Л-1	1ПСТ 57.12-3,5-2.Л-1	1ПСТ 57.13-2,5-1.Л-1	1ПСТ 57.13-2,5-2.Л-1
ИЗДЕЛИЯ АРМАТУРНЫЕ																				
АРМАТУРА КЛАССА																				
А-I ГОСТ 5781-82																				
Ф10	-	-	-	-	-	-	-	1.300	1.320	1.340	-	-	-	-	-	-	-	-	-	-
Ф12	-	2.140	2.160	2.200	2.140	2.160	-	-	-	-	2.140	2.160	2.200	-	-	-	-	-	-	-
ИТОГО КЛАССА А-I	-	2.140	2.160	2.200	2.140	2.160	-	1.300	1.320	1.340	2.140	2.160	2.200	-	-	-	-	-	-	-
АС-II ГОСТ 5781-82																				
Ф10	1.340	-	-	-	-	-	-	-	-	-	-	-	-	-	-	-	-	-	-	-
Ф12	-	-	-	-	-	-	2.200	-	-	-	-	-	-	2.140	2.140	2.160	2.160	2.200	2.140	2.140
ИТОГО КЛАССА АС-II	1.340	-	-	-	-	-	2.200	-	-	-	-	-	-	2.140	2.140	2.160	2.160	2.200	2.140	2.140
А-III ГОСТ 5781-82																				
Ф6	6.898	8.203	8.126	8.048	9.375	9.287	9.198	-	-	-	-	-	-	12.41	-	12.35	-	12.30	12.41	-
Ф8	-	-	-	-	-	-	-	-	-	-	17.65	17.57	17.49	-	22.06	-	21.96	-	-	22.06
Ф12	-	-	-	-	-	-	-	29.78	29.64	29.51	-	-	-	-	-	-	-	-	-	-
ИТОГО КЛАССА А-III	6.898	8.203	8.126	8.048	9.375	9.287	9.198	29.78	29.64	29.51	17.65	17.57	17.49	12.41	22.06	12.35	21.96	12.30	12.41	22.06
ВР-I ГОСТ 6727-80																				
Ф4	2.171	1.616	1.912	2.268	1.683	1.994	2.365	1.778	2.183	2.588	1.865	2.290	2.714	1.951	1.951	2.396	2.396	2.840	1.951	1.951
Ф5	6.828	7.828	7.808	7.787	8.788	8.767	8.746	7.389	7.375	7.361	8.487	8.473	8.460	10.36	10.36	10.35	10.35	10.34	10.99	10.99
ИТОГО КЛАССА ВР-I	8.998	9.445	9.720	10.05	10.47	10.76	11.11	9.168	9.559	9.950	10.35	10.76	11.17	12.32	12.32	12.75	12.75	13.18	12.94	12.94
ВСЕГО ИЗДЕЛИЙ АРМАТУРНЫХ	17.24	19.79	20.01	20.30	21.99	22.21	22.51	40.24	40.52	40.80	30.14	30.49	30.86	26.86	36.51	27.26	36.86	27.67	27.49	37.14
ОБЩИЙ РАСХОД	17.24	19.79	20.01	20.30	21.99	22.21	22.51	40.24	40.52	40.80	30.14	30.49	30.86	26.86	36.51	27.26	36.86	27.67	27.49	37.14

НАИМЕНОВАНИЕ	КОЛИЧЕСТВО НА МАРКУ																			
	1ПСТ 57.13 .3,0- 1.Л-1 .	1ПСТ 57.13 .3,0- 2.Л-1 .	1ПСТ 57.13 .3,5- 2.Л-1 .	1ПСТ 57.15 .2,5- 1.Л-1 .	1ПСТ 57.15 .2,5- 2.Л-1 .	1ПСТ 57.15 .3,0- 1.Л-1 .	1ПСТ 57.15 .3,0 2.Л-1 .	1ПСТ 57.15 .3,5- 2.Л-1 .	1ПСТ 57.18 .2,5- 1.Л-1 .	1ПСТ 57.18 .2,5- 2.Л-1 .	1ПСТ 57.18 .3,0- 1.Л-1 .	1ПСТ 57.18 .3,0- 2.Л-1 .	1ПСТ 57.18 .3,5- 2.Л-1 .	1ПСТ 57.21 .2,5- 1.Л-1 .	1ПСТ 57.21 .2,5- 2.Л-1 .	1ПСТ 57.21 .3,0- 2.Л-1 .	1ПСТ 57.21 .3,5- 2.Л-1 .	1ПСТ 57,5. 6.2,5 -2.Л- 1.	1ПСТ 57,5. 6.3,0 -2.Л- 1.	1ПСТ 57,5. 6.3,5 -2.Л- 1.
ИЗДЕЛИЯ АРМАТУРНЫЕ																				
АРМАТУРА КЛАССА																				
А-I ГОСТ 5781-82																				
Ф10	-	-	-	-	-	-	-	-	-	-	-	-	-	-	-	-	-	1.300	1.320	1.340
ИТОГО КЛАССА А-I	-	-	-	-	-	-	-	-	-	-	-	-	-	-	-	-	-	1.300	1.320	1.340
АС-II ГОСТ 5781-82																				
Ф12	2.160	2.160	2.200	-	-	-	-	-	-	-	-	-	-	-	-	-	-	-	-	-
Ф14	-	-	-	3.500	3.500	3.560	3.560	3.600	3.500	3.500	3.560	3.560	-	-	-	-	-	-	-	-
Ф16	-	-	-	-	-	-	-	-	-	-	-	-	5.120	5.000	5.000	5.060	5.120	-	-	-
ИТОГО КЛАССА АС-II	2.160	2.160	2.200	3.500	3.500	3.560	3.560	3.600	3.500	3.500	3.560	3.560	5.120	5.000	5.000	5.060	5.120	-	-	-
А-III ГОСТ 5781-82																				
Ф6	12.35	-	12.30	14.89	-	14.82	-	14.76	-	-	17.29	-	-	-	-	-	-	-	-	-
Ф8	-	21.96	-	-	26.47	-	26.35	-	30.88	-	-	30.74	30.60	35.29	-	35.13	34.98	-	-	-
Ф10	-	-	-	-	-	-	-	-	-	48.25	-	-	-	-	55.14	-	-	-	-	-
Ф12	-	-	-	-	-	-	-	-	-	-	-	-	-	-	-	-	-	30.04	29.91	29.78
ИТОГО КЛАССА А-III	12.35	21.96	12.30	14.89	26.47	14.82	26.35	14.76	30.88	48.25	17.29	30.74	30.60	35.29	55.14	35.13	34.98	30.04	29.91	29.78
ВР-I ГОСТ 6727-80																				
Ф4	2.396	2.396	2.840	2.797	2.797	3.434	3.434	4.072	2.884	2.884	3.541	3.541	4.198	2.970	2.970	3.647	4.324	1.818	2.183	2.588
Ф5	10.98	10.98	10.96	13.79	13.79	13.77	13.77	13.75	15.67	15.67	15.65	15.65	15.63	17.55	17.55	17.53	17.51	7.417	7.403	7.389
ИТОГО КЛАССА ВР-I	13.37	13.37	13.80	16.59	16.59	17.21	17.21	17.82	18.55	18.55	19.19	19.19	19.83	20.52	20.52	21.17	21.83	9.235	9.587	9.978
ВСЕГО ИЗДЕЛИЙ АРМАТУРНЫХ	27.88	37.49	28.30	34.98	46.56	35.59	47.12	36.18	52.93	70.30	40.04	53.49	55.55	60.81	80.66	61.37	61.93	40.58	40.82	41.09
ОБЩИЙ РАСХОД	27.88	37.49	28.30	34.98	46.56	35.59	47.12	36.18	52.93	70.30	40.04	53.49	55.55	60.81	80.66	61.37	61.93	40.58	40.82	41.09

ЭПВЦ КиевЗНИИЭП
СКЛАД
ОПЕРАТОР ТЛП КОРТ
ИНВ.№ ПОДЛ | ПОДПИСЬ И ДАТА | ВЗАМ ИНВ.№

НАИМЕНОВАНИЕ	КОЛИЧЕСТВО НА МАРКУ																			
	1ПСТ 57,5.9.2,5-2.Л-1.	1ПСТ 57,5.9.3,0-2.Л-1.	1ПСТ 57,5.9.3,5-2.Л-1.	1ПСТ 57,5.12.2,5-1.Л-1.	1ПСТ 57,5.12.2,5-2.Л-1.	1ПСТ 57,5.12.3,0-1.Л-1.	1ПСТ 57,5.12.3,0-2.Л-1.	1ПСТ 57,5.12.3,5-2.Л-1.	1ПСТ 57,5.13.2,5-1.Л-1.	1ПСТ 57,5.13.2,5-2.Л-1.	1ПСТ 57,5.13.3,0-1.Л-1.	1ПСТ 57,5.13.3,0-2.Л-1.	1ПСТ 57,5.13.3,5-2.Л-1.	1ПСТ 57,5.15.2,5-1.Л-1.	1ПСТ 57,5.15.2,5-2.Л-1.	1ПСТ 57,5.15.3,0-1.Л-1.	1ПСТ 57,5.15.3,0-2.Л-1.	1ПСТ 57,5.15.3,5-2.Л-1.	1ПСТ 57,5.18.2,5-1.Л-1.	1ПСТ 57,5.18.5-2.-1.
ИЗДЕЛИЯ АРМАТУРНЫЕ																				
АРМАТУРА КЛАССА																				
А-I ГОСТ 5781-82																				
Ф12	2.140	2.160	2.200	-	-	-	-	-	-	-	-	-	-	-	-	-	-	-	-	-
ИТОГО КЛАССА А-I	2.140	2.160	2.200	-	-	-	-	-	-	-	-	-	-	-	-	-	-	-	-	-
АС-П ГОСТ 5781-82																				
Ф12	-	-	-	2.140	2.140	2.160	2.160	2.200	2.140	2.140	2.160	2.160	-	-	-	-	-	-	-	-
Ф14	-	-	-	-	-	-	-	-	-	-	-	-	3.600	3.500	3.500	3.560	3.560	3.600	3.500	3.500
ИТОГО КЛАССА АС-П	-	-	-	2.140	2.140	2.160	2.160	2.200	2.140	2.140	2.160	2.160	3.600	3.500	3.500	3.560	3.560	3.600	3,500	3.500
А-III ГОСТ 5781-82																				
Ф6	-	-	-	12.52	-	12.46	-	12.41	12.52	-	12.46	-	12.41	15.02	-	14.96	-	14.89	-	-
Ф8	17.80	17.72	17.65	-	22.25	-	22.16	-	-	22.25	-	22.16	-	-	26.71	-	26.59	-	31.16	-
Ф10	-	-	-	-	-	-	-	-	-	-	-	-	-	-	-	-	-	-	-	48.68
ИТОГО КЛАССА А-III	17.80	17.72	17.65	12.52	22.25	12.46	22.16	12.41	12.52	22.25	12.46	22.16	12.41	15.02	26.71	14.96	26.59	14.89	31.16	48.68
ВР-I ГОСТ 6727-80																				
Ф4	1.904	2.290	2.714	1.991	1.991	2.396	2.396	2.840	1.991	1.991	2.396	2.396	2.840	2.857	2.857	3.434	3.434	4.072	2.943	2,943
Ф5	8.515	8.501	8.487	10.39	10.39	10.38	10.38	10.36	11.02	11.02	11.00	11.00	10.99	13.84	13.84	13.82	13.82	13.79	15.71	15.71
ИТОГО КЛАССА ВР-I	10.42	10.79	11.20	12.38	12.38	12.77	12.77	13.20	13.01	13.01	13.40	13.40	13.83	16.69	16.69	17.25	17.25	17.87	18.66	18.66
ВСЕГО ИЗДЕЛИЙ АРМАТУРНЫХ	30.36	30.68	31.05	27.04	36.78	27.40	37.09	27.81	27.67	37.40	28.02	37.71	29.84	35.21	46.90	35.76	47.40	36.35	53.31	70.84
ОБЩИЙ РАСХОД	30.36	30.68	31.05	27.04	36.78	27.40	37.09	27.81	27.67	37.40	28.02	37.71	29.84	35.21	46.90	35.76	47.40	36.35	53.31	70.84

СКЛАД

ЭПВЦ КиевЗНИИЭП — ОПЕРАТОР ТПП КОРТ

ИНВ.№ ПОДЛ | ПОДПИСЬ И ДАТА | ВЗАМ. ИНВ.№

СКАЛА | ОПЕРАТОР ТЛП КОРТ | ЭПВЦ КиевЗНИИЭП

НАИМЕНОВАНИЕ	КОЛИЧЕСТВО НА МАРКУ																			
	1ПСТ 57,5.18.3,0-1.Л-1.	1ПСТ 57,5.18.3,0-2.Л-1.	1ПСТ 57,5.18.3,5-2.Л-1.	1ПСТ 57,5.21.2,5-1.Л-1.	1ПСТ 57,5.21.2,5-2.Л-1.	1ПСТ 57,5.21.3,0-2.Л-1.	1ПСТ 57,5.21.3,5-2.Л-1.	1ПСТ 57.6.2,5-3.Л-1.	1ПСТ 57.6.3,0-3.Л-1.	1ПСТ 57.6.3,5-3.Л-1.	1ПСТ 57.9.2,5-3.Л-1.	1ПСТ 57.9.3,0-3.Л-1.	1ПСТ 57,5.6.2,5-3.Л-1.	1ПСТ 57,5.6.3,0-3.Л-1.	1ПСТ 57,5.6.3,5-3.Л-1.	1ПСТ 57,5.9.2,5-3.Л-1.	1ПСТ 57,5.9.3,0-3.Л-1.	1ПСТ 27.6.2,5-2.Л-2.	1ПСТ 27.6.3,0-2.Л-2.	1ПСТ 27.6.3,5-2.Л-2.
ИЗДЕЛИЯ АРМАТУРНЫЕ																				
АРМАТУРА КЛАСС																				
А-I ГОСТ 5781-82																				
Ф10	-	-	-	-	-	-	-	1.300	1.320	1.340	-	-	1.300	1.320	1.340	-	-	1.300	1.320	1.340
Ф12	-	-	-	-	-	-	-	-	-	-	2.140	2.160	-	-	-	2.140	2.160	-	-	-
ИТОГО КЛАССА А-I	-	-	-	-	-	-	-	1.300	1.320	1.340	2.140	2.160	1.300	1.320	1.340	2.140	2.160	1.300	1.320	1.340
АС-II ГОСТ 5781-82																				
Ф16	5.060	5.060	5.120	5.000	5.000	5.060	5.120	-	-	-	-	-	-	-	-	-	-	-	-	-
ИТОГО КЛАССА АС-II	5.060	5.060	5.120	5.000	5.000	5.060	5.120	-	-	-	-	-	-	-	-	-	-	-	-	-
А-III ГОСТ 5781-82																				
Ф6	17.45	-	-	-	-	-	-	-	-	-	-	-	-	-	-	-	-	3.449	3.416	3.383
Ф8	-	31.02	30.88	35.61	-	35.45	35.29	-	-	-	17.65	17.57	-	-	-	17.80	17.72	-	-	-
Ф10	-	-	-	-	55.64	-	-	-	-	-	6.893	6.862	-	-	-	6.955	6.924	-	-	-
Ф12	-	-	-	-	-	-	-	29.78	39.53	39.35	-	-	30.04	39.88	39.70	-	-	-	-	-
Ф14	-	-	-	-	-	-	-	13.51	-	-	-	-	13.63	-	-	-	-	-	-	-
ИТОГО КЛАССА А-III	17.45	31.02	30.88	35.61	55.64	35.45	35.29	43.29	39.53	39.35	24.54	24.43	43.67	39.88	39.70	24.76	24.65	3.449	3.416	3.383
ВР-I ГОСТ 6727-80																				
Ф4	3.541	3.541	4.198	3.029	3.029	3.647	4.324	1.778	2.183	2.588	1.865	2.290	1.818	2.183	2.588	1.904	2.290	0.927	1.138	1.350
Ф5	15.69	15.69	15.67	17.59	17.59	17.57	17.55	5.835	5.828	5.821	6.933	6.926	5.849	5.842	5.835	6.947	6.940	3.620	3.528	3.514
ИТОГО КЛАССА ВР-I	19.23	19.23	19.87	20.62	20.62	21.22	21.87	7.614	8.012	8.410	8.798	9.216	7.667	8.026	8.424	8.852	9.230	4.547	4.666	4.864
ВСЕГО ИЗДЕЛИЙ АРМАТУРНЫХ	41.74	55.31	55.87	61.23	81.25	61.72	62.28	52.20	48.86	49.10	35.48	35.80	52.64	49.23	49.47	35.75	36.04	9.296	9.402	9.586
ОБЩИЙ РАСХОД	41.74	55.31	55.87	61.23	81.25	61.72	62.28	52.20	48.86	49.10	35.48	35.80	52.64	49.23	49.47	35.75	36.04	9.296	9.402	9.586

НАИМЕНОВАНИЕ	КОЛИЧЕСТВО НА МАРКУ																			
	1ПСТ 27.9.2,5-2.Л-2.	1ПСТ 27.9.3,0-2.Л-2.	1ПСТ 27.9.3,5-2.Л-2.	1ПСТ 27.12.2,5-2.Л-2.	1ПСТ 27.12.3,0-2.Л-2.	1ПСТ 27.12.3,5-2.Л-2.	1ПСТ 27.13.2,5-2.Л-2.	1ПСТ 27.13.3,0-2.Л-2.	1ПСТ 27.13.3,5-2.Л-2.	1ПСТ 27.15.2,5-2.Л-2.	1ПСТ 27.15.3,0-2.Л-2.	1ПСТ 27.15.3,5-2.Л-2.	1ПСТ 27.18.2,5-2.Л-2.	1ПСТ 27.18.3,0-2.Л-2.	1ПСТ 27.18.3,5-2.Л-2.	1ПСТ 27.21.2,5-2.Л-2.	1ПСТ 27.21.3,0-2.Л-2.	1ПСТ 27.21.3,5-2.Л-2.	1ПСТ 27,5.6.2,5-2.Л-2.	1ПСТ 27,5.6.3,0-2.Л-2.
ИЗДЕЛИЯ АРМАТУРНЫЕ																				
АРМАТУРА КЛАССА																				
А-I ГОСТ 5781-82																				
Ф10	1.300	1.320	1.340	1.300	1.320	1.340	1.300	1.320	1.340	-	-	-	-	-	-	-	-	-	1.300	1.320
Ф12	-	-	-	-	-	-	-	-	-	-	-	-	2.140	2.160	2.200	2.140	2.160	-	-	-
ИТОГО КЛАССА А-I	1.300	1.320	1.340	1.300	1.320	1.340	1.300	1.320	1.340	-	-	-	2.140	2.160	2.200	2.140	2.160	-	1.300	1.320
АС-II ГОСТ 5781-82																				
Ф10	-	-	-	-	-	-	-	-	-	1.300	1.320	1.340	-	-	-	-	-	-	-	-
Ф12	-	-	-	-	-	-	-	-	-	-	-	-	-	-	-	-	-	2.200	-	-
ИТОГО КЛАССА АС-II	-	-	-	-	-	-	-	-	-	1.300	1.320	1.340	-	-	-	-	-	2.200	-	-
А-III ГОСТ 5781-82																				
Ф6	4.599	4.554	4.510	5.749	5.693	5.638	5.749	5.693	5.638	6.898	6.832	6.765	8.048	7.970	7.893	9.198	9.109	9.020	3.516	3.482
ИТОГО КЛАССА А-III	4.599	4.554	4.510	5.749	5.693	5.638	5.749	5.693	5.638	6.898	6.832	6.765	8.048	7.970	7.893	9.198	9.109	9.020	3.516	3.482
ВР-I ГОСТ 6727-80																				
Ф4	0.994	1.220	1.447	1.060	1.302	1.544	1.060	1.302	1.544	1.490	1.831	2.171	1.557	1.912	2.268	1.624	1.994	2.365	0.967	1.138
Ф5	4.189	4.176	4.162	5.149	5.135	5.121	5.468	5.454	5.440	6.828	6.807	6.786	7.787	7.766	7.745	8.746	8.725	8.704	3.647	3.633
ИТОГО КЛАССА ВР-I	5.183	5.396	5.609	6.209	6.437	6.665	6.528	6.757	6.985	8.318	8.637	8.957	9.344	9.678	10.01	10.37	10.72	11.07	4.614	4.772
ВСЕГО ИЗДЕЛИЙ АРМАТУРНЫХ	11.08	11.27	11.46	13.26	13.45	13.64	13.58	13.77	13.96	16.52	16.79	17.06	19.53	19.81	20.11	21.71	21.99	22.29	9.430	9.574
ОБЩИЙ РАСХОД	11.08	11.27	11.46	13.26	13.45	13.64	13.58	13.77	13.96	16.52	16.79	17.06	19.53	19.81	20.11	21.71	21.99	22.29	9.430	9.574

СКАЛА

ЭПВЦ КиевЗНИИЭП

ОПЕРАТОР ТЛП КОРТ

ИНВ.№ ПОДЛ | ПОДПИСЬ И ДАТА | ВЗАМ. ИНВ.№

https://zavodjbi.com/

ЭТВЦ КиевЗНИИЭП | ОПЕРАТОР ТПП КОРТ | ЭСКАЛА

НАИМЕНОВАНИЕ	КОЛИЧЕСТВО НА МАРКУ																			
	1ПСТ 27,5.6.3,5-2.Л-2.	1ПСТ 27,5.9.2,5-2.Л-2.	1ПСТ 27,5.9.3,0-2.Л-2.	1ПСТ 27,5.9.3,5-2.Л-2.	1ПСТ 27,5.12.2,5-2.Л-2.	1ПСТ 27,5.12.3,0-2.Л-2.	1ПСТ 27,5.12.3,5-2.Л-2.	1ПСТ 27,5.13.2,5-2.Л-2.	1ПСТ 27,5.13.3,0-2.Л-2.	1ПСТ 27,5.13.3,5-2.Л-2.	1ПСТ 27,5.15.2,5-2.Л-2.	1ПСТ 27,5.15.3,0-2.Л-2.	1ПСТ 27,5.15.3,5-2.Л-2.	1ПСТ 27,5.18.2,5-2.Л-2.	1ПСТ 27,5.18.3,0-2.Л-2.	1ПСТ 27,5.18.3,5-2.Л-2.	1ПСТ 27,5.21.2,5-2.Л-2.	1ПСТ 27,5.21.3,0-2.Л-2.	1ПСТ 27,5.21.3,5-2.Л-2.	1ПСТ 57.6.2,5-2.Л-2.
ИЗДЕЛИЯ АРМАТУРНЫЕ																				
АРМАТУРА КЛАССА																				
А-I ГОСТ 5781-82																				
Ф10	1.340	1.300	1.320	1.340	1.300	1.320	1.340	1.300	1.320	1.340	-	-	-	-	-	-	-	-	-	1.300
Ф12	-	-	-	-	-	-	-	-	-	-	-	-	-	2.140	2.160	2.200	2.140	2.160	-	-
ИТОГО КЛАССА А-I	1.340	1.300	1.320	1.340	1.300	1.320	1.340	1.300	1.320	1.340	-	-	-	2.140	2.160	2.200	2.140	2.160	-	1.300
АС-II ГОСТ 5781-82																				
Ф10	-	-	-	-	-	-	-	-	-	-	1.300	1.320	1.340	-	-	-	-	-	-	-
Ф12	-	-	-	-	-	-	-	-	-	-	-	-	-	-	-	-	-	-	2.200	-
ИТОГО КЛАССА АС-II	-	-	-	-	-	-	-	-	-	-	1.300	1.320	1.340	-	-	-	-	-	2.200	-
А-III ГОСТ 5781-82																				
Ф6	3.449	4.688	4.643	4.599	5.860	5.804	5.749	5.860	5.804	5.749	7.031	6.965	6.898	8.203	8.126	8.048	9.375	9.287	9.198	-
Ф12	-	-	-	-	-	-	-	-	-	-	-	-	-	-	-	-	-	-	-	29.78
ИТОГО КЛАССА А-III	3.449	4.688	4.643	4.599	5.860	5.804	5.749	5.860	5.804	5.749	7.031	6.965	6.898	8.203	8.126	8.048	9.375	9.287	9.198	29.78
ВР-I ГОСТ 6727-80																				
Ф4	1.350	1.033	1.220	1.447	1.100	1.302	1.544	1.100	1.302	1.544	1.550	1.831	2.171	1.616	1.912	2.268	1.683	1.994	2.365	1.778
Ф5	3.542	4.217	4.203	4.189	5.176	5.162	5.149	5.496	5.482	5.468	6.869	6.849	6.828	7.828	7.808	7.787	8.788	8.767	8.746	7.389
ИТОГО КЛАССА ВР-I	4.892	5.250	5.424	5.637	6.276	6.465	6.693	6.596	6.784	7.013	8.419	8.679	8.998	9.445	9.720	10.05	10.47	10.76	11.11	9.168
ВСЕГО ИЗДЕЛИЙ АРМАТУРНЫХ	9.681	11.24	11.39	11.58	13.44	13.59	13.78	13.76	13.91	14.10	16.75	16.96	17.24	19.79	20.01	20.30	21.99	22.21	22.51	40.24
ОБЩИЙ РАСХОД	9.681	11.24	11.39	11.58	13.44	13.59	13.78	13.76	13.91	14.10	16.75	16.96	17.24	19.79	20.01	20.30	21.99	22.21	22.51	40.24

НАИМЕНОВАНИЕ	КОЛИЧЕСТВО НА МАРКУ																			
	1ПСТ 57.6.3,0-2.Л-2.	1ПСТ 57.6.3,5-2.Л-2.	1ПСТ 57.9.2,5-2.Л-2.	1ПСТ 57.9.3,0-2.Л-2.	1ПСТ 57.9.3,5-2.Л-2.	1ПСТ 57.12.2,5-1.Л-2	1ПСТ 57.12.2,5-2.Л-2	1ПСТ 57.12.3,0-1.Л-2	1ПСТ 57.12.3,0-2.Л-2	1ПСТ 57.12.3,5-2.Л-2	1ПСТ 57.13.2,5-1.Л-2	1ПСТ 57.13.2,5-2.Л-2	1ПСТ 57.13.3,0-1.Л-2	1ПСТ 57.13.3,0-2.Л-2	1ПСТ 57.13.3,5-2.Л-2	1ПСТ 57.15.2,5-1.Л-2	1ПСТ 57.15.2,5-2.Л-2	1ПСТ 57.15.3,0-1.Л-2	1ПСТ 57.15.3,0-2.Л	1ПСТ 57.15.3,0-2,Л
ИЗДЕЛИЯ АРМАТУРНЫЕ																				
АРМАТУРА КЛАССА																				
А-I ГОСТ 5781-82																				
Ф10	1.320	1.340	-	-	-	-	-	-	-	-	-	-	-	-	-	-	-	-	-	-
Ф12	-	-	2.140	2.160	2.200	-	-	-	-	-	-	-	-	-	-	-	-	-	-	-
ИТОГО КЛАССА А-I	1.320	1.340	2.140	2.160	2.200	-	-	-	-	-	-	-	-	-	-	-	-	-	-	-
АС-П ГОСТ 5781-82																				
Ф12	-	-	-	-	-	2.140	2.140	2.160	2.160	2.200	2.140	2.140	2.160	2.160	2.200	-	-	-	-	-
Ф14	-	-	-	-	-	-	-	-	-	-	-	-	-	-	-	3.500	3.500	3.560	3.560	3.600
ИТОГО КЛАССА АС-П	-	-	-	-	-	2.140	2.140	2.160	2.160	2.200	2.140	2.140	2.160	2.160	2.200	3.500	3.500	3.560	3.560	3.600
А-III ГОСТ 5781-82																				
Ф6	-	-	-	-	-	12.41	-	12.35	-	12.30	12.41	-	12.35	-	12.30	14.89	-	14.82	-	14.76
Ф8	-	-	17.65	17.57	17.49	-	22.06	-	21.96	-	-	22.06	-	21.96	-	-	26.47	-	26.35	-
Ф12	29.64	29.51	-	-	-	-	-	-	-	-	-	-	-	-	-	-	-	-	-	-
ИТОГО КЛАССА А-III	29.64	29.51	17.65	17.57	17.49	12.41	22.06	12.35	21.96	12.30	12.41	22.06	12.35	21.96	12.30	14.89	26.47	14.82	26.35	14.76
ВР-I ГОСТ 6727-80																				
Ф4	2.183	2.588	1.865	2.290	2.714	1.951	1.951	2.396	2.396	2.840	1.951	1.951	2.396	2.396	2.840	2.797	2.797	3.434	3.434	4.072
Ф5	7.375	7.361	8.487	8.473	8.460	10.36	10.36	10.35	10.35	10.34	10.99	10.99	10.98	10.98	10.96	13.79	13.79	13.77	13.77	13.75
ИТОГО КЛАССА ВР-I	9.559	9.950	10.35	10.76	11.17	12.32	12.32	12.75	12.75	13.18	12.94	12.94	13.37	13.37	13.80	16.59	16.59	17.21	17.21	17.82
ВСЕГО ИЗДЕЛИЙ АРМАТУРНЫХ	40.52	40.80	30.14	30.49	30.86	26.86	36.51	27.26	36.86	27.67	27.49	37.14	27.88	37.49	28.30	34.98	46.56	35.59	47.12	36.18
ОБЩИЙ РАСХОД	40.52	40.80	30.14	30.49	30.86	26.86	36.51	27.26	36.86	27.67	27.49	37.14	27.88	37.49	28.30	34.98	46.56	35.59	47.12	36.18

ТЛП КОРТ КиевЗНИИЭП

НАИМЕНОВАНИЕ	КОЛИЧЕСТВО НА МАРКУ																			
	1ПСТ 57.18.2,5-1.Л-2.	1ПСТ 57.18.2,5-2.Л.	1ПСТ 57.18.3,0-1.Л-2	1ПСТ 57.18.3,0-2.Л-2.	1ПСТ 57.18.3,5-2.Л-2.	1ПСТ 57.21.2,5-1.Л-2.	1ПСТ 57.21.2,5-2.Л-2.	1ПСТ 57.21.3,0-2.Л-2.	1ПСТ 57.21.3,5-2.Л-2.	1ПСТ 57,5.6.2,5-2.Л-2.	1ПСТ 57,5.6.3,0-2.Л-2.	1ПСТ 57,5.6.3,5-2.Л-2.	1ПСТ 57,5.9.2,5-2.Л-2.	1ПСТ 57,5.9.3,0-2.Л-2.	1ПСТ 57,5.9.3,5-2.Л-2.	1ПСТ 57,5.12.2,5-1.Л-2.	1ПСТ 57,5.12.2,5-2.Л-2.	1ПСТ 57,5.12.3,0-1.Л-2.	1ПСТ 57,5.12.3,0-2.Л-2.	1ПСТ 57,5.12.3,5-2.Л-2.
ИЗДЕЛИЯ АРМАТУРНЫЕ																				
АРМАТУРА КЛАССА																				
А-I ГОСТ 5781-82																				
Ф10	-	-	-	-	-	-	-	-	-	1.300	1.320	1.340	-	-	-	-	-	-	-	-
Ф12	-	-	-	-	-	-	-	-	-	-	-	-	2.140	2.160	2.200	-	-	-	-	-
ИТОГО КЛАССА А-I	-	-	-	-	-	-	-	-	-	1.300	1.320	1.340	2.140	2.160	2.200	-	-	-	-	-
АС-II ГОСТ 5781-82																				
Ф12	-	-	-	-	-	-	-	-	-	-	-	-	-	-	-	2.140	2.140	2.160	2.160	2.200
Ф14	3.500	3.500	3.560	3.560	-	-	-	-	-	-	-	-	-	-	-	-	-	-	-	-
Ф16	-	-	-	-	5.120	5.000	5.000	5.060	5.120	-	-	-	-	-	-	-	-	-	-	-
ИТОГО КЛАССА АС-II	3.500	3.500	3.560	3.560	5.120	5.000	5.000	5.060	5.120	-	-	-	-	-	-	2.140	2.140	2.160	2.160	2.200
А-III ГОСТ 5781-82																				
Ф6	-	-	17.29	-	-	-	-	-	-	-	-	-	-	-	-	12.52	-	12.46	-	12.41
Ф8	30.88	-	-	30.74	30.60	35.29	-	35.13	34.98	-	-	-	17.80	17.72	17.65	-	22.25	-	22.16	-
Ф10	-	48.25	-	-	-	-	55.14	-	-	-	-	-	-	-	-	-	-	-	-	-
Ф12	-	-	-	-	-	-	-	-	-	30.04	29.91	29.78	-	-	-	-	-	-	-	-
ИТОГО КЛАССА А-III	30.88	48.25	17.29	30.74	30.60	35.29	55.14	35.13	34.98	30.04	29.91	29.78	17.80	17.72	17.65	12.52	22.25	12.46	22.16	12.41
ВР-I ГОСТ 6727-80																				
Ф4	2.884	2.884	3.541	3.541	4.198	2.970	2.970	3.647	4.324	1.818	2.183	2.588	1.904	2.290	2.714	1.991	1.991	2.396	2.396	2.840
Ф5	15.67	15.67	15.65	15.65	15.63	17.55	17.55	17.53	17.51	7.417	7.403	7.389	8.515	8.501	8.487	10.39	10.39	10.38	10.38	10.36
ИТОГО КЛАССА ВР-I	18.55	18.55	19.19	19.19	19.83	20.52	20.52	21.17	21.83	9.235	9.587	9.978	10.42	10.79	11.20	12.38	12.38	12.77	12.77	13.20
ВСЕГО ИЗДЕЛИЙ АРМАТУРНЫХ	52.93	70.30	40.04	53.49	55.55	60.81	80.66	61.37	61.93	40.58	40.82	41.09	30.36	30.68	31.05	27.04	36.78	27.40	37.09	27.81
ОБЩИЙ РАСХОД	52.93	70.30	40.04	53.49	55.55	60.81	80.66	61.37	61.93	40.58	40.82	41.09	30.36	30.68	31.05	27.04	36.78	27.40	37.09	27.81

СКАЛА

ЭПВЦ КиевЗНИИЭП | ОПЕРАТОР ТЛП КОРТ

ВЗАМ. ИНВ №

ПОДПИСЬ И ДАТА

НАИМЕНОВАНИЕ	КОЛИЧЕСТВО НА МАРКУ																			
	1ПСТ 57,5.13.2,5-1.Л-2.	1ПСТ 57,5.13.2,5-2.Л-2.	1ПСТ 57,5.13.3,0-1.Л-2.	1ПСТ 57,5.13.3,0-2.Л-2.	1ПСТ 57,5.13.3,5-2.Л-2.	1ПСТ 57,5.15.2,5-1.Л-2.	1ПСТ 57,5.15.2,5-2.Л-2.	1ПСТ 57,5.15.3,0-1.Л-2.	1ПСТ 57,5.15.3,20-2.Л-2.	1ПСТ 57,5.15.3,5-2.Л-2.	1ПСТ 57,5.18.2,5-1.Л-2.	1ПСТ 57,5.18.2,5-2.Л-2.	1ПСТ 57,5.18.3,0-1.Л-2.	1ПСТ 57,5.18.3,0-2.Л-2.	1ПСТ 57,5.18.3,5-2.Л-2.	1ПСТ 57,5.21.2,5-1.Л-2.	1ПСТ 57,5.21.2,5-2.Л-2.	1ПСТ 57,5.21.3,0-2.Л-2.	1ПСТ 57,5.21.3,5-2.Л-2.	1ПСТ 57.6.2,5-3.Л-2.
ИЗДЕЛИЯ АРМАТУРНЫЕ																				
АРМАТУРА КЛАССА А-I ГОСТ 5781-82																				
Ф10	-	-	-	-	-	-	-	-	-	-	-	-	-	-	-	-	-	-	-	1.300
ИТОГО КЛАССА А-I	-	-	-	-	-	-	-	-	-	-	-	-	-	-	-	-	-	-	-	1.300
АС-П ГОСТ 5781-82																				
Ф12	2.140	2.140	2.160	2.160	-	-	-	-	-	-	-	-	-	-	-	-	-	-	-	-
Ф14	-	-	-	-	3.600	3.500	3.500	3.560	3.560	3.600	3.500	3.500	-	-	-	-	-	-	-	-
Ф16	-	-	-	-	-	-	-	-	-	-	-	-	5.060	5.060	5.120	5.000	5.000	5.060	5.120	-
ИТОГО КЛАССА АС-П	2.140	2.140	2.160	2.160	3.600	3.500	3.500	3.560	3.560	3.600	3.500	3.500	5.060	5.060	5.120	5.000	5.000	5.060	5.120	-
А-Ш ГОСТ 5781-82																				
Ф6	12.52	-	12.46	-	12.41	15.02	-	14.96	-	14.89	-	-	17.45	-	-	-	-	-	-	-
Ф8	-	22.25	-	22.16	-	-	26.71	-	26.59	-	31.16	-	-	31.02	30.88	35.61	-	35.45	35.29	-
Ф10	-	-	-	-	-	-	-	-	-	-	-	48.68	-	-	-	-	55.64	-	-	-
Ф12	-	-	-	-	-	-	-	-	-	-	-	-	-	-	-	-	-	-	-	29.78
Ф14	-	-	-	-	-	-	-	-	-	-	-	-	-	-	-	-	-	-	-	13.51
ИТОГО КЛАССА А-Ш	12.52	22.25	12.46	22.16	12.41	15.02	26.71	14.96	26.59	14.89	31.16	48.68	17.45	31.02	30.88	35.61	55.64	35.45	35.29	43.29
ВР-I ГОСТ 6727-80																				
Ф4	1.991	1.991	2.396	2.396	2.840	2.857	2.857	3.434	3.434	4.072	2.943	2.943	3.541	3.541	4.198	3.029	3.029	3.647	4.324	1.778
Ф5	11.02	11.02	11.00	11.00	10.99	13.84	13.84	13.82	13.82	13.79	15.71	15.71	15.69	15.69	15.67	17.59	17.59	17.57	17.55	5.835
ИТОГО КЛАССА ВР-I	13.01	13.01	13.40	13.40	13.83	16.69	16.69	17.25	17.25	17.87	18.66	18.66	19.23	19.23	19.87	20.62	20.62	21.22	21.87	7.614
ВСЕГО ИЗДЕЛИЙ АРМАТУРНЫХ	27.67	37.40	28.02	37.71	29.84	35.21	46.90	35.76	47.40	36.35	53.31	70.84	41.74	55.31	55.87	61.23	81.25	61.72	62.28	52.20
ОБЩИЙ РАСХОД	27.67	37.40	28.02	37.71	29.84	35.21	46.90	35.76	47.40	36.35	53.31	70.84	41.74	55.31	55.87	61.23	81.25	61.72	62.28	52.20

ЭПВЦ КиевЗНИИЭП
ОПЕРАТОР ТЛП КОРТ
ИНВ.№ ПОДЛ | ПОДПИСЬ И ДАТА | ВЗАМ. ИНВ.№

НАИМЕНОВАНИЕ	КОЛИЧЕСТВО НА МАРКУ																			
	1ПСТ 57.6.3,0-3.Л-2.	1ПСТ 57.6.3,5-3.Л-2.	1ПСТ 57.9.2,5-3.Л-2.	1ПСТ 57.9.3,0-3.Л-2.	1ПСТ 57,5.6.2,5-3.Л-2.	1ПСТ 57,5.6.3,0-3.Л-2.	1ПСТ 57,5.6.3,5-3.Л-2.	1ПСТ 57,5.9.2,5-3.Л-2.	1ПСТ 57,5.9.3,0-3.Л-2.	2ПСТ 3.12.2,5-Л -	2ПСТ 3.12.3,0-Л -	2ПСТ 3.12.3,5-Л -	2ПСТ 3.15.2,5-Л -	2ПСТ 3.15.3,0-Л -	2ПСТ 3.15.3,5-Л -	2ПСТ 3.18.2,5-Л -	2ПСТ 3.18.3,0-Л -	2ПСТ 3.18.3,5-Л -	2ПСТ 3.21.2,5-Л -	2ПСТ 3.21.3,0-Л -
ИЗДЕЛИЯ АРМАТУРНЫЕ																				
АРМАТУРА КЛАССА																				
А-I ГОСТ 5781-82																				
Ф8	-	-	-	-	-	-	-	-	-	0.360	0.360	0.370	0.360	0.360	0.370	0.360	0.360	0.370	0.360	0.360
Ф10	1.320	1.340	-	-	1.300	1.320	1.340	-	-	-	-	-	-	-	-	-	-	-	-	-
Ф12	-	-	2.140	2.160	-	-	-	2.140	2.160	-	-	-	-	-	-	-	-	-	-	-
ИТОГО КЛАССА А-I	1.320	1.340	2.140	2.160	1.300	1.320	1.340	2.140	2.160	0.360	0.360	0.370	0.360	0.360	0.370	0.360	0.360	0.370	0.360	0.360
А-III ГОСТ 5781-82																				
Ф8	-	-	17.65	17.57	-	-	-	17.80	17.72	-	-	-	-	-	-	-	-	-	-	-
Ф10	-	-	6.893	6.862	-	-	-	6.955	6.924	-	-	-	-	-	-	-	-	-	-	-
Ф12	39.53	39.35	-	-	30.04	39.88	39.70	-	-	-	-	-	-	-	-	-	-	-	-	-
Ф14	-	-	-	-	13.63	-	-	-	-	-	-	-	-	-	-	-	-	-	-	-
ИТОГО КЛАССА А-III	39.53	39.35	24.54	24.43	43.67	39.88	39.70	24.76	24.65	-	-	-	-	-	-	-	-	-	-	-
ВР-I ГОСТ 6727-80																				
Ф4	2.183	2.588	1.865	2.290	1.818	2.183	2.588	1.904	2.290	0.601	0.655	0.709	0.684	0.747	0.810	0.767	0.839	0.911	0.850	0.931
Ф5	5.828	5.821	6.933	6.926	5.849	5.842	5.835	6.947	6.940	0.645	0.645	0.645	0.812	0.812	0.812	0.979	0.979	0.979	1.145	1.145
ИТОГО КЛАССА ВР-I	8.012	8.410	8.798	9.216	7.667	8.026	8.424	8.852	9.230	1.246	1.300	1.354	1.496	1.559	1.622	1.745	1.817	1.889	1.995	2.076
ВСЕГО ИЗДЕЛИЙ АРМАТУРНЫХ	48.86	49.10	35.48	35.80	52.64	49.23	49.47	35.75	36.04	1.606	1.660	1.724	1.856	1.919	1.992	2.105	2.177	2.259	2.355	2.436
ОБЩИЙ РАСХОД	48.86	49.10	35.48	35.80	52.64	49.23	49.47	35.75	36.04	1.606	1.660	1.724	1.856	1.919	1.992	2.105	2.177	2.259	2.355	2.436

СКАЛА

ЭПВП КиевЗНИИЭП | СПЕРАТОР ТПП КОРТ

ИНВ. № ПОДЛ. | ПОДПИСЬ И ДАТА | ВЗАМ. ИНВ. №

СКАЛА

ЭПВЦ КиевЗНИИЭП | ОПЕРАТОР ТЛП КОРТ

НАИМЕНОВАНИЕ	КОЛИЧЕСТВО НА МАРКУ																			
	2ПСТ 3.21.3,5-Л-	2ПСТ 6.12.2,5-Л-	2ПСТ 6.12.3,0-Л-	2ПСТ 6.12.3,5-Л-	2ПСТ 6.15.2,5-Л-	2ПСТ 6.15.3,0-Л-	2ПСТ 6.15.3,5-Л-	2ПСТ 6.18.2,5-Л-	2ПСТ 6.18.3,0-Л-	2ПСТ 6.18.3,5-Л-	2ПСТ 6.21.2,5-Л-	2ПСТ 6.21.3,0-Л-	2ПСТ 6.21.3,5-Л-	2ПСТ 12.12.2,5-Л-	2ПСТ 12.12.3,0-Л-	2ПСТ 12.12.3,5-Л-	2ПСТ 12.15.2,5-Л-	2ПСТ 12.15.3,0-Л-	2ПСТ 12.15.3,5-Л-	2ПСТ 12.18.2,5-Л-
ИЗДЕЛИЯ АРМАТУРНЫЕ																				
АРМАТУРА КЛАССА																				
А-I ГОСТ 5781-82																				
Ф8	-	0.360	-	-	-	-	-	-	-	-	-	-	-	-	-	-	-	-	-	-
Ф10	0.670	-	0.660	0.670	0.650	0.660	0.670	0.650	0.660	0.670	0.650	0.660	0.670	0.650	0.660	0.670	0.650	0.660	-	-
ИТОГО КЛАССА А-I	0.670	0.360	0.660	0.670	0.650	0.660	0.670	0.650	0.660	0.670	0.650	0.660	0.670	0.650	0.660	0.670	0.650	0.660	-	-
АС-II ГОСТ 5781-82																				
Ф10	-	-	-	-	-	-	-	-	-	-	-	-	-	-	-	-	-	-	0.670	0.650
ИТОГО КЛАССА АС-II	-	-	-	-	-	-	-	-	-	-	-	-	-	-	-	-	-	-	0.670	0.650
ВР-I ГОСТ 6727-80																				
Ф4	1.012	1.325	1.397	1.469	1.516	1.597	1.678	1.706	1.796	1.886	1.897	1.996	2.095	2.272	2.362	2.452	2.570	2.669	2.768	2.869
Ф5	1.145	0.645	0.645	0.645	0.812	0.812	0.812	0.979	0.979	0.979	1.145	1.145	1.145	0.806	0.806	0.806	1.015	1.015	1.015	1.223
ИТОГО КЛАССА ВР-I	2.157	1.970	2.042	2.114	2.327	2.408	2.489	2.685	2.775	2.865	3.043	3.142	3.241	3.078	3.168	3.258	3.585	3.684	3.783	4.092
ВСЕГО ИЗДЕЛИЙ АРМАТУРНЫХ	2.827	2.330	2.702	2.784	2.977	3.068	3.159	3.335	3.435	3.535	3.693	3.802	3.911	3.728	3.828	3.928	4.235	4.344	4.453	4.742
ОВЩИЙ РАСХОД	2.827	2.330	2.702	2.784	2.977	3.068	3.159	3.335	3.435	3.535	3.693	3.802	3.911	3.728	3.828	3.928	4.235	4.344	4.453	4.742

СКАЛА | ЭПВЦ КиевЗНИИЭП | ОПЕРАТОР ТЛП КОРТ

НАИМЕНОВАНИЕ	КОЛИЧЕСТВО НА МАРКУ																			
	2ПСТ 12.18 .3,0-Л-	2ПСТ 12.18 .3,5-Л-	2ПСТ 12.21 .2,5-Л-	2ПСТ 12.21 .3,0-Л-	2ПСТ 12.21 .3,5-Л-	4ПСТ 60.12 0.25-Л-1.	4ПСТ 60.12 0.30-Л-1.	4ПСТ 60.12 0.35-Л-1.	4ПСТ 60.15 0.25-Л-1.	4ПСТ 60.15 0.30-Л-1.	4ПСТ 60.15 0.35-Л-1.	4ПСТ 60.18 0.25-Л-1.	4ПСТ 60.18 0.30-Л-1.	4ПСТ 60.18 0.35-Л-1.	4ПСТ 60.21 0.25-Л-1.	4ПСТ 60.21 0.30-Л-1.	4ПСТ 60.21 0.35-Л-1.	4ПСТ 65.12 0.25-Л-1.	4ПСТ 65.12 0.30-Л-1.	4ПСТ 65.12 0.35-Л-1.
ИЗДЕЛИЯ АРМАТУРНЫЕ																				
АРМАТУРА КЛАССА																				
А-I ГОСТ 5781-82																				
Ф8	-	-	-	-	-	0.360	0.360	-	-	-	-	-	-	-	-	-	-	0.360	-	-
Ф10	-	-	-	-	-	-	-	0.670	0.650	0.660	0.670	0.650	0.660	0.670	0.650	0.660	0.670	-	0.660	0.670
Ф12	-	1.100	1.070	1.080	1.100	-	-	-	-	-	-	-	-	-	-	-	-	-	-	-
ИТОГО КЛАССА А-I	-	1.100	1.070	1.080	1.100	0.360	0.360	0.670	0.650	0.660	0.670	0.650	0.660	0.670	0.650	0.660	0.670	0.360	0.660	0.670
АС-II ГОСТ 5781-82																				
Ф10	0.660	-	-	-	-	-	-	-	-	-	-	-	-	-	-	-	-	-	-	-
ИТОГО КЛАССА АС-II	0.660	-	-	-	-	-	-	-	-	-	-	-	-	-	-	-	-	-	-	-
ВР-I ГОСТ 6727-80																				
Ф4	2.977	3.085	3.168	3.285	3.402	1.267	1.292	1.318	1.458	1.489	1.521	1.649	1.687	1.724	1.840	1.884	1.928	1.231	1.256	1.163
Ф5	1.223	1.223	1.432	1.432	1.432	0.645	0.645	0.645	0.812	0.812	0.812	0.979	0.979	0.979	1.145	1.145	1.145	0.645	0.645	0.645
ИТОГО КЛАССА ВР-I	4.200	4.308	4.600	4.717	4.834	1.912	1.937	1.963	2.270	2.301	2.333	2.627	2.665	2.703	2.985	3.029	3.073	1.876	1.901	1.808
ВСЕГО ИЗДЕЛИЙ АРМАТУРНЫХ	4.860	5.408	5.670	5.797	5.934	2.272	2.297	2.633	2.920	2.961	3.003	3.277	3.325	3.373	3.635	3.689	3.743	2.236	2.561	2.478
ОБЩИЙ РАСХОД	4.860	5.408	5.670	5.797	5.934	2.272	2.297	2.633	2.920	2.961	3.003	3.277	3.325	3.373	3.635	3.689	3.743	2.236	2.561	2.478

НАИМЕНОВАНИЕ	КОЛИЧЕСТВО НА МАРКУ																			
	4ПСТ 65.15 0.25-Л-1.	4ПСТ 65.15 0.30-Л-1.	4ПСТ 65.15 0.35-Л-1.	4ПСТ 65.18 0.25-Л-1.	4ПСТ 65.18 0.30-Л-1.	4ПСТ 65.18 0.35-Л-1.	4ПСТ 65.21 0.25-Л-1.	4ПСТ 65.21 0.30-Л-1.	4ПСТ 65.21 0.35-Л-1.	4ПСТ 60.12 0.25-Л-2.	4ПСТ 60.12 0.30-Л-2.	4ПСТ 60.12 0.35-Л-2.	4ПСТ 60.15 0.25-Л-2.	4ПСТ 60.15 0.30-Л-2.	4ПСТ 60.15 0.35-Л-2.	4ПСТ 60.18 0.25-Л-2.	4ПСТ 60.18 0.30-Л-2.	4ПСТ 60.18 0.35-Л-2.	4ПСТ 60.21 0.25-Л-2.	4ПСТ 60.21 0.30-Л-2.
ИЗДЕЛИЯ АРМАТУРНЫЕ																				
АРМАТУРА КЛАССА																				
А-I ГОСТ 5781-82																				
Ф8	–	–	–	–	–	–	–	–	–	0.360	0.360	–	–	–	–	–	–	–	–	–
Ф10	0.650	0.660	0.670	0.650	0.660	0.670	0.650	0.660	0.670	–	–	0.670	0.650	0.660	0.670	0.650	0.660	0.670	0.650	0.660
ИТОГО КЛАССА А-I	0.650	0.660	0.670	0.650	0.660	0.670	0.650	0.660	0.670	0.360	0.360	0.670	0.650	0.660	0.670	0.650	0.660	0.670	0.650	0.660
ВР-I ГОСТ 6727-80																				
Ф4	1.422	1.453	1.366	1.613	1.651	1.570	1.804	1.848	1.773	1.267	1.292	1.318	1.458	1.489	1.521	1.649	1.687	1.724	1.840	1.884
Ф5	0.812	0.812	0.812	0.979	0.979	0.979	1.145	1.145	1.145	0.645	0.645	0.645	0.812	0.812	0.812	0.979	0.979	0.979	1.145	1.145
ИТОГО КЛАССА ВР-I	2.234	2.265	2.178	2.591	2.629	2.548	2.949	2.993	2.918	1.912	1.937	1.963	2.270	2.301	2.333	2.627	2.665	2.703	2.985	3.029
ВСЕГО ИЗДЕЛИЙ АРМАТУРНЫХ	2.884	2.925	2.848	3.241	3.289	3.218	3.599	3.653	3.588	2.272	2.297	2.633	2.920	2.961	3.003	3.277	3.325	3.373	3.635	3.689
ОБЩИЙ РАСХОД	2.884	2.925	2.848	3.241	3.289	3.218	3.599	3.653	3.588	2.272	2.297	2.633	2.920	2.961	3.003	3.277	3.325	3.373	3.635	3.689

ЭПВЦ Киевзниизп
ОПЕРАТОР ТЛП КОРТ
СКАЛА
ИНВ.№ ПОДЛ | ПОДПИСЬ И ДАТА | ВЗАМ. ИНВ №

НАИМЕНОВАНИЕ	КОЛИЧЕСТВО НА МАРКУ																			
	4ПСТ 60.21 0.35-Л-2.	4ПСТ 65.12 0.25-Л-2.	4ПСТ 65.12 0.30-Л-2.	4ПСТ 65.12 0.35-Л-2.	4ПСТ 65.15 0.25-Л-2.	4ПСТ 65.15 0.30-Л-2.	4ПСТ 65.15 0.35-Л-2.	4ПСТ 65.18 0.25-Л-2.	4ПСТ 65.18 0.30-Л-2.	4ПСТ 65.18 0.35-Л-2.	4ПСТ 65.21 0.25-Л-2.	4ПСТ 65.21 0.30-Л-2.	4ПСТ 65.21 0.35-Л-2.	3ПСТ 41.12 0.25-Л-	3ПСТ 41.13 0.25-Л-	3ПСТ 41.15 0.25-Л-	3ПСТ 41.18 0.25-Л-	3ПСТ 41.21 0.25-Л-	3ПСТ 46.12 0.30-Л-	3ПСТ 46.13 0.30-Л-
ИЗДЕЛИЯ АРМАТУРНЫЕ																				
АРМАТУРА КЛАССА																				
А-I ГОСТ 5781-82																				
Ф8	-	0.360	-	-	-	-	-	-	-	-	-	-	-	-	-	-	-	-	-	-
Ф10	0.670	-	0.660	0.670	0.650	0.660	0.670	0.650	0.660	0.670	0.650	0.660	0.670	0.650	0.650	0.650	0.650	0.650	0.670	0.670
ИТОГО КЛАССА А-I	0.670	0.360	0.660	0.670	0.650	0.660	0.670	0.650	0.660	0.670	0.650	0.660	0.670	0.650	0.650	0.650	0.650	0.650	0.670	0.670
ВР-I ГОСТ 6727-80																				
Ф4	1.928	1.231	1.256	1.163	1.422	1.453	1.366	1.613	1.651	1.570	1.804	1.848	1.773	1.289	1.455	1.545	1.800	2.056	0.997	1.138
Ф5	1.145	0.645	0.645	0.645	0.812	0.812	0.812	0.979	0.979	0.979	1.145	1.145	1.145	-	-	-	-	-	0.810	0.879
ИТОГО КЛАССА ВР-I	3.073	1.876	1.901	1.808	2.234	2.265	2.178	2.591	2.629	2.548	2.949	2.993	2.918	1.289	1.455	1.545	1.800	2.056	1.807	2.017
ВСЕГО ИЗДЕЛИЙ АРМАТУРНЫХ	3.743	2.236	2.561	2.478	2.884	2.925	2.848	3.241	3.289	3.218	3.599	3.653	3.588	1.939	2.105	2.195	2.450	2.706	2.477	2.687
ОБЩИЙ РАСХОД	3.743	2.236	2.561	2.478	2.884	2.925	2.848	3.241	3.289	3.218	3.599	3.653	3.588	1.939	2.105	2.195	2.450	2.706	2.477	2.687

ЭПВЦ КиевЗНИИЭП
оператор ТЛП КОРТ

Инв.№ подл. | Подпись и дата | Взам. инв.№

НАИМЕНОВАНИЕ	КОЛИЧЕСТВО НА МАРКУ																			
	ЗПСТ 46.15 0.30-Л-	ЗПСТ 46.18 0.30-Л-	ЗПСТ 46.21 0.30-Л-	ЗПСТ 51.12 0.35-Л-	ЗПСТ 51.13 0.35-Л-	ЗПСТ 51.15 0.35-Л-	ЗПСТ 51.18 0.35-Л-	ЗПСТ 51.21 0.35-Л-	ЗПСТ 46.12 0.25-Л-	ЗПСТ 46.13 0.25-Л-	ЗПСТ 46.15 0.25-Л-	ЗПСТ 46.18 0.25-Л-	ЗПСТ 46.21 0.25-Л-	ЗПСТ 51.12 0.30-Л-	ЗПСТ 51.13 0.30-Л-	ЗПСТ 51.15 0.30-Л-	ЗПСТ 51.18 0.30-Л-	ЗПСТ 51.21 0.30-Л-	ЗПСТ 56.12 0.35-Л-	ЗПСТ 56.13 0.35-Л-
ИЗДЕЛИЯ АРМАТУРНЫЕ																				
АРМАТУРА КЛАССА А-I ГОСТ 5781-82																				
Ф10	0.670	0.670	0.670	-	-	-	-	-	0.660	0.660	0.660	0.660	0.660	-	-	-	-	-	-	-
ИТОГО КЛАССА А-I	0.670	0.670	0.670	-	-	-	-	-	0.660	0.660	0.660	0.660	0.660	-	-	-	-	-	-	-
АС-П ГОСТ 5781-82																				
Ф10	-	-	-	0.670	0.670	0.670	0.670	0.670	-	-	-	-	-	0.670	0.670	0.670	0.670	0.670	0.670	0.670
ИТОГО КЛАССА АС-П	-	-	-	0.670	0.670	0.670	0.670	0.670	-	-	-	-	-	0.670	0.670	0.670	0.670	0.670	0.670	0.670
ВР-I ГОСТ 6727-80																				
Ф4	1.138	1.278	1.418	1.147	1.305	1.305	1.463	1.622	1.397	1.577	1.667	1.937	2.207	1.076	1.224	1.224	1.372	1.519	1.235	1.400
Ф5	1.018	1.227	1.435	0.810	0.879	1.018	1.227	1.435	-	-	-	-	-	0.810	0.879	1.018	1.227	1.435	0.810	0.879
ИТОГО КЛАССА ВР-I	2.156	2.505	2.854	1.956	2.184	2.323	2.690	3.057	1.397	1.577	1.667	1.937	2.207	1.886	2.103	2.242	2.598	2.954	2.044	2.280
ВСЕГО ИЗДЕЛИЙ АРМАТУРНЫ	2.826	3.175	3.524	2.626	2.854	2.993	3.360	3.727	2.057	2.237	2.327	2.597	2.867	2.556	2.773	2.912	3.268	3.624	2.714	2.950
ОБЩИЙ РАСХОД	2.826	3.175	3.524	2.626	2.854	2.993	3.360	3.727	2.057	2.237	2.327	2.597	2.867	2.556	2.773	2.912	3.268	3.624	2.714	2.950

ЭПВЦ ХлебЗНИИЗП | ОПЕРАТОР ТЛП КСРТ

НАИМЕНОВАНИЕ	КОЛИЧЕСТВО НА МАРКУ		
	ЗПСТ 56.15 0.35-Л-	ЗПСТ 56.18 0.35-Л-	ЗПСТ 56.21 0.35-Л-
ИЗДЕЛИЯ АРМАТУРНЫЕ			
АРМАТУРА КЛАССА			
АС-П ГОСТ 5781-82			
Ф10	0.670	0.670	0.670
ИТОГО КЛАССА АС-П	0.670	0.670	0.670
ВР-I ГОСТ 6727-80			
Ф4	1.400	1.566	1.732
Ф5	1.019	1.227	1.435
ИТОГО КЛАССА ВР-I	2.419	2.793	3.167
ВСЕГО ИЗДЕЛИЙ АРМАТУРНЫХ	3.089	3.463	3.837
ОБЩИЙ РАСХОД	3.089	3.463	3.837

ЗПВЦ КиевЗНИИЭП
ОПЕРАТОР ТЛП КОРТ

ИНВ № ПОДЛ | ПОДПИСЬ И ДАТА | ВЗАМ. ИНВ. №