ТИПОВЫЕ СТРОИТЕЛЬНЫЕ КОНСТРУКЦИИ, ИЗДЕЛИЯ И УЗЛЫ

СЕРИЯ 1.100.1-7

ИНДУСТРИАЛЬНЫЕ ИЗДЕЛИЯ КРУПНОПАНЕЛЬНЫХ 5-9 ЭТАЖНЫХ ЗДАНИЙ С ВЫСОТОЙ ЭТАЖА 2,8м И СО СТРОИТЕЛЬНЫМ МОДУЛЕМ 15М НА ОСНОВЕ ЖИЛЫХ ДОМОВ СЕРИИ 97

ВЫПУСК 2-2

ПАНЕЛИ НАРУЖНЫХ СТЕН ОДНОСЛОЙНЫЕ ЛЕГКОБЕТОННЫЕ ТОЛЩИНОЙ 400 мм.

РАБОЧИЕ ЧЕРТЕЖИ

https://zavodjbi.com/

ТИПОВЫЕ СТРОИТЕЛЬНЫЕ КОНСТРУКЦИИ, ИЗДЕЛИЯ И УЗЛЫ

СЕРИЯ 1.100.1-7

ИНДУСТРИАЛЬНЫЕ ИЗДЕЛИЯ КРУПНОПАНЕЛЬНЫХ 5-9 ЭТАЖНЫХ ЗДАНИЙ С ВЫСОТОЙ ЭТАЖА 2,8м И СО СТРОИТЕЛЬНЫМ МОДУЛЕМ 15М НА ОСНОВЕ ЖИЛЫХ ДОМОВ СЕРИИ 97

ВЫПУСК 2-2

ПАНЕЛИ НАРУЖНЫХ СТЕН ОДНОСЛОЙНЫЕ ЛЕГКОБЕТОННЫЕ ТОЛЩИНОЙ 400 мм

РАБОЧИЕ ЧЕРТЕЖИ

РАЗРАБОТАНЫ

СибЗНИИЭП

Главный инженер С.Ф.Траутвейн

Начальник АПМ-1 М.К.Печерин

Главный инженер проекта И.Б.Радацкевич

УТВЕРЖДЕНЫ И ВВЕДЕНЫ В ДЕЙСТВИЕ
С 30 АПРЕЛЯ 1990 Г.
ГОСКОМАРХИТЕКТУРЫ
ПРИКАЗ ОТ 23.03.90 №46

ЗАВОД ЖБИ

Обозначение	Наименование	Стр.
1.100.1-7.2-2 00.00.00	Содержание	3-4
00.00.00 НИ	Номенклатура изделий	5...13
01.00.00	Панель наружная стеновая 1НС.15.29.40-50л	14
	1НС15.29.40-50л-1	
01.01.00	Каркас пространственный КП 15.29.40	15
	КП15.29.40-1	
02.00.00	Панель наружная стеновая 1НС 15.27.40-50л	16
	1НС.15.27.40-50л-1	
02.01.00	Каркас пространственный КП 15.27.40	17
	КП15.27.40-1	
03.00.00	Панель наружная стеновая 1НС 15.26.40-50л	18
	1НС15.26.40-50л-1	
03.01.00	Каркас пространственный КП 15.26.40	19
	КП15.26.40-1	
04.00.00	Панель наружная стеновая 1НС 27.29.40-50л	20
04.01.00	Каркас пространственный КП 27.29.40	21
05.00.00	Панель наружная стеновая 1НС 29.27.40-50л	22
05.01.00	Каркас пространственный КП 29.27.40	23
06.00.00	Панель наружная стеновая 1НС 30.29.40-50л	24
06.01.00	Каркас пространственный КП 30.29.40	25
07.00.00	Панель наружная стеновая 1НС 30.29.40-50л-1	26
07.01.00	Каркас пространственный КП 30.29.40-1	27
08.00.00	Панель наружная стеновая 1НС 30.29.40-50л-2	28
08.01.00	Каркас пространственный КП 30.29.40-2	29
09.00.00	Панель наружная стеновая 1НС 30.28.40-150л	30
09.01.00	Каркас пространственный КП 30.28.40	31
10.00.00	Панель наружная стеновая 1НС 30.27.40-50л	32

Обозначение	Наименование	Стр
1.100.1-7.2-2 10.01.00	Каркас пространственный КП 30.27.40	33
11.00.00	Панель наружная стеновая 1НС 30.26.40-50л	34
11.01.00	Каркас пространственный КП 30.26.40	35
12.00.00	Панель наружная стеновая 1НС 30.26.40-50л-1	36
12.01.00	Каркас пространственный КП 30.26.40-1	37
13.00.00	Панель наружная стеновая 1НС 30.12.40-50л	38
14.00.00	Панель наружная стеновая 1НС 30.12.40-50л-1	39
13.01.00	Каркас пространственный КП 30.12.40	40
14.01.00	Каркас пространственный КП 30.12.40-1	
15.00.00	Панель наружная стеновая 1НС 33.29.40-50л-1	41
	1НС 33.29.40-50л	
15.01.00	Каркас пространственный КП 33.29.40-1	42
	КП 33.29.40	
16.00.00	Панель наружная стеновая 1НС 38.27.40-50л	43
16.01.00	Каркас пространственный КП 38.27.40	44
17.00.00	Панель наружная стеновая 1НС 38.26.40-50л	45
17.01.00	Каркас пространственный КП 38.26.40	46
18.00.00	Панель наружная стеновая 1НС 44.27.40-50л	47
18.01.00	Каркас пространственный КП 44.27.40	48
19.00.00	Панель наружная стеновая 1НС 45.29.40-50л	49
19.01.00	Каркас пространственный КП 45.29.40	50
20.00.00	Панель наружная стеновая 1НС45.29.40-50л1	51
20.01.00	Каркас пространственный КП 45.29.40-1	52
21.00.00	Панель наружная стеновая 1НС45.27.40-50л	53
21.01.00	Каркас пространственный КП 45.27.40	54
22.00.00	Панель наружная стеновая 1НС 45.26.40-50л	55

Норм. конт.	Радашкевич		
Нач. АПК.1	Печерин		12.89
Гл. констр.	Радашкевич		
Рук. гр.	Стабродова		
Провер.	Давыденко		
Разраб.	Моисеева		

1.100.1-7.2-2 00.00.00

Содержание

Стадия	Лист	Листов
РП	1	2

СибЗНИИЭП
г. Новосибирск

Копировал: Фагарин

Формат А3

https://zavodjbi.com/

https://zavodjbi.com/

Обозначение	Наименование	Стр.
1.100.1-7.2-2 22.01.00	Каркас пространственный КП 45.26.40	56
23.00.00	Панель наружная стеновая 1НС 45.26.40-150л	57
23.01.00	Каркас пространственный КП 45.26.40-1	58
24.00.00	Панель наружная стеновая 1НС 45.22.40-50л	59
24.01.00	Каркас - пространственный КП 45.22.40	60
25.00.00	Панель наружная стеновая 1НС 45.20.40-50л	61
25.01.00	Каркас пространственный КП 45.20.40	62
26.00.00	Панель наружная стеновая 1НС 45.14.40-50л	63
26.01.00	Каркас пространственный КП 45.14.40	64
27.00.00	Панель наружная стеновая 1НС 47.28.40-50л	65
27.01.00	Каркас пространственный КП 47.28.40	66
28.00.00	Панель наружная стеновая 1НС 47.26.40-50л	67
28.01.00	Каркас пространственный КП 47.26.40	68
29.00.00	Панель наружная стеновая 1НС 48.29.40-50л-1	69
	1НС 48.29.40-50л	
29.01.00	Каркас пространственный КП 48.29.40	70
	КП 48.29.40-1	
30.00.00	Панель наружная стеновая 1НС 48.27.40-50л-1	71
	1НС 48.27.40-50л	
30.01.00	Каркас пространственный КП 48.27.40-1	72
	КП 48.27.40	
31.00.00	Панель наружная стеновая 1НС 48.27.40-50л-3	73
	1НС 48.27.40.50л-2	
31.01.00	Каркас пространственный КП 48.27.40-3	74
	КП 48.27.40-2	
32.00.00	Панель наружная стеновая 1НС 48.26.40-50л-1	75
	1НС 48.26.40-50л	
32.01.00	Каркас пространственный КП 48.26.40-1	76
	КП 48.26.40	

Обозначение	Наименование	Стр.
1.100.1-7.2-2 33.00.00	Панель наружная стеновая 1НС60.29.40-50л	77
33.01.00	Каркас пространственный КП60.29.40	78
34.00.00	Заполнение проема панели	79-85
00.00.00 РС	Ведомость расхода стали	86...88

ЗАВОД ЖБИ

копировал: Тимофеев формат: А3

https://zavodjbi.com/

Эскиз	Марка	Обозначение	Размеры, мм L	H	B	Расход материалов Керамзитобетон, м³	Факт. слой наружн. м³	Факт. слой внутр. м³	Сталь, кг.	Масса, кг.
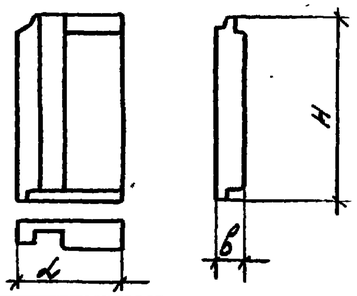	1НС15.29.40-50л	1.100.1-7.2-2 01.00.00	1485	2850		1.28	0.10	0.05	14.18	1740
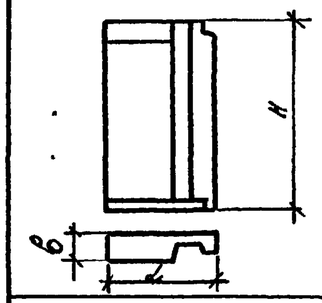	1НС 15.29.40-50л-1	1.100.1-7.2-2 01.00.00	1485	2850	400	1.28	0.10	0.05	14.18	1740
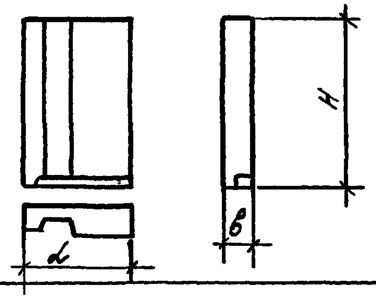	1НС15.27.40-50л	1.100.1-7.2-2 02.00.00	1485	2680		1.22	0.08	0.05	12.81	1640
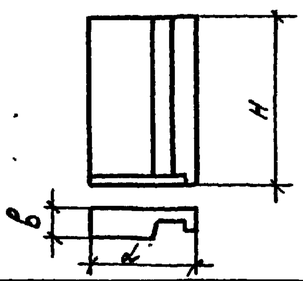	1НС15.27.40-50л-1	1.100.1-7.2-2 02.00.00	1485	2680		1.22	0.08	0.05	12.81	1640

Нач. АПМ	Печерин		1289
Гл. конст.	Радошкевич		
Рук. гр.	Стабредова		
Провер.	Давыденко		
Разраб.	Моисеева		

1.100.1-7.2-2 00.00.00 НМ

Номенклатура изделий

Стадия	Лист	Листов
Р	1	9

СибЗНИИЭП г. Новосибирск

Копир. Мо

Формат А3

https://zavodjbi.com/

Эскиз	Марка	Обозначение	Размеры, мм L	H	B	Расход материалов: Керамзитобетон, м³	Факт. слой наружн. м³	Факт. слой внутр. м³	Сталь кг	Масса, кг
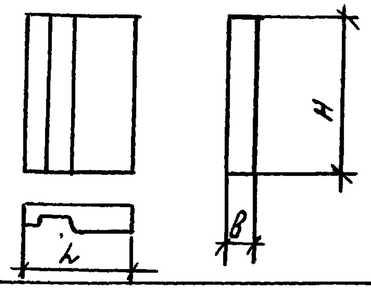	1НС15.26.40-50л	1.100.1-7.2-2 03.00.00	1485	2610	400	1.21	0.08	0.05	11.84	1610
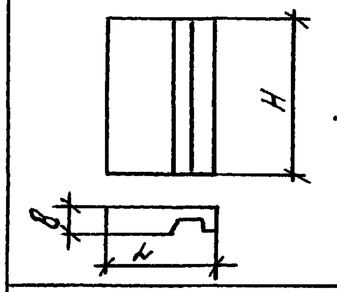	1НС15.26.40-50л-1	1.100.1-7.2-2 03.00.00	1485	2610		1.21	0.08	0.05	11.84	1610
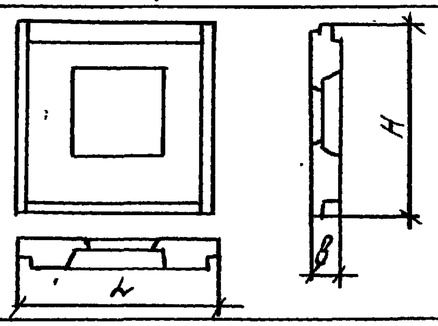	1НС27.29.40-50л	1.100.1-7.2-2 04.00.00	2665	2850		1.18	0.11	0.07	28.37	1700
	1НС30.29.40-50л	1.100.1-7.2-2 06.00.00	2990	2850		2.14	0.13	0.08	27.70	2950
	1НС45.29.40-50л	1.100.1-7.2-2 19.00.00	4490	2850		3.29	0.19	0.12	43.61	4510
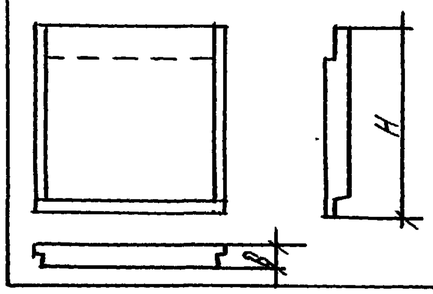	1НС29.27.40-50л	1.100.1-7.2-2 05.00.00	2890	2680		2.46	0.13	0.11	20.17	3240
	1НС44.27.40-50л	1.100.1-7.2-2 18.00.00	4390	2680		3.79	0.19	0.16	26.64	4950

Инв. № подл. | Подпись и дата | Взам. инв. №

Копировал: Стеарин Формат А3

Эскиз	Марка	Обозначение	Размеры, мм L	H	в	Расход материала: Керамзитобетон, м³	Факт. слой наружн., м³	Факт. слой внутр., м³	Сталь, кг	Масса, кг
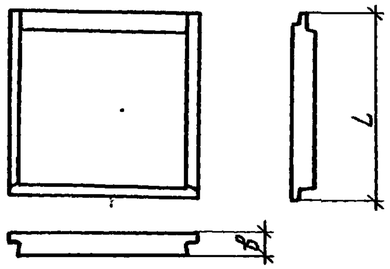	1НС 30.29.40-50л-1	1.100.1-7.2-2 07.00.00	2990	2850	400	2.91	0,17	0,11	22.88	3820
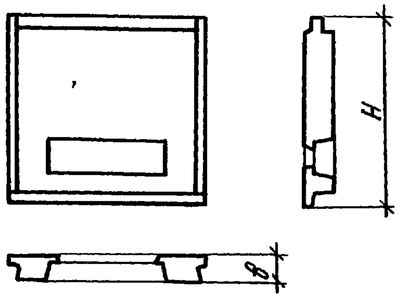	1НС 30.29.40-50л-2	1.100.1-7.2-2 08.00.00	2990	2850		2.56	0,15	0,09	26,50	3440
	1НС 45.29.40-50л-1	1.100.1-7.2-2 20.00.00	4490	2850		3,53	0,21	0,14	34.27	4800
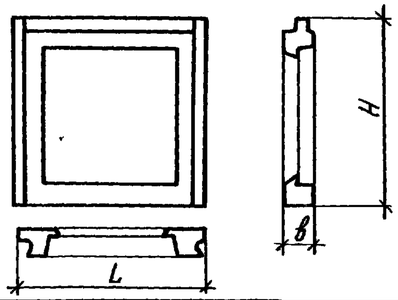	1НС 30.28.40-150л	1.100.1-7.2-2 09.00.00	2990	2780		1,0	0,07	0,03	35.23	1360
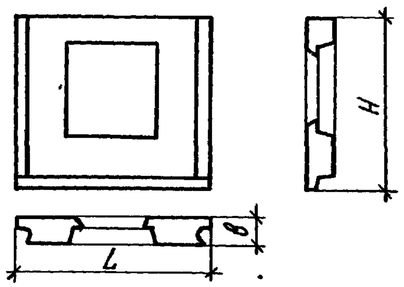	1НС 30.27.40-50л	1.100.1-7.2-2 10.00.00	2990	2680		1.95	0,12	0,08	25,97	2720
	1НС 45.27.40-50л	1.100.1-7.2-2 21.00.00	4490	2680		3.08	0,18	0,12	40,19	4250
	1НС 38.27.40-50л	1.100.1-7.2-2 16.00.00	3800	2680		2.74	0,16	0,11	32,49	4290

Взам. инв. №

Подпись и дата

Инв. № подл.

Эскиз	Марка	Обозначение	Размеры, мм L	H	B	Расход материалов керамзитобетон, м³	Факт. слой наружн. м³	Факт. слой внутр. м³	сталь кг	Масса кг
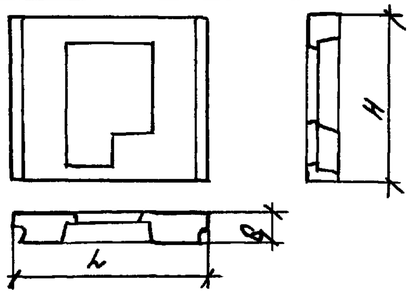	1НС 30.26.40-50л	1.100.1-7.2-2 11.00.00	2990	2610	400	1.80	0.11	0.07	26.43	2550
	1НС 38.26.40-50л	1.100.1-7.2-2 17.00.00	3800	2610		2.58	0.15	0.10	31.06	3560
	1НС 45.26.40-50л	1.100.1-7.2-2 22.00.00	4490	2610		2.88	0.16	0.12	39.23	4020
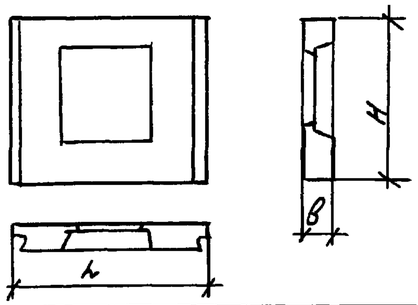	1НС30.26.40-50л-1	1.100.1-7.2-2 12.00.00	2990	2610		1.98	0.12	0.08	25.44	2760
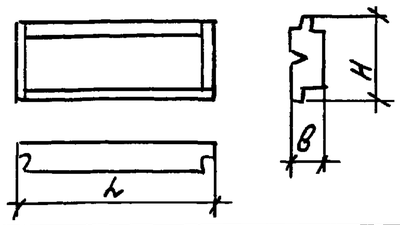	1НС.30.12.40-50л для 5эт блок-секции	1.100.1-7.2-2 13.00.00	2990	1160		1.10	0.06	0.04	16.18	1460
	1НС30.12.40-50 для 9эт блок-секции	1.100.1-7.2-2 13.00.00	2990	1160		1.10	0.06	0.04	16.88	1460
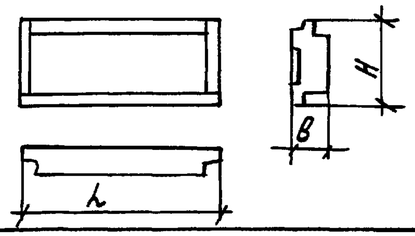	1НС30.12.40-50л-1 для 5эт, блок-секции	1.100.1-7.2-2 14.00.00	2990	1160		1.03	0.035	0.04	15.58	1310
	1НС30.12.40-50л-1 для 9эт блок-секции	1.100.1-7.2-2 14.00.00	2990	1160		1.03	0.035	0.04	14.20	1310

Привязан:

Инв. №

1.100.1-7.2-2 00.00.00.НИ

Лист 4

Копировал: Олеарчук

Формат А3

https://zavodjbi.com/

Эскиз	Марка	Обозначение	Размеры, мм L	H	B	Расход материалов Керамзитобетон, м³	Факт. слой наружн. м³	Факт. слой внутр. м³	Сталь, кг	Масса кг
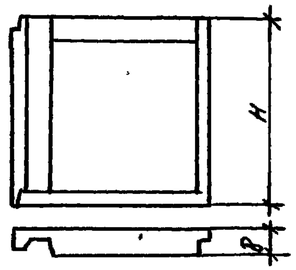	1НС 33.29.40-50л	1.100.1-7.2-2 15.00.00	3315	2850	400	3.11	0.18	0.10	27.76	4060
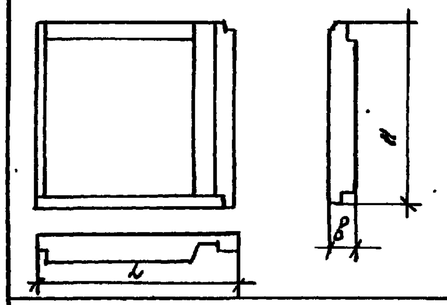	1НС 33.29.40-50л-1	1.100.1-7.2-2 15.00.00	3315	2850		3.11	0.18	0.10	27.76	4060
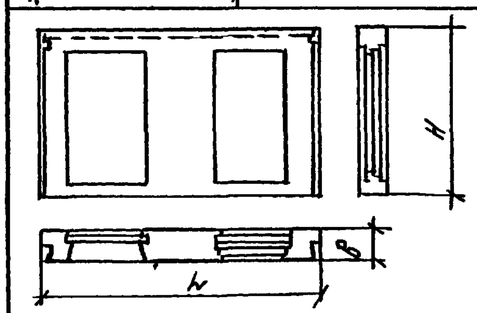	1НС45.26.40-150л	1.100.1-7.2-2 23.00.00	4490	2610		2.26	0.11	0.11	64.41	3120
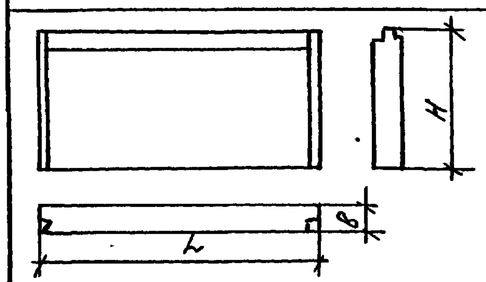	1НС 45.22.40-50л	1.100.1-7.2-2 24.00.00	4490	2160		3.47	0.19	0.13	30.26	4540

https://zavodjbi.com/

Эскиз	Марка	Обозначение	Размеры, мм L	H	B	Расход материалов: керамзитобетон, м³	фак. слой наружн., м³	факт. слой внутр., м³	сталь, кг.	Масса, кг.
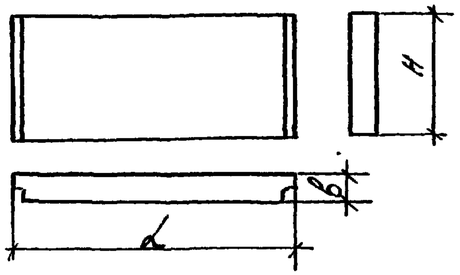	1НС45.20.40-50л	1.100.1-7.2-2 25.00.00	4490	1990	400	3.22	0.18	0.13	27.74	4260
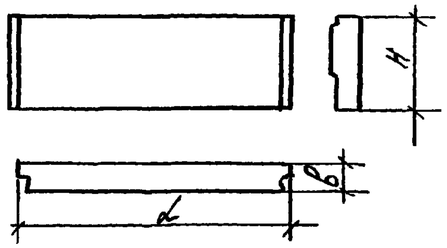	1НС45.14.40-50л	1.100.1-7.2-2 26.00.00	4490	1360		1.96	0.06	0.09	18.28	2500
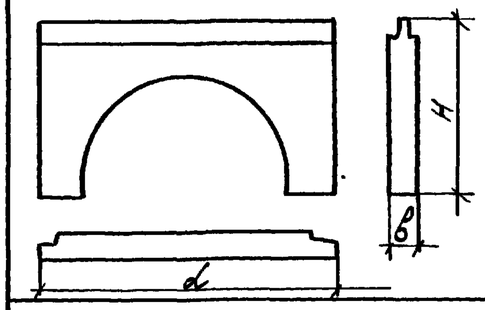	1НС47.28.40-50л	1.100.1-7.2-2 27.00.00	4660	2780		2.79	0.14	0.11	42.39	3650
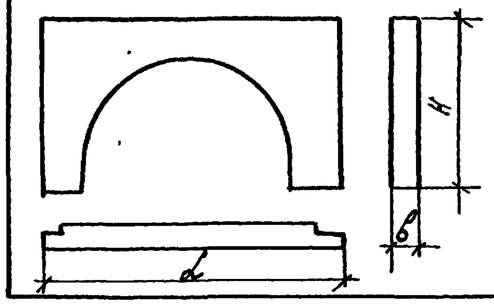	1НС47.26.40-50л	1.100.1-7.2-2 28.00.00	4660	2610		2.59	0.13	0.11	39.87	3400

Эскиз	Марка	Обозначение	Размеры, мм L	H	B	Расход материалов: Керамзитобетон, м³	Факт. слой наружн., м³	Факт. слой внутр., м³	Сталь, кг.	Масса, кг.
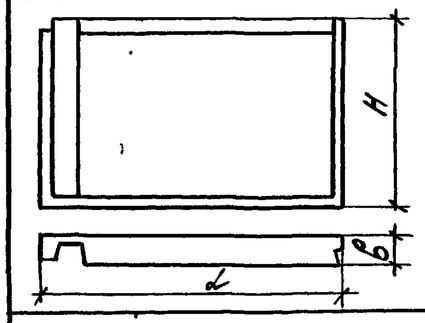	1НС48.29.40-50л	1.100.1-7.2-2 29.00.00	4815	2850	400	4.60	0.27	0.16	37.30	6030
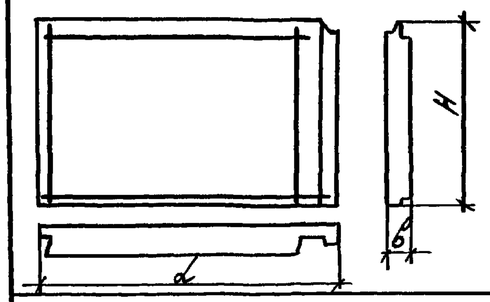	1НС48.29.40-50л-1	1.100.1-7.2-2 29.00.00	4815	2850		4.60	0.27	0.16	37.30	60.30
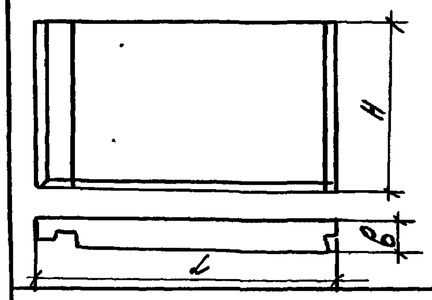	1НС48.27.40-50л	1.100.1-7.2-2 30.00.00	4815	2680		4.36	0.26	0.16	34.40	3730
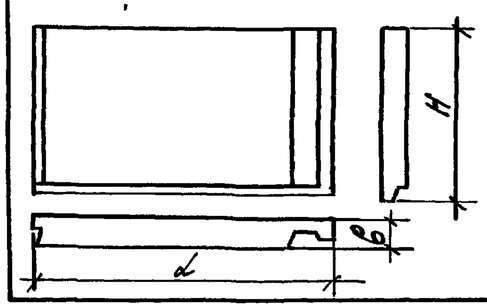	1НС48.27.40-50л-1	1.100.1-7.2-2 30.00.00	4815	2580		4.36	0.26	0.16	34.40	3730

1.100.1-7.2-2 00.00.00 НН	Лист 7

Копировал Шолль

Формат: А3

ЗАВОД ЖБИ

Эскиз	Марка	Обозначение	Размеры, мм L	H	B	Расход материалов: керамзитобетон, м³	Факт. слой наружн. м³	Факт. слой внутр. м³	Сталь кг	Масса кг
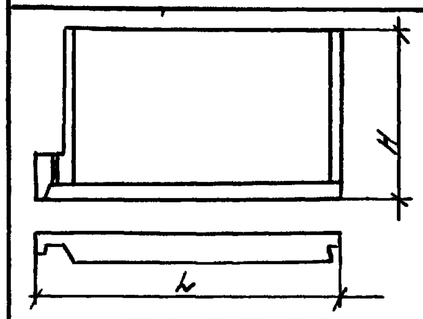	1НС48.27.40-50л-2	1.100.1-7.2-2 31.00.00	4815	2680	400	3.99	0.2	0.16	29.67	5190
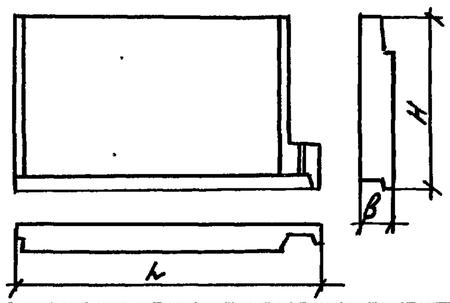	1НС48.27.40-50л-3	1.100.1-7.2-2 31.00.00	4815	2680		3.99	0.2	0.16	29.67	5190
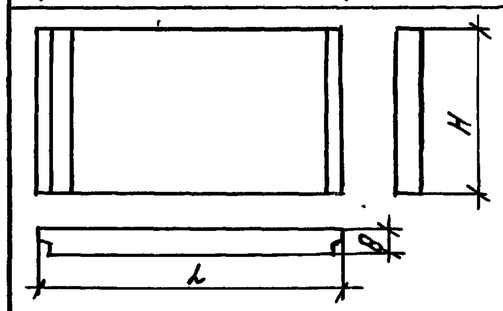	1НС48.26.40-50л	1.100.1-7.2-2 32.00.00	4815	2610		4.34	0.25	0.16	31.30	5710
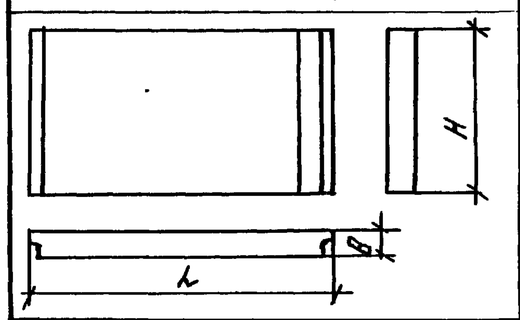	1НС48.26.40-50л-1	1.100.1-7.2-2 32.00.00	4815	2610		4.34	0.25	0.16	31.30	5710

Привязан.

Инв. №

1.100.1-7.2-2 00.00.00 НИ

Лист 8

Инв. № подл. | Подпись и дата | Взам. инв. №

https://zavodjbi.com/

Эскиз	Марка	Обозначение	Размеры, мм			Расход материалов				Масса, кг
			L	H	B	керамзитобетон м³	факт. слой наруж. м³	факт. слой внутр м³	сталь кг	
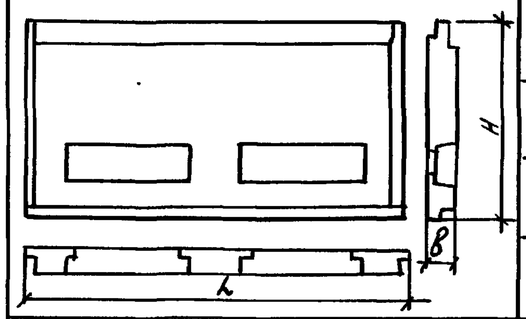	1НС 60.29.40-50 л	1.100.1-7.2-2 33.00.00	5990	2850	400	5.08	0.3	0.19	54.96	6700

ЗАВОД ЖБИ

Фасад

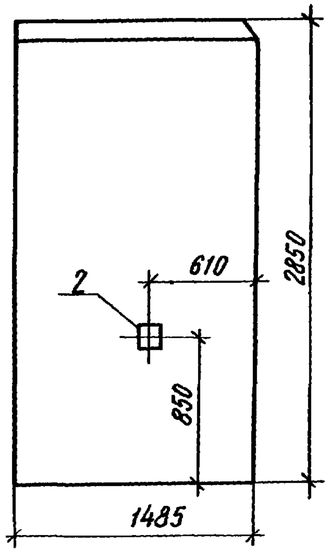

Рис.1 Вид с внутренней стороны

Рис.2 Зеркальное отражение
Остальное см. Рис.1

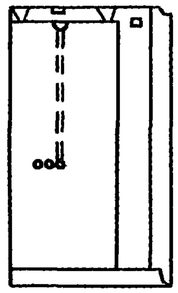

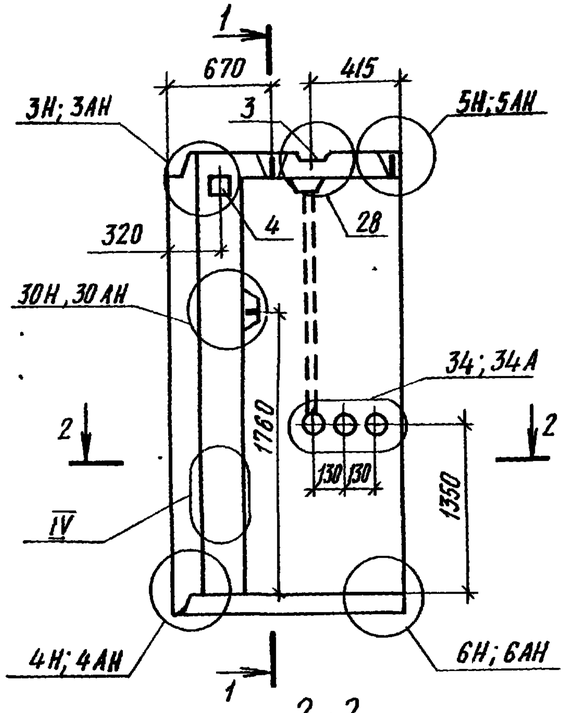

1-1

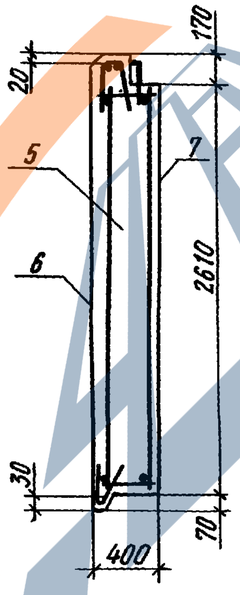

2-2

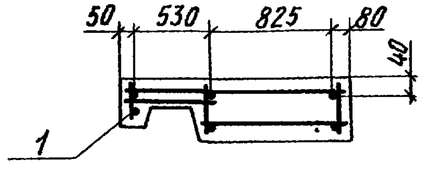

Формат	Зона	Поз.	Обозначение		Наименование	Кол-во		Примечание
							01	
					Документация			
А3			1.100.1-7. 2-1	00.00 00 ТО	Техническое описание	×	×	
А3			1.100.1-7. 2-1	00.00.00 Д3	Детали опалубки	×	×	
А3			1.100.1-7. 2-1	00.00.00 Д4	Детали армирования	×	×	
А3			1.100.1-7. 2-2	00.00.00 РС	Ведомость расхода стали	×	×	
					Сборочные единицы			
А3		1	1.100.1-7. 2-2	01.01.00	КП 15. 27. 40	1		
А3		1		-01	КП 15. 27. 40-1		1	
А4		2	1.100.1-7. 2-3	00.00.18	Изделие закладное М1	1	1	
А4		3	1.100.1-7. 2-3	00.00.19	Изделие закладное М2	1	1	
А4		4	1.100.1-7. 2-3	00.00.21	Изделие закладное М4	1	1	
					Материалы			
Б.ч.		5			Керамзитобетон В3,5; Д1000	1,28	1,28	м3
Б.ч.		6			Фактурн. слой наружн. Д 2000	0,10	0,10	м3
Б.ч.		7			Фактурн. слой внутр. Д 1600	0,05	0,05	м3

Обозначение		Марка	Рис.	Масса, кг
1.100.1-7.2-2	01.00.00	1НС 15.29.40-50л	1	1740
	-01	1НС 15.29.40-50л-1	2	1740

Нач.АПМ-1	Печерин		12.89
Гл.конст.	Радашкевич		
Рук.гр	Стабредова		
Провер.	Стабредова		
Разраб.	Давыденко		

1.100.1-7.2-2 01.00.00

Панель наружная стеновая
1НС 15.29.40-50л,
1НС 15.29.40-50л-1

Стадия	Масса	Масштаб
Р	см. табл.	
Лист	Листов 1	

СибЗНИИЭП
г. Новосибирск

Копировал Архипов Формат А3

Взам. инв. № | Подпись и дата | Инв. № подл.

https://zavodjbi.com/

Рис.1

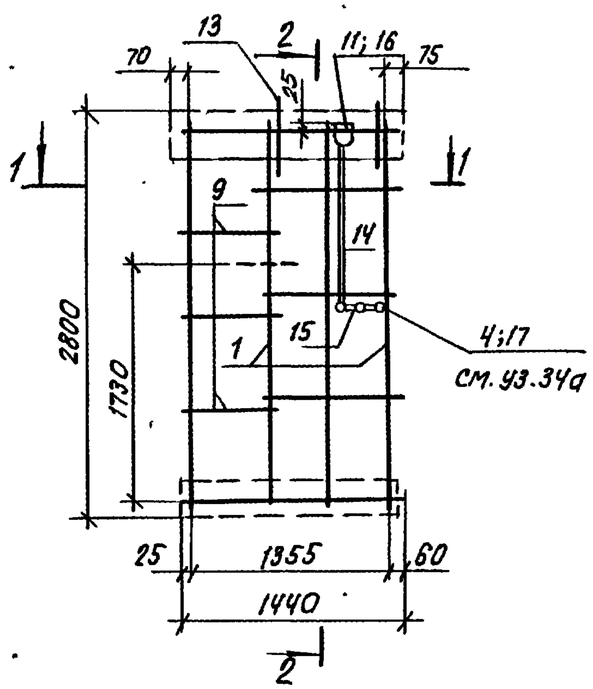

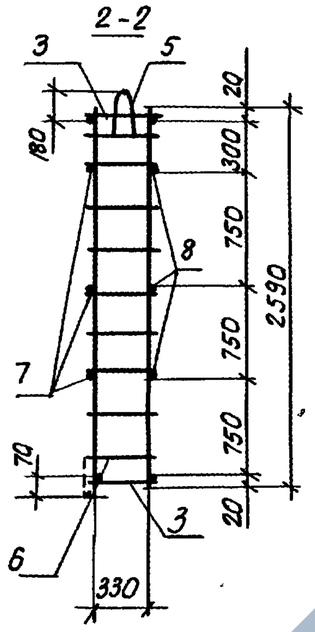

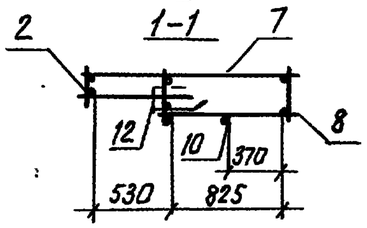

Рис.2 Зеркальное отражение. Остальное см. Рис.1

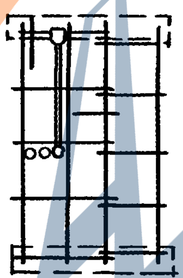

Формат	Зона	Поз.	Обозначение		Наименование	Кол-во		Примечание
							01	
					Сборочные единицы			
А3		1	1.100.1-7.2-3	00.00.01	каркас КР1	2	2	
А3		2	1.100.1-7.2-3	00.00.05	каркас КР22	1	1	
А3		3	1.100.1-7.2-3	00.00.04	каркас КР18	2	2	
А3		4	1.100.1-7.2-3	00.00.08	каркас КР38	1	1	
А3		5	1.100.1-7.2-3	00.00.09	каркас ПК1	1	1	
А3		6	1.100.1-7.2-3	00.00.10	каркас ПК7	1	1	
					Детали			
Б.ч		7			ф5ВрI ГОСТ 6727-80*; ℓ=1440	3	3	0.20 кг
Б.ч		8			ф5ВрI ГОСТ 6727-80*; ℓ=910	3	3	0.13 кг
Б.ч		9			ф5ВрI ГОСТ 6727-80*; ℓ=740	3	3	0.10 кг
Б.ч		10			ф5ВрI ГОСТ 6727-80*; ℓ=2590	1	1	0.37 кг
Б.ч		11			ф5ВрI ГОСТ 6727-80*; ℓ=520	1	1	0.07 кг
АУ		12	1.100.1-7.2-3	00.00.13	Анкер А2	1	1	
А3		13	1.100.1-7.2-3	00.00.25	Петля П1	2	2	
					Стандартные изделия			
Б.ч		14	ГОСТ 18599-83*		Труба ПВД 32т, ℓ=1200	1	1	0.37 кг
Б.ч		15	"		Трубка ПВД 32т, ℓ=80	2	2	0.02 кг
Б.ч		16			Коробка ответвл. Л245У3	1	1	0.076 кг
Б.ч		17			Коробка универс. Л256У3	3	3	0.06 кг

Обозначение	Марка	Рис.	Масса кг
1.100.1-7.2-2 01.01.00	КП15.29.40	1	12,50
-01	КП15.29.40-1	2	12,50

Нач.АПМ-1	Печерин		12.89
Гл.конст.	Радашкевич		
Рук.гр.	Стабредова		
Провер.	Стабредова		
Разраб.	Давыденко		

1.100.1-7.2-2 01.01.00

Каркас пространственный КП15.29.40; КП15.29.40-1

Стадия	Лист	Листов
Р		1

СибЗНИИЭП г.Новосибирск

Взам.инв.№ | Подпись и дата | Инв.№ подл.

Копировал: Стеарки

Формат А3

Фасад

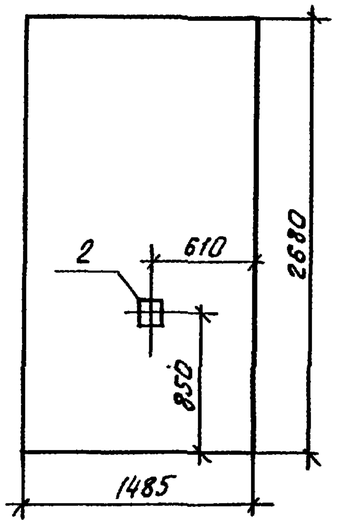

Рис.1 Вид с внутренней стороны

Рис.2 Зеркальное отражение. Остальное см. рис.1

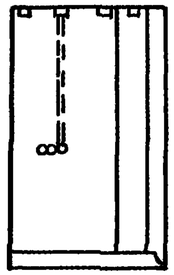

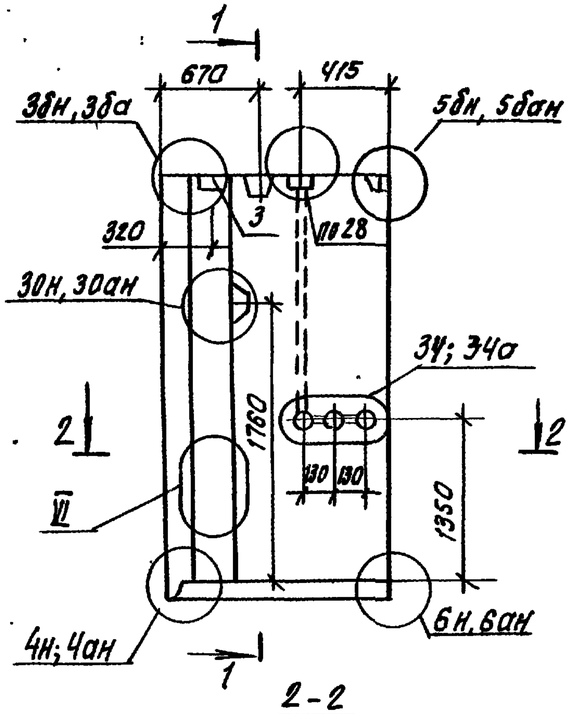

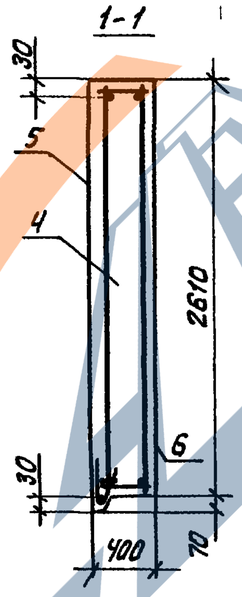

Формат	Зона	Поз.	Обозначение		Наименование	Кол-во		Примечание
							01	
					Документация			
А3			1.100.1-7.2-1	00.00.00 ТО	Техническое описание	×	×	
А3			1.100.1-7.2-1	00.00.00 ДЗ	Детали опалубки	×	×	
А3			1.100.1-7.2-1	00.00.00 ДЧ	Детали армирования	×	×	
А3			1.100.1-7.2-2	00.00.00 РС	Ведомость расхода стали	×	×	
					Сборочные единицы			
А3		1	1.100.1-7.2-2	02.01.00	КП 15.27.40	1		
А3		1		-01	КП 15.27.40-1		1	
А4		2	1.100.1-7.2-3	00.00.18	Изделие закладное М1	1	1	
А4		3	1.100.1-7.2-3	00.00.21	Изделие закладное М4	1	1	
					Материалы			
Б.4		4			Керамзитобетон В3,5; Д1000	1,22	1,22	м³
Б.4		5			Фактурн. слой наружн. Д2000	0.08	0.08	м³
Б.4		6			Фактурн. слой внутр. Д1000	0.05	0.05	м³

Обозначение	Марка	Рис	Масса кг
1.100.1-7.2-2 02.00.00	1.НС15.27.40-50л	1	1640
-01	1НС15.27.40-50л-1	2	1640

Нач. АПН.	Печерин	
Гл. конст.	Радашкевич	
Рук. гр.	Стафедова	
Провер.	Стафедова	
Разраб.	Давыденко	

1.100.1-7.2-2 02.00.00

Панель наружная стеновая 1НС 15.27.40-50л, 1НС 15.27.40-50л-1

Стадия	Масса	Масштаб
Р	см. табл.	
Лист	Листов 1	

СибЭНИИЭП г. Новосибирск

Копировал: Мосарт

Формат А3

Инв. № подл. | Подпись и дата | Взам. инв. №

Рис. 1

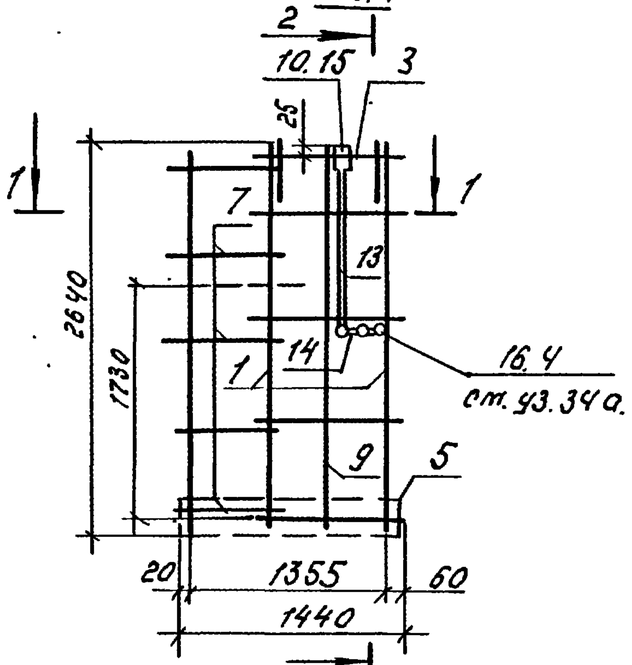

1—1

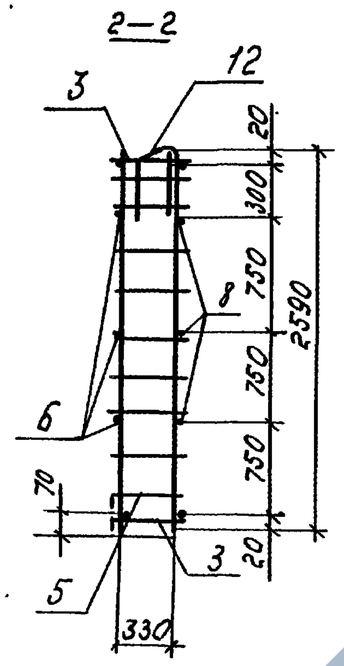

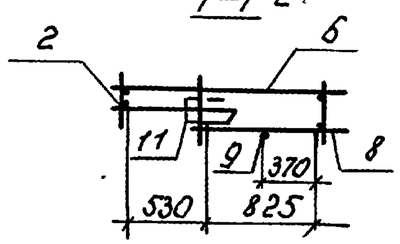

Рис. 2 Зеркальное отражение. Остальное см. Рис. 1

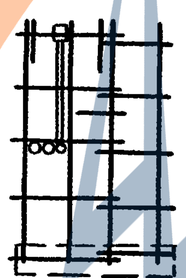

Формат	Зона	Поз.	Обозначение	Наименование	Кол-во		Примечание
						01	
				Сборочные единицы			
А3		1	1.100.1-7.2-3 00.00.01	Каркас КР1	2	2	
А3		2	1.100.1-7.2-3 00.00.05	Каркас КР22	1	1	
А3		3	1.100.1-7.2-3 00.00.04	Каркас КР18	2	2	
А3		4	1.100.1-7.2-3 00.00.08	Каркас КР38	1	1	
А3		5	1.100.1-7.2-3 00.00.10	Каркас ПК7	1	1	
				Детали			
Б4		6		ф5Вр-I ГОСТ6727-80* ℓ=1440	3	3	0.20кг
Б4		7		ф5Вр-I ГОСТ6727-80* ℓ=740	3	3	0.10кг
Б4		8		ф5Вр-I ГОСТ6727-80*; ℓ=910	3	3	0.13кг
Б4		9		ф5Вр-I ГОСТ6727-80*; ℓ=2590	1	1	0.37кг
Б4		10		ф5Вр-I ГОСТ6727-80*; ℓ=520	1	1	0.07кг
А4		11	1.100.1-7.2-3 00.00.13	Анкер А2	1	1	
А3		12	1.100.1-7.2-3 00.00.25	Петля П1	2	2	
				Стандартные изделия			
Б4		13	ГОСТ 18599-83*	Трубка ПВД 32т ℓ=1200	1	1	0.37кг
Б4		14	"	Трубка ПВД 32т ℓ=80	2	2	0.02кг
Б4		15		Коробка ответвл. 124543	1	1	0.076кг
Б4		16		Коробка универс. 125643	3	3	0,06кг

Обозначение	Марка	Рис.	Масса кг
1.100.1-7.2-2 02.01.00	КП15.27.40	1	11.58
-01	КП15.27.40-1	2	11.58

Нач. АПМ	Печерин		12.89
Гл. конст.	Радашкевич		
Рук. гр.	Стабредова		
Провер.	Стабредова		
Разраб.	Давыденко		

1.100.1-7.2-2 02.01.00

Каркас пространственный КП15.27.40, КП15.27.40-1

Стадия	Лист	Листов
Р		1

СибЗНИИЭП г. Новосибирск

Копир.

Формат А3

Инв. № подл. | Подпись и дата | Взам. инв. №

Фасад

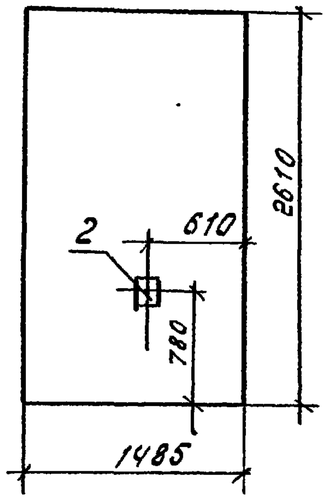

Рис.1 Вид с внутренней стороны

Рис.2 Зеркальное отражение. Остальное см. Рис 1.

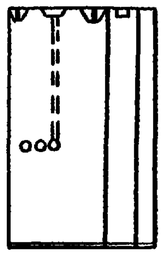

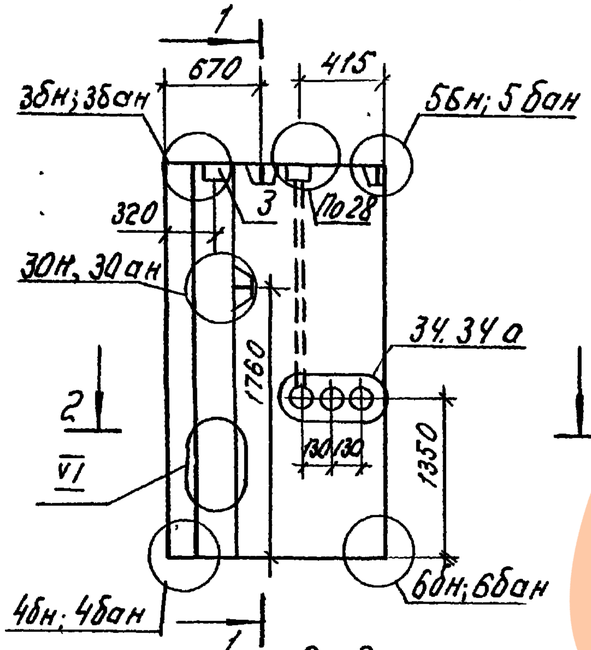

1-1

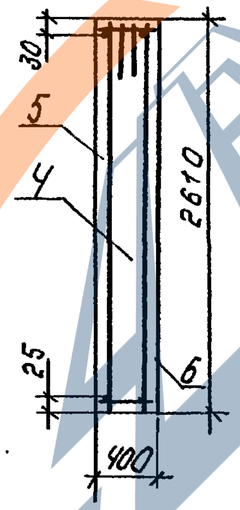

2-2

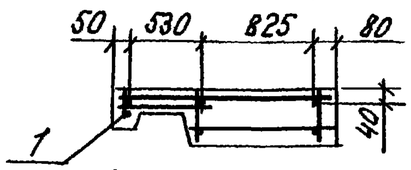

Формат	Зона	Поз.	Обозначение		Наименование	Кол-во		Примечание
							01	
					Документация			
А3			1.100.1-7.2-1	00.00.00.ТО	Техническое описание			
А3			1.100.1-7.2-1	00.00.00.Д3	Детали опалубки			
А3			1.100.1-7.2-1	00.00.00.Д4	Детали армирования			
А3			1.100.1-7.2-2	00.00.00.РС	Ведомость расхода стали			
					Сборочные единицы			
А3		1	1.100.1-7.2-2	03.01.00	КП 15.26.40	1		
А3		1		-01	КП 15.26.40-1		1	
А4		2	1.100.1-7.2-3	00.00.18	Изделие закладное м1	1	1	
А4		3	1.100.1-7.2-3	00.00.21	Изделие закладное м4	1	1	
					Материалы			
Б4		4			Керамзитобетон В3.5; Д1000	1.21	1.21	м³
Б4		5			Фактурн. слой наружн. Д2000	0.08	0.08	м³
Б4		6			Фактурн. слой внутрн. Д1600	0.05	0.05	м³

Обозначение	Марка	Рис.	Масса, кг
1.100.1-7.2-2 03.00.00	1НС15.26.40-50л	1	1610
-01	1НС15.26.40-50л-1	2	1610

Нач. АПМ	Печерин		12.89
Гл. конст.	Радкиневич		
Рук. гр.	Стабредова		
Пров.	Стабредова		
Разраб.	Давыденко		

1.100.1-7.2-2 03.00.00

Панель наружная стеновая 1НС15.26.40-50л, 1НС15.26.40-50л.-1

Стадия	Масса	Масштаб
Р	см. табл	
Лист	Листов 1	

СибЗНИИЭП г. Новосибирск

Инв. № подл. | Подпись и дата | Взам. инв. №

Коиров.

Формат А4

Рис.1

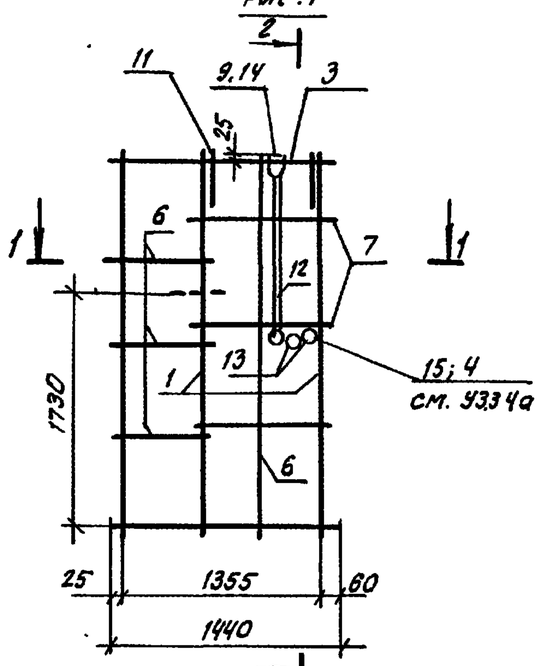

1-1

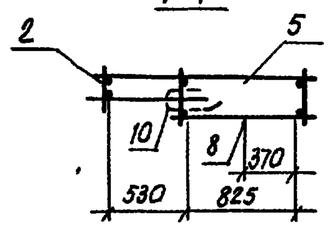

2-2

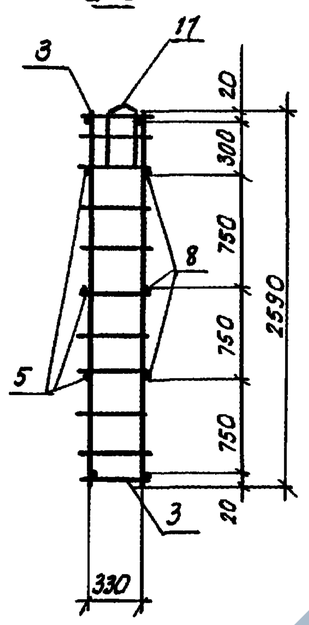

Рис.2 Зеркальное отражение. Остальное см. рис.1

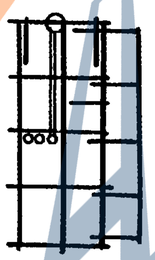

Формат	Зона	Поз.	Обозначение		Наименование	Кол-во		Примечание
							01	
					Сборочные единицы			
А3		1	1.100.1-7.2-3	00.00.01	Каркас КР1	2	2	
А3		2	1.100.1-7.2-3	00.00.05	Каркас КР22	1	1	
А3		3	1.100.1-7.2-3	00.00.04	Каркас КР18	2	2	
А3		4	1.100.1-7.2-3	00.00.08	Каркас КР38	1	1	
					Детали			
Б.ч		5			ф5ВрI ГОСТ 6727-80*; ℓ=1440	3	3	0.20кг
Б.ч		6			ф5ВрI ГОСТ 6727-80*; ℓ=740	3	3	0.10кг
Б.ч		7			ф5ВрI ГОСТ 6727-80*; ℓ=910	3	3	0.13кг
Б.ч		8			ф5ВрI ГОСТ 6727-80*; ℓ=2590	1	1	0.37кг
Б.ч		9			ф5ВрI ГОСТ 6727-80*; ℓ=520	1	1	0.07кг
А4		10	1.100.1-7.2-3	00.00.13	Анкер А2	1	1	
А3		11	1.100.1-7.2-3	00.00.25	Петля П1	2	2	
					Стандартные изделия			
Б.ч		12	ГОСТ 18599-83*		Трубка ПВД 32т ℓ=1200	1	1	0.37кг
Б.ч		13	—"—		Трубка ПВД 32т ℓ=80	2	2	0.02кг
Б.ч		14	ТУ-36-2682-85		Коробка ответвл. Л245У3	1	1	0.076кг
Б.ч		15	ТУ-36-2682-85		Коробка универс. Л256У3	3	3	0.06кг

Обозначение	Марка	Рис	Масса кг
1.100.1-7.2-2 03.01.00	КП 15.26.40	1	9.61
-01	КП 15.26.40-1	2	9.61

Нач.АПГ	Печерин		12.89
Гл.конст.	Радашкевич		
Рук.гр.	Стабредова		
Провер.	Стабредова		
Разраб	Давыденко		

1.100.1-7.2-2 03.01.00

Каркас пространственный
КП 15.26.40
КП 15.26.40-1

Стадия	Лист	Листов
Р		1

СибЗНИИЭП
г. Новосибирск

Копировал: Формат А3

Инв. № подл. | Подпись и дата | Взам. инв. №

Фасад

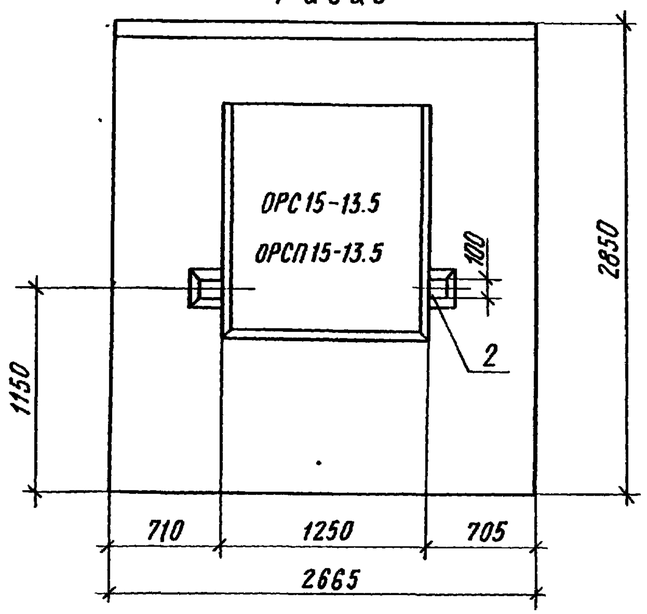

Вид с внутренней стороны

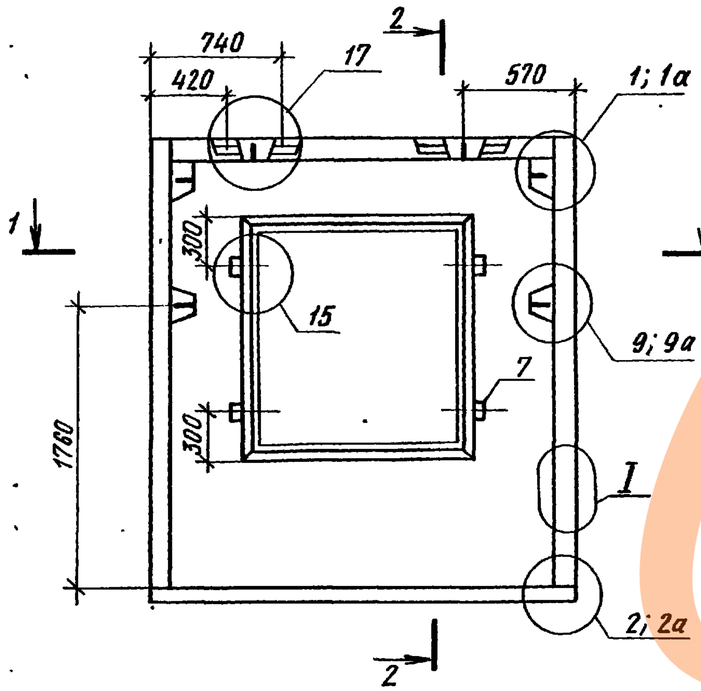

2-2

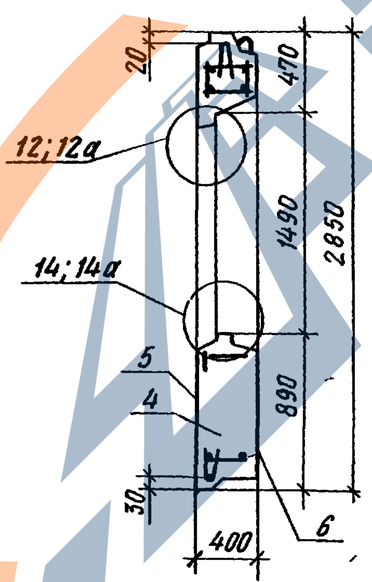

1-1

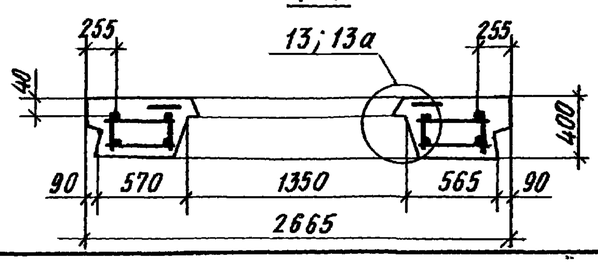

Формат	Зона	Поз.	Обозначение		Наименование	Кол.	Примечание
					Документация		
А3			1.100.1-7. 2-1	00.00.00. ТО	Техническое описание	×	
А3			1.100.1-7. 2-1	00.00.00 Д3	Детали опалубки	×	
А3			1.100.1-7. 2-1	00.00.00 Д4	Детали армирования	×	
А3			1.100.1-7. 2-2	00.00.00 РС	Ведомость расхода стали	×	
А3			1.100.1-7. 2-2	00.00.34	Заполнение проема	×	
					Сборочные единицы		
А3		1	1.100.1-7. 2-2	04.01.00	КП 27.29.40	1	
А4		2	1.100.1-7. 2-3	00.00.18	Изделие закладное М1	2	
А4		3	1.100.1-7. 2-3	00.00.19	Изделие закладное М2	4	
					Материалы		
Б.4.		4			Керамзитобетон В3,5 Д1000	1,18	м3
Б.4.		5			Фактурн. слой наружн Д2000	0,11	м3
Б.4.		6			Фактурн. слой внутр. Д1600	0,07	м3
Б.4.		7			Пробка деревянная 100×100×50	4	шт.

Нач. АПМ-1	Печерин		12.89
Гл. конст.	Радашкевич		
Рук. гр.	Стабредова		
Провер.	Стабредова		
Разраб.	Давыденко		

1.100.1-7.2-2 04.00.00

Панель наружная стеновая
1НС 27.29.40-50л

Стадия	Масса	Масштаб
Р	1700 кг	
Лист	Листов 1	

СиБ ЗНИИЭП
г. Новосибирск

Копировал

Формат А3

https://zavodjbi.com/

https://zavodjbi.com/

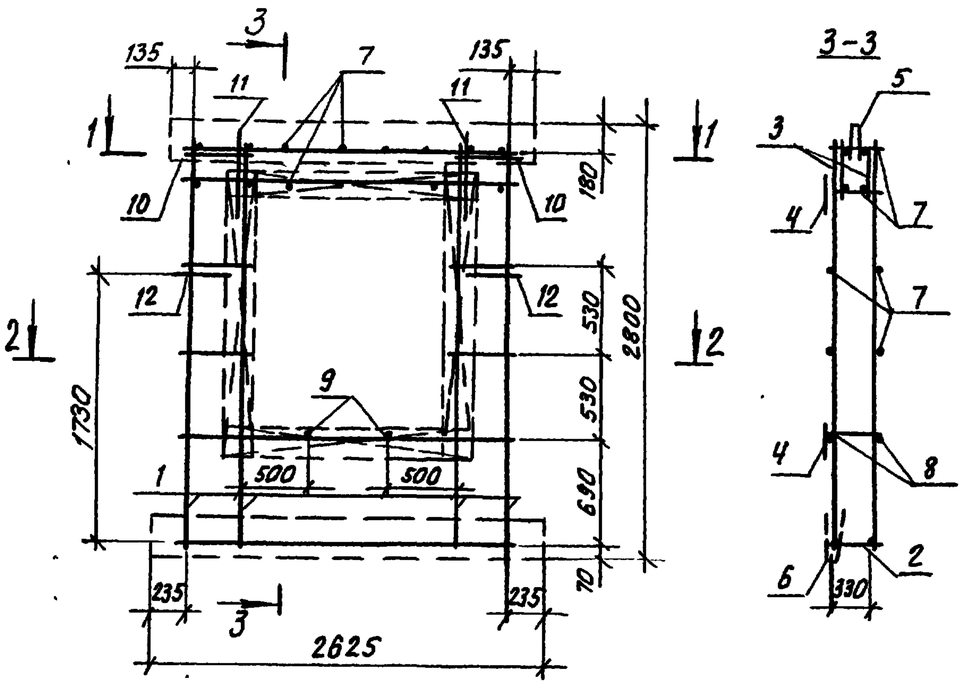

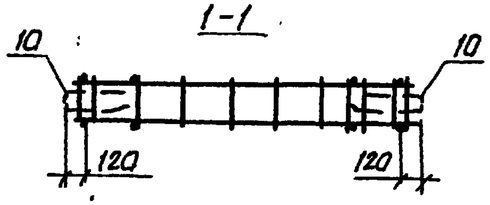

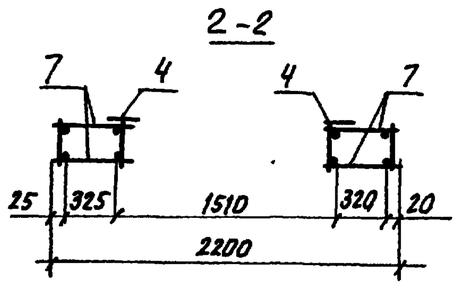

Формат	Зона	Поз	Обозначение		Наименование	Кол.	Примечание
					Сборочные единицы		
А3		1	1.100.1-7.2-3	00.00.01	Каркас КР1	4	
А3		2	1.100.1-7.2-3	00.00.02	Каркас КР6	1	
А3		3	1.100.1-7.2-3	00.00.06	Каркас КР25	2	
А3		4	1.100.1-7.2-3	00.00.08	Каркас КР35	4	
А3		5	1.100.1-7.2-3	00.00.09	Каркас ПК2	1	
А3		6	1.100.1-7.2-3	00.00.10	Каркас ПК8	1	
					Детали		
Б.4		7			ф5ВрI ГОСТ 6727-80*; ℓ=370	24	0.05 кг
Б.4		8			ф6АIII ГОСТ 5781-82*; ℓ=2200	2	0.49 кг
А.4		9	1.100.1-7.2-3	00.00.16	ОС1	2	
А.4		10	1.100.1-7.2-3	00.00.12	Анкер А1	2	
А3		11	1.100.1-7.2-3	00.00.25	Петля П1	2	
А.4		12	1.100.1-7.2-3	00.00.13	Анкер А2	2	

Масса каркаса 25.16 кг

				1.100.1-7.2-2		04.01.00	
Нач.АПМ.I	Печерин		12.89	Каркас пространственный КП27.29.40	Стадия	Лист	Листов
Гл.конст.	Радашкевич				Р		1
Рук.гр.	Стабродова				СибЗНИИЭП г.Новосибирск		
Провер.	Стабродова						
Разраб.	Давыденко						

Копировал: Опеарн

Формат А3

Инв.№ подл. | Подпись и дата | Взам.инв.№

https://zavodjbi.com/

Фасад

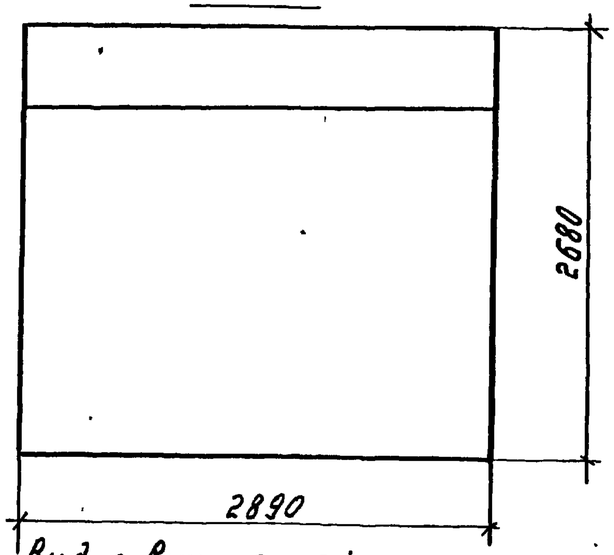

Вид с внутренней стороны

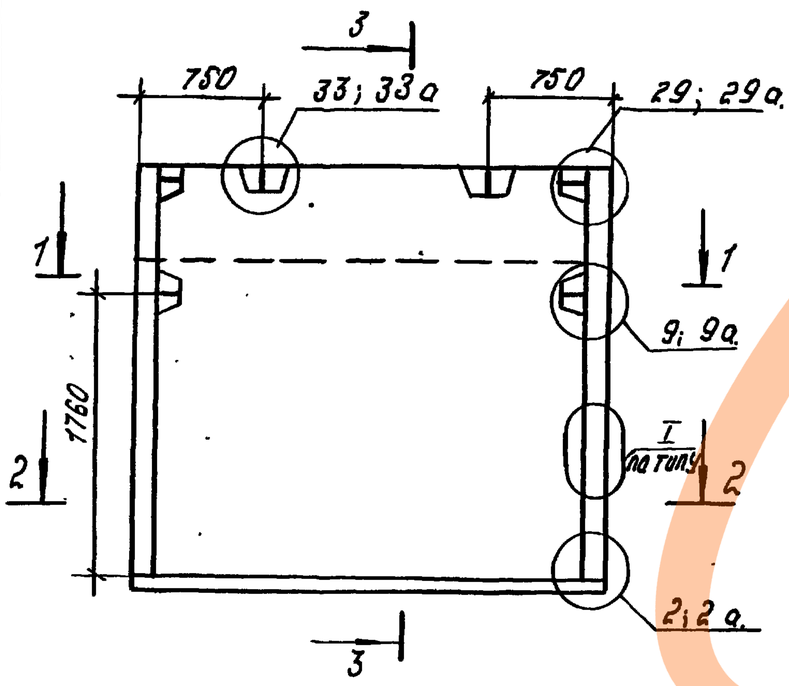

3—3

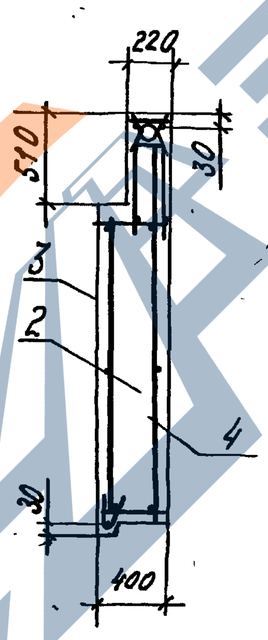

1—1

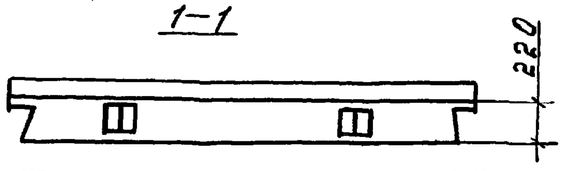

2—2

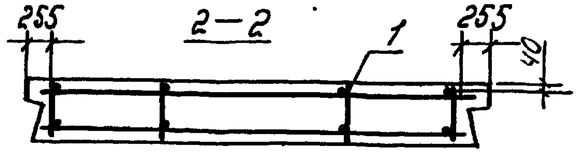

Формат	Зона	Поз.	Обозначение		Наименование	Кол.	Примечание
					Документация		
А3			1.100.1-7.2-1	00.00.00.ТО	Техническое описание		
А3			1.100.1-7.2-1	00.00.00ДЗ	Детали опалубки.		
А3			1.100.1-7.2-1	00.00.00.ДЧ	Детали армирования		
А3			1.100.1-7.2-2	00.00.00.РС	Ведомость расхода стали.		
					Сборочные единицы.		
А3		1	1.100.1-7.2-2	05.01.00	КП29.27.40	1	
					Материалы.		
Б4		2			Керамзитобетон В3.5 Д1000	2.46	$м^3$
Б4		3			Фактурный слой нар. Д2000	0.13	$м^3$
Б4		4			Фактурный слой внутр. Д1600	0.11	$м^3$

Нач. АПМ	Печерин		12.89
Гл. конст.	Радашкевич		
Рук. гр.	Стабредова		
Провер.	Давыденко		
Разраб.	Моисеева		

1.100.1-7.2-2 05.00.00

Панель наружная стеновая 1НС29.27.40-50л

Стадия	Масса	Масштаб
Р	3240 кг.	
Лист	Листов 1	

СибЗНИИЭП г. Новосибирск

Инв. № подл. | Подпись и дата | Взам. инв. №

https://zavodjbi.com/

Формат А3

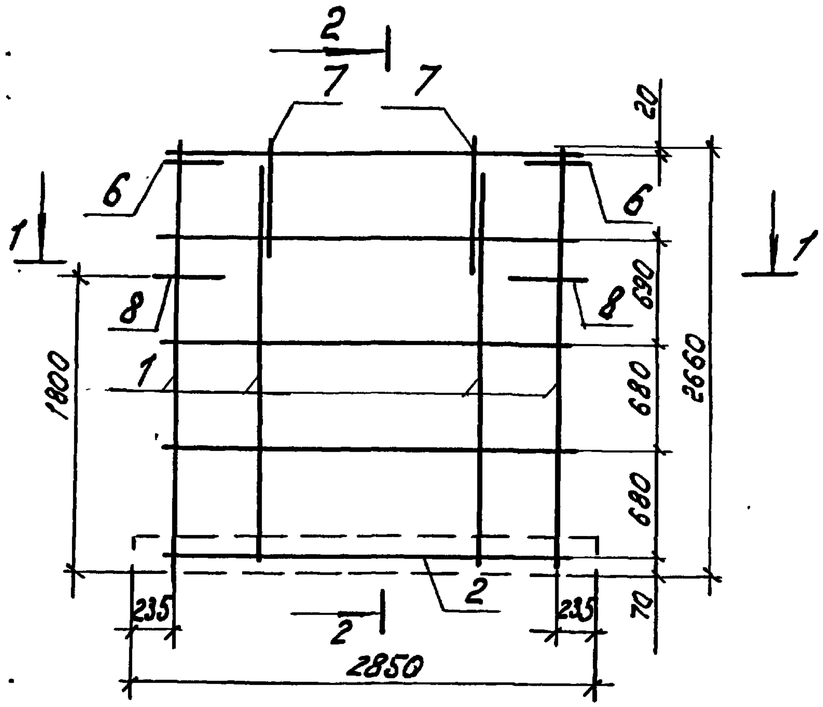

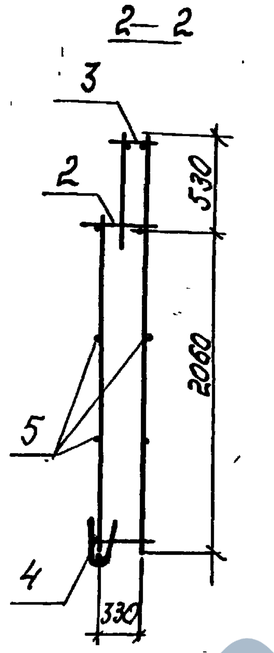

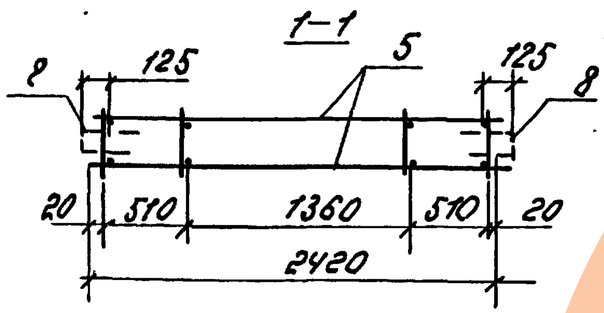

Формат	Зона	Поз.	Обозначение		Наименование	Кол.	Примечание
					Сборочные единицы.		
А3		1	1.100.1-7.2-3	00.00.04	Каркас КР17	4	
А3		2	1.100.1-7.2-3	00.00.02	Каркас КР7	2	
А3		3	1.100.1-7.2-3	00.00.03	Каркас КР15	1	
А3		4	1.100.1-7.2-3	00.00.10	Каркас ПК9	1	
					Детали.		
Б.Ч		5			⌀5Вр-I ГОСТ6727-80*, ℓ=2420	4	0.36 кг
А4		6	1.100.1-7.2-3	00.00.12	Анкер А1	2	
А3		7	1.100.1-7.2-3	00.00.26	Петля П6	2	
А4		8	1.100.1-7.2-3	00.00.13	Анкер А2	2	

Масса каркаса 20.17кг

Нач. АПК	Печерин		1289	1.100.1-7.2-2 05.01.00	
Гл. конст.	Радошкевич			Каркас пространственный КП 29.27.40	Стадия Р / Лист / Листов 1
Рук. гр.	Стабредова				СибЗНИИЭП г. Новосибирск
Пров.	Стабредова				
Разраб.	Давыденко				

Копир. Мол

Формат А3

Фасад

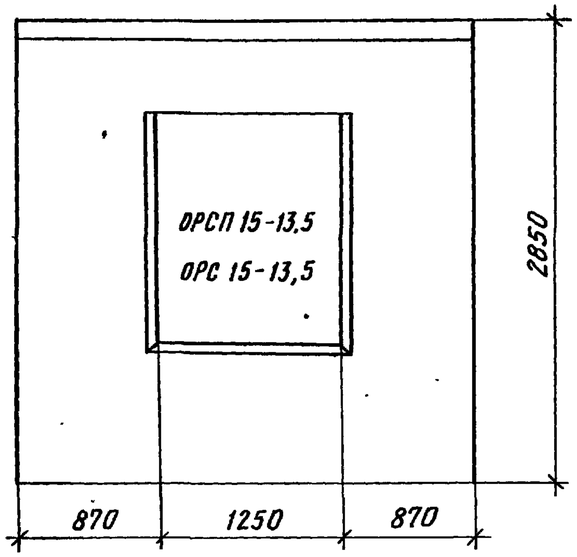

Вид с внутренней стороны

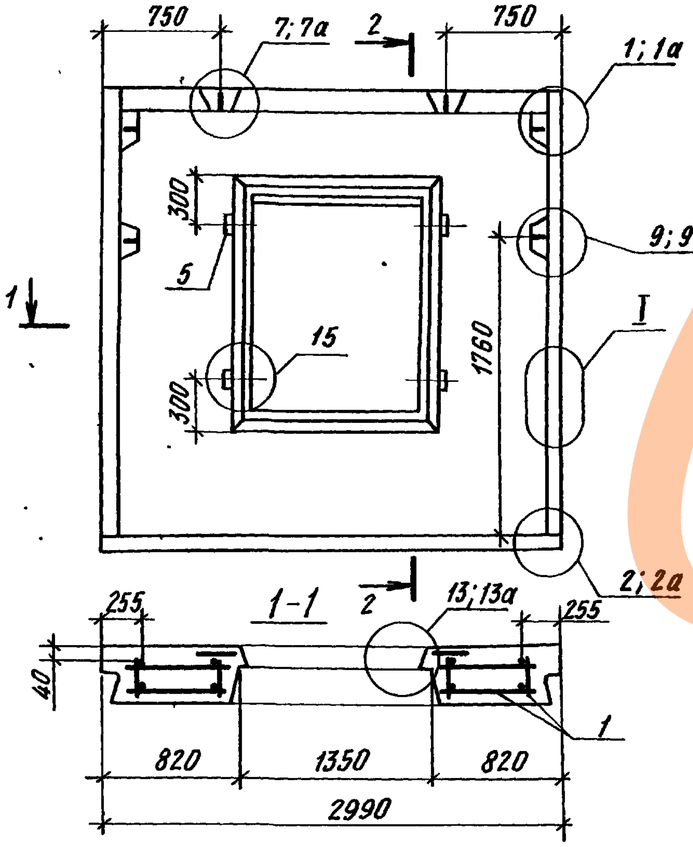

2-2

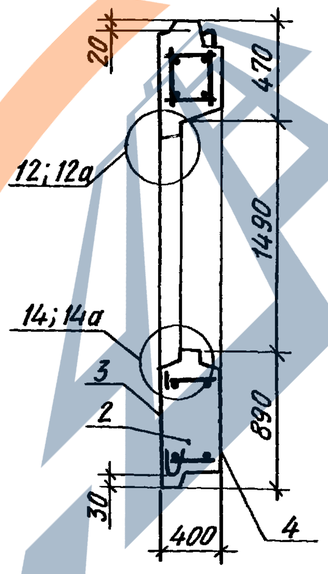

Формат	Зона	Поз.	Обозначение		Наименование	Кол.	Примечание
					Документация		
А3			1.100.1-7. 2-1	00.00.00 ТО	Техническое описание	×	
А3			1.100.1-7.2-1	00.00.00 Д3	Детали опалубки	×	
А3			1.100.1-7. 2-1	00.00.00 Д4	Детали армирования	×	
А3			1.100.1-7. 2-2	00.00.00 РС	Ведомость расхода стали	×	
А3			1.100.1-7. 2-2	34.00.00	Заполнение проема	×	
					Сборочные единицы		
А3		1	1 100.1-7. 2-2	06 01.00	КП 30.29.40	1	
					Материалы		
Б.Ч.		2			Керамзитобетон В3,5 Д1000	2,14	м3
Б.Ч.		3			Фактурн. слой наружн. Д2000	0,13	м3
Б.Ч.		4			Фактурн. слой внутр. Д1600	0,08	м3
Б.Ч.		5			Пробка деревянная 100×100×50	4	шт.

Нач.АПМ-1	Печерин		12.89
Гл.конст.	Радашкевич		
Рук.гр.	Ставредова		
Провер.	Ставредова		
Разраб.	Давыденко		

1.100.1-7. 2-2 06.00.00

Панель наружная стеновая
1НС 30.29.40 -50л

Стадия	Масса	Масштаб
Р	2950 кг	
Лист	Листов 1	

СибЗНИИЭП
г. Новосибирск

Копировал Архипов

Формат А3

Инв.№ подл. | Подпись и дата | Взам.инв.№

https://zavodjbi.com/

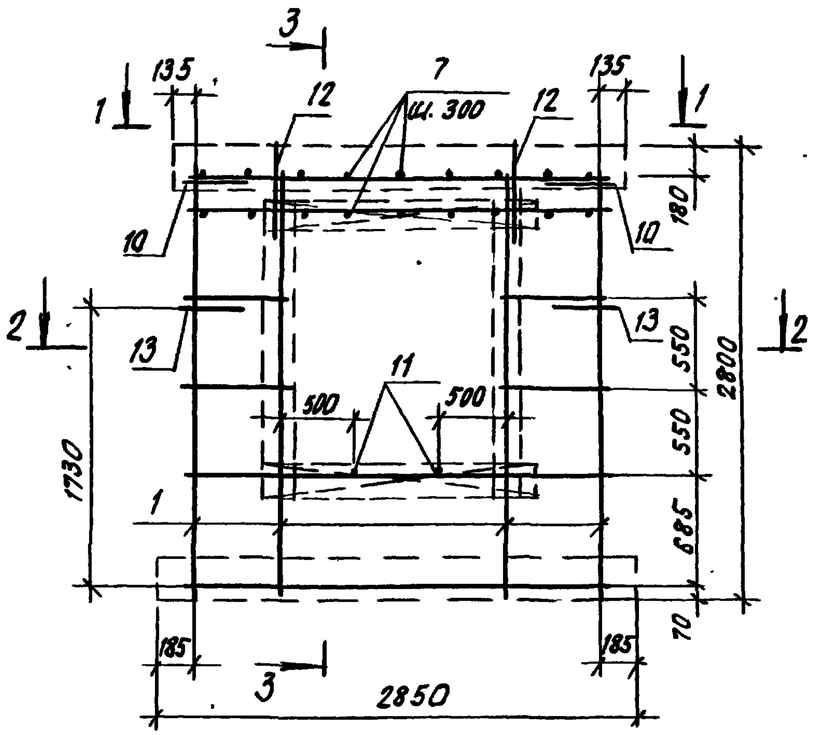

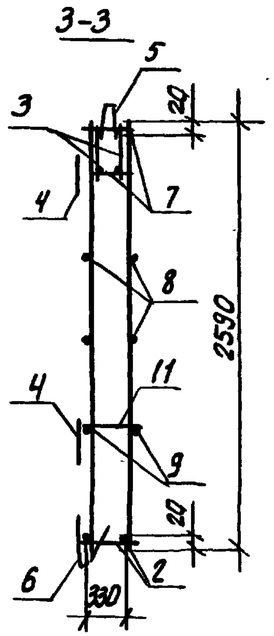

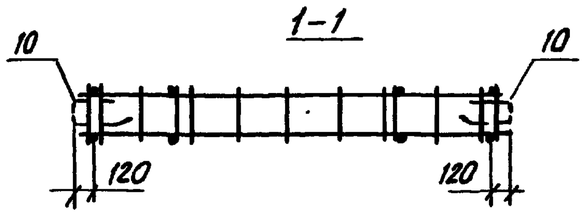

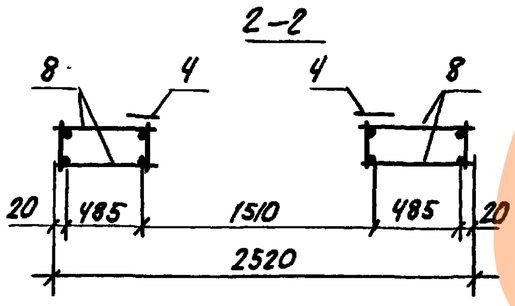

Формат	Зона	Поз.	Обозначение		Наименование	Кол	Приме-чание
					Сборочные единицы		
А3		1	1.100.1-7.2-3	00.00.01	Каркас КР1	4	
А3		2	1.100.1-7.2-3	00.00.02	Каркас КР8	1	
А3		3	1.100.1-7.2-3	00.00.06	Каркас КР26	2	
А3		4	1.100.1-7.2-3	00.00.08	Каркас КР35	4	
А3		5	1.100.1-7.2-3	00.00.09	Каркас ПК3	1	
А3		6	1.100.1-7.2-3	00.00.10	Каркас ПК9	1	
					Детали		
Б4		7			ф5ВрI ГОСТ 6727-80*, ℓ=360	18	0.051 кг
Б4		8			ф5ВрI ГОСТ 6727-80*; ℓ=520	8	0.08 кг
Б4		9			ф6АIII ГОСТ 5781-82*; ℓ=2520	2	0.56 кг
А4		10	1.100.1-7.2-3	00.00.12	Анкер А1	2	
А4		11	1.100.1-7.2-3	00.00.16	ОС1	2	
А3		12	1.100.1-7.2-3	00.00.25	Петля П2	2	
А4		13	1.100.1-7.2-3	00.00.13	Анкер А2	2	

Масса каркаса 27.70 кг

				1.100.1-7.2-2	06.01.00
Нач.АПТ.I	Печерин		12.89	Каркас пространственный КП30.29.40	Стадия: Р; Лист: ; Листов: 1
Гл.конст.	Радашкевич				СибЗНИИЭП г. Новосибирск
Рук.гр.	Ставредова				
Провер.	Ставредова				
Разраб	Довыденко				

Инв.№ подл. | Подпись и дата | Взам. инв.№

Копировал: Опеар

Формат А3

Фасад

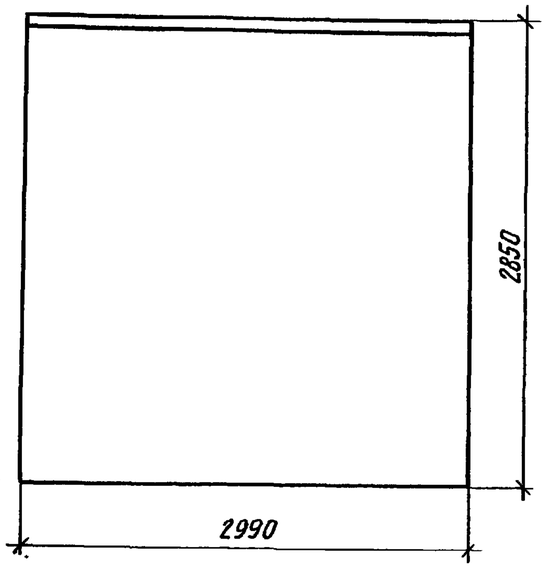

Вид с внутренней стороны

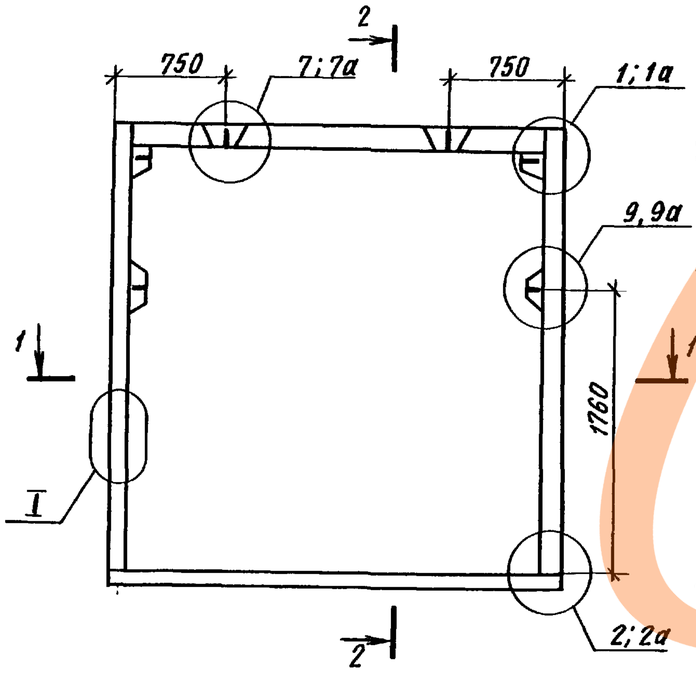

2-2

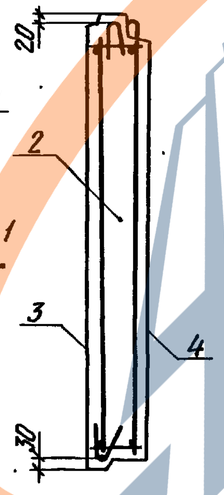

1-1

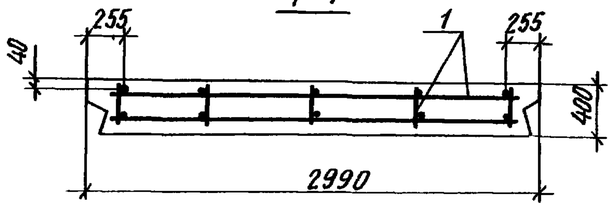

Формат	Зона	Поз.	Обозначение		Наименование	Кол.	Примечание
					Документация		
А3			1.100.1-7.2-1	00.00.00 ТО	Техническое описание	×	
А3			1.100.1-7.2-1	00.00.00 Д3	Детали опалубки	×	
А3			1.100.1-7.2-1	00.00.00 Д4	Детали армирования	×	
А3			1.100.1-7.2-2	00.00.00 РС	Ведомость расхода стали	×	
					Сборочные единицы		
А3		1	1.100.1-7.2-2	07.01.00	КП 30.29.40-1	1	
					Материалы		
Б.Ч.		2			Керамзитобетон В3,5 D1000	2,91	м3
Б.Ч.		3			Фактурн. слой наружн. D2000	0,17	м3
Б.Ч.		4			Фактурн. слой внутр. D1600	0,11	м3

Нач. АПМ-1	Печерин		12.89
Гл. конст.	Радашкевич		
Рук. гр.	Стабредова		
Провер.	Стабредова		
Разраб.	Давыденко		

1.100.1-7.2-2 07.00.00

Панель наружная стеновая
1НС 30.29.40-50л-1

Стадия	Масса	Масштаб
Р	3820 кг	
Лист	Листов 1	

СибЗНИИЭП
г. Новосибирск

Копировал

Формат А3

https://zavodjbi.com/

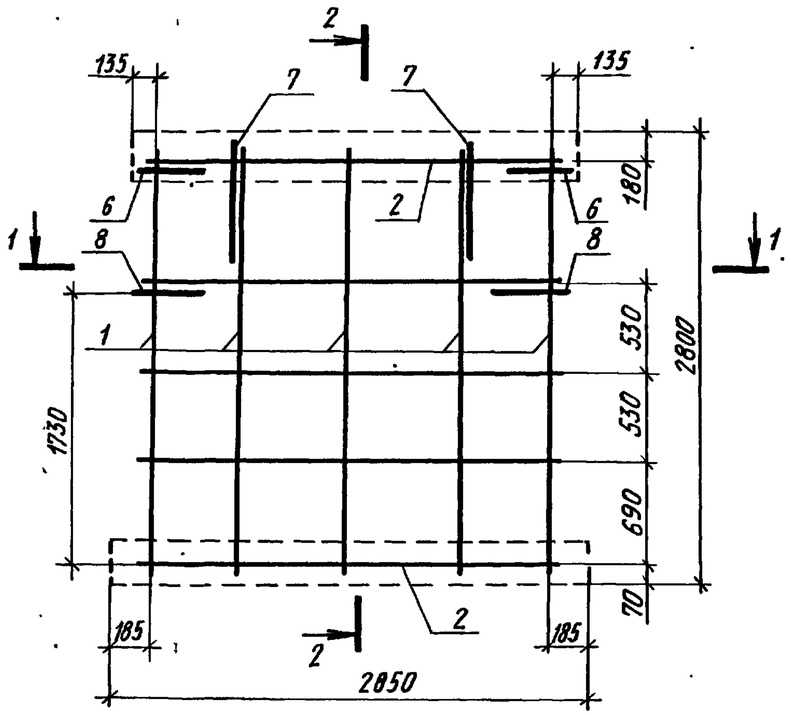

2-2

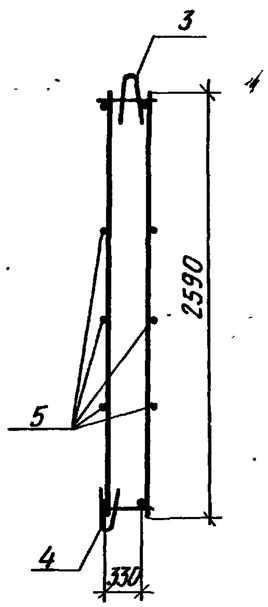

1-1

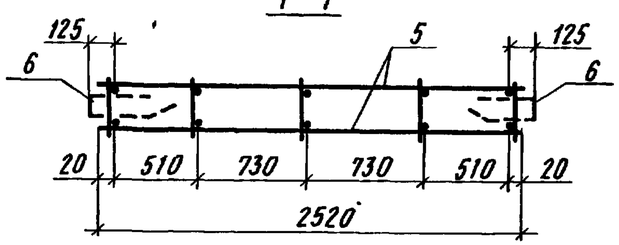

Формат	Зона	Поз.	Обозначение	Наименование	Кол.	Примечание
				Сборочные единицы		
А3		1	1.100.1-7.2-3 00.00.01	Каркас КР1	5	
А3		2	1.100.1-7.2-3 00.00.02	Каркас КР8	2	
А3		3	1.100.1-7.2-3 00.00.09	Каркас ПК3	1	
А3		4	1.100.1-7.2-3 00.00.10	Каркас ПК9	1	
				Детали		
Б.4		5		ф5ВрI ГОСТ 6727-80,* ℓ=2520	6	0.36кг
А4		6	1.100.1-7.2-3 00.00.12	Анкер А1	2	
А3		7	1.100.1-7.2-3 00.00.25	Петля П3	2	
А4		8	1.100.1-7.2-3 00.00.13	Анкер А2	2	

Масса каркаса 22.88 кг

Нач.АПМ-1	Печерин		12.89
Гл.конст	Радашкевич		
Рук.гр.	Стабредова		
Провер.	Стабредова		
Разраб.	Давыденко		

1.100.1-7.2-2 07.01.00

Каркас пространственный
КП 30.29.40-1

Стадия	Лист	Листов
Р		1

СибЗНИИЭП
г.Новосибирск

Копировал

Формат А3

Инв.№подл. | Подпись и дата | Взам.инв.№

https://zavodjbi.com/

Фасад

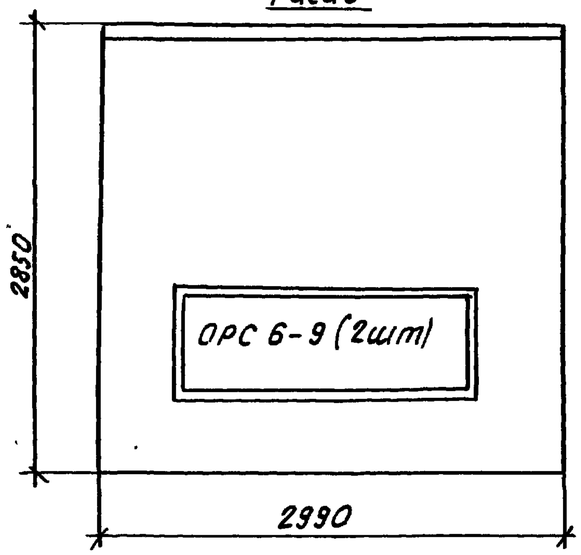

Вид. с внутренней стороны

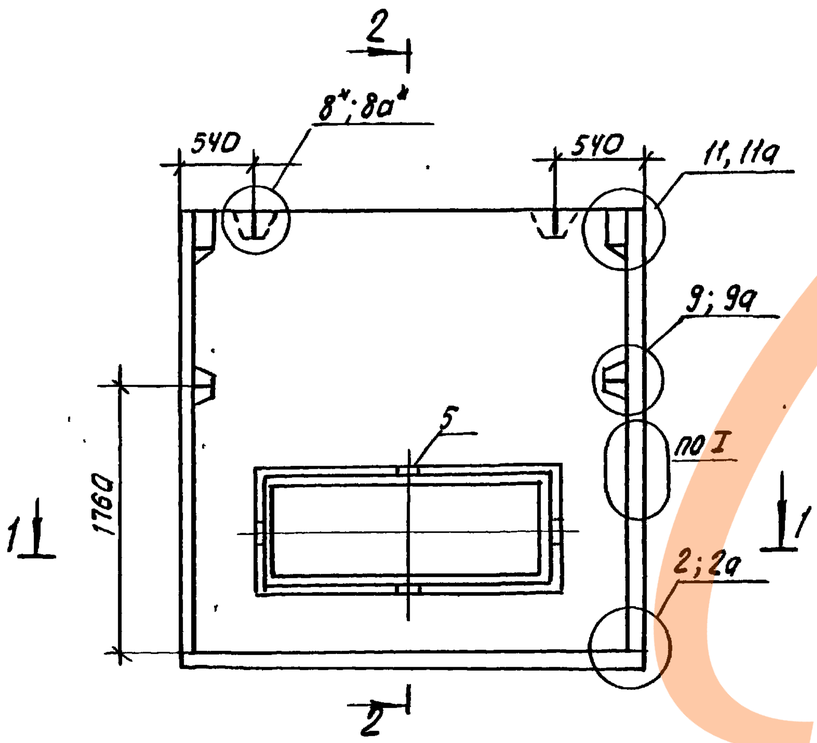

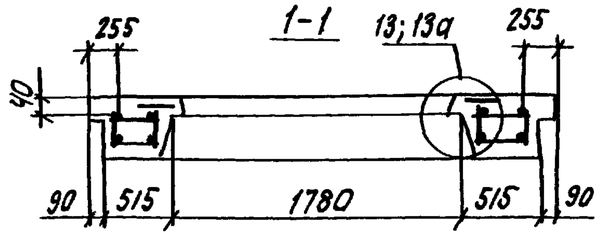

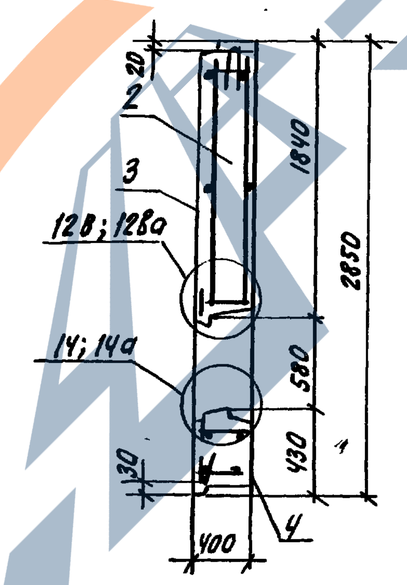

Формат	Зона	Поз.	Обозначение		Наименование	Кол.	Примечание
					Документация		
А3			1.100.1-7.2-1	00.00.00 ТО	Техническое описание	×	
А3			1.100.1-7.2-1	00.00.00 ДЗ	Детали опалубки	×	
А3			1.100.1-7.2-1	00.00.00 ДЧ	Детали армирования	×	
А3			1.100.1-7.2-2	00.00.00 РС	Ведомость расхода стали	×	
А3			1.100.1-7.2-2	ЭЧ.00.00	Заполнение проема	×	
					Сборочные единицы		
А3		1	1.100.1-7.2-2	08.01.00	КП 30.29.40-2	1	
					Материалы		
БЧ		2			Керамзитобетон В3,5; Д1000	2.56	$м^3$
БЧ		3			Фактурн. слой наруж. Д 2000	0.15	$м^3$
БЧ		4			Фактурн. слой внутр. Д 1600	0.09	$м^3$
БЧ		5			Пробки дерев. 100×100×50	4	шт.

Нач. АПМ.1	Печерин		12.89
Гл. конст.	Радашкевич		
Рук. гр.	Стафредова		
Провер.	Давыденко		
Разраб.	Моисеева		

1.100.1-7.2-2 08.00.00

Панель наружная стеновая 1НС 30.29.40-50л-2

Стадия	Масса	Масштаб
Р	3440 кг	
Лист	Листов 1	

СибЗНИИЭП г. Новосибирск

Копировал: Стефарич

Формат А3

Инв. № подл. | Подпись и дата | Взам. инв. №

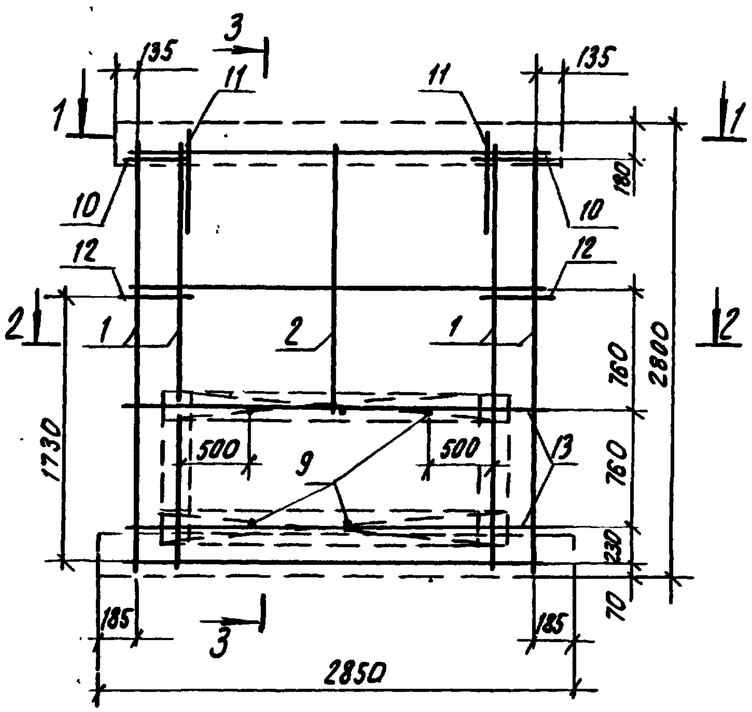

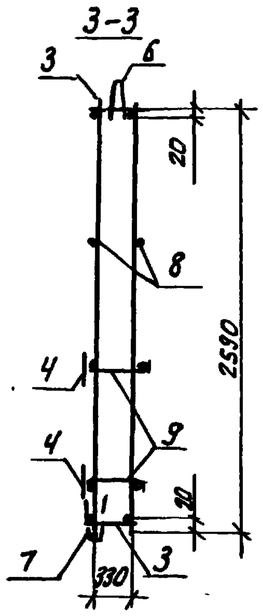

1-1

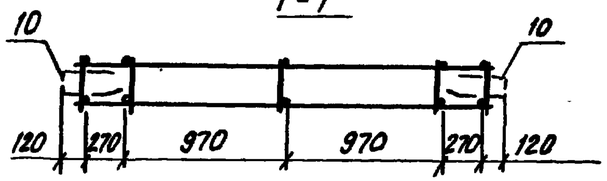

2-2

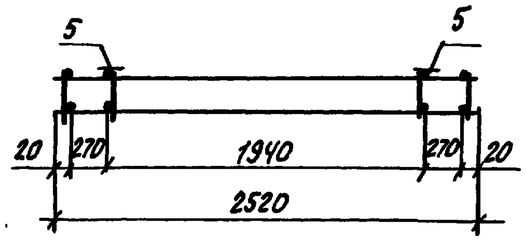

Формат	Зона	Поз	Обозначение		Наименование	Кол.	Примечание
					Сборочные единицы		
А3		1	1.100.1-7.2-3	00.00.01	каркас КР1	4	
А3		2	1.100.1-7.2-3	00.00.01	каркас КР4	1	
А3		3	1.100.1-7.2-3	00.00.02	каркас КР8	2	
А3		4	1.100.1-7.2-3	00.00.08	каркас КР36	2	
А3		5	1.100.1-7.2-3	00.00.07	каркас КР33	2	
А3		6	1.100.1-7.2-3	00.00.09	каркас ПК3	1	
А3		7	1.100.1-7.2-3	00.00.10	каркас ПК9	1	
					Детали		
Б.4		13			⌀6АIII ГОСТ 5781-82* ℓ=2520	4	0,56 кг
Б.4		8			⌀5рI ГОСТ 6727-80*; ℓ=2520	2	0,36 кг
А4		9	1.100.1-7.2-3	00.00.16	ОС1	6	
А4		10	1.100.1-7.2-3	00.00.12	Анкер А1	2	
А3		11	1.100.1-7.2-3	00.0025	Петля П3	2	
А4		12	1.100.1-7.2-3	00 0013	Анкер А2	2	

Масса каркаса 26.50 кг

				1.100.1-7.2-2		08.01.00
Нач.АПМ.	Печерин		12.89	Каркас пространственный КП30.29.40-2	Стадия	Лист	Листов
Гл.конс.	Радашкевич				Р		1
Рук.гр.	Стабредова				СибЗНИИЭП г.Новосибирск		
Провер.	Стабредова						
Разраб.	Довыденко						

Инв.№ подл. | Подпись и дата | Взам.инв.№

Копировал: Формат А3

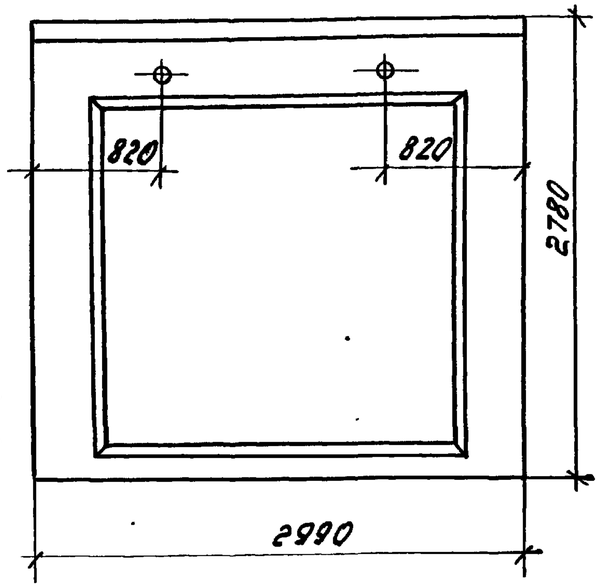

Вид с внутренней стороны.

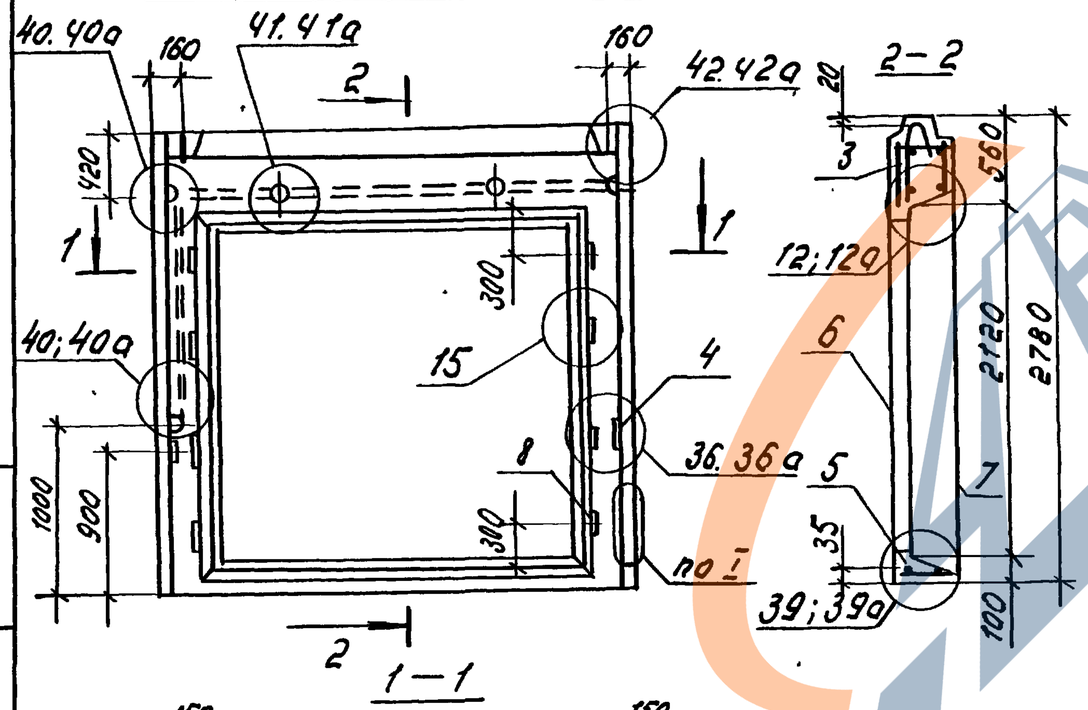

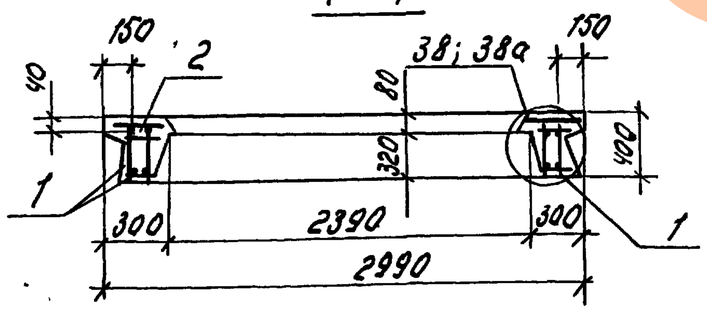

Формат	Зона	Поз.	Обозначение		Наименование	Кол.	Примечание
					Документация		
А3			1.100.1-7.2-1	00.00.00ТО	Техническое описание	X	
А3			1.100.1-7.2-1	00.00.00ДЗ	Детали опалубки	X	
А3			1.100.1-7.2-1	00.00.00ДЧ	Детали армирования	X	
А3			1.100.1-7.2-2	00.00.00РС	Ведомость расхода стали	X	
					Сборочные единицы		
А3		1	1.100.1-7.2-2	09.01.00	КП30.28.40	1	
А3		2	1.100.1-7.2-3	00.00.11	СН1	2	
А3		3	1.100.1-7.2-3	00.00.11	СН2	1	
А4		4	1.100 1-7.2-3	00.00.22	Изделие закладное М5	2	
					Материалы		
Б.4		5			Керамзитобетон В125 Д1000	1.0	$м^3$
Б.4.		6			Фактурн. слой наружн. Д 2000	0.07	$м^3$
Б.4		7			Фактурн. слой внутр. Д 1600	0.03	$м^3$
Б.4.		8			Пробка деревян. 100×100×50	8	

Масса панели дана без учета заполнения проема

Нач. АПМ	Печерин		12.89	
Гл. конст.	Радзикевич			
Рук. гр.	Стобредова			
Провер.	Стобредова			
Разраб.	Савыденко			

1.100.1-7.2-2 09.00.00

Панель наружная стеновая 1НС30.28.40-150л

Стадия	Масса	Масштаб
Р	1360 кг	
Лист	Листов 1	

СибЗНИИЭП г. Новосибирск

Инв. № подл. | Подпись и дата | Взам. инв. №

Копир. | Формат А3

https://zavodjbi.com/

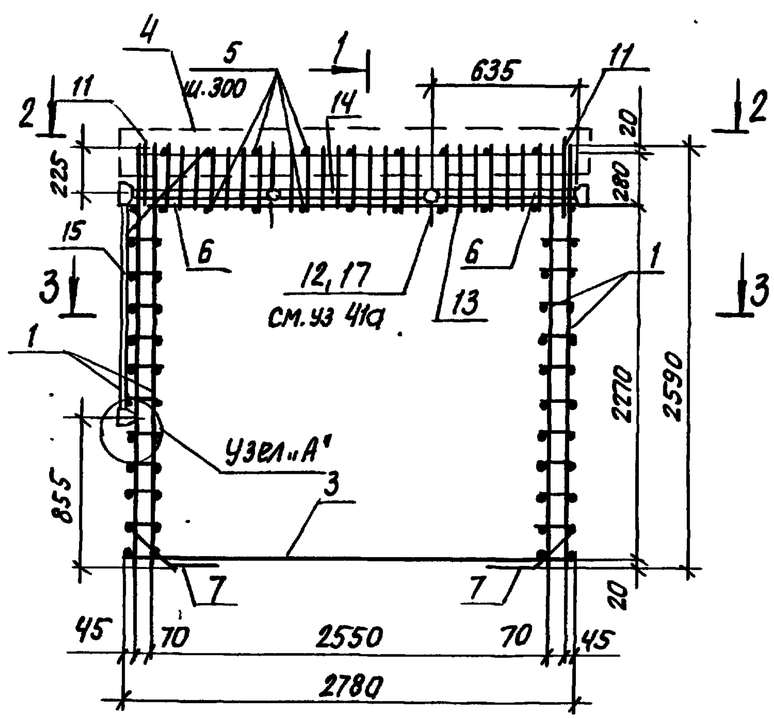

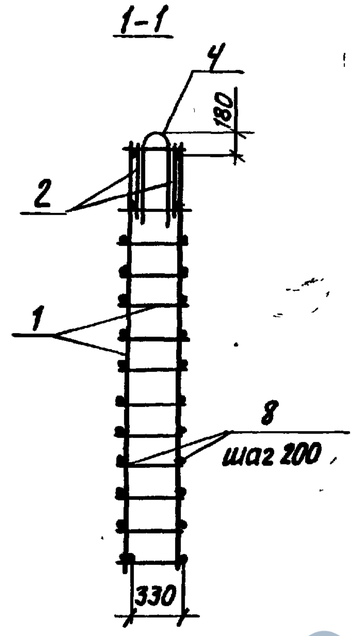

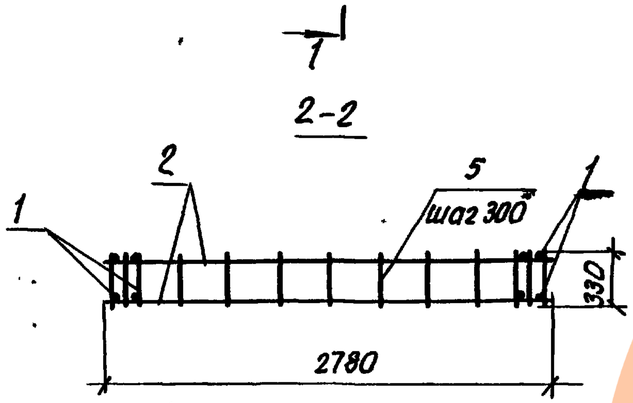

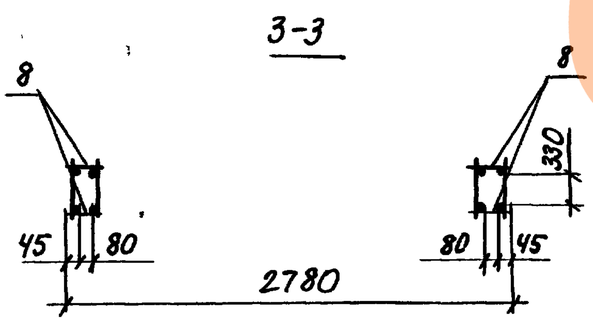

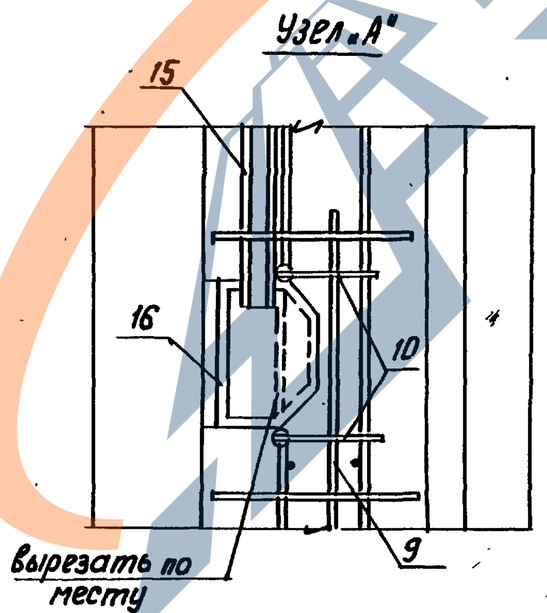

Формат	Зона	Поз.	Обозначение	Наименование	Кол.	Примечание
				Сборочные единицы		
А3		1	1.100.1-7.2-3 00.00.03	Каркас КР12	4	
А3		2	1.100.1-7.2-3 00.00.07	Каркас КР30	2	
А3		3	1.100.1-7.2-3 00.00.03	Каркас КР13	1	
А3		4	1.100.1-7.2-3 00.00.09	Каркас ПК3	1	
				Детали		
Б.4		5		ф5ВрI ГОСТ 6727-80*; ℓ=360	18	0.051 кг
Б.4		6		ф8АIII ГОСТ 5781-82*; ℓ=750	2	0.30 кг
Б.4		7		ф8АIII ГОСТ 5781-82*; ℓ=600	2	0.24 кг
Б.4		8		ф5ВрI ГОСТ 6727-80*; ℓ=150	40	0.02 кг
Б.4		9		ф8АIII ГОСТ 5781-82*; ℓ=480	2	0.19 кг
Б.4		10		ф5ВрI ГОСТ 6727-80*; ℓ=520	10	0.07 кг
А3		11	1.100.1-7.2-3 00.00.25	Петля П1	2	
				Стандартные изделия		
Б.4		12	ГОСТ 18599-83*	Трубка ПВД 25т ℓ=310	2	0.06 кг
Б.4		13	"	Трубка ПВД 25т ℓ=640	2	0.12 кг
Б.4		14	"	Трубка ПВД 25т ℓ=1300	1	0.25 кг
Б.4		15	"	Трубка ПВД 25т ℓ=1650	1	0.33 кг
Б.4		16		Коробка Л245 У3 (ответв.)	3	0.076 кг
Б.4		17		Коробка Л256 У3 (универ.)	4	0.06 кг

Масса каркаса 34,35 кг

Нач.АПК.	Печерин		12.89	1.100.1-7.2-2 09.01.00			
Гл.конст.	Радашкевич			Каркас пространственный КП30.28.40	Стадия	Лист	Листов
Рук.гр.	Стабредова				Р		1
Провер.	Стабредова				СибЗНИИЭП г.Новосибирск		
Разраб	Давыденко						

Инв.№ подл. | Подпись и дата | Взам. инв.№

Копировал: Теарко

Формат А3

https://zavodjbi.com/
ЗАВОД ЖБИ

Фасад

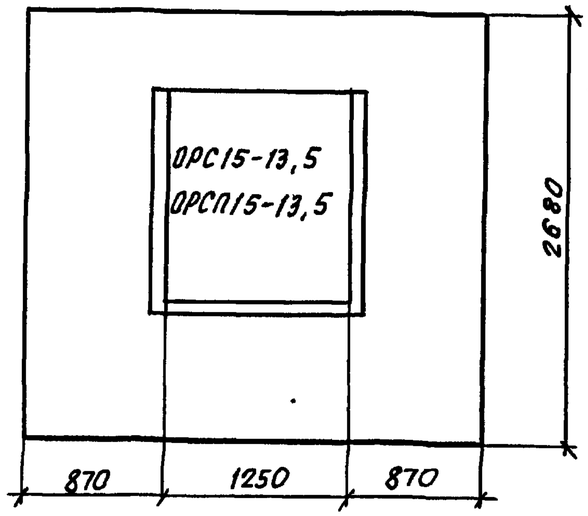

Вид с внутренней стороны

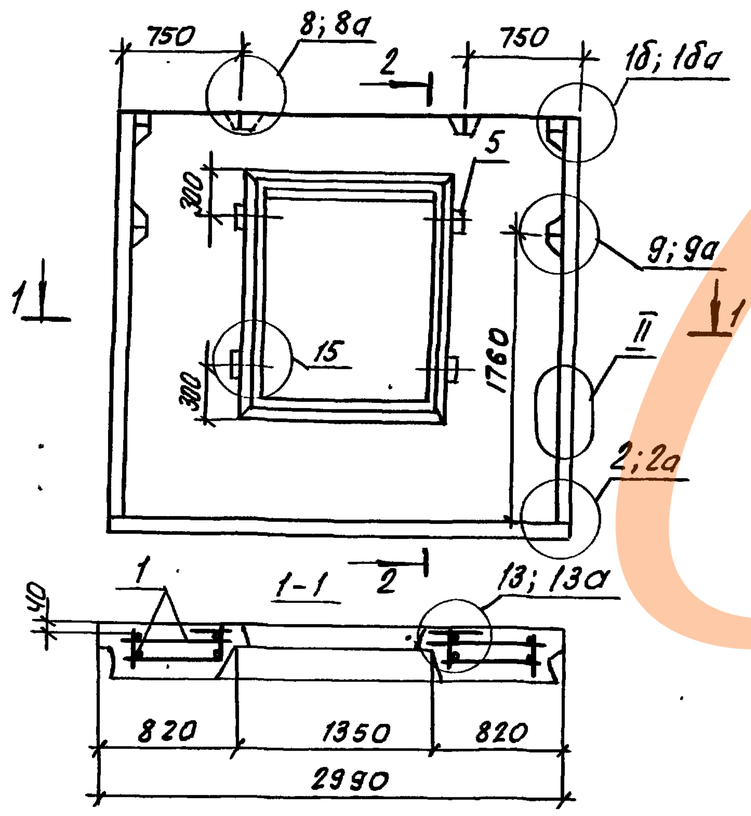

2-2

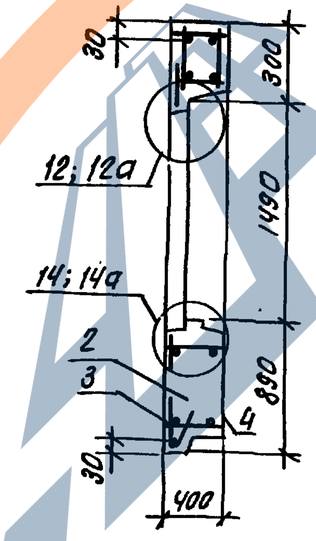

Формат	Зона	Поз.	Обозначение	Наименование	Кол.	Примечание
				Документация		
А3			1.100.1-7.2-1 00.00.00ТО	Техническое описание	×	
А3			1.100.1-7.2-1 00.00.00ДЗ	Детали опалубки	×	
А3			1.100.1-7.2-1 00.00.00ДЧ	Детали армирования	×	
А3			1.100.1-7.2-2 00.00.00РС	Ведомость расхода стали	×	
А3			1.100.1-7.2-2 34.00.00	Заполнение проема	×	
				Сборочные единицы		
А3		1	1.100.1-7.2-2 10.01.00	КП 30.27.40	1	
				Материалы		
Б.Ч		2		Керамзитобетон В3,5Д 1000	1.95	$м^3$
Б.Ч		3		Фактурный слой наружн. Д 2000 кг/м³	0.12	$м^3$
Б.Ч		4		Фактурный слой внутр. Д 1600 кг/м³	0.08	$м^3$
Б/Ч		5		Пробка деревян. 100×100×50	4	шт

Нач.АПМ.I	Печерских		12.89
Гл.констр.	Радзикевич		
Рук.гр.	Стабредова		
Провер.	Стабредова		
Разраб.	Давыденко		

1.100.1-7.2-2 10.00.00

Панель наружная стеновая 1НС30.27.40-50л

Стадия	Масса	Масштаб
Р	2720 кг	
Лист	Листов 1	

СибЗНИИЭП г.Новосибирск

Копировал: Фомарин

Формат А3

Взам. инв. № | Подпись и дата | Инв. № подл.

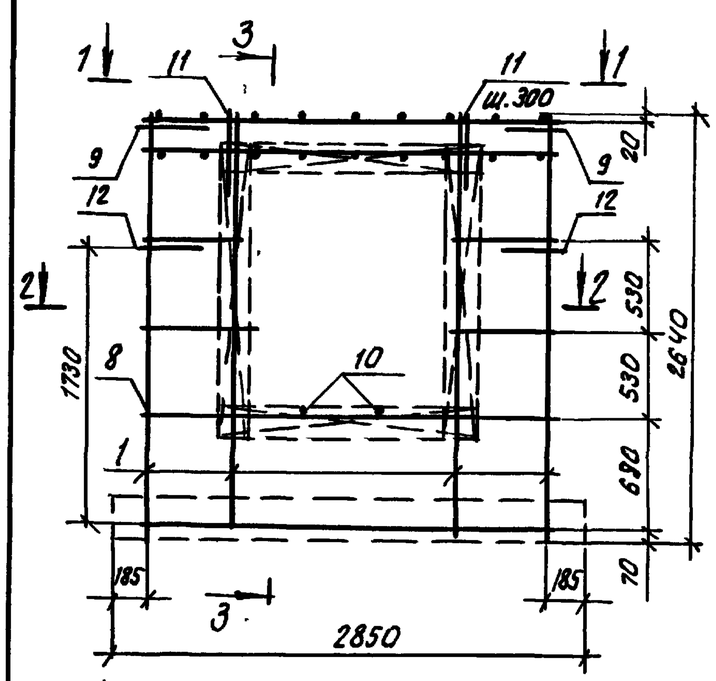

3-3

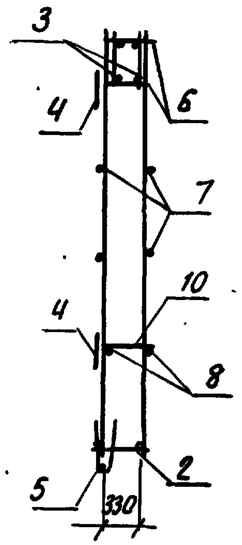

1-1

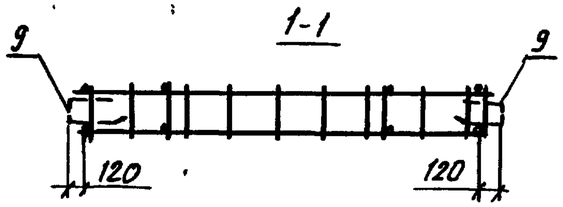

2-2

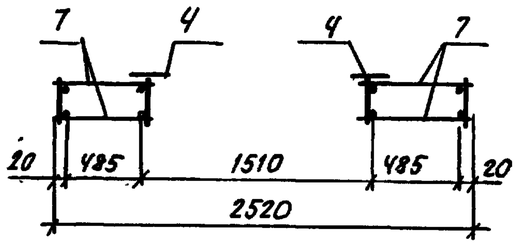

Формат	Зона	Поз.	Обозначение	Наименование	Кол	Примечание
				Сборочные единицы		
А3		1	1.100.1-7.2-3 00.00.01	Каркас КР1	4	
А3		2	1.100.1-7.2-3 00 00 02	Каркас КР8	1	
А3		3	1.100.1-7.2-3 00 00 06	Каркас КР26	2	
А3		4	1.100.1-7.2-3 00.00 08	Каркас КР35	4	
А3		5	1.100.1-7.2-3 00.00.10	Каркас ПК9	1	
				Детали		
Б.4		6		ф5ВрI ГОСТ 6727.80*; ℓ=360	18	0.05кг
Б.4		7		ф5ВрI ГОСТ 6727-80*; ℓ=525	8	0,08кг
Б.4		8		ф6АIII ГОСТ 5781-82*; ℓ=2520	2	0.56кг
А4		9	1.100.1-7.2-3 00.00.12	Анкер А1	2	
А4		10	1.100.1-7.2-3 00.00.16	ОС1	2	
А3		11	1.100.1-7.2-3 00.0025	Петля П2	2	
А4		12	1.100.1-7.2-3 00.00.13	Анкер А2	2	

Масса каркаса 25.97кг

Нач.АПМ.I	Печерин		12.89	1.100.1-7.2-2	10.01.00	
Гл.констр.	Радашкевич			Каркас пространственный КП30.27.40	Стадия: Р	Лист:	Листов: 1
Рук.гр.	Стабредова				СибЗНИИЭП г.Новосибирск	
Провер.	Стабредова					
Разраб.	Давыденко					

Копировал: Теарт

Формат А3

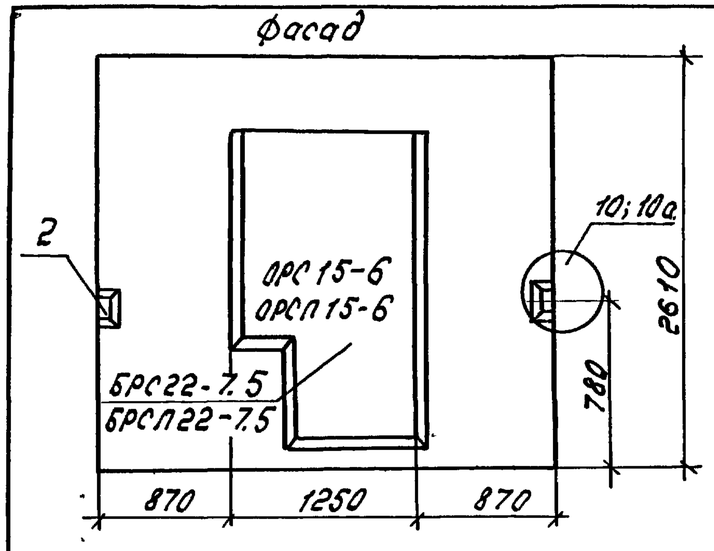

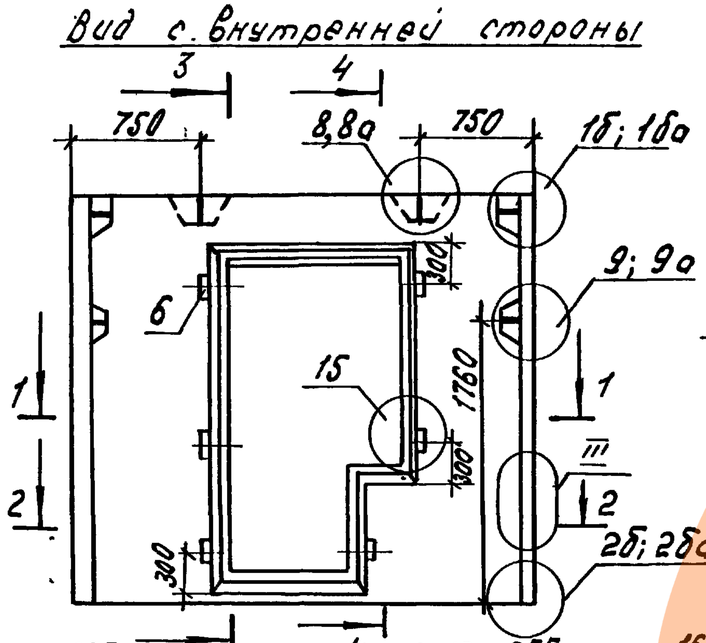

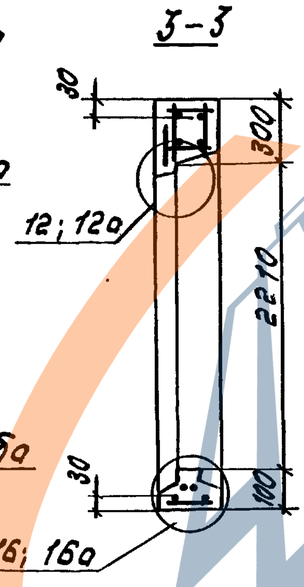

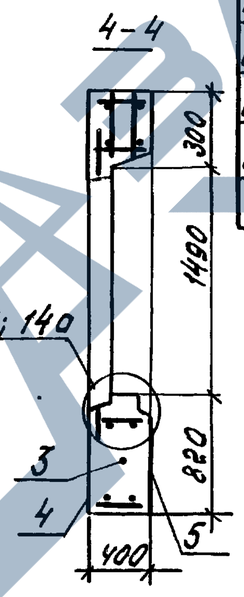

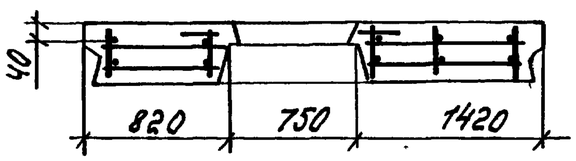

Формат	Зона	Поз.	Обозначение		Наименование	Кол.	Примечание
					Документация		
А3			1.100.1-7.2-1	00.00.00ТО	Техническое описание	×	
А3			1.100.1-7.2-1	00.00.00ДЗ	Детали опалубки	×	
А3			1.100.1-7.2-1	00.00.00ДА	Детали армирования	×	
А3			1.100.1-7.2-2	00.00.00.РС	Ведомость расхода стали.	×	
А3			1.100.1-7.2-2	34.00.00	Заполнение проема.	×	
					Сборочные единицы.		
А3		1	1.100.1-7.2-2	11.01.00	КЛ30.26.40	1	
А4		2	1.100.1-7.2-3	00.00.18	Изделие закладное М1	2	
					Материалы.		
Б.4.		3			Керамзитобетон В3.5; Д1000	1.80	м³
Б.4.		4			Фактурный слой наружный Д2000	0.11	м³
Б.4.		5			Фактурный слой внутренний Д1600	0.07	м³
Б.4.		6			Пробка деревянная 100×100×50	6	шт.

Нач. АПМ	Печерин		12.89
Гл. конст.	Радашкевич		
Рук. гр.	Стабредова		
Провер.	Стабредова		
Разраб.	Довыденко		

1.100.1-7.2-2 11.00.00

Панель наружная стеновая 1НС30.26.40-50л

Стадия	Масса	Масштаб
Р	2550 кг.	
Лист	Листов 1	

СибЗНИИЭП г. Новосибирск

Инв. № подл. | Подпись и дата | Взам. инв. №

https://zavodjbi.com/

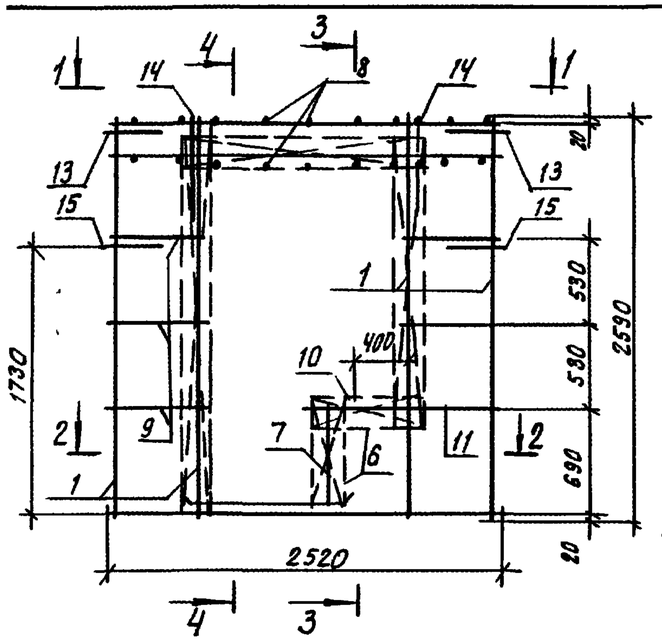

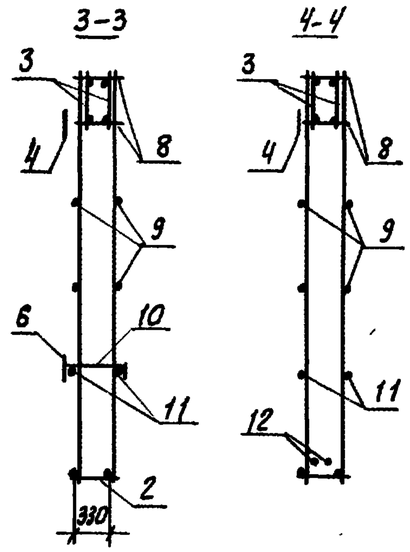

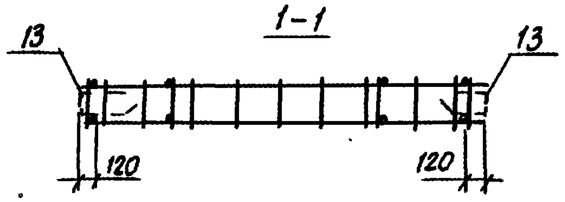

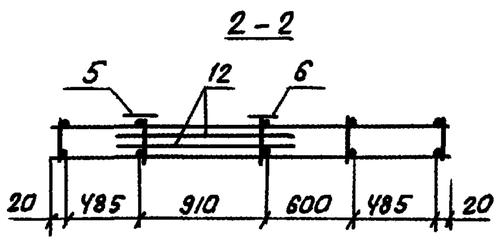

Формат	Зона	Поз	Обозначение		Наименование	Кол.	Примечание
					Сборочные единицы		
А1		1	1.100.1-7.2-3	00.00.01	Каркас КР1	4	
А3		2	1.100.1-7.2-3	00.00.02	Каркас КР8	1	
А3		3	1.100.1-7.2-3	00.00.06	Каркас КР26	2	
А3		4	1.100.1-7.2-3	00.00.08	Каркас КР35	2	
А3		5	1.100.1-7.2-3	00.00.08	Каркас КР36	1	
А3		6	1.100.1-7.2-3	00.00.07	Каркас КР32	2	
А3		7	1.100.1-7.2-3	00.00.01	Каркас КР2	1	
					Детали		
Б.Ч		8			ф5врI ГОСТ 6727-80*; ℓ=360	18	0.05кг
Б.Ч		9			ф5врI ГОСТ 6727-80*; ℓ=525	10	0.08кг
АЧ		10	1.100.1-7.2-3	00.00.16	ОС1	1	
БЧ		11			ф6АIII ГОСТ 5781-82*; ℓ=1125	2	0.25кг
АЧ		12	1.100.1-7.2-3	00.00.17	ОС3	2	
АЧ		13	1.100.1-7.2-3	00.00.12	Анкер А1	2	
А3		14	1.100.1-7.2-3	00.00.25	Петля П2	2	
АЧ		15	1.100.1-7.2-3	00.00.13	Анкер А2	2	

Масса каркаса 25.03 кг

Нач.АПН.	Печерин		12.89
Гл.конст.	Радашкевич		
Рук.гр.	Ставредова		
Провер.	Ставредова		
Разраб.	Давыденко		

1.100.1-7.2-2 11.01.00

Каркас пространственный КП 30.26.40

Стадия	Лист	Листов
Р		1

СибЗНИИЭП г. Новосибирск

Копировал: Тоарин

Формат А3

№ подл. | Подпись и дата | Взам. инв. №

Фасад

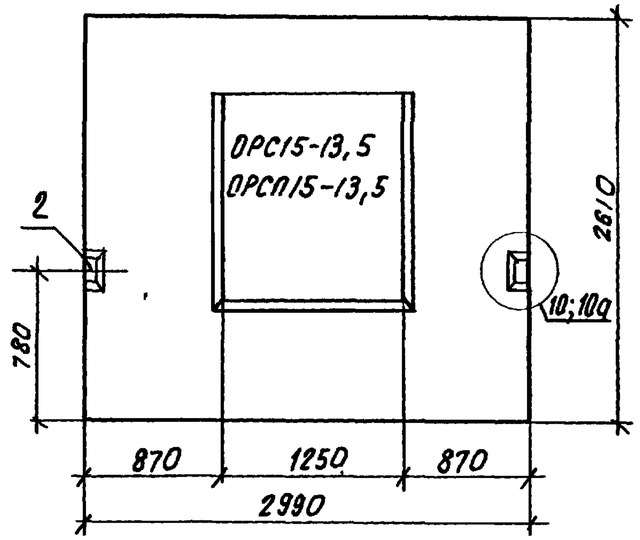

Вид с внутренней стороны

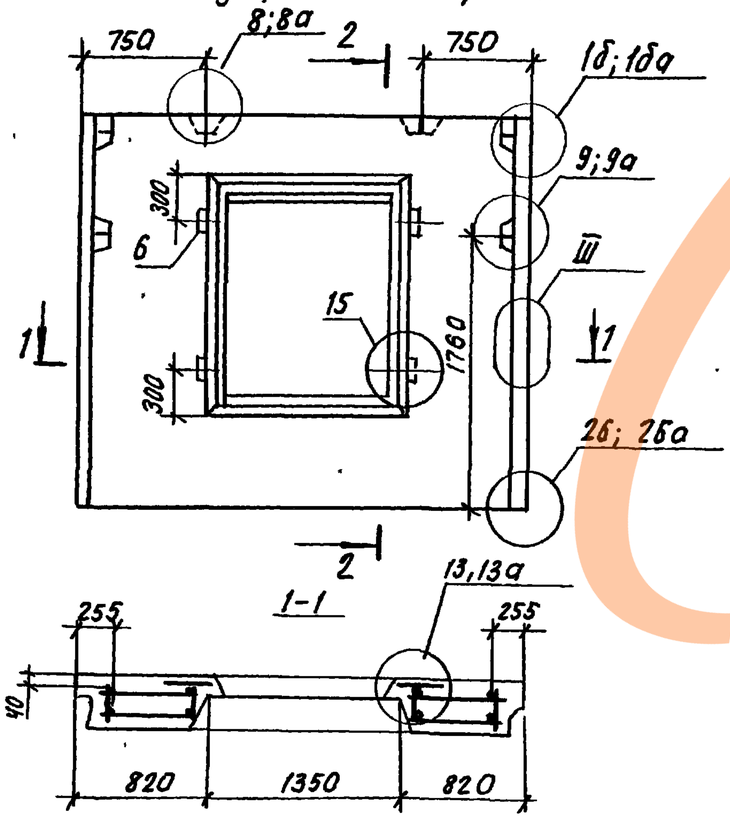

1-1

2-2

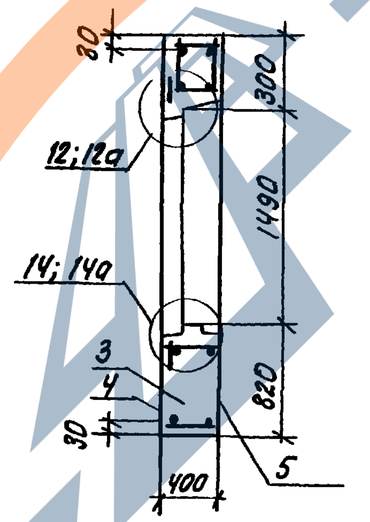

Формат	Зона	Поз.	Обозначение		Наименование	Кол.	Примечание
					Документация		
А3			1.100.1-7.2-1	00.00.00ТО	Техническое описание	×	
А3			1.100.1-7.2-1	00.00.00Д3	Детали опалубки	×	
А3			1.100.1-7.2-1	00.00.00Д4	Детали армирования	×	
А3			1.100.1-7.2-2	00.00.00РС	Ведомость расхода стали	×	
А3			1.100.1-7.2-2	34.00.00	Заполнение проема	×	
					Сборочные единицы		
А3		1	1.100.1-7.2-2	12.01.00	КП30.26.40-1	1	
А3		2	1.100.1-7.2-3	00.00.18	Изделие закладное М1	2	
					Материалы		
Б.4		3			Керамзитобетон В3,5; Д1000	1.98	$м^3$
Б.4		4			Фактурный слой наружн. Д2000	0.12	$м^3$
Б.4		5			Фактурн. слой внутрен. Д1600	0.08	$м^3$
Б.4		6			Пробка деревян. 100×100×50	2	шт

Нач. АПМ.1	Печерин		12.89
Гл. конст.	Радашкевич		
Рук. гр.	Стабредова		
Провер.	Стабредова		
Разраб.	Давыденко		

1.100.1-7.2-2 12.00.00

Панель наружная стеновая
1НС30.26.40-50л-1

Стадия	Масса	Масштаб
Р	2760 кг	
Лист	Листов 1	

СибЗНИИЭП
г. Новосибирск

Копировал: Тесарч

Формат А3

Взам. инв. № | Подпись и дата | Инв. № подл.

https://zavodjbi.com/

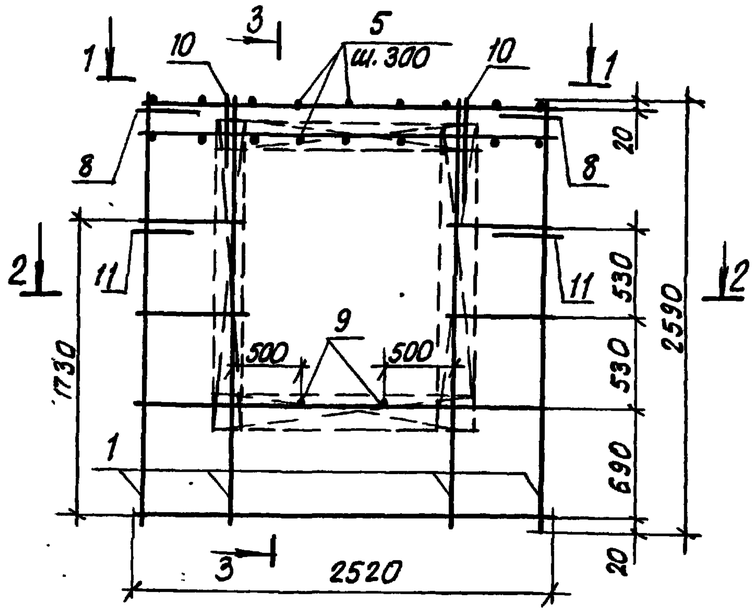

3-3

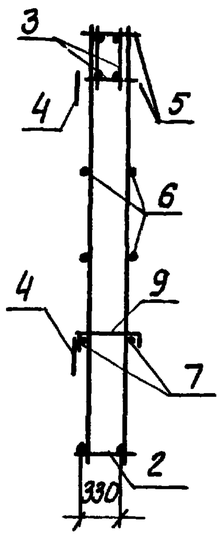

1-1

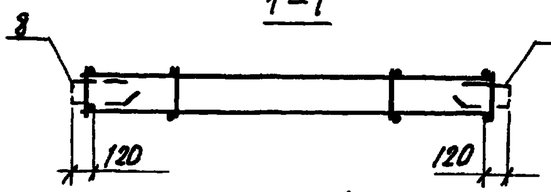

2-2

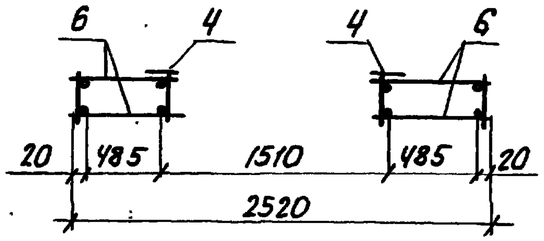

Формат	Зона	Поз.	Обозначение	Наименование	Кол	Примечание
				Сборочные единицы		
А3		1	1.100.1-7.2-3 00.00.01	Каркас КР1	4	
А3		2	1.100.1-7.2-3 00.00.02	Каркас КР8	1	
А3		3	1.100.1-7.2-3 00.00.06	Каркас КР26	2	
А3		4	1.100.1-7.2-3 00.00.08	Каркас КР35	4	
				Детали		
Б.4		5		ф5ВрI ГОСТ6727-80*; ℓ=360	18	0.05 кг
Б.4		6		ф5ВрI ГОСТ6727-80*; ℓ=525	8	0.08 кг
Б.4		7		ф6АIII ГОСТ5781-82*; ℓ=2520	2	0.56 кг
А4		8	1.100.1-7.2-3 00.00.12	Анкер А1	2	
А4		9	1.100.1-7.2-3 00.00.16	ОС1	2	
А3		10	1.100.1-7.2-3 00.00.25	Петля П2	2	
А4		11	1.100.1-7.2-3 00.00.13	Анкер А2	2	

Масса каркаса 24.04 кг.

Нач.АПН.	Печерин		12.89	1.100.1-7.2-2	12.01.00
Гл.конст.	Радашкевич			Каркас пространственный КП30.26.40-1	Стадия: Р; Лист: ; Листов: 1
Рук.гр.	Стафредова				СибЗНИИЭП г.Новосибирск
Провер.	Стафредова				
Разраб.	Давыденко				

Копировал: Тварин

Формат А3

Инв.№ подл. | Подпись и дата | Взам.инв.№

Рис.1

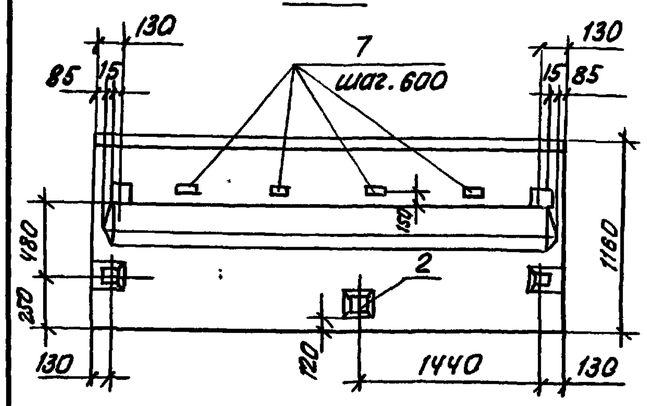

Рис2 Остальное см Рис.1

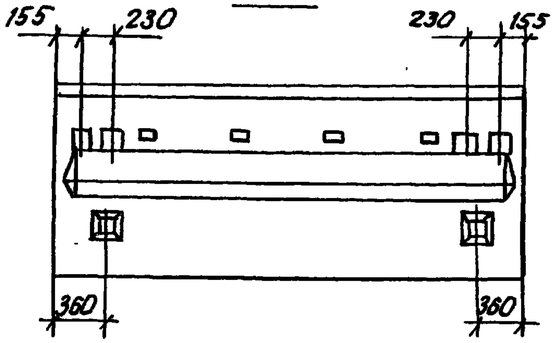

Вид с внутренней стороны

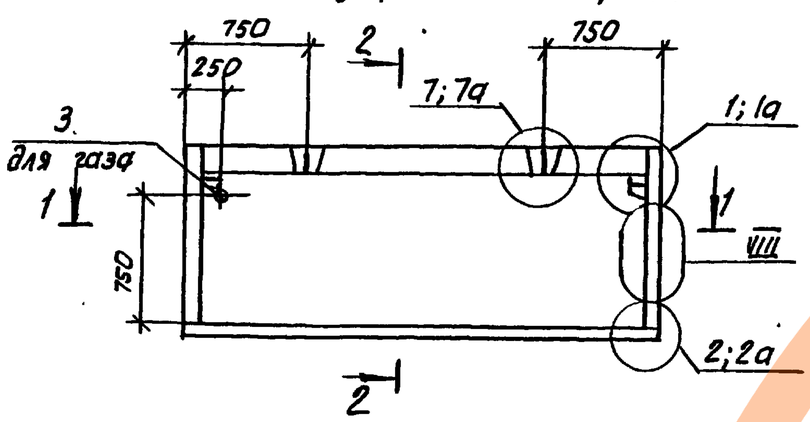

2-2

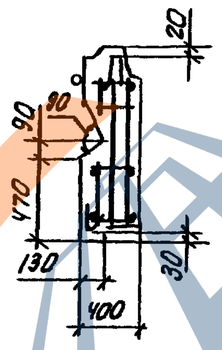

1-1

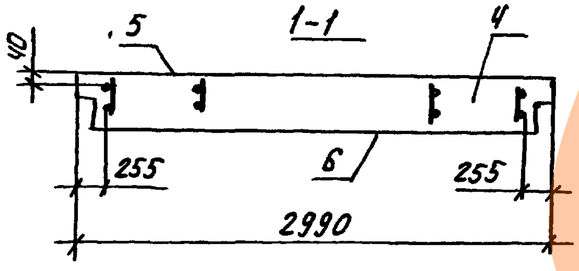

Формат	Зона	Поз.	Обозначение	Наименование	Кол-во	-01	Примечание
				Документация			
А3			1.100.1-7.2-1 00.00.00ТО	Техническое описание	×	×	
А3			1.100.1-7.2-1 00.00.00Д3	Детали опалубки	×	×	
А3			1.100.1-7.2-1 00.00.00ДЧ	Детали армирования	×	×	
А3			1.100.1-7.2-2 00.00.00РС	Ведомость расхода стали	×	×	
				Сборочные единицы			
А3		1	13.01.00	КП 30.12.40	1	1	
А4		2	00.00.18	Изделие закладное М1	5	6	
				Стандартные изделия			
Б.ч		3	ГОСТ 3262-75*	Труба 65×4.0 ; ℓ=400	1	1	2,82 кг
				Материалы			
Б.ч		4		Керамзитобетон В3,5; Д1000	1.10	1.10	$м^3$
Б.ч		5		Фактурн.слой наруж. Д 2000 $кг/м^3$	0,06	0.06	$м^3$
Б.ч		6		Фактурн.слой внутр. Д 1600 $кг/м^3$	0.04	0.04	$м^3$
Б.ч		7		Пробка деревян. 40×40×60	4	4	шт.

Обозначение	Марка	Рис.	Примечание
1.100.1-7.2-2 13.00.00	1НС30.12.40-50л	1	для 5эт.блок. секции
-01	1НС30.12.40.-50л	2	для 9эт. блок-секции

Нач.АПК-1	Печерин		12.89
Гл.констр.	Радашкевич		
Рук.гр.	Стабредова		
Провер.	Стабредова		
Разраб.	Довыденко		

1.100.1-7.2-2 13.00.00

Панель наружная стеновая 1НС30.12.40-50л

Стадия	Масса	Масштаб
Р	1460 кг	
Лист	Листов 1	

СибЗНИИЭП г.Новосибирск

Инв.№ подл. | Подпись и дата | Взам. инв.№

Копировал: Теаркин

Формат А3

https://zavodjbi.com/
ЗАВОД ЖБИ

Рис. 1

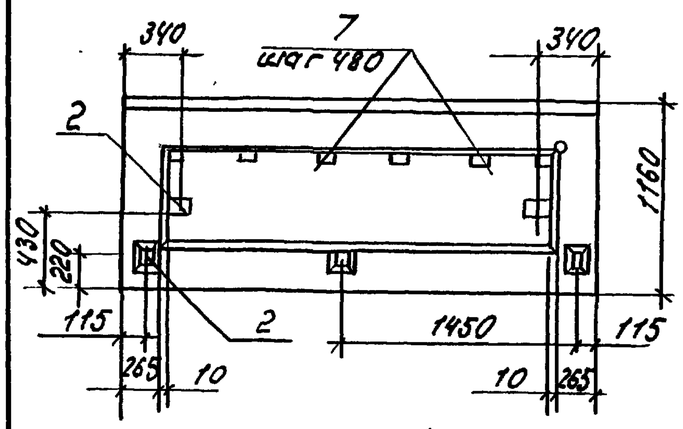

Рис. 2 Остальное см. Рис. 1

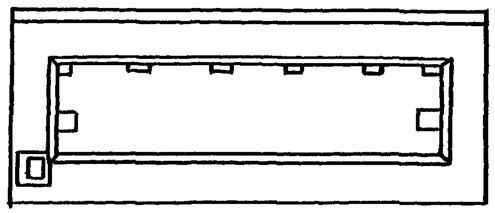

Вид с внутренней стороны

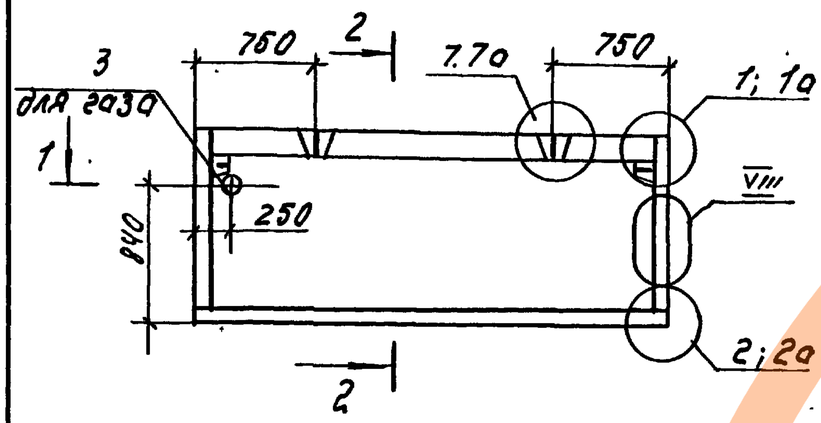

2—2

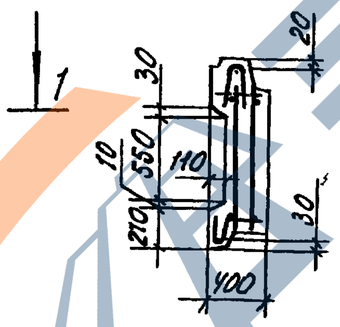

1—1

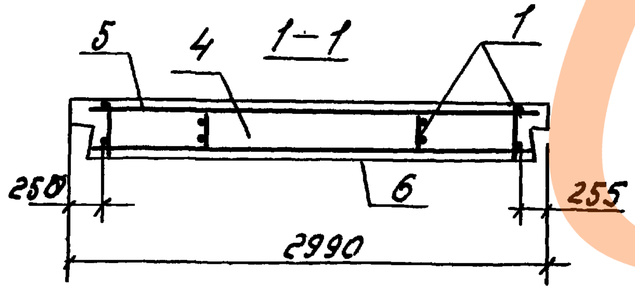

Обозначение	Марка	Рис.	Примечание
1.100.1-7; 2-2 14.00.00	1НС30.12.40-50л-1	1	для 5эт. блок-секции.
-01	1НС30.12.40-50л-1	2	для 9эт. блок-секции.

Формат	Зона	Поз.	Обозначение	Наименование	Кол-во	-01	Примечание
				Документация			
А3			1.100.1-7.2-1 00.00.00ТО	Техническое описание	X	X	
А3			1.100.1-7.2-1 00.00.00Д3	Детали опалубки	X	X	
А3			1.100.1-7.2-1 00.00.00Д4	Детали армирования	X	X	
А3			1.100.1-7.2-2 00.00.00РС	Ведомость расхода стали	X	X	
				Сборочные единицы			
А4		1	1.100.1-7.2-2 14.01.00	КП30.12.40-1	1	1	
А3		2	1.100.1-7.2-3 00.00.18	Изделие закладное М1	5	3	
				Стандартные изделия			
Б.ч.		3	ГОСТ 3262-75*	Труба 65×4.0, ℓ=400	1	1	2.82 кг
				Материалы			
Б.ч.		4		Керамзитобетон В3.5; Д1000	1.03	1.03	м³
Б.ч.		5		Фактурный слой наружн. 2000 кг/м³	0.035	0.035	м³
Б.ч.		6		Фактурн. слой внутрен 1600 кг/м³	0.04	0.04	м³
Б.ч.		7		Пробка деревян. 40×40×60	6	6	

Нач. АПМ	Печерин		12.89
Гл. конст.	Радошкевич		
Рук. гр.	Стабредова		
Пров.	Стабредова		
Разраб.	Довыденко		

1.100.1-7.2-2 14.00.00

Панель наружная стеновая 1НС30.12.40-50л-1

Стадия	Масса	Масштаб
Р	1310 кг	
Лист	Листов 1	

СНБЗНИИЭП г. Новосибирск

Инв. № подл. | Подпись и дата | Взам. инв. №

Копир. Мар

Формат А4

Формат	Зона	Поз.	Обозначение	Наименование	Кол.	Примечание
				Сборочные единицы		
А3		1	1.100.1-7.2-3 00.00.02	Каркас КР8	2	
А3		2	1.100.1-7.2-3 00.00.01	Каркас КР2	4	
А3		3	1.100.1-7.2-3 00.00.09	Каркас ПК3	1	
А3		4	1.100.1-7.2-3 00.00.10	Каркас ПК9	1	
				Детали		
Б.4		5		Ф5ВрI ГОСТ 6727-80*, ℓ=2520	2	0,36 кг
А4		6	1.100.1-7.2-3 00.00.12	Анкер А1	2	
А3		7	1.100.1-7.2-3 00.00.25	Петля П1	2	
				Масса, кг		12,68

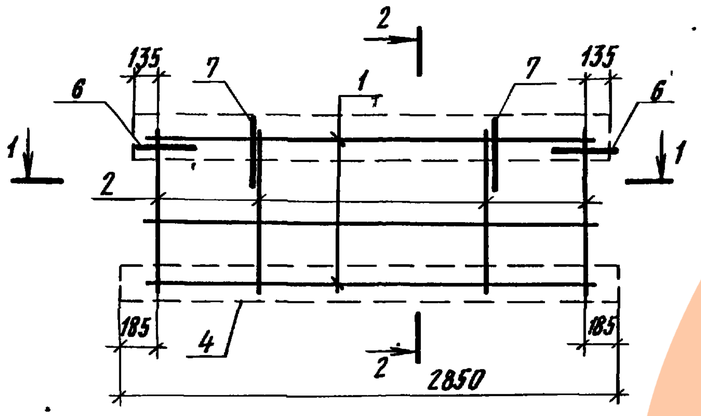

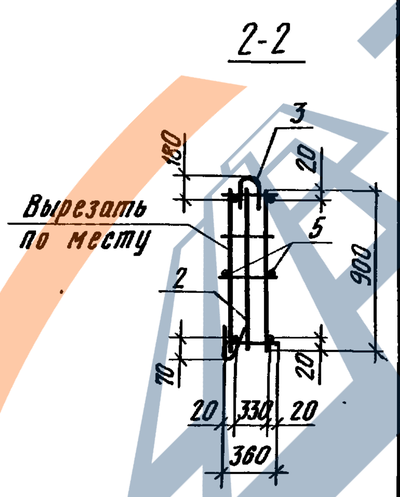

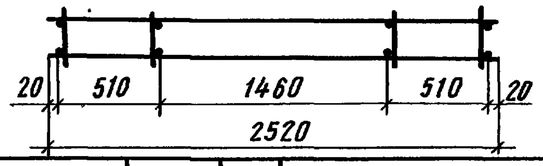

Нач.АПМ-1	Печерин		12.89	1.100.1-7.2-2 13.01.00		
Гл.конст.	Радашкевич			Каркас пространственный ПК 30.12.40	Стадия: Р	Лист:	Листов: 1
Рук.гр.	Ставредова				Сиб ЗНИИЭП г. Новосибирск	
Провер.	Ставредова					
Разраб.	Давыденко					

Взам. инв.№ | Подпись и дата | Инв.№ подл.

Формат	Зона	Поз.	Обозначение	Наименование	Кол.	Примечание
				Сборочные единицы		
А3		1	1.100.1-7.2-3 00.00.02	Каркас КР8	2	
А3		2	1.100.1-7.2-3 00.00.01	Каркас КР2	4	
А3		3	1.100.1-7.2-3 00.00.09	Каркас ПК3	1	
А3		4	1.100.1-7.2-3 00.00.10	Каркас ПК9	1	
				Детали		
Б.4		5		Ф5ВрI ГОСТ 6727-80*, ℓ=360	4	0.05 кг
А4		6	1.100.1-7.2-3 00.00.12	Анкер А1	2	
А3		7	1.100.1-7.2-3 00.00.26	Петля П9	2	
				Масса, кг		12.08

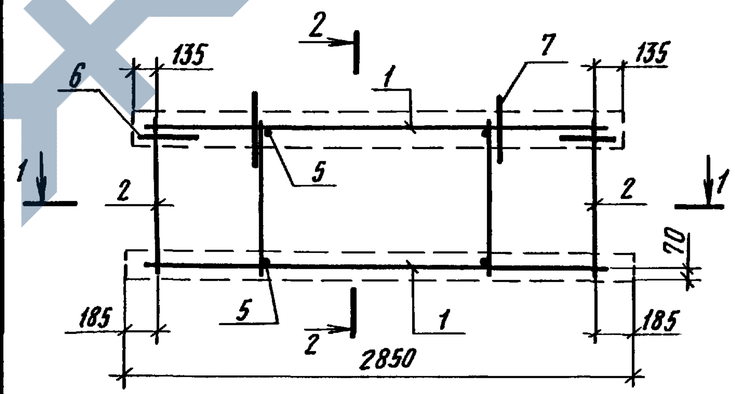

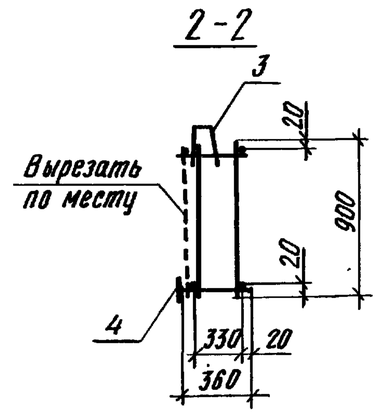

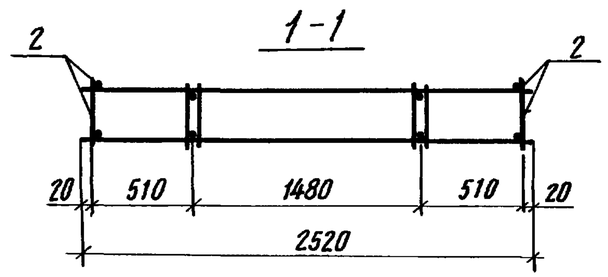

Нач.АПМ-1	Печерин		12.89	1.100.1-7.2-2 14.01.00		
Гл.конст.	Радашкевич			Каркас пространственный ПК 30.12.40-1	Стадия: Р	Лист:	Листов: 1
Рук.гр.	Ставредова				Сиб ЗНИИЭП г. Новосибирск	
Провер.	Ставредова					
Разраб.	Давыденко					

Взам. инв.№ | Подпись и дата | Инв.№ подл.

ЗАВОД ЖЕЛЕЗОБЕТОННЫХ ИЗДЕЛИЙ

Рис.1
Вид с внутренней стороны.

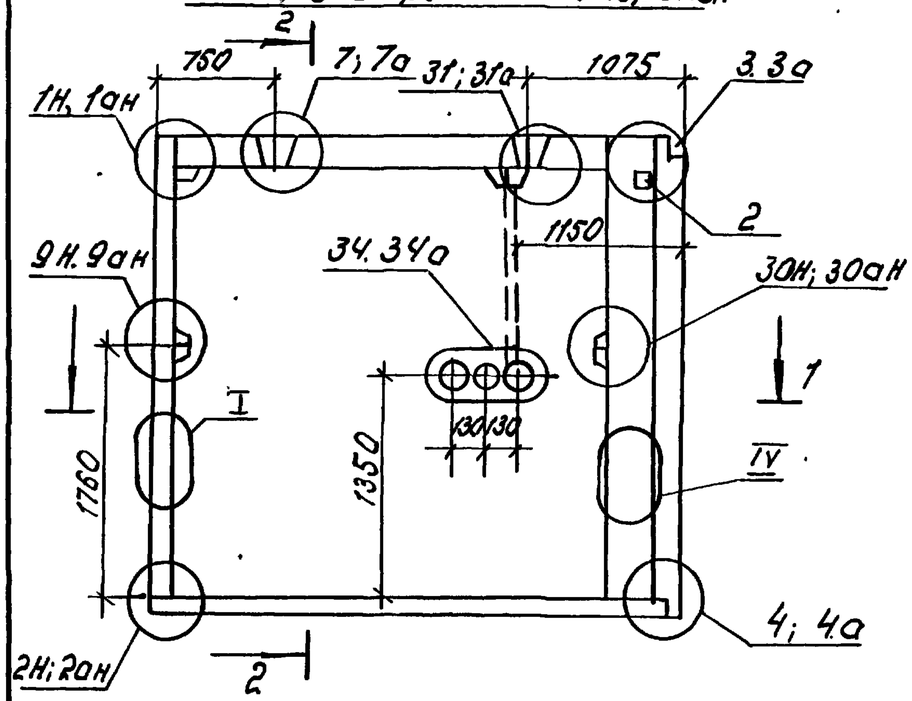

2–2

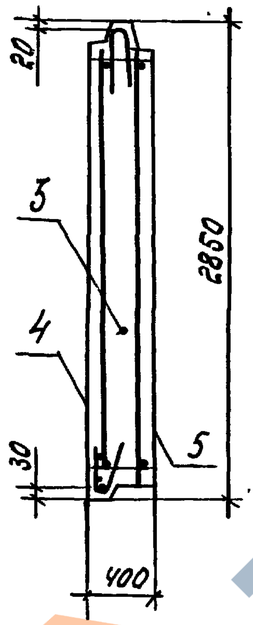

1–1

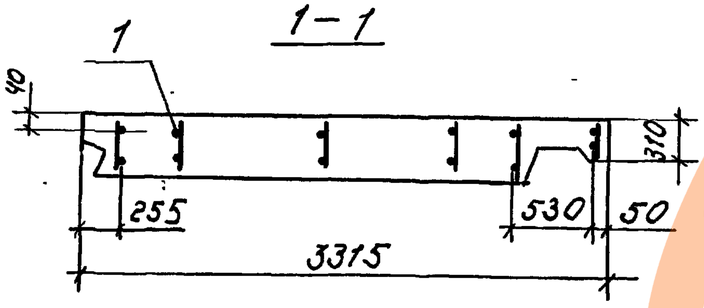

Рис.2 Зеркальное отражение. Остальное см. Рис. 1

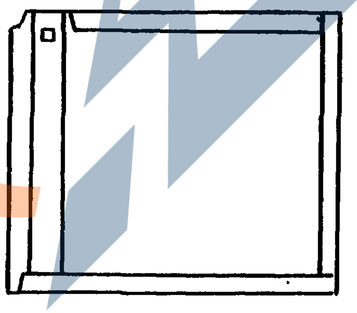

Формат	Зона	Поз.	Обозначение		Наименование	Кол-во		Примеч.
							01	
					Документация			
А3			1.100.1-7.2-1	00.00.00ТО	Техническое описание	X	X	
А3			1.100.1-7.2-1	00.00.00Д3	Детали опалубки	X	X	
А3			1.100.1-7.2-1	00.00.00Д4	Детали армирования	X	X	
А3			1.100.1-7.2-2	00.00.00РС	Ведомость расхода стали	X	X	
					Сборочные единицы			
А3		1	1.100.1-7.2-2	15.01.00	КП 33.29.40-1	1		
А3		1	1.100.1-7.2-2	15.01.00	КП 33.29.40		1	
А4		2	1.100.1-7.2-3	00.00.21	Изделие закладное М4	1	1	
					Материалы			
Б.4.		3			Керамзитобетон В3.5; Д1000	3.11	3.11	$м^3$
Б.4.		4			Фактурн. слой наружн. Д 2000	0.18	0.18	$м^3$
Б.4		5			Фактурн. слой внутр. Д 1600	0.10	0.10	$м^3$

Обозначение	Марка	Рис.	Масса, кг
15.00.00	1НС.33.29.40-50л-1	1	4060
-01	1НС33.29.40-50л	2	4060

Нач. АПМ	Печерин		12.89
Гл. конст.	Радошкевич		
Рук. гр.	Стабредова		
Провер.	Стабредова		
Разраб.	Давыденко		

1.100.1-7.2-2 15.00.00

Панель наружная стеновая
1НС33.29.40-50л-1
1НС33.29.40-50л

Стадия	Масса	Масштаб
Р	4060 кг	
Лист	Листов 1	

СибЗНИИЭП
г. Новосибирск

Копировал

Формат А3

Рис. 1

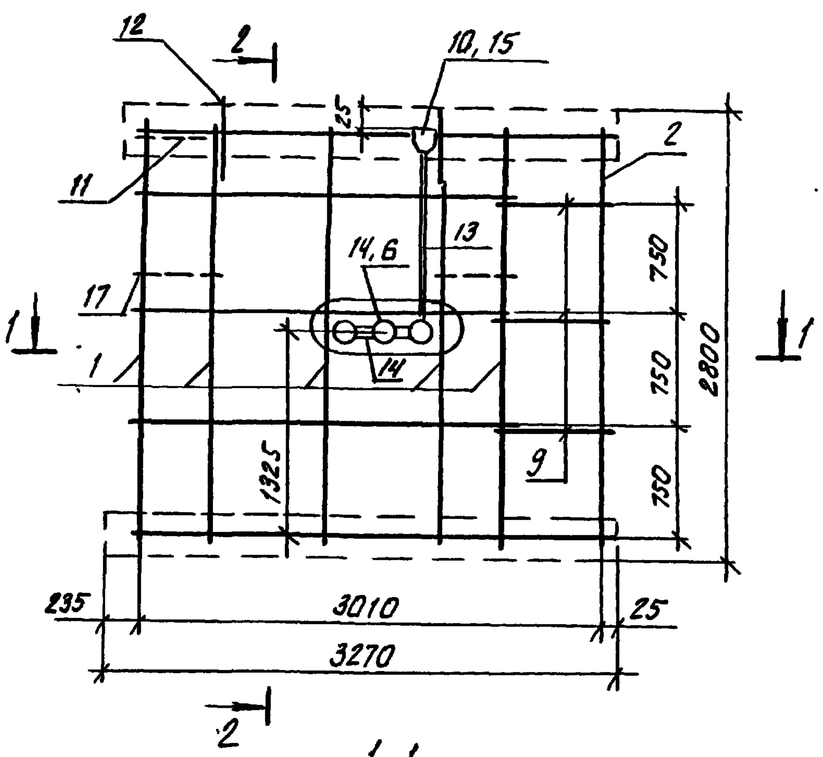

2-2

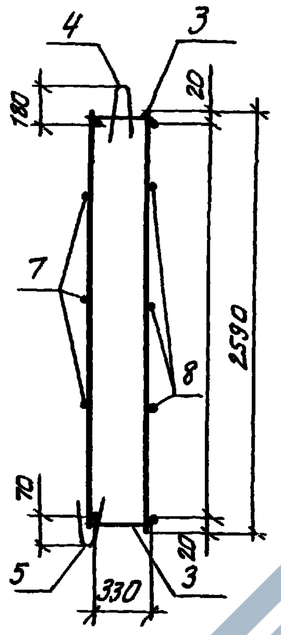

1-1

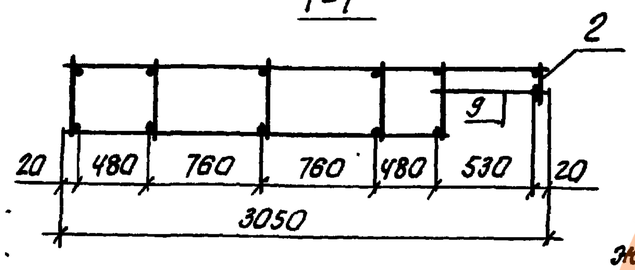

Рис.2 Зеркальное отражение. Остальное см. рис.1

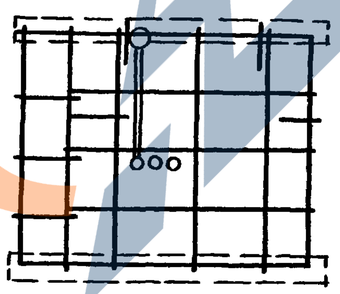

Формат	Зона	Поз.	Обозначение	Наименование	Кол-во —	Кол-во 01	Примеч.
				Сборочные единицы			
А3		1	1.100.1-7.2-3 00.00.01	Каркас КР1	5	5	
А3		2	1.100.1-7.2-3 00.00.05	Каркас КР22	1	1	
А3		3	1.100.1-7.2-3 00.00.04	Каркас КР19	2	2	
А3		4	1.100.1-7.2-3 00.00.09	Каркас ПК4	1	1	
А3		5	1.100.1-7.2-3 00.00.10	Каркас ПК10	1	1	
А3		6	1.100.1-7.2-3 00.00.08	Каркас КР38	1	1	
				Детали			
Б.4		7		ф5ВрI ГОСТ 6727-80*; ℓ=3050	3	3	0.43кг
Б.4		8		ф5ВрI ГОСТ 6727-80*; ℓ=2370	3	3	0.33кг
Б.4		9		ф5ВрI ГОСТ 6727-80*; ℓ=680	3	3	0.10кг
Б.4		10		ф5ВрI ГОСТ 6727-80*; ℓ=520	1	1	0.07кг
ВЧ		11	1.100.1-7.2-3 00.00.12	Анкер А1	1	1	
А3		12	1.100.1-7.2-3 00.00.25	Петля ПЧ	2	2	
АЧ		17	1.100.1-7.2-3 00.00.13	Анкер А2	2	2	
				Стандартные изделия			
БЧ		13	ГОСТ 18599-83*	Трубка ПВД32Т ℓ=1200	1	1	0.37кг
БЧ		14	"	Трубка ПВД32, ℓ=80	2	2	0.02кг
БЧ		15		Коробка ответвлел. Л245 У3	1	1	0.076кг
БЧ		16		Коробка универс. N256 У3	3	3	0.06кг

Обозначение	Марка	Рис.	Масса кг
1.100.1-7.2-2 15.01.00	КП 33.29.40-1	1	27.23
-01	КП 33.29.40	2	27.23

Нач.АПК.	Печерин	
Гл.конст.	Кадашкевич	
Рук.гр.	Стабредова	
Пров.	Стабредова	
Разраб.	Давыденко	

1.100.1-7.2-2 15.01.00

Каркас пространственный КП 33.29.40-1; КП 33.29.40

Стадия	Лист	Листов
Р		1

СибЗНИИЭП г. Новосибирск

Инв. № подл. | Подпись и дата | Взам. инв. №

Копировал: Теем

Формат А3

https://zavodjbi.com/

Фасад

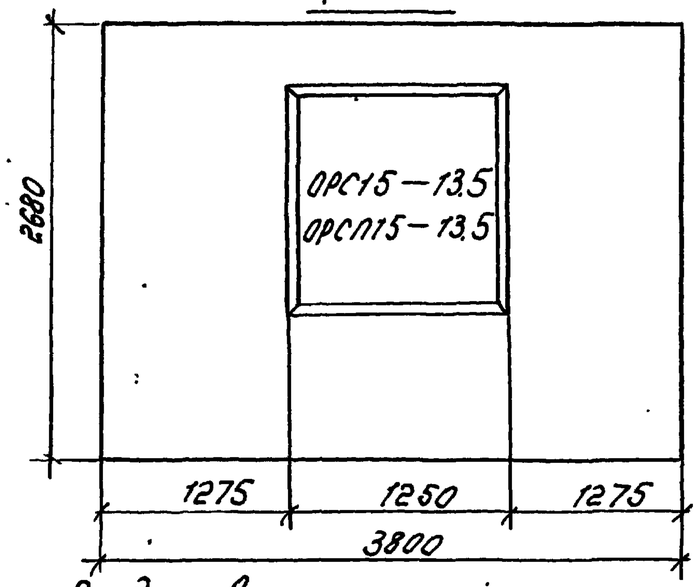

Вид с внутренней стороны.

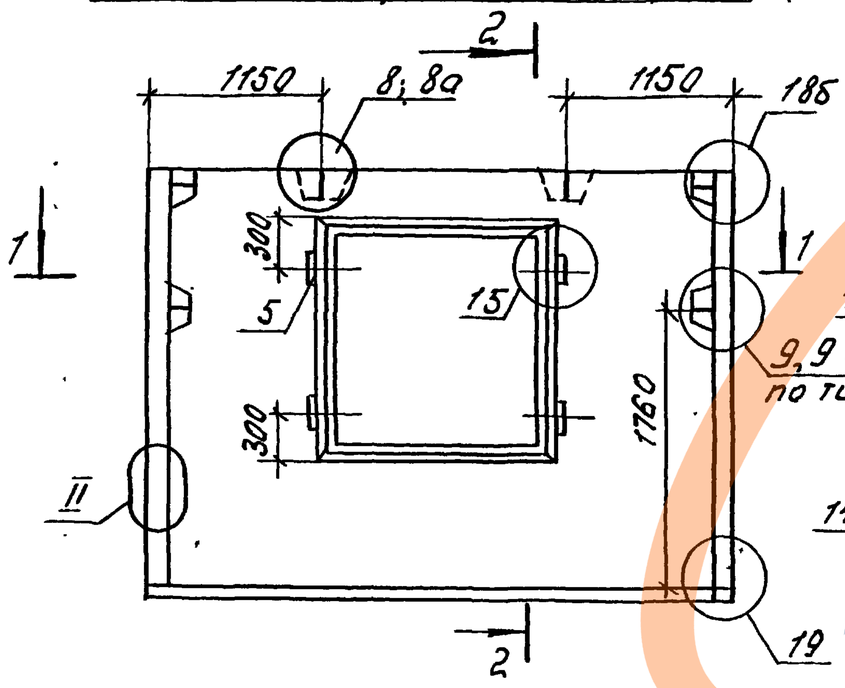

1—1

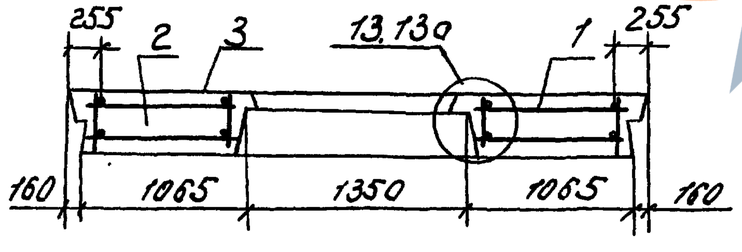

2—2

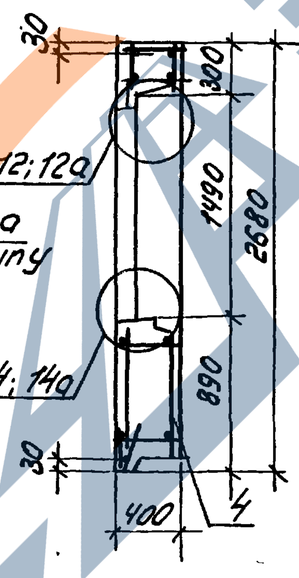

Формат	Зона	Поз.	Обозначение		Наименование	Кол.	Примечание
					Документация		
А3			1.100.1-7.2-1	00.00.00ТО	Техническое описание		
А3			1.100.1-7.2-1	00.00.00Д3	Детали опалубки		
А3			1.100.1-7.2-1	00.00.00ДА	Детали армирования		
А3			1.100.1-7.2-2	00.00.00РС	Ведомость расхода стали		
А3			1.100.1-7.2-2	34.00.00	Заполнение проема		
					Сборочные единицы		
А3		1	1.100.1-7.2-2	16.01.00	КП38.27.40	1	
					Материалы.		
Б.4.		2			Керамзитобетон В3.5. Д 1000	2.74	м 3
Б.4.		3			Фактурн. слой нар. Д 2000	0.16	м 3
Б.4.		4			Фактурн. слой внутр. Д 1600	0.11	м 3
Б.4.		5			Пробка деревянная 100х100х50	4	шт.

Нач. АПМ	Печерин		12.89	1.100.1-7.2-2		16.00.00	
Гл. конст.	Радошкевич			Панель наружная стеновая 1КС.38.27.40-50л	Стадия	Масса	Масштаб
Рук. гр.	Стабредова				Р	4290 кг	
Провер.	Давыденко				Лист	Листов 1	
Разраб.	Моисеева				СибЗНИИЭП г. Новосибирск		

Инв. № подл. | Подпись и дата | Взам. инв. №

Копир. № 1

Формат А4

https://zavodjbi.com/

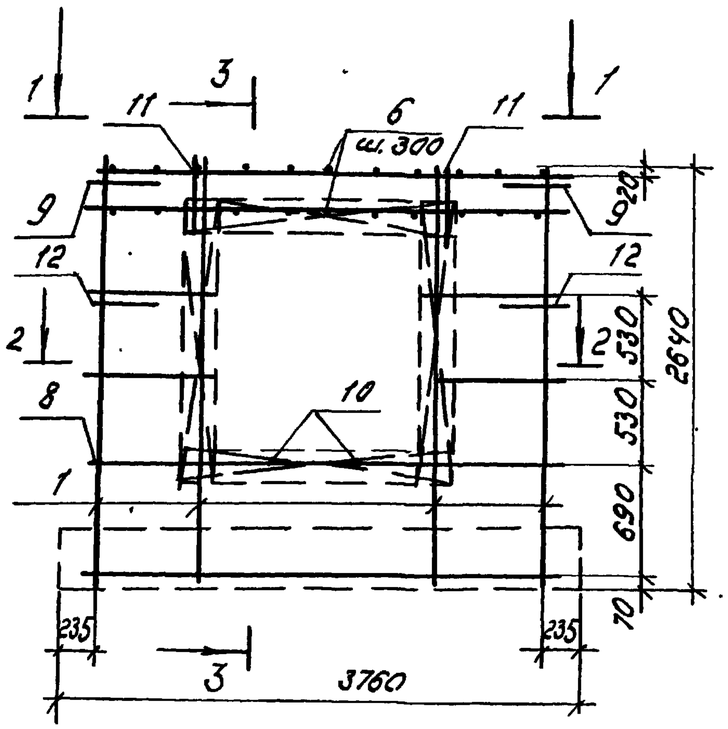

3—3

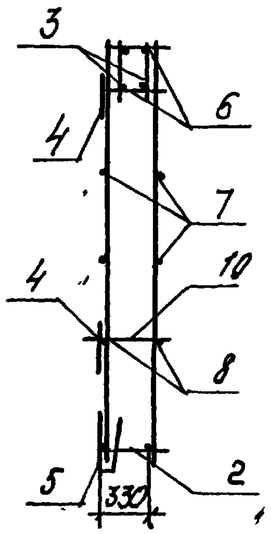

1—1

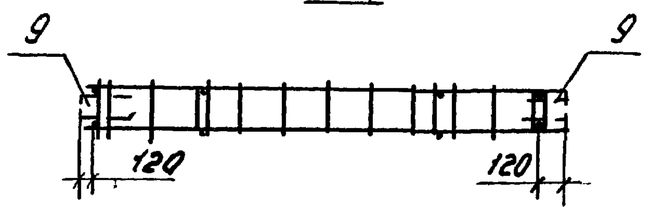

2—2

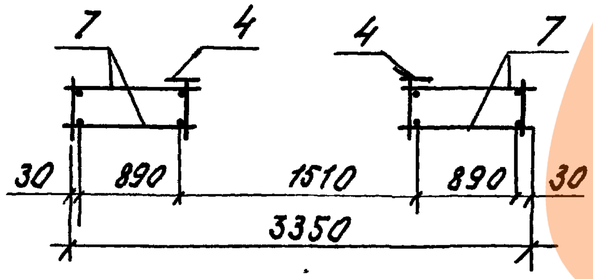

Формат	Зона	Поз.	Обозначение		Наименование	Кол.	Примечание
					Сборочные единицы.		
А3		1	1.100.1-7.2-3	00.00.01	Каркас КР1	4	
А3		2	1.100.1-7.2-3	00.00.02	Каркас КР9	1	
А3		3	1.100.1-7.2-3	00.00.06	Каркас КР27	2	
А3		4	1.100.1-7.2-3	00.00.08	Каркас КР.35	4	
А3		5	1.100.1-7.2-3	00.00.10	Каркас ПК11	1	
					Детали.		
Б.4		6			ф5ВрI ГОСТ6727-80*; ℓ=360	26	0.05 кг
Б.4		7			ф5ВрI ГОСТ6727-80*; ℓ=980	8	0.13 кг
Б.4		8			ф6АIII ГОСТ5781-82*; ℓ=3350	2	0.74 кг
А4		9	1.100.1-7.2-3	00.00.12	Анкер А1	2	
А4		10	1.100.1-7.2-3	00.00.16	ОС1	2	
А3		11	1.100.1-7.2-3	00.00.25	Петля П4	2	
А4		12	1.100.1-7.2-3	00.00.13	Анкер А2	2	

Масса каркаса 32.49 кг

Нач.АПМ	Печерин		12.89	1.100.1-7.2-2		16.01.00
Гл.конст.	Радошкевич			Каркас пространственный КП38.27.40	Стадия	Лист	Листов
Рук.гр.	Стабредова				1		1
Провер.	Стабредова				СибЗНИИЭП г. Новосибирск		
Разраб.	Давыденко						

Копир. Мат м

формат А3

Б.№ подл. | Подпись и дата | Взам. инв.№

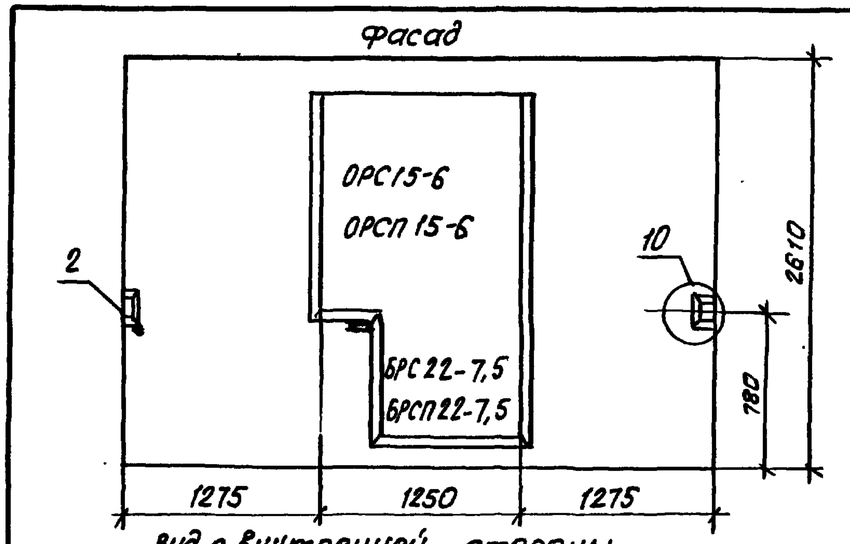

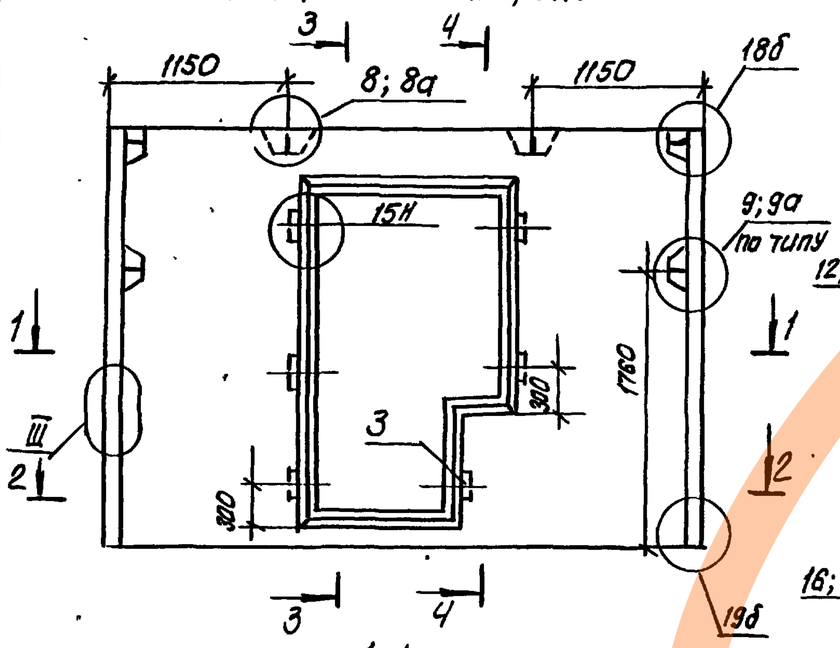

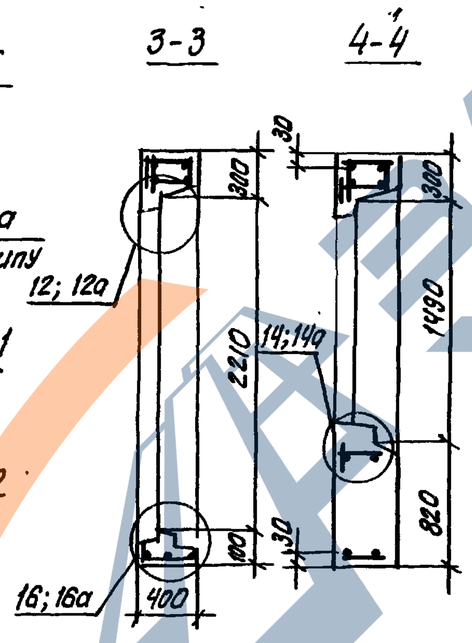

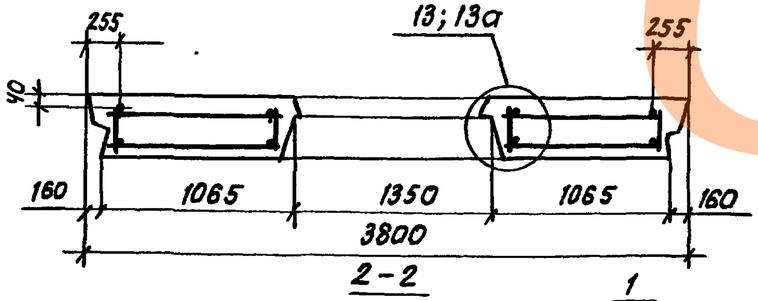

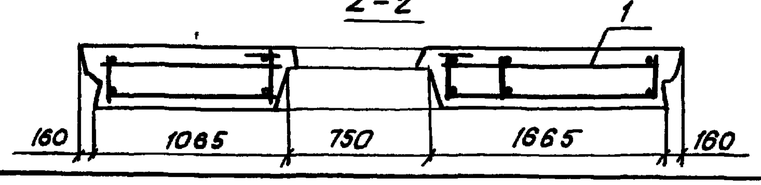

Формат	Зона	Поз.	Обозначение		Наименование	Кол.	Примечание
					Документация		
А3			1.100.1-7.2-1	00.00.00ТО	Техническое описание	×	
А3			1.100.1-7.2-1	00.00.00Д3	Детали опалубки	×	
А3			1.100.1-7.2-1	00.00.00Д4	Детали армирования	×	
А3			1.100 1-7.2-2	00.00.00РС	Ведомость расхода стали	×	
А3			1.100.1-7.2-2	34.00.00	Заполнение проема	×	
					Сборочные единицы		
А3		1	1.100.1-7.2-2	17.01.00	КП 38.26.40	1	
А4		2	1.100.1-7.2-3	00.00.18	Изделие закладное М1	2	
					Материалы		
Б4		3			Керамзитобетон В3,5; Д1000	2,58	$м^3$
Б4		4			Фактурн. слой нар. Д 2000	0.15	$м^3$
Б4		5			Фактурн. слой внутр. Д 1600	0.10	$м^3$
Б4		6			Пробки деревянные 100×100×50	6	шт.

Нач. АПК	Печерин		12.89
Гл. конст.	Радашкевич		
Рук. гр.	Стабредова		
Пров.	Давыденко		
Разраб.	Маисеева		

1.100.1-7.2-2 17.00.00

Панель наружная стеновая 1НС 38.26.40-50л

Стадия	Масса	Масштаб
Р	3560 кг	
Лист	Листов 1	

СибЗНИИЭП г. Новосибирск

Копировал: Теар

Формат А3

Инв. № подл. | Подпись и дата | Взам. инв. №

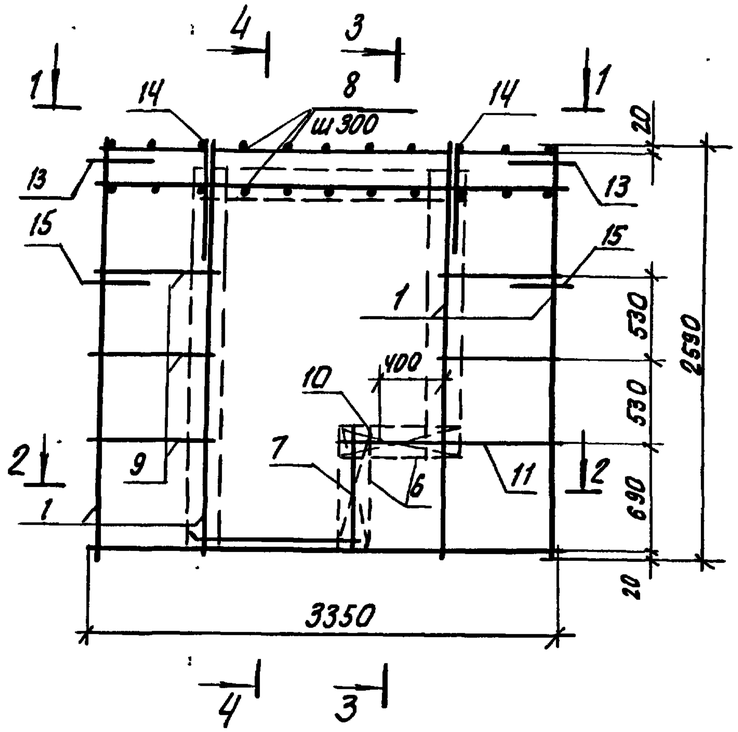

3-3

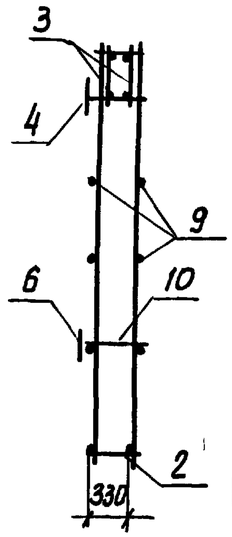

4-4

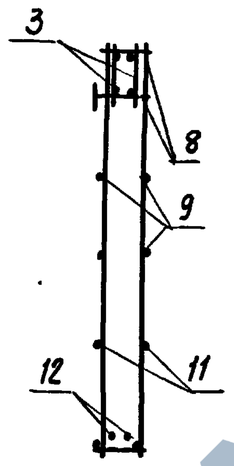

1-1

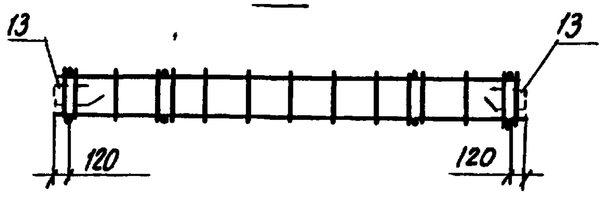

2-2

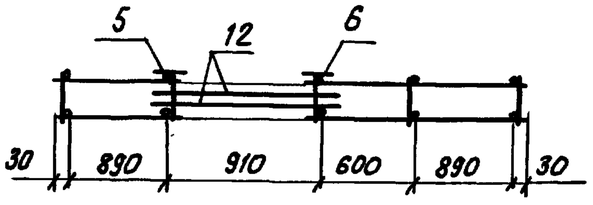

Формат	Зона	Поз.	Обозначение		Наименование	Кол.	Примечание
					Сборочные единицы		
А3		1	1.100.1-7.2-3	00.00.01	Каркас КР1	4	
А3		2	1.100.1-7.2-3	00.00.02	Каркас КР9	1	
А3		3	1.100.1-7.2-3	00.00.06	Каркас КР27	2	
А3		4	1.100.1-7.2-3	00.00.08	Каркас КР35	2	
А3		5	1.100.1-7.2-3	00.00.08	Каркас КР36	1	
А3		6	1.100.1-7.2-3	00.00.07	Каркас КР32	2	
А3		7	1.1001-7.2-3	00.00.01	Каркас КР2	1	
					Детали		
Б.4		8			ф5ВрI ГОСТ 6727-80*; ℓ=360	26	0.05 кг
Б.4		9			ф5ВрI ГОСТ 6727-80*; ℓ=930	10	0.13 кг
А3		10	1.100.1-7.2-3	00.00.16	ОС1	1	
Б.4		11			ф6АIII ГОСТ 5781-82*; ℓ=1530	2	0.34 кг
А3		12	1.100.1-7.2-3	00.00.17	ОС3	2	
А3		13	1.100.1-7.2-3	00.00.12	Анкер А1	2	
А3		14	1.100.1-7.2-3	00.00.25	Петля П3	2	
А3		15	1.100.1-7.2-3	00.00.13	Анкер А2	2	

Масса изделия 29.66 кг

Нач.АПН.	Печерин		12.89	1.100.1-7.2-2	17.01.00
Гл.конст.	Радашкевич			Каркас пространственный КП 38.26.40	Стадия: Р; Лист: ; Листов: 1
Рук.гр.	Стабредова				СибЗНИИЭП г.Новосибирск
Провер.	Стабредова				
Разраб.	Давыденко				

Копировал: Формат А3

Фасад

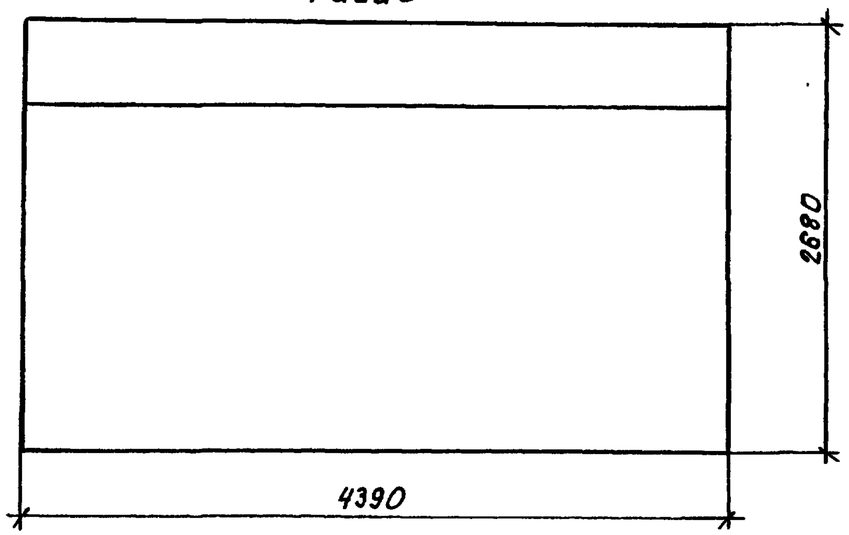

Вид с внутренней стороны

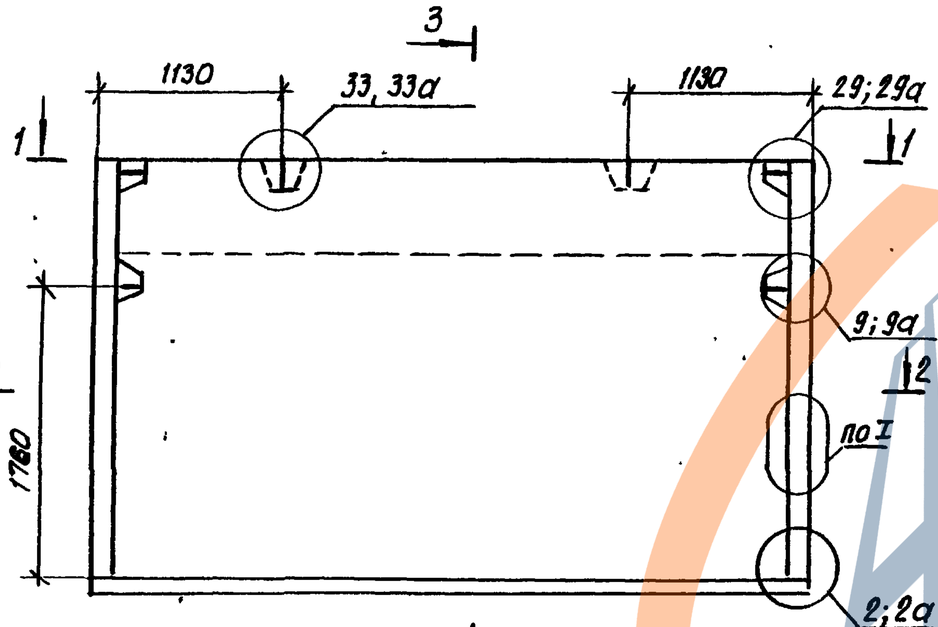

3-3

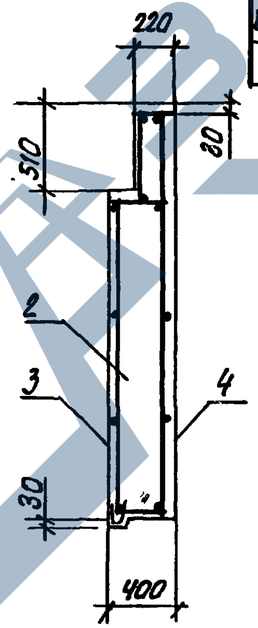

1-1

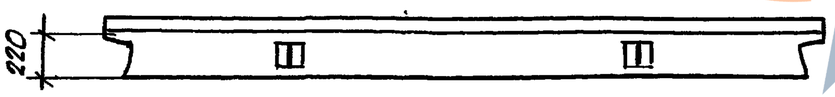

2-2

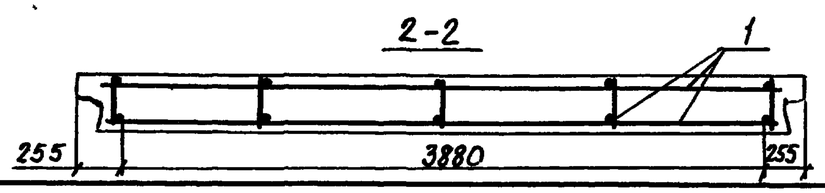

Формат	Зона	Поз.	Обозначение		Наименование	Кол.	Примечание
					Документация		
А3			1.100.1-7.2-1	00.00.00 ТО	Техническое описание		
А3			1.100.1-7.2-1	00.00.00 ДЗ	Детали опалубки		
А3			1.100.1-7.2-1	00.00.00 ДЧ	Детали армирования		
А3			1.100.1-7.2-2	00.00.00 РС	Ведомость расхода стали		
					Сборочные единицы		
А3		1	1.100.1-7.2-2	18.01.00	КП 44.27.40	1	
					Материалы		
БЧ		2			Керамзитобетон В3,5; Д1000 кг/м³	3.79	м³
БЧ		3			Фактурный слой нар. Д2000 кг/м³	0,19	м³
БЧ		4			Фактурный слой внут. Д1500 кг/м³	0.16	м³

Нач.АПМ1	Печерин		12.89
Гл.констр.	Радашкевич		
Рук.гр.	Стабредова		
Провер.	Стабредова		
Разраб.	Давыденко		

1.100.1-7.2-2 18.00.00

Панель наружная стеновая
1НС 44.27.40-50л

Стадия	Масса	Масштаб
Р	4950 кг	
Лист	Листов 1	

СибЗНИИЭП
г.Новосибирск

Инв.№ подл. | Подпись и дата | Взам.инв.№

Копировал: Олеарн

Формат А3

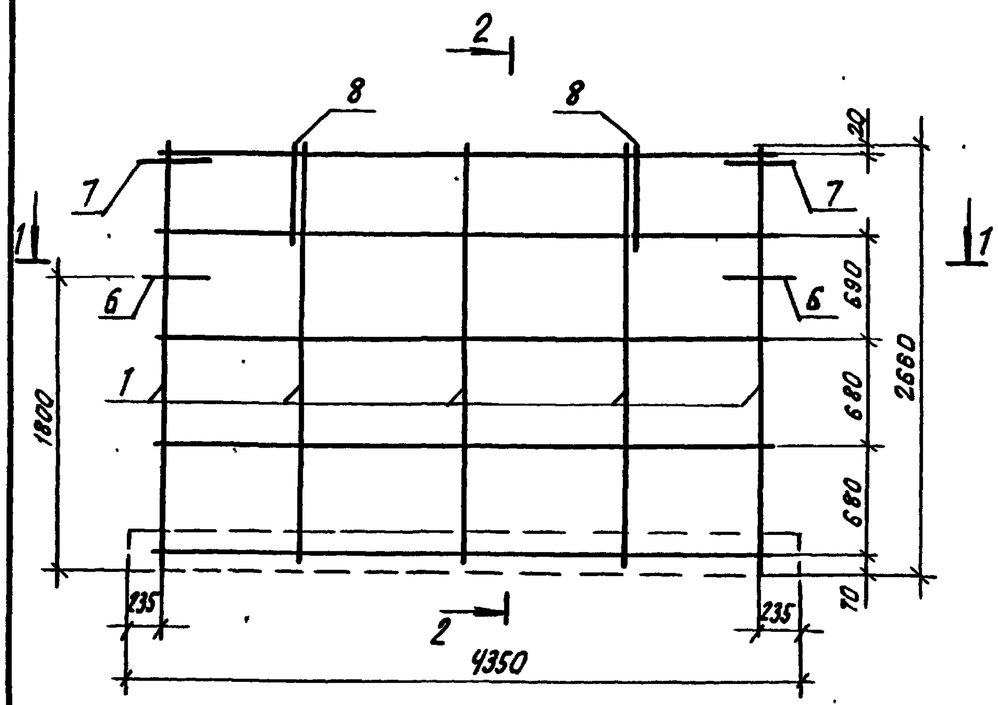

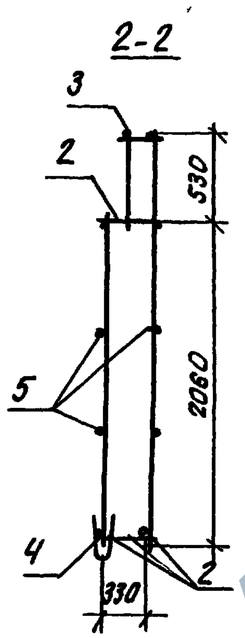

Формат	Зона	Поз.	Обозначение		Наименование	Кол.	Примечание
					Сборочные единицы		
А3		1	1.100.1-7.2-3	00.00.04	Каркас КР7	5	
А3		2	1.100.1-7.2-3	00.00.02	Каркас КР10	2	
А3		3	1.100.1-7.2-3	00.00.03	Каркас КР14	1	
А3		4	1.100.1-7.2-3	00.00.10	Каркас ПК12	1	
					Детали		
Б.4		5			ф5ВрI ГОСТ6727-80*; ℓ=4020	4	0.36 кг
АУ		6	1.100.1-7.2-3	00.00.13	Анкер А2	2	
АУ		7	1.100.1-7.2-3	00.00.14	Анкер А3	2	
А3		8	1.100.1-7.2-3	00.00.26	Петля П7	2	

Масса каркаса 26.64 кг

1-1

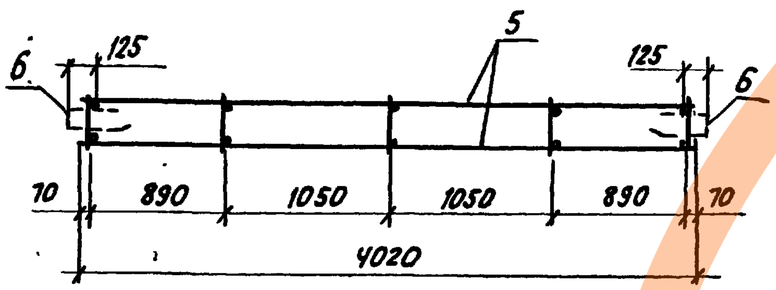

				1.100.1-7.2-2	18.01.00
Нач. АПП.1	Печерин		12.89	Каркас пространственный КП44.27.40	Стадия: Р; Лист: ; Листов: 1
Гл. конст.	Родашкевич				СибЗНИИЭП г. Новосибирск
Рук. гр.	Стабредова				
Пров.	Стабредова				
Разраб.	Давыденко				

Копировал: Опеарк

Формат А3

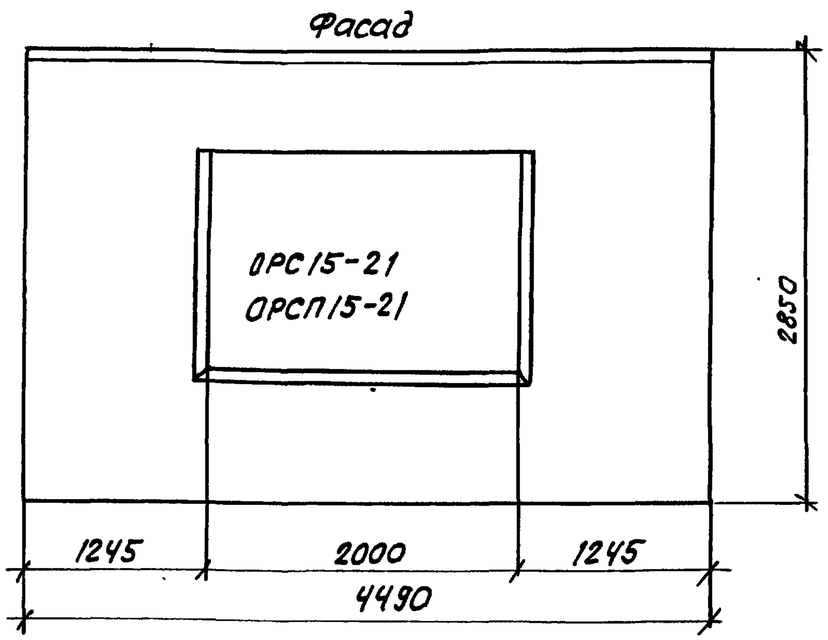

Вид с внутренней стороны

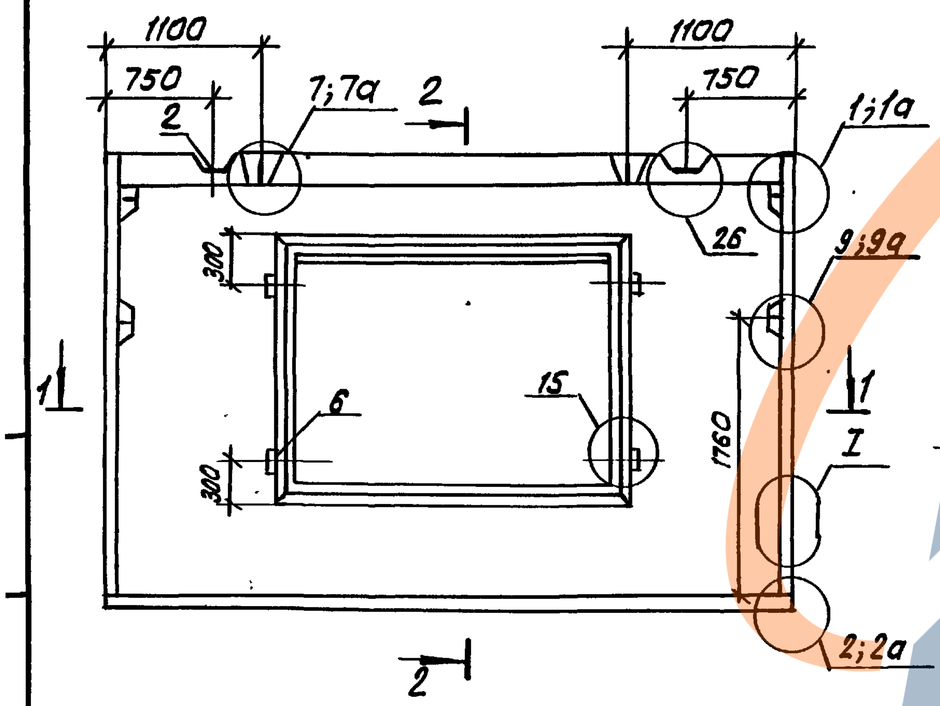

Формат	Зона	Поз.	Обозначение		Наименование	Кол.	Примечание
					Документация		
А3			1.100.1-7.2-1	00.00.00 ТО	Техническое описание	×	
А3			1.100.1-7.2-1	00.00.00 ДЗ	Детали опалубки	×	
А3			1.100.1-7.2-1	00.00.00 ДЧ	Детали армирования	×	
А3			1.100.1-7.2-2	00.00.00 РС	Ведомость расхода стали	×	
А3			1.100.1-7.2-2	34.00.00	Заполнение проема	×	
					Сборочные единицы		
А3		1	1.100.1-7.2-2	19.01.00	КП 45.29.40	1	
А4		2	1.100.1-7.2-3	00.00.19	Изделие закладное М2	2	
					Материалы		
Б.4		3			Керамзитобетон В3,5; Д 1000	3,29	
Б.4		4			Фактурн. слой наружн. Д 2000	0.19	м³
Б.4		5			Фактурн. слой внутрен. Д 1600	0.12	м³
Б.4		6			Пробка деревян. 100×100×50	4	шт

Нач. АПМ.1	Печерин		12.89	1.100.1-7.2-2 19.00.00
Гл. конст.	Радашкевич			Панель наружная стеновая 1КС 45.29.40-50л
Рук. гр.	Стабредова			
Провер.	Стабредова			
Разраб.	Давыденко			

Стадия	Масса	Масштаб
Р	4510 кг	
Лист	Листов 1	

СибЗНИИЭП г. Новосибирск

Копировал: Опар

Формат А3

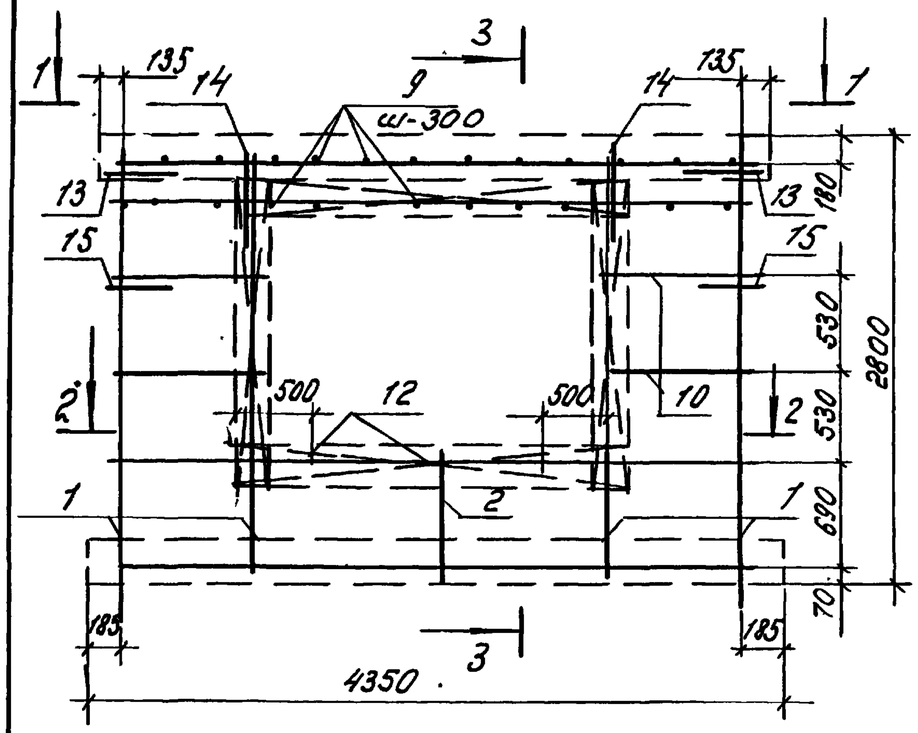

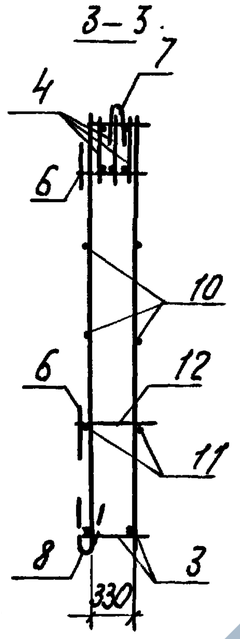

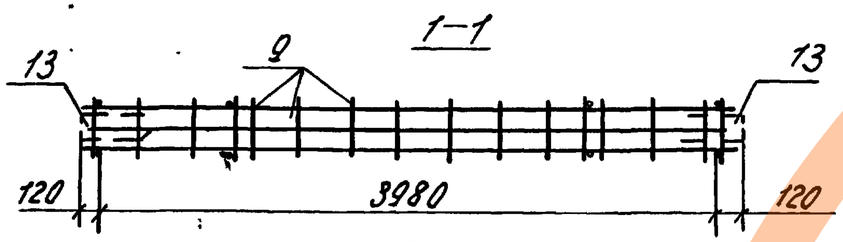

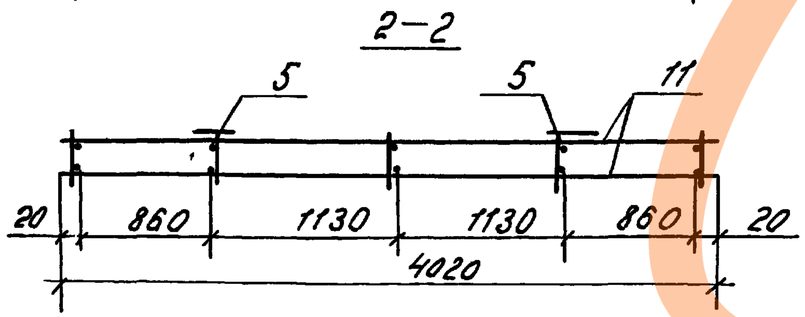

Формат	Зона	Поз.	Обозначение	Наименование	Кол.	Примечание
				Сборочные единицы		
А3		1	1.100.1-7.2-3 00.00.01	Каркас КР1	4	
А3		2	1.100.1-7.2-3 00.00.01	Каркас КР2	1	
А3		3	1.100.1-7.2-3 00.00.02	Каркас КР10	1	
А3		4	1.100.1-7.2-3 00.00.06	Каркас КР28	3	
А3		5	1.100.1-7.2-3 00.00.08	Каркас КР35	2	
А3		6	1.100.1-7.2-3 00.00.08	Каркас КР.36	2	
А3		7	1.100.1-7.2-3 00.00.09	Каркас ПК5	1	
А3		8	1.100.1-7.2-3 00.00.10	Каркас ПК12	1	
				Детали		
Б.4		9		ф5Вр^{I} ГОСТ6727-80*; ℓ=360	28	0.05 кг.
Б.4		10		ф5Вр^{I} ГОСТ6727-80*; ℓ=900	8	0.13 кг.
Б.4		11		ф6А^{III} ГОСТ5781-82*; ℓ=4020	2	0.89 кг.
А4		12	1.100.1-7.2-3 00.00.16	ОС1	3	
А4		13	1.100.1-7.2-3 00.00.12	Анкер А1	2	
А3		14	1.100.1-7.2-3 00.00.25	Петля П4	2	
А4		15	1.100.1-7.2-3 00.00.13	Анкер А2	2	
				Масса К2		41.71

				1.100.1-7.2-2		19.01.00	
Нач. АПМ	Печерин		12.89	Каркас пространственный КП45.29.40	Стадия	Лист	Листов
Гл. констр.	Радашкевич				Р		1
Рук. гр.	Стабредова				СибЗНИИЭП г. Новосибирск		
Провер.	Стабредова						
Разраб	Ловыденко						

https://zavodjbi.com/

Фасад

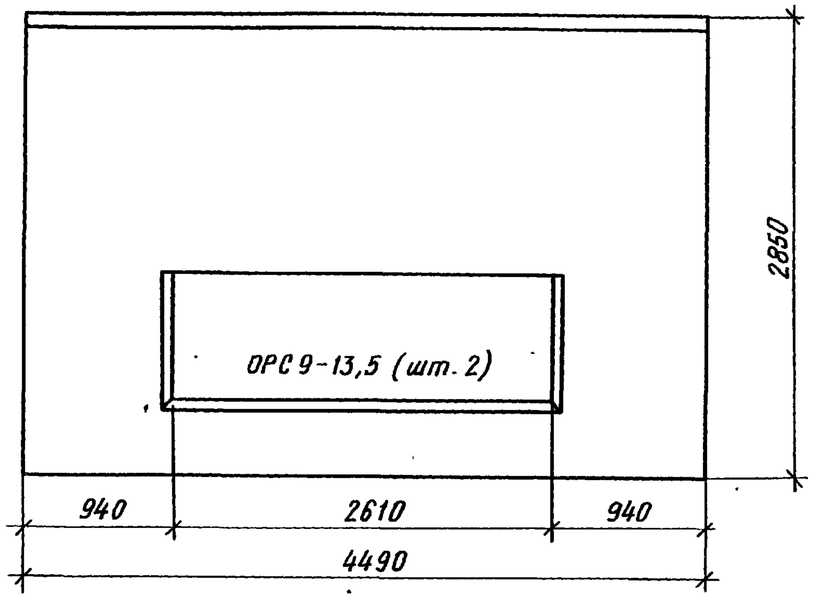

Вид с внутренней стороны

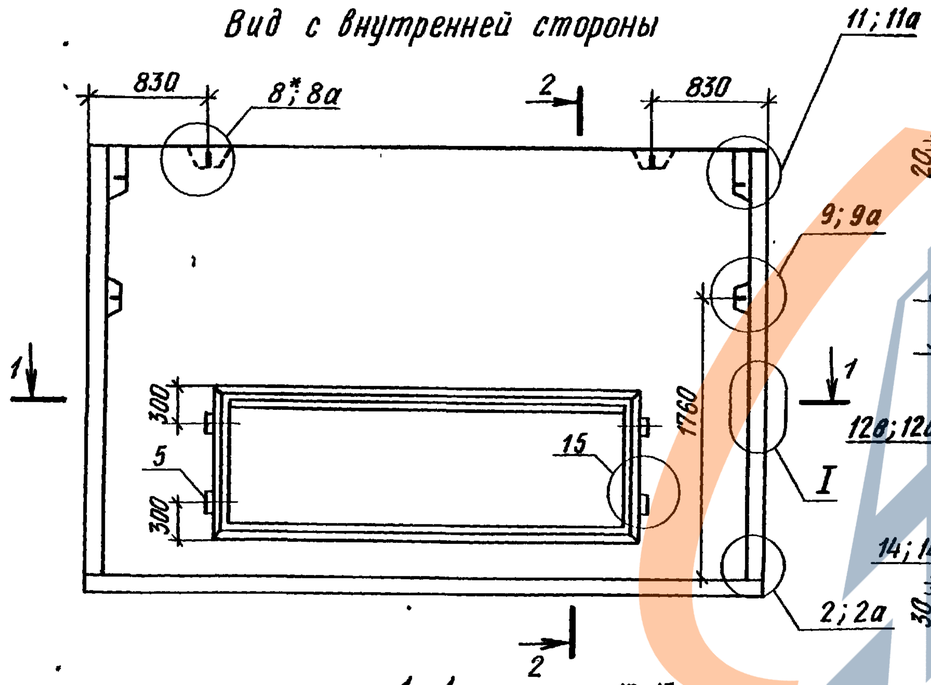

2-2

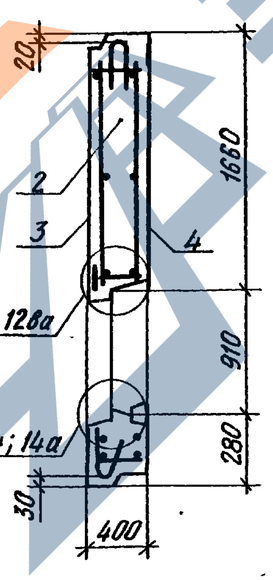

1-1

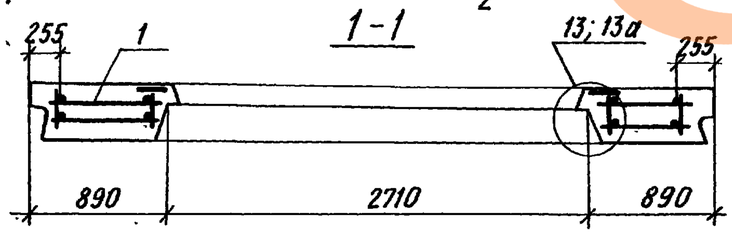

Формат	Зона	Поз.	Обозначение		Наименование	Кол.	Примечание
					Документация		
А3			1.100.1-7.2-1	00.00.00 ТО	Техническое описание		
А3			1.100.1-7.2-1	00.00.00 Д3	Детали опалубки		
А3			1.100.1-7.2-1	00.00.00 Д4	Детали арматурные		
А3			1.100.1-7.2-2	00.00.00 РС	Ведомость расхода стали		
А3			1.100.1-7.2-2	34.00.00	Заполнение проема		
					Сборочные единицы		
А3		1	1.100.1-7.2-2	20.01.00	КП 45.29.40-1	1	
					Материалы		
Б.ч.		2			Керамзитобетон В3,5 Д1000	3,53	м3
Б.ч.		3			Фактурн. слой наружн. Д2000	0,21	м3
Б.ч.		4			Фактурн. слой внутр. Д1600	0,14	м3
Б.ч.		5			Пробка деревянная 100×100×50	4	шт

Нач.ЛПМ-1	Печерин		12.89
Гл.конст	Радашкевич		
Рук.гр.	Стабредова		
Провер.	Стабредова		
Разраб.	Давыденко		

1.100.1-7.2-2 20.00.00

Панель наружная стеновая 1НС 45.29.40.-50л-1

Стадия	Масса	Масштаб
Р	4800 кг.	
Лист	Листов 1	

СибЗНИИЭП г. Новосибирск

Копировал Архипов

Формат А3

Инв.№ подл. | Подпись и дата | Взам. инв.№

https://zavodjbi.com/

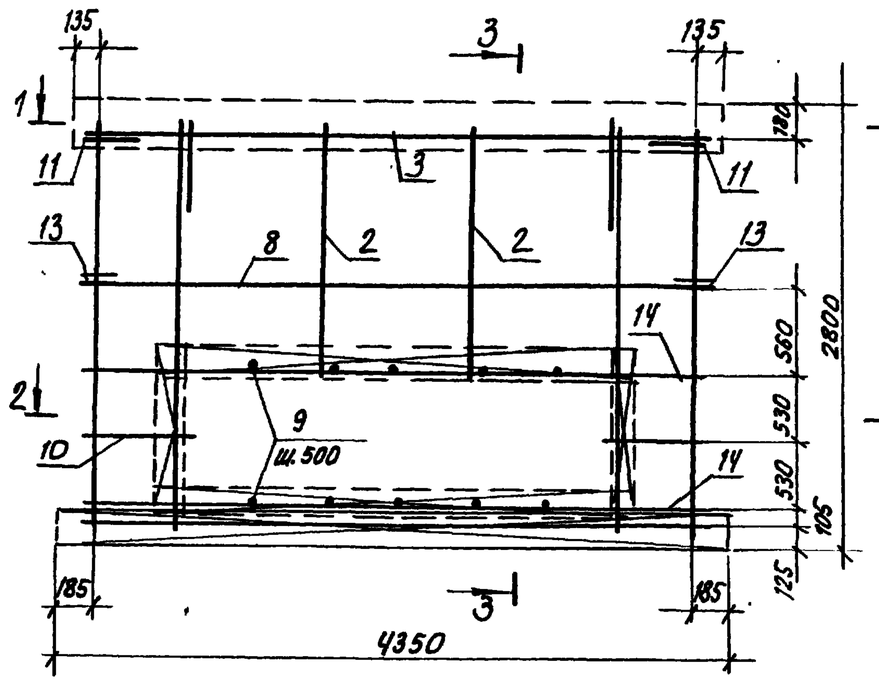

3-3

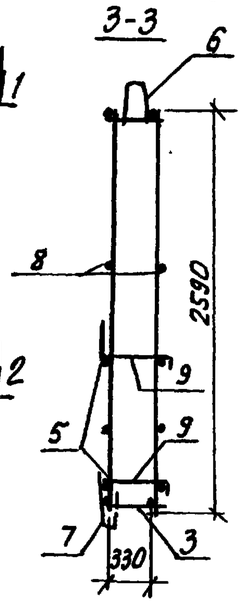

1-1

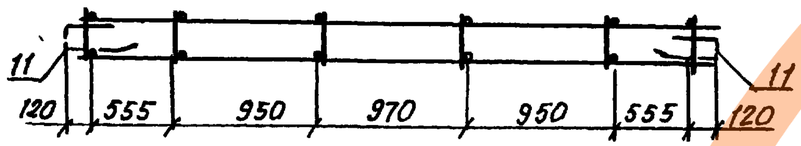

2-2

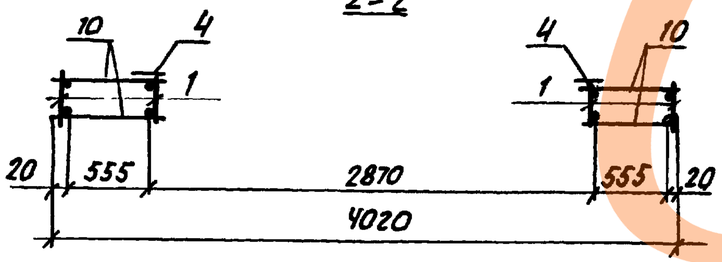

Формат	Зона	Поз.	Обозначение	Наименование	Кол.	Примечание
				Сборочные единицы		
А3		1	1.100.1-7.2-3 00.00.01	каркас КР1	4	
А3		2	1.100.1-7.2-3 00.00.01	каркас КР3	2	
А3		3	1.100.1-7.2-3 00.00.02	каркас КР10	2	
А3		4	1.100.1-7.2-3 00.00.07	каркас КР33	2	
А3		5	1.100.1-7.2-3 00.00.08	каркас КР37	2	
А3		6	1.100.1-7.2-3 00.00.09	каркас ПК5	1	
А4		7	1.100.1-7.2-3 00.00.10	каркас ПК12	1	
				Детали		
Б.ч		14		ф6АIII ГОСТ 5781-82*; ℓ=4020	4	0,89 кг
Б.ч		8		ф5ВрI ГОСТ 6727-80*; ℓ=4020	2	0.58 кг
А4		9	1.100.1-7.2-3 00.00.16	ОС1	10	
Б4		10		ф5ВрI, ГОСТ 6727-80*, ℓ=610	4	0.09 кг
А4		11	1.100.1-7.2-3 00.00.12	Анкер А1	2	
А3		12	1.100.1-7.2-3 00.00.25	Петля П4	2	
А4		13	1.100.1-7.2-3 00.00.13	Анкер А2	2	
				Масса кг		34.27

				1.100.1-7.2-2		20.01.00	
Нач.АПМ.	Печерин		12.89	Каркас пространственный КП 45.29.40-1	Стадия	Лист	Листов
Гл.конст.	Радашкевич				Р		1
Рук.гр.	Стафедова				СибЗНИИЭП г.Новосибирск		
Пров.	Стафедова						
Разраб.	Давыденко						

Копировал: Тесар

Формат А3

Фасад

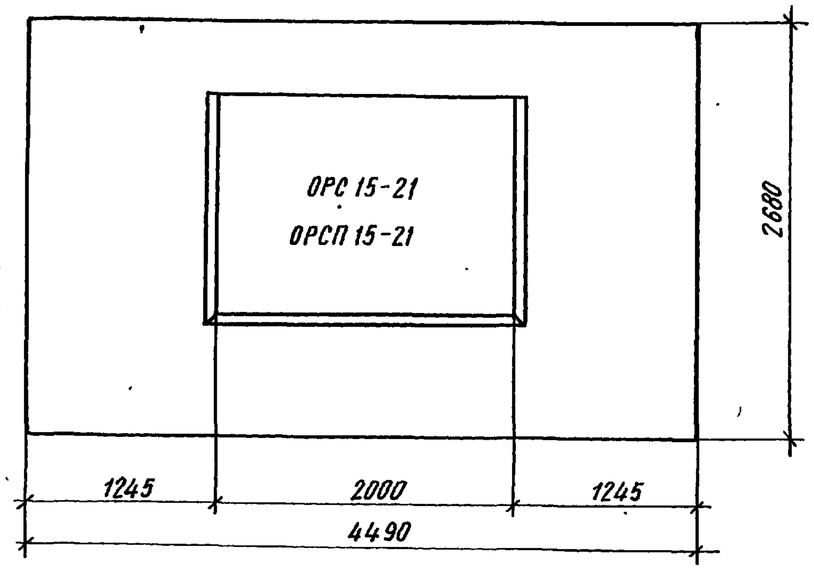

Вид с внутренней стороны

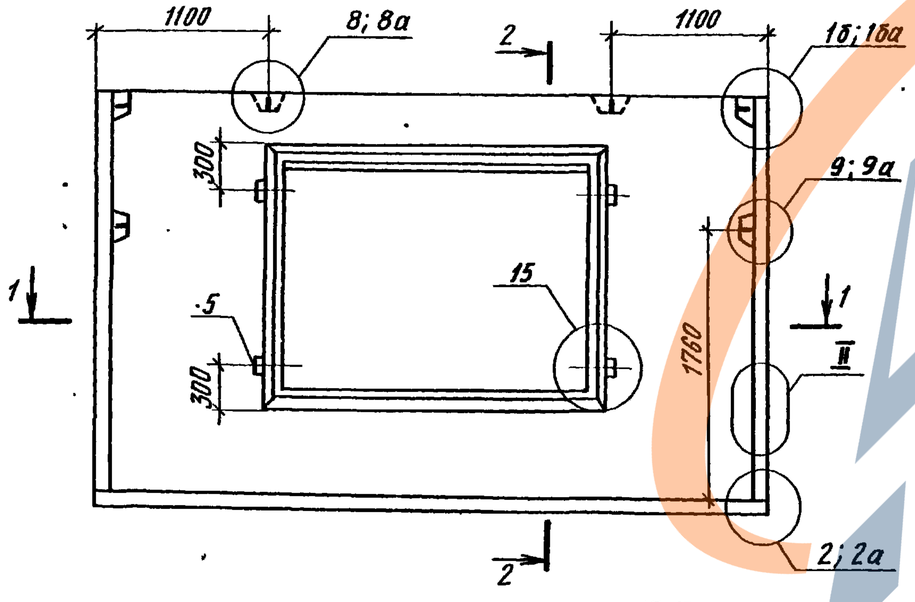

2-2

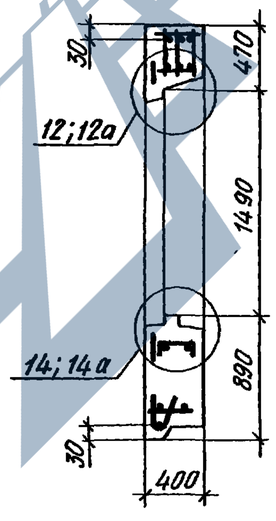

1-1

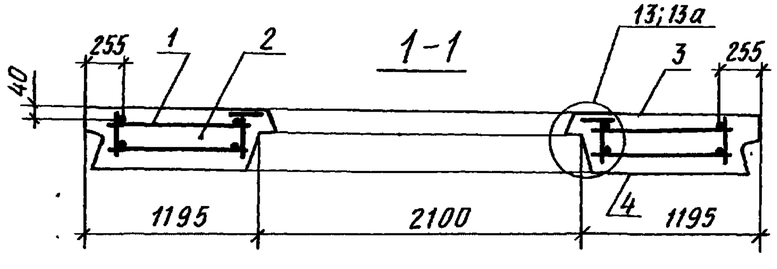

Формат	Зона	Поз	Обозначение		Наименование	Кол.	Примечание
					Документация		
А3			1.100.1-7 2-1	00.00.00 ТО	Техническое описание	×	
А3			1.100.1-7.2-1	00.00.00 Д3	Детали опалубки	×	
А3			1.100.1-7.2-1	00.00.00 Д4	Детали армирования	×	
А3			1.100.1-7.2-2	00.00.00 РС	Ведомость расхода стали	×	
А3			1.100.1-7.2-2	34.00.00	Заполнение проема	×	
					Сборочные единицы		
А3		1	1.100.1-7.2-2	21.01.00	КП 45.27.40	1	
					Материалы		
Б.Ч.		2			Керамзитобетон В3,5 Д1000	3,08	м3
Б.Ч.		3			Фактурн. слой наружн. Д2000	0,18	м3
Б.Ч.		4			Фактурн. слой внутр. Д1600	0,12	м3
Б.Ч.		5			Пробки деревянные 100×100×50	4	шт.

Нач. АПМ-1	Печерин		12.89
Гл. конст.	Радашкевич		
Рук. гр.	Ставредова		
Провер.	Ставредова		
Разраб.	Давыденко		

1.100.1-7.2-2 21.00.00

Панель наружная стеновая 1НС 45.27.40-50л

Стадия	Масса	Масштаб
Р	4250 кг	
Лист	Листов 1	

СибЗНИИЭП г. Новосибирск

Копировал

Формат А3

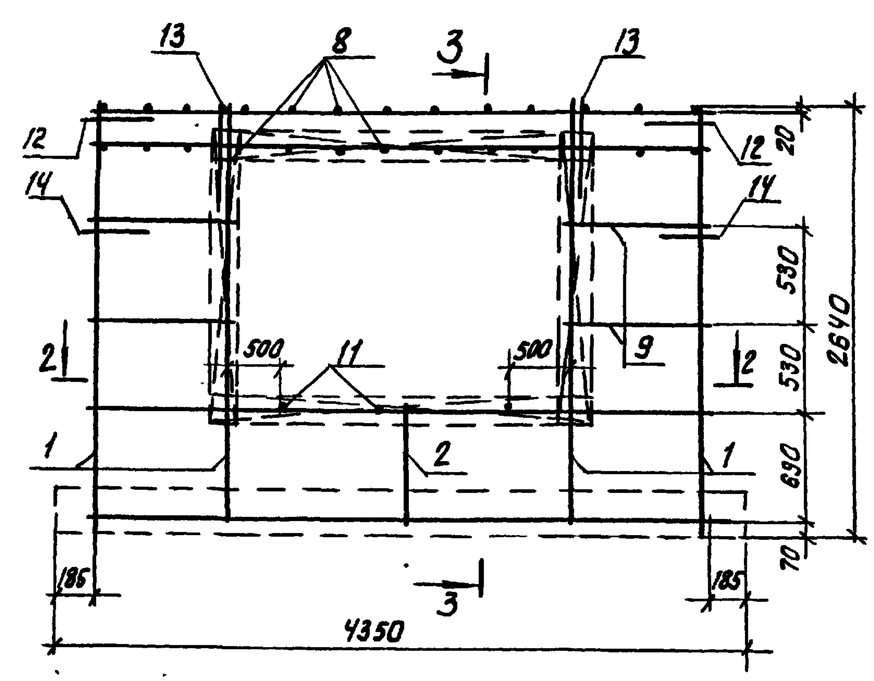

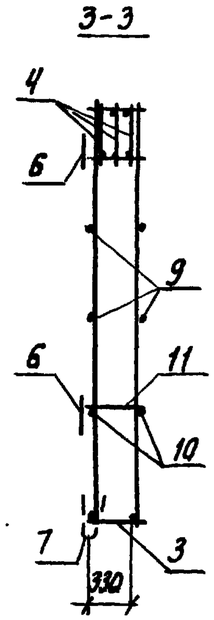

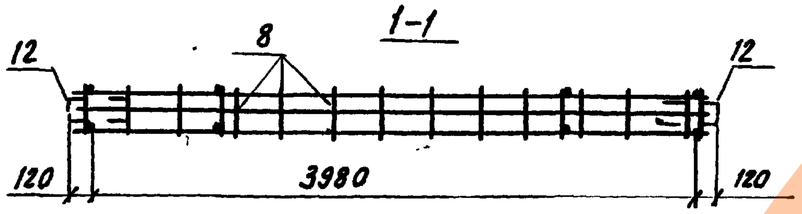

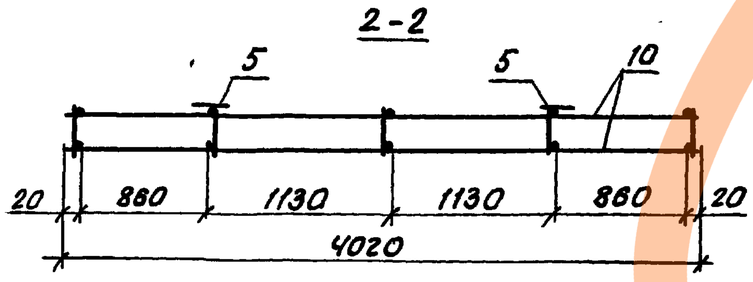

Формат	Зона	Поз.	Обозначение		Наименование	Кол.	Примечание
					Сборочные единицы		
А3		1	1.100.1-7.2-3	00.00.01	каркас КР1	4	
А3		2	1.100.1-7.2-3	00.00.01	каркас КР2	1	
А3		3	1.100.1-7.2-3	00.00.02	каркас КР10	1	
А3		4	1.100.1-7.2-3	00.00.06	каркас КР28	3	
А3		5	1.100.1-7.2-3	00.00.08	каркас КР35	2	
А3		6	1.100.1-7.2-3	00.00.08	каркас КР36	2	
А3		7	1.00.1-7.2-3	00.00.10	каркас ПК12	1	
					Детали		
Б.4		8			ф5ВрI ГОСТ 6727-80*; ℓ=360	28	0.05 кг
Б.4		9			ф5ВрI ГОСТ 6727-80*; ℓ=900	8	0.13 кг
Б.4		10			ф5ВрI ГОСТ 6727-80*; ℓ=4020	2	0.89 кг
Д4		11	1.100.1-7.2-3	00.00.16	ОС1	3	
Д4		12	1.100.1-7.2-3	00.00.12	Анкер А1	2	
А3		13	1.100.1-7.2-3	00.00 25	петля ПЧ	2	
Д4		14	1.100.1-7.2-3	00.00 13	Анкер А2	2	
					масса	кг	40.19

				1.100.1-7.2-2		21.01.00	
Нач. АПК.1	Печерин		12.89	Каркас пространственный КП 45.27.40	Стадия	Лист	Листов
Гл. констр.	Радашкевич				Р		1
Рук. гр.	Стабредова				СибЗНИИЭП г. Новосибирск		
Провер.	Стабредова						
Разраб.	Довыденко						

Копировал: Формат А3

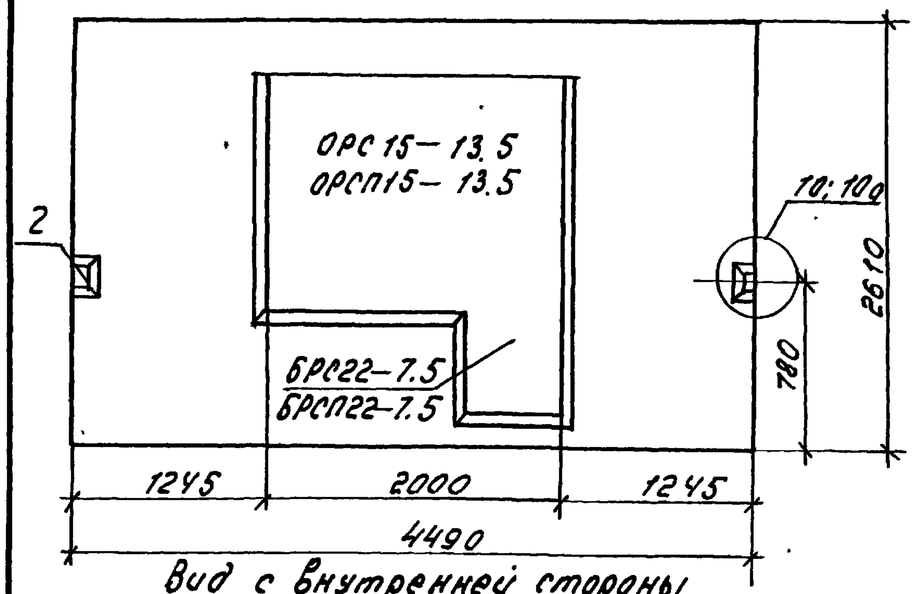

Вид с внутренней стороны.

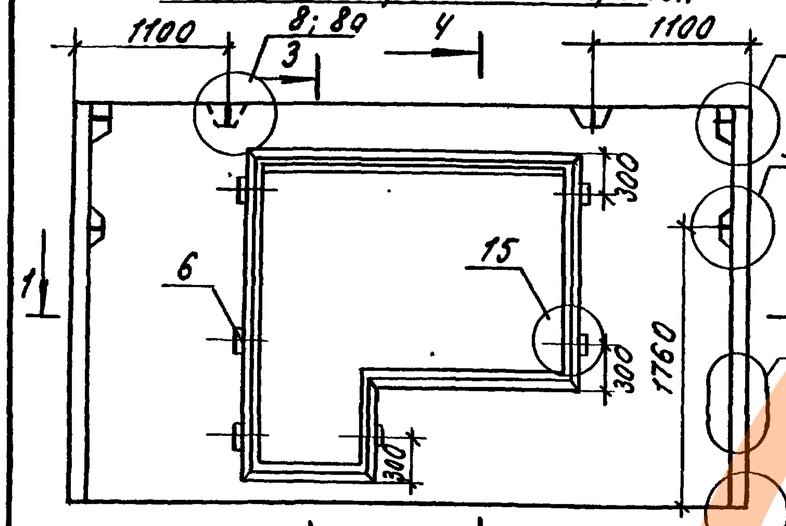

1—1

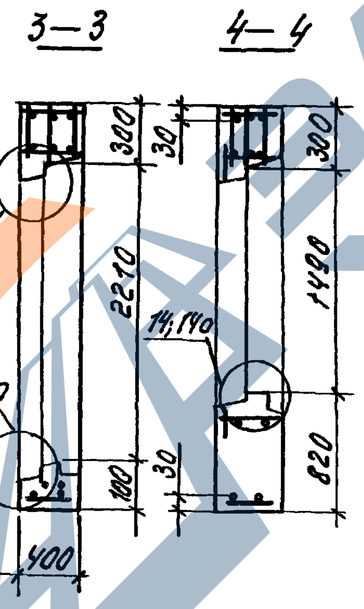

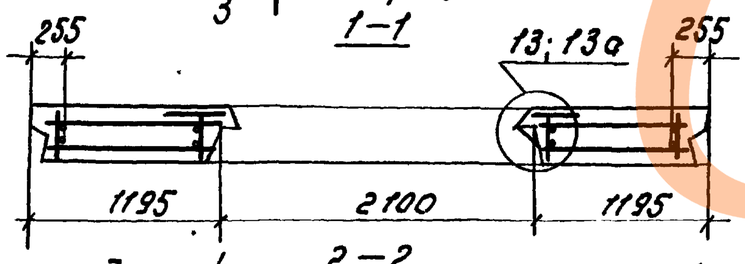

2—2

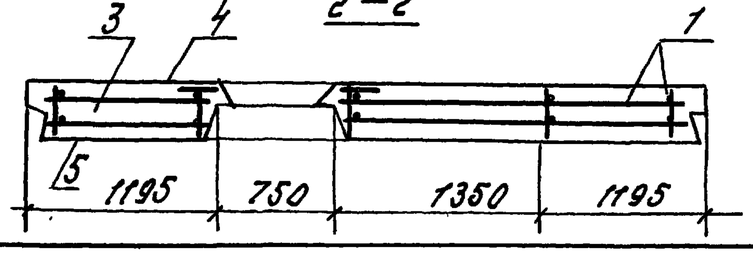

Формат	Зона	Поз.	Обозначение		Наименование	Кол	Примечание.
					Документация		
А3			1.100.1-7.2-1	00.00.00ТО	Техническое описание	X	
А3			1.100.1-7.2-1	00.00.00Д3	Детали опалубки	X	
А3			1.100.1-7.2-1	00.00.00Д4	Детали армирования	X	
А3			1.100.1-7.2-2	00.00.00РС	Ведомость расхода стали	X	
А3			1.100.1-7.2-2	34.00.00	Заполнение проема	X	
					Сборочные единицы		
А3		1	1.100.1-7.2-2	22.01.00	КП45.26.40	1	
А4		2	1.100.1-7.2-3	00.00.18	Изделие закладное м1	2	
					Материалы		
Б.4		3			Керамзитобетон В3.5 Д1000	2.88	$м^3$
Б.4		4			Фактурн. слой наружн. Д2000	0.16	$м^3$
Б.4		5			Фактурн. слой внутрен. Д1500	0.12	$м^3$
Б.4		6			Пробка деревян. 100×100×50	6	шт.

Нач. АПМ	Печерин		12.89
Гл. конст.	Радашкевич		
Рук. гр.	Стабредова		
Провер.	Стабредова		
Разраб.	Давыденко		

1.100.1-7.2-2 22.00.00

Панель наружная стеновая 1НС45.26.40-50л

Стадия	Масса	Масштаб
Р	4020 кг.	
Лист	Листов 1	

СибЗНИИЭП г. Новосибирск

Инв.№ подл. | Подпись и дата | Взам. инв.№

Копир. Лео

Формат А3

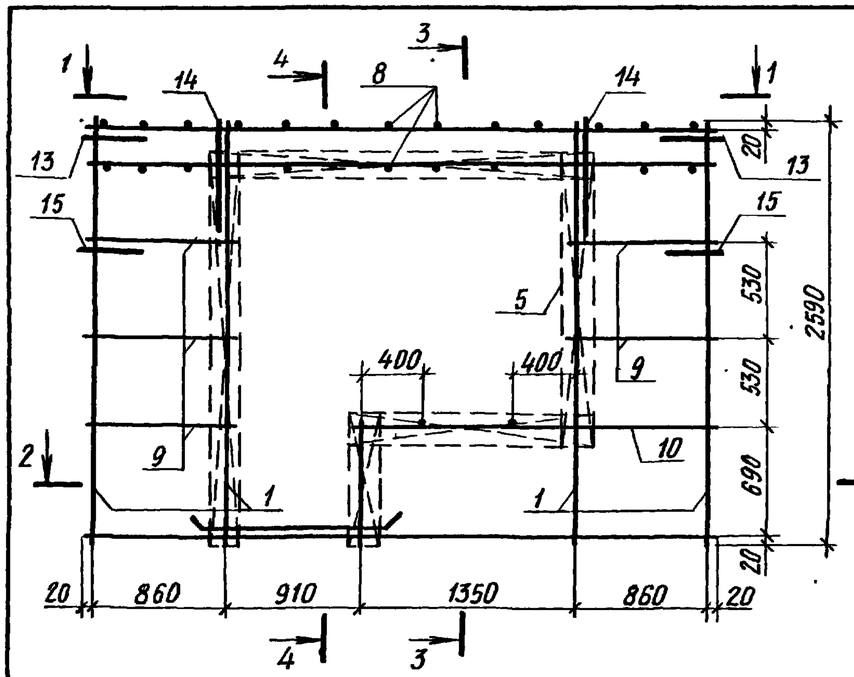

3-3

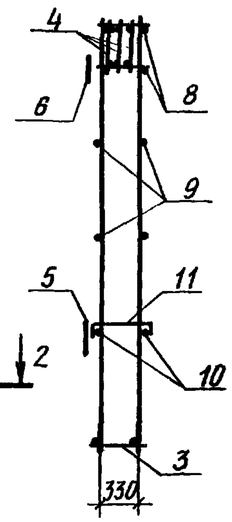

4-4

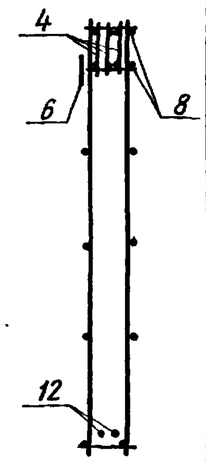

1-1

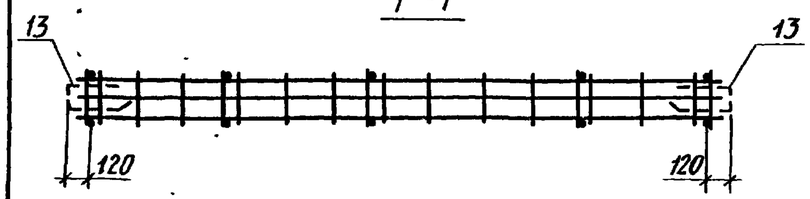

2-2

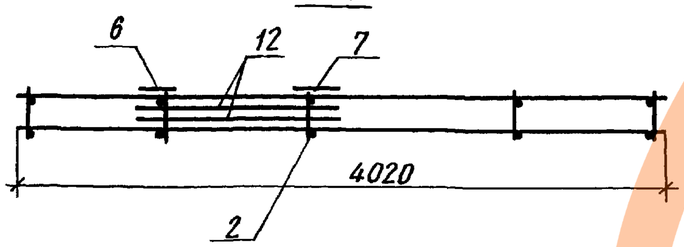

Формат	Зона	Поз.	Обозначение		Наименование	Кол.	Примечание
					Сборочные единицы		
А3		1	1.100.1.7. 2-3	00.00.01	Каркас КР1	4	
А3		2	1.100.1-7. 2-3	00.00.01	Каркас КР2	1	
А3		3	1.100.1-7. 2-3	00.00.02	Каркас КР10	1	
А3		4	1.100.1-7. 2-3	00.00.06	Каркас КР28	3	
А3		5	1.100.1-7. 2-3	00.00.08	Каркас КР35	2	
А3		6	1.100.1-7. 2-3	00.00.08	Каркас КР36	2	
А3		7	1.100.1-7. 2-3	00.00.07	Каркас КР32	1	
					Детали		
Б.4		8			ф5ВрI ГОСТ-6727-80*, ℓ=360	28	0,05кг
Б.4.		9			ф5ВрI ГОСТ 6727-80*, ℓ=900	10	0,13кг
Б.4.		10			ф5ВрI ГОСТ 6727-80*, ℓ=1390	2	0,31кг
А4		11	1.100.1-7. 2-3	00.00.16	ОС1	2	
А4		12	1.100.1-7. 2-3	00.00.17	ОС3	2	
А4		13	1.100.1-7. 2-3	00.00.12	Анкер А1	2	
А3		14	1.100.1-7. 2-3	00.00.25	Петля П4	2	
А4		15	1.100.1-7. 2-3	00.00.13	Анкер А2	2	
					Масса, кг		37,83

Нач.АПИ-1	Печерин		12.89
Гл.конст.	Радашкевич		
Рук.гр.	Стабредова		
Провер.	Стабредова		
Разраб.	Давыденко		

1.100.1-7.2-2 22.01.00

Каркас пространственный
КП 45.26.40

Стадия	Лист	Листов
Р		1

СибЗНИИЭП
г.Новосибирск

Копировал

Формат А3

Инв.№ подл. | Подпись и дата | Взам. инв.№

https://zavodjbi.com/

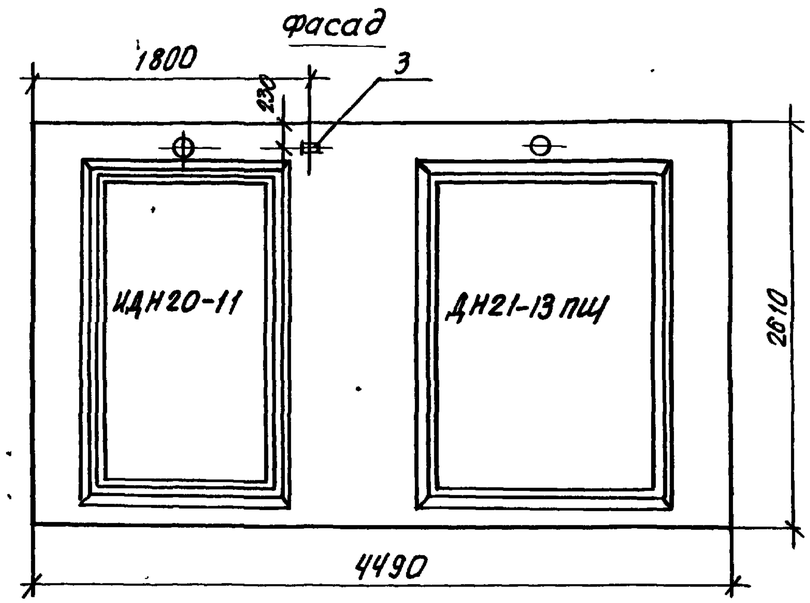

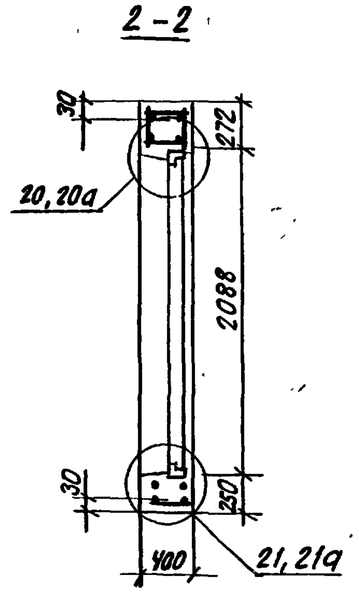

вид с внутренней стороны

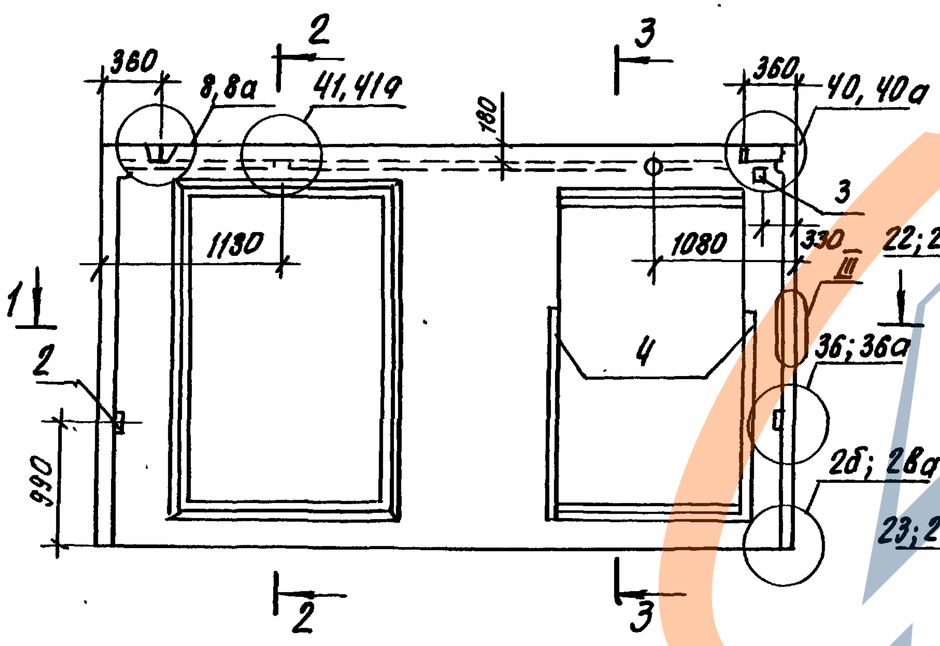

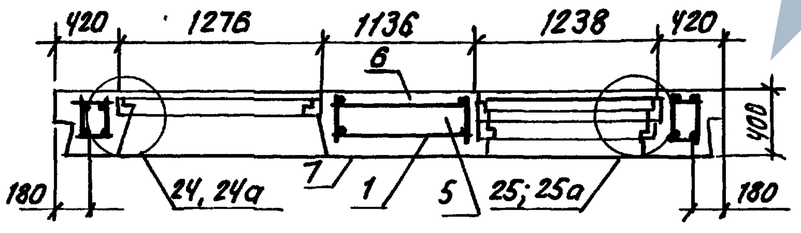

Формат	Зона	Поз.	Обозначение		Наименование	Кол.	Примечание
					Документация		
А3			1.100.1-7.2-1	00.00.00 ТО	Техническое описание	X	
А3			1.100.1-7.2-1	00.00.00 ДЗ	Детали опалубки	X	
А3			1.100.1-7.2-1	00.00.00 ДЧ	Детали арматурные	X	
А3			1.100.1-7.2-2	00.00.00	Ведомость расхода стали	X	
А3			1.100.1-7.2-2	34.00.00	Заполнение проема	X	
					Сборочные единицы		
А3		1	1.100.1-7.2-2	23.01.00	КП 45.26.40-1	1	
А4		2	1.100.1-7.2-3	00.0022	Изделие закладное М5	2	
А4		3	1.100.1-7.2-3	00.00.23	Изделие закладное М6	2	
А4		4	1.100.1-7.2-3	00.00.24	Изделие закладное М7	2	
					Материалы		
Б4		5			Керамзитобетон В12,5 Д1000	2,26	$м^3$
Б.4		6			Фактурн. слой наружн. Д2000	0,11	$м^3$
Б.4		7			Фактурн. слой внутр. Д1600	0,11	$м^3$

Нач. АПН.1	Печерин		12.89
Гл. конст.	Радашкевич		
Рук. гр.	Стабредова		
Провер.	Стабредова		
Разраб.	Давыденко		

1.100.1-7.2-2 23.00.00

Панель наружная стеновая 1НС45.26.40-150л

Стадия	Масса	Масштаб
Р	3120 кг	
Лист	Листов 1	

СибЗНИИЭП г. Новосибирск

Копировал: Отегарн

Формат А2

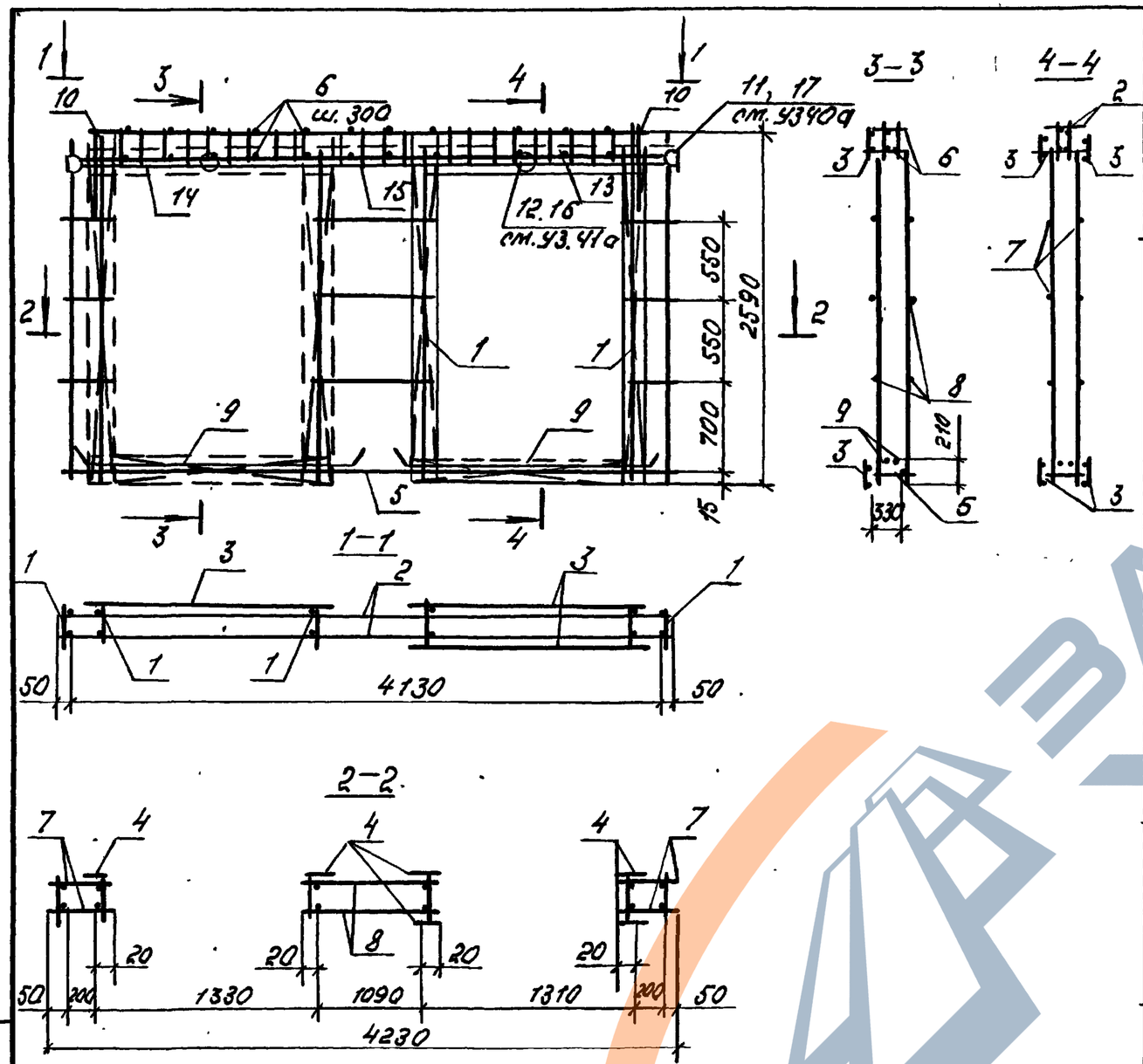

Формат	Зона	Поз.	Обозначение		Наименование	Кол.	Примечание
					Сборочные единицы		
А3		1	1.100.1-7.2-3	00.00.03	Каркас КР12	6	
А3		2	1.100.1-7.2-3	00.00.07	Каркас КР29	2	
А3		3	1.100.1-7.2-3	00.00.08	Каркас КР34	6	
А3		4	1.100.1-7.2-3	00.00.08	Каркас КР36	6	
А3		5	1.100.1-7.2-3	00.00.02	Каркас КР11	1	
					Детали		
Б.4		6			ф5ВрI ГОСТ6727-80*, ℓ=360	28	0.05кг.
Б.4		7			ф5ВрI ГОСТ6727-80*, ℓ=270	12	0.04кг.
Б.4		8			ф5ВрI ГОСТ6727-80*, ℓ=1130	6	0.16кг.
А4		9	1.100.1-7.2-3	00.00.17	002	4	
А3		10	1.100.1-7.2-3	00.00.25	Петля П3	2	
Б.4		11			ф5ВрI, ГОСТ6727-80*, ℓ=520	8	0.07кг.
					Стандартные изделия		
Б.4		12	ГОСТ 18599-83*		Трубка ПВД 25т; ℓ=310	2	0.06кг
Б.4		13	"		Трубка ПВД 25т; ℓ=900	1	0.17кг
Б.4		14	"		Трубка ПВД 25т; ℓ=950	1	0.18кг.
Б.4		15	"		Трубка ПВД 25т; ℓ=2230	1	0.45кг.
Б.4		16	ТУ-36-2682-85		Коробка Л256У3 (универс.)	4	0.06кг.
Б.4		17	ТУ-36-2682-85		Коробка Л245У3 (ответвл.)	2	0.076кг.

Масса каркаса 48.21

Нач. АПМ	Печерин		12.89	1.100.1-7.2-2	23.01.00
Гл. конст.	Радашкевич			Каркас пространственный КП45.26.40-1	Стадия: Р; Лист: ; Листов: 1
Рук. гр.	Стабредова				СибЗНИИЭП г. Новосибирск
Провер.	Стабредова				
Разраб.	Довыденко				

Копир. Мар

Формат А3

Формат	Зона	Поз.	Обозначение		Наименование	Кол.	Примечание
					Документация		
А3			1.100.1-7. 2-1	00.00.00 ТО	Техническое описание		
А3			1.100.1-7. 2-1	00.00.00.Д3	Детали опалубки		
А3			1 100 1-7. 2-1	00.00.00 Д4	Детали армирования		
А3			1.100.1-7. 2-2	00.00.00 РС	Ведомость расхода стали		
					Сборочные единицы		
А3		1	1.100.1-7. 2-2	24.01.00	КП 45. 22.40-50л	1	
					Материалы		
Б.Ч		2			Керамзитобетон В3,5 Д1000	3,47	м3
Б.Ч.		3			Фактурн. слой наружн Д2000	0,19	м3
Б.Ч.		4			Фактурн. слой внутр. Д1600	0,13	м3

Фасад

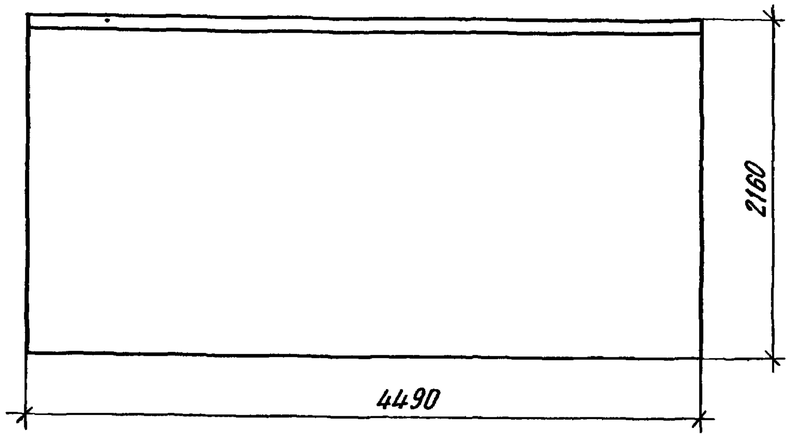

Вид с внутренней стороны

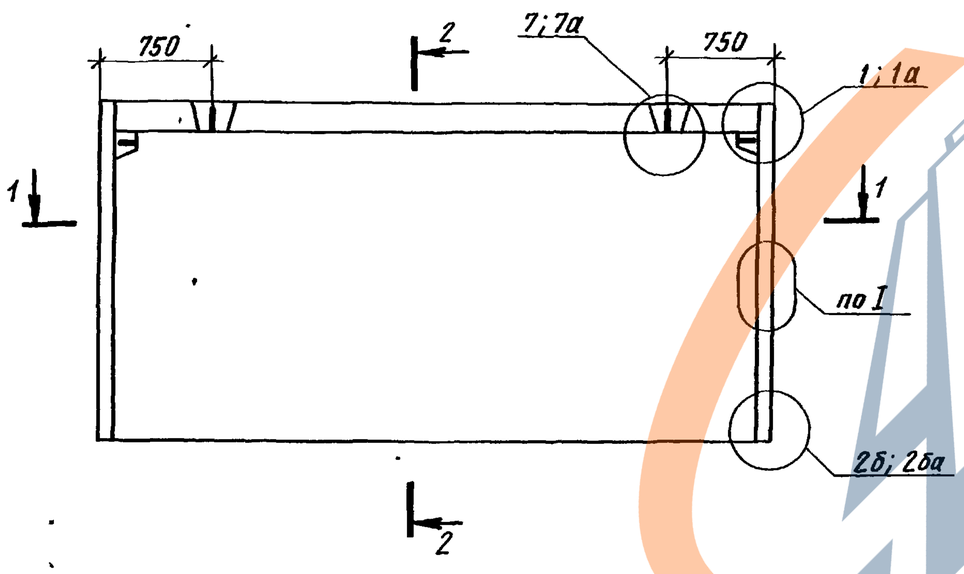

2-2

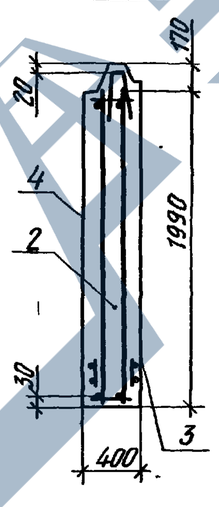

1-1

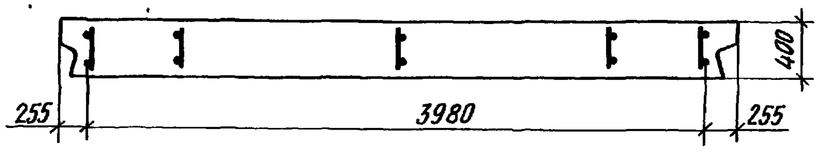

Нач.АПМ-1	Печерин		12.89
Гл.конст.	Радашкевич		
Рук гр.	Стабредова		
Провер.	Давыденко		
Разраб.	Булгакова		

1.100.1-7.2-2 24.00.00

Панель наружная стеновая
1НС 45.22.40-50л

Стадия	Масса	Масштаб
Р	4540 кг	
Лист	Листов 1	

СибЗНИИЭП
г.Новосибирск

Копировал

Формат А3

Инв.№ подл. | Подпись и дата | Взам.инв.№

https://zavodjbi.com/

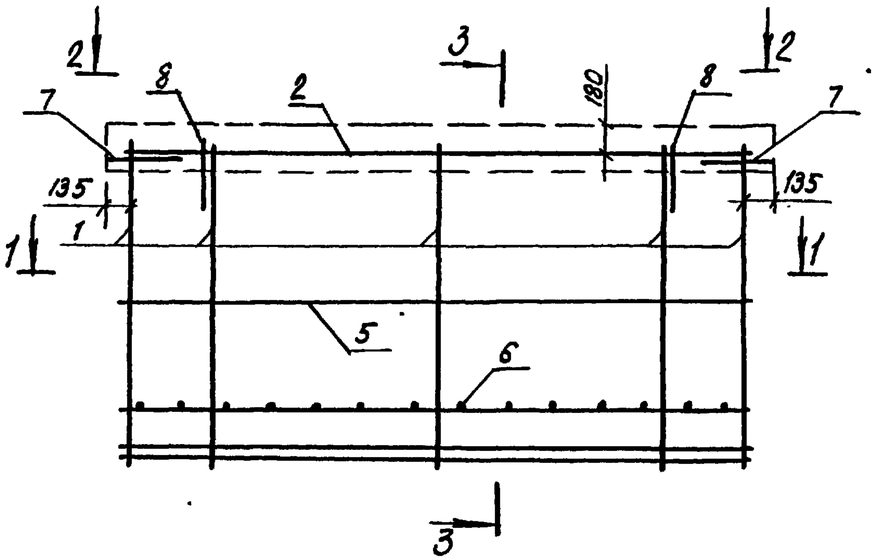

3-3

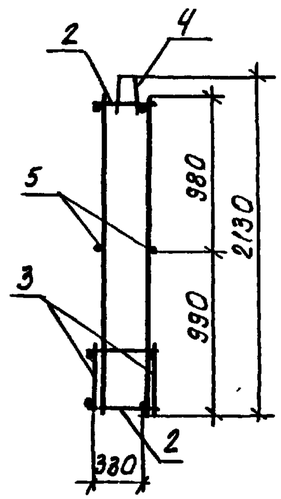

1-1

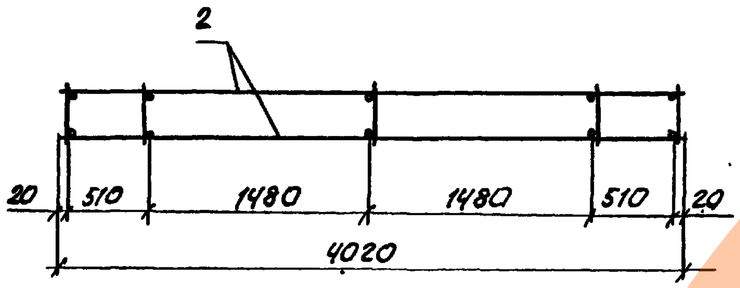

2-2

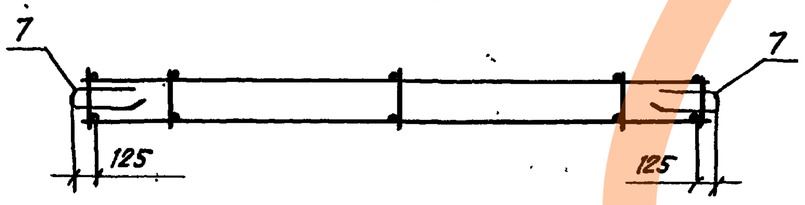

Формат	Зона	Поз.	Обозначение	Наименование	Кол.	Примечание
				Сборочные единицы		
А3		1	1.100.1-7.2-3 00.00.01	каркас КР5	5	
А3		2	1.100.1-7.2-3 00.00.02	каркас КР10	2	
А3		3	1.100.1-7.2-3 00.00.06	каркас КР28	2	
А3		4	1.100.1-7.2-3 00.00.09	каркас ПК5	1	
				Детали		
Б4		5		ф5ВрI ГОСТ6727.80*; ℓ=4020	2	0,58 кг
Б4		6		ф5ВрI ГОСТ6727-80*; ℓ=360	14	0,05 кг
А4		7	1.100.1-7.2-3 00.00.12	Анкер А1	2	
А3		8	1.100.1-7.2-3 00.00.25	Петля П4	2	

Масса каркаса 30.26 кг

				1.100.1-7.2-3 24.01.00		
Нач.отд.	Печерин		12.89	Каркас пространственный кп 45.22.40	Стадия	Масса	Масштаб
Гл.спец.	Радашкевич				Р		1
Рук.гр.	Стадредова				СибЗНИИЭП г.Новосибирск		
Пров.	Давыденко						
Разраб.	Моисеева						

Взам. инв. № | Подпись и дата | Инв. № подл.

Копировал: Отегарин

Формат А3

https://zavodjbi.com/

Фасад

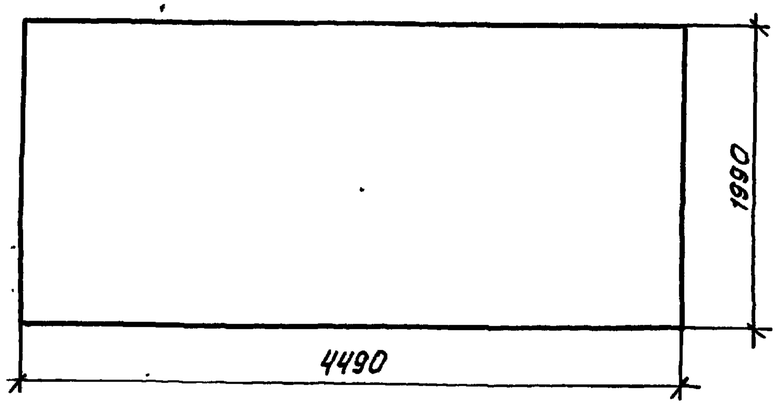

Вид с внутренней стороны

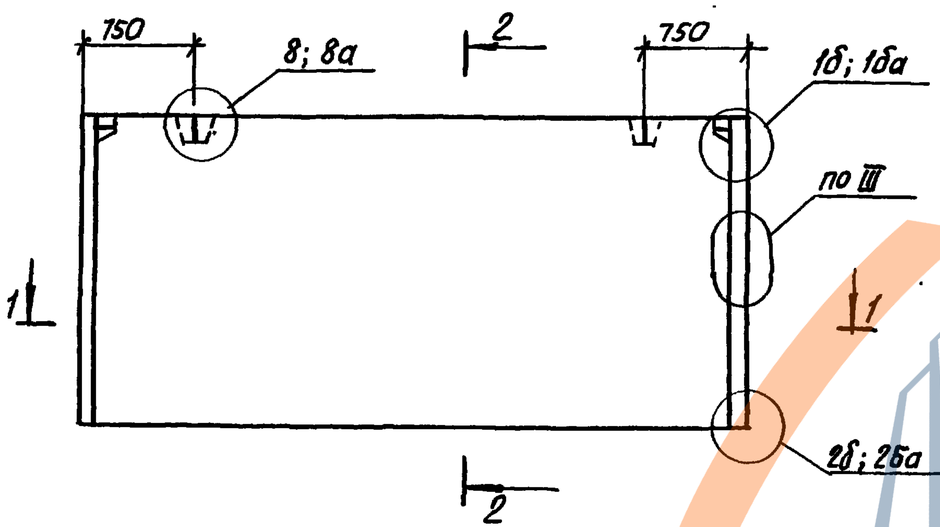

2-2

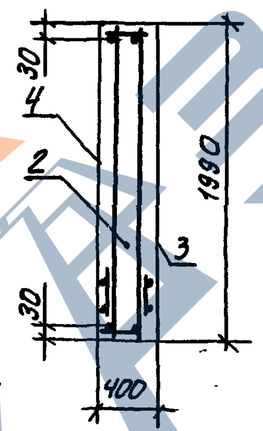

1-1

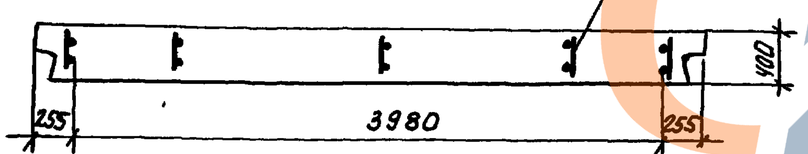

Формат	Зона	Поз.	Обозначение	Наименование	Кол.	Примечание
				Документация		
А3			1.100.1-7.2-1 00.00.00ТС	Техническое описание		
А3			1.100.1-7.2-1 00.00.00Д3	Детали опалубки		
А3			1.100.1-7.2-1 00.00.00Д4	Детали армирования		
А3			1.100.1-7.2-2 00.00.00РС	Ведомость расхода стали		
				Сборочные единицы		
А3		1	1.100.1-7.2-2 25.01.00	КП 45.20.40	1	
				Материалы		
Б.Ч.		2		Керамзитобетон В3,5; Д 1000	3,22	$м^3$
Б.Ч		3		Фактурн. слой наружн. Д 2000,	0.18	$м^3$
Б.Ч		4		Фактурн. слой внутр. Д 1800	0.13	$м^3$

Нач. АПМ.I	Печерин	
Гл. конст.	Радашкевич	
Рук. гр.	Стабредова	
Провер.	Давыденко	
Разраб.	Моисеева	

1.100.1-7.2-2 25.00.00

Панель наружная стеновая 1НС 45.20.40-50л.

Стадия	Масса	Масштаб
Р	4260 кг	
Лист	Листов	

СибЗНИИЭП г. Новосибирск

Инв. № подл. | Подпись и дата | Взам. инв. №

Копировал: Теарт

Формат А3

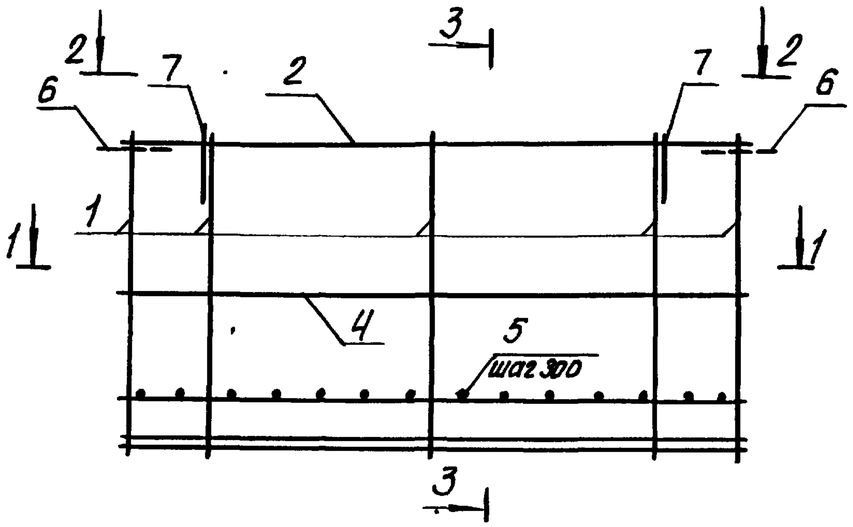

2-2

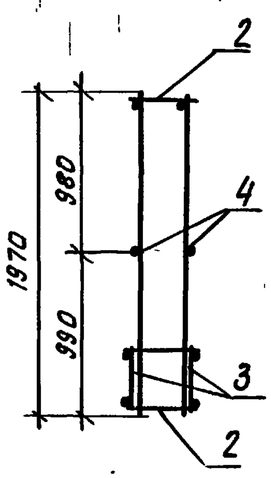

1-1

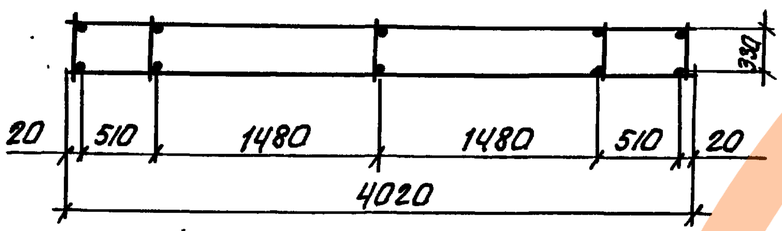

2-2

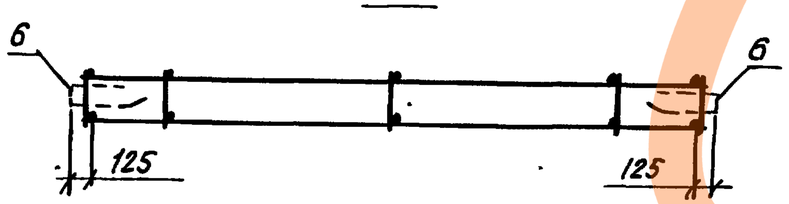

Формат	Зона	Поз	Обозначение		Наименование	Кол	Примечание
					Сборочные единицы		
А3		1	1.100.1-7.2-3	00.00.01	Каркас КР5	5	
А3		2	1.100.1-7.2-3	00.00.02	Каркас КР10	2	
А3		3	1.100.1-7.2-3	00.00.06	Каркас КР28	2	
					Детали		
Б.4		4			ф5ВрI; ГОСТ6727-80*; ℓ=4020	2	0.58 кг
Б.4		5			ф5ВрI; ГОСТ6727-80*; ℓ=360	14	0.05 кг
А4		6	1.100.1-7.2-3	00.00.12	Анкер А1	2	
А3		7	1.100.1-7.2-3	00.00.25	Петля П4	2	

Масса каркаса 27.74 кг

Нач.АПН.I	Печерин		12.89	1.100.1-7.2-2	25.01.00
Гл.конст.	Радашкевич			Каркас пространственный КП45.20.40	Стадия: Р; Лист: ; Листов: 1
Рук.гр.	Стабредова				СибЗНИИЭП г. Новосибирск
Пров.	Давыденко				
Разраб	Маисеева				

ЗАВОД ЖЕЛЕЗОБЕТОНА

Фасад

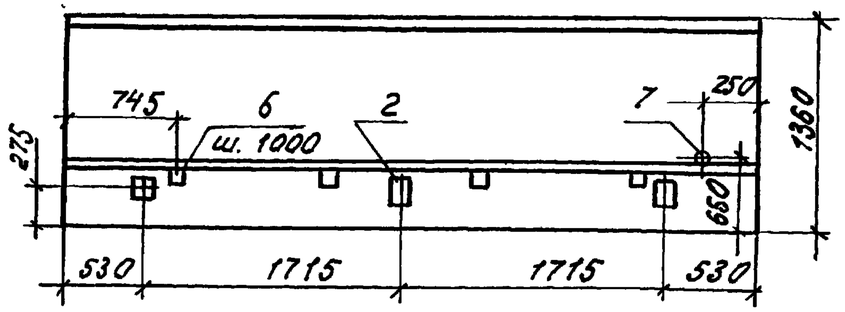

Вид с внутренней стороны.

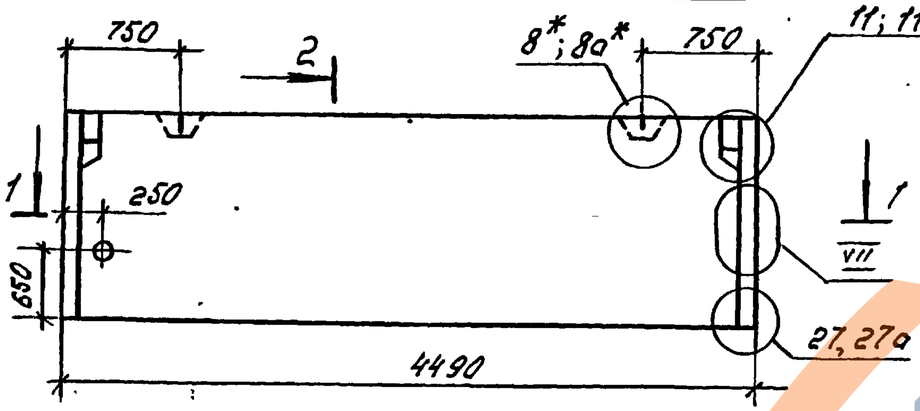

2–2

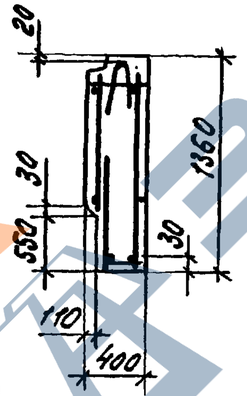

1–1

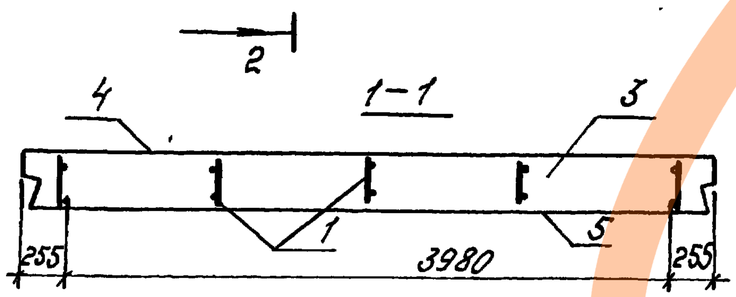

Формат	Зона	Поз.	Обозначение	Наименование	Кол.	Примечание
				Документация		
А3			1.100.1-7.2-1 00.00.00.ТО	Техническое описание	X	
А3			1.100.1-7.2-1 00.00.00.ДЗ	Детали опалубки	X	
А3			1.100.1-7.2-1 00.00.00.ДЧ	Детали армирования	X	
А3			1.100.1-7.2-2 00.00.00.РС	Ведомость расхода стали	X	
				Сборочные единицы.		
А3		1	1.100.1-7.2-2 26.01.00	КП 45.14.40	1	
А4		2	1.100.1-7.2-3 00.00.18	Изделие закладное М1	3	
				Материалы.		
Б.4		3		Керамзитобетон В12,5 Д1000	1.96	м³
Б.4		4		Фактурн. слой наружн. Д2000	0.06	м³
Б.4		5		Фактурн. слой внутрн. Д1600	0.09	м³
Б.4		6		Пробки деревян. 40×40×60	4	шт.
Б.4		7	ГОСТ 3262-75*	Труба 65×4.0 ℓ=400	1	2.82 кг.

Нач. АПМ	Печерин		№289
Гл. констр.	Радашкевич		
Рук. гр.	Стабредова		
Провер.	Стабредова		
Разраб.	Давыденко		

1.100.1-7.2-2 26.00.00

Панель наружная стеновая 1НС 45.14.40-50л

Стадия	Масса	Масштаб
Р	2500 кг.	
Лист	Листов 1	

СибЗНИИЭП г. Новосибирск

Копир. Морозова. Формат А3

Инв. № подл. | Подпись и дата | Взам. инв. №

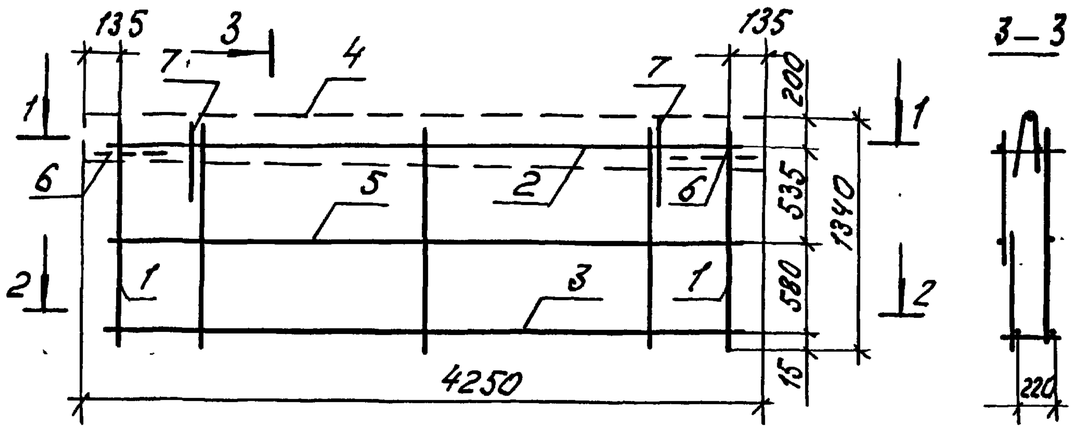

1—1

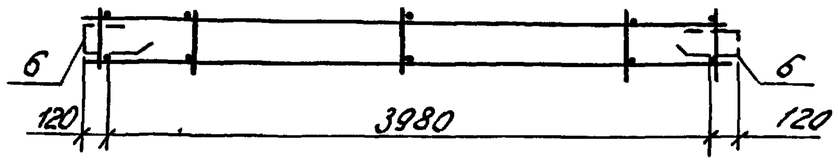

2—2

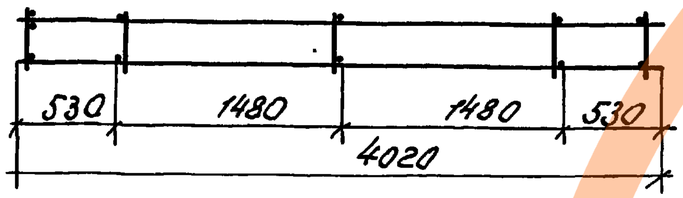

Формат	Зона	Поз.	Обозначение	Наименование	Кол.	Примечание
				Сборочные единицы		
А3		1	1.100.1-7.2-3 00.00.05	Каркас КР21	5	
А3		2	1.100.1-7.2-3 00.00.02	Каркас КР10	1	
А3		3	1.100.1-7.2-3 00.00.03	Каркас КР14	1	
А3		4	1.100.1-7.2-3 00.00.09	Каркас ПК5	1	
				Детали		
Б4		5		ф5 Вр.I ГОСТ 6727-80*; ℓ=4020	2	0.58 кг
А4		6	1.100.1-7.2-3 00.00.12	Анкер А1	2	
А3		7	1.100.1-7.2-3 00.00.25	Петля П2	2	
				Масса кг		16.18

				1.100.1-7.2-2	26.01.00	
Нач.АПМ	Печерин		12.89	Каркас пространственный КП45.14.40	Стадия	Лист	Листов
Гл.конст.	Радашкевич				Р		1
Рук.гр.	Стабредова				СибЗНИИЭП г. Новосибирск		
Провер.	Стабредова						
Разраб.	Давыденко						

Инв.№ подл. | Подп. и дата | Взам.инв.№

Фасад

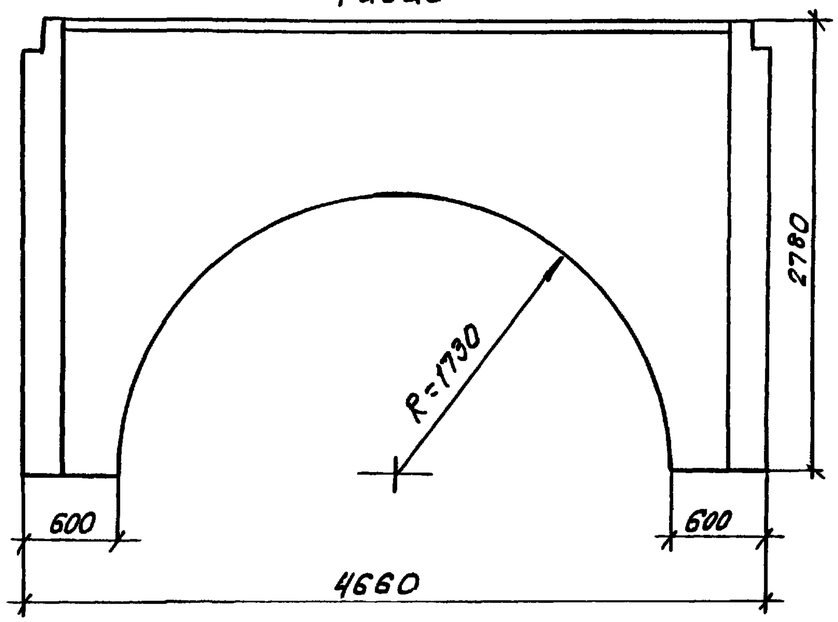

Вид с внутренней стороны 2

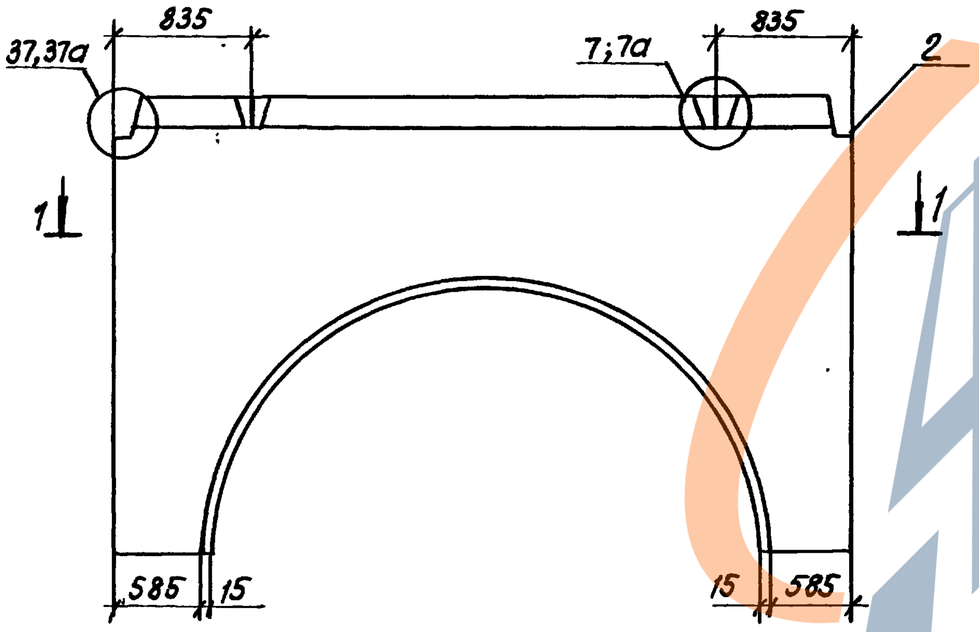

1-1

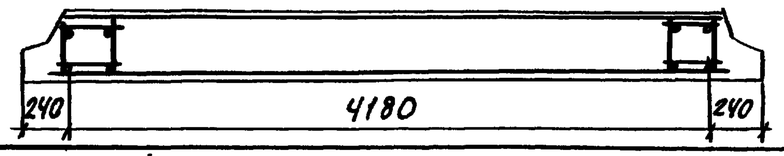

2-2

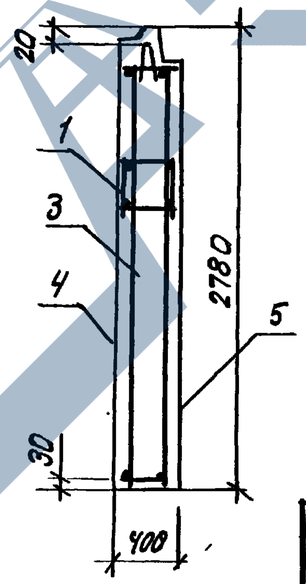

Формат	Зона	Поз.	Обозначение		Наименование	Кол.	Примечание
					Документация		
А3			1.100.1-7.2-1	00.00.00 ТО	Техническое описание		
А3			1.100.1-7.2-1	00.00.00 ДЗ	Детали опалубки		
А3			1.100.1-7.2-1	00.00.00 ДЧ	Детали армирования		
А3			1.100.1-7.2-2	00.00.00 РС	Ведомость расхода стали		
					Сборочные единицы		
А3		1	1.100.1-7.2-2	27.01.00	КП 47.28.40	1	
А4		2	1.100.1-7.2-3	00.00.20	Изделие закладное М3	2	
					Материалы		
Б.4		3			Керамзитобетон В3,5 Д 1000	2,79	$м^3$
Б.4		4			фактурн. слой наружн. Д 2000	0.14	$м^3$
Б.4		5			Фактурн. слой внутрен. Д-1600	0.11	$м^3$

Нач. АПП.	Печерин		12.89
Гл. конст.	Радашкевич		
Рук. гр.	Ставредова		
Провер.	Ставредова		
Разраб.	Моисеева		

1.100.1-7.2-2 27.00.00

Панель наружная стеновая 1НС 47.28.40-50л

Стадия	Масса	Масштаб
Р	3650 кг	
Лист	Листов 1	

СибЗНИЦЭП г. Новосибирск

https://zavodjbi.com/

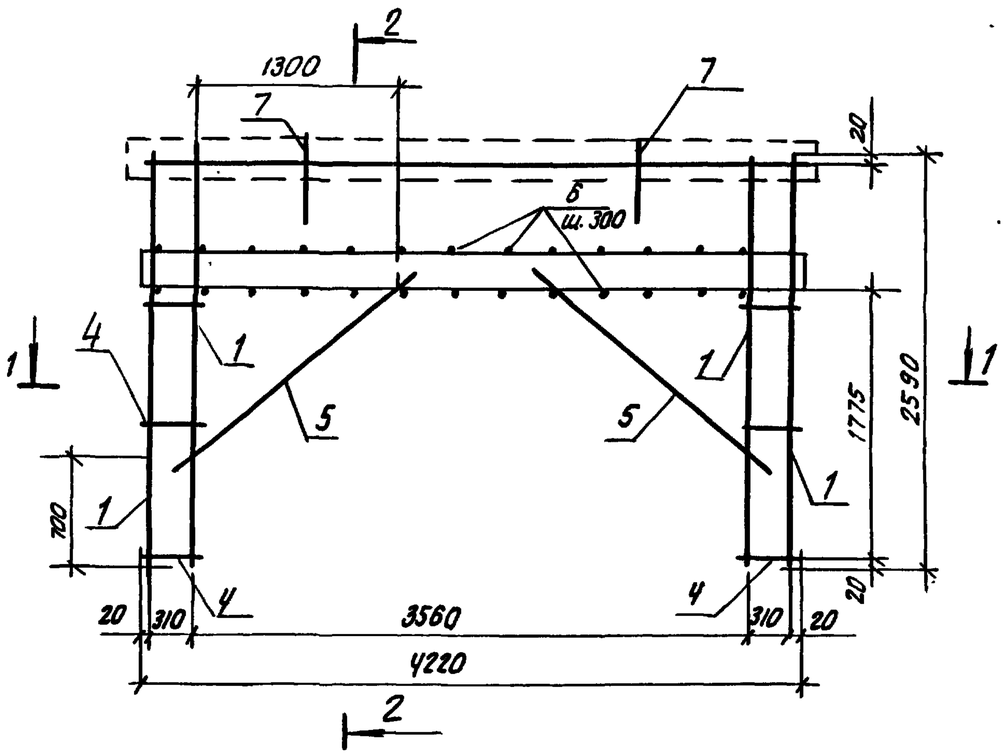

1-1

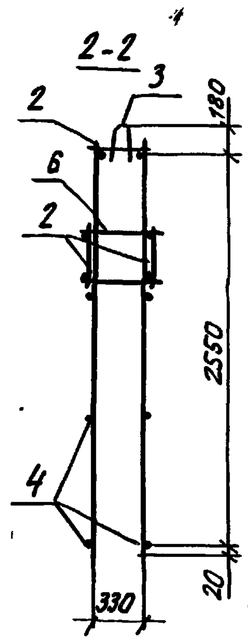

Формат	Зона	Поз.	Обозначение		Наименование	Кол.	Примечание
					Сборочные единицы		
А3		1	1.100.1-7.2-3	00.00.01	Каркас КР1	4	
А3		2	1.100.1-7.2-3	00.00.07	Каркас КР31	3	
А3		3	1.100.1-7.2-3	00.00.09	Каркас ПК5	1	
					Детали		
Б.ч		4			⌀6АIII ГОСТ 5781-82* ℓ=350	12	0.08 кг
Б.ч		5			⌀6АIII ГОСТ 5781-82* ℓ=2000	4	0.44 кг
Б.ч		6			⌀5ВрI ГОСТ 6727-80* ℓ=370	32	0.05 кг
А3		7	1.100.1-7.2-3	00.00.25	Петля П3	2	

Масса каркаса 41,33 кг

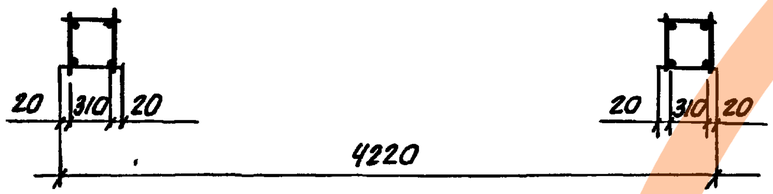

Нач.ВПК.1	Печерин		12.89
Гл.констр.	Радашкевич		
Рук.гр.	Стабредова		
провер.	Давыденко		
Разраб.	Моисеева		

1.100.1-7.2-2 27.01.90

Каркас пространственный
КП 47.28.40

Стадия	Лист	Листов
Р		1

СибЗНИИЭП
г.Новосибирск

Копировал: Олеар

Формат А3

ЗАВОД ЖБИ

Фасад

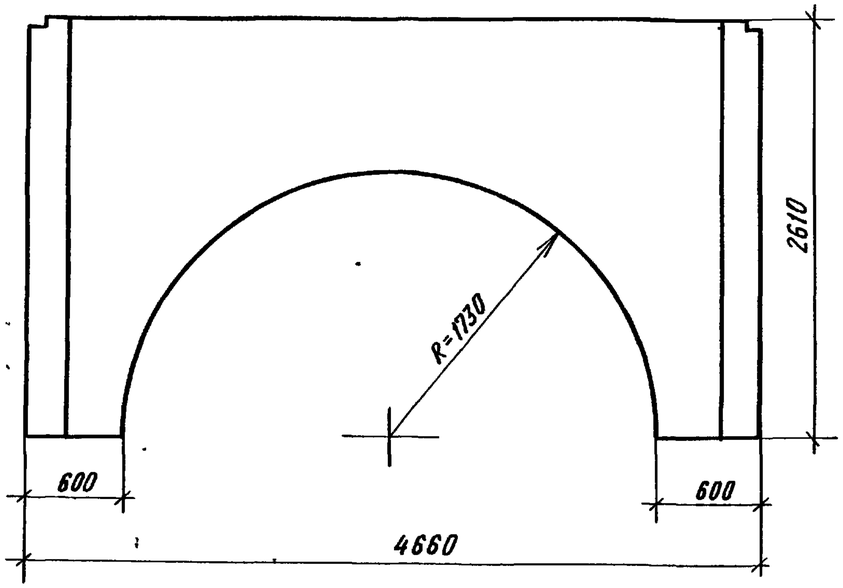

Вид с внутренней стороны

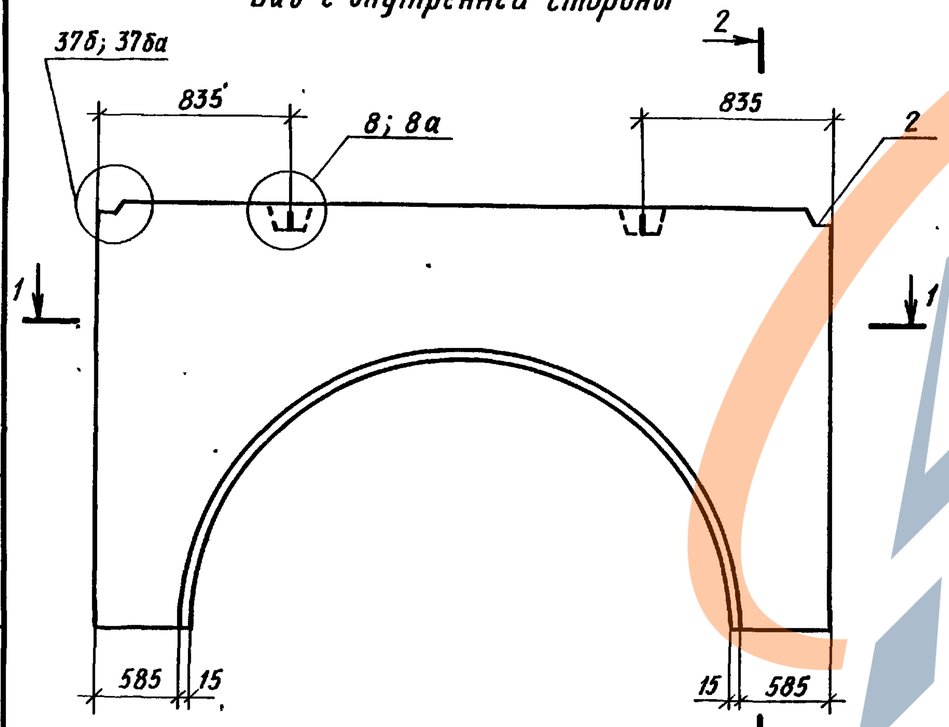

2-2

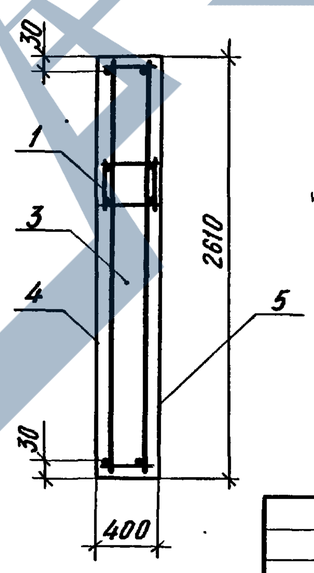

1-1

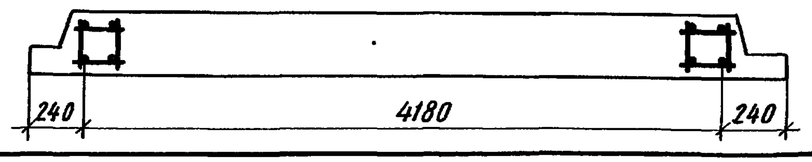

Формат	Зона	Поз	Обозначение	Наименование	Кол.	Примечание
				Документация		
А3			1.100.1-7.2-1 00.00.00 ТО	Техническое описание	×	
А3			1.100.1-7.2-1 00.00.00 Д3	Детали опалубки	×	
А3			1.100.1-7.2-1 00.00.00 Д4	Детали армирования	×	
А3			1.100.1-7.2-2 00.00.00 РС	Ведомость расхода стали	×	
				Сборочные единицы		
А3		1	1.100.1-7.2-2 28.01.00	КП47.26.40	1	
А4		2	1.100.1-7.2-3 00.00.20	Изделие закладное М3	2	
				Материалы		
Б.Ч.		3		Керамзитобетон В3,5 Д1000	2,59	М3
Б.Ч.		4		Фактурн. слой наружн Д2000	0,13	М3
Б.Ч.		5		Фактурн. слой внутр. Д1600	0,11	М3

Нач. АПМ-1	Печерин		12.89
Гл.конст	Радашкевич		
Рук.гр.	Стабредова		
Провер.	Давыденко		
Разраб.	Моисеева		

1.100.1-7.2-2 28.00.00

Панель наружная стеновая
1НС47.26.40-50л

Стадия	Масса	Масштаб
Р	3400 кг	
Лист	Листов 1	

Сиб ЗНИИЭП
г. Новосибирск

Инв.№ подл. | Подпись и дата | Взам. инв.№

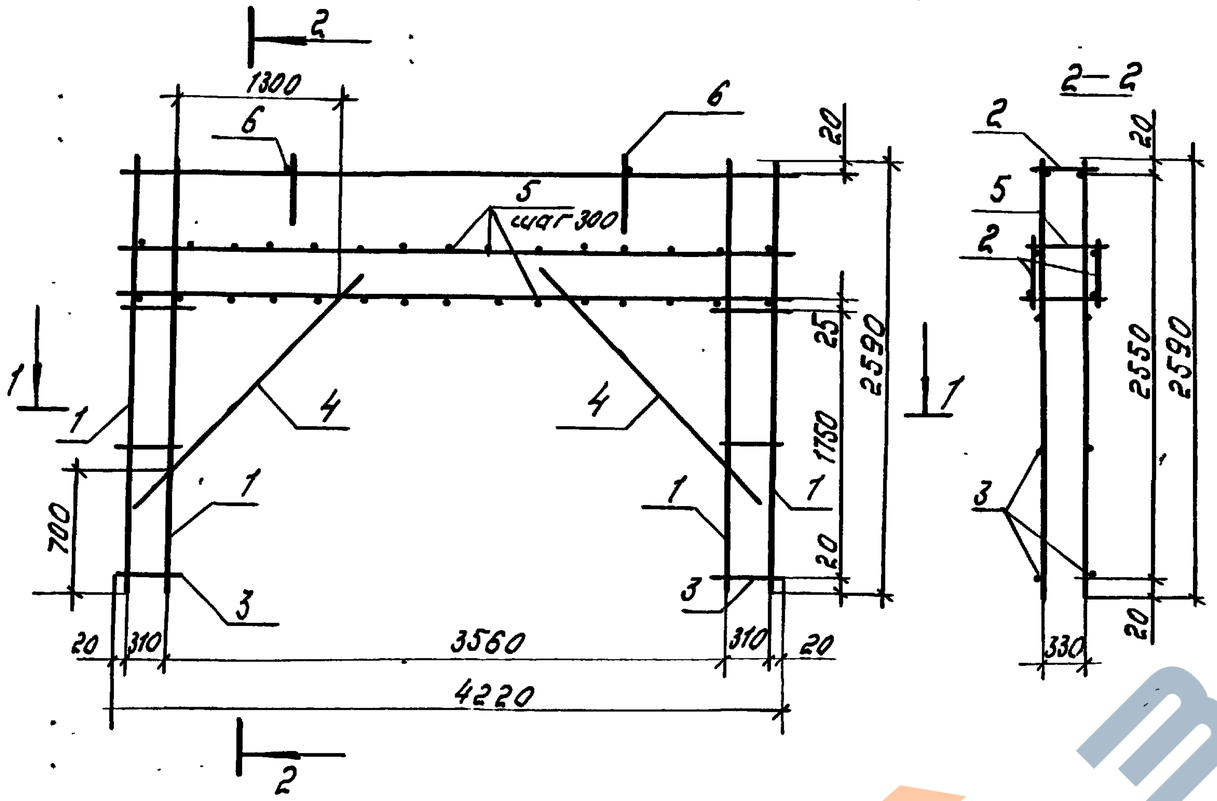

Формат	Зона	Поз.	Обозначение	Наименование	Кол.	Примечание.
				Сборочные единицы.		
А3		1	1.100.1-7.2-3 00.00.01	Каркас КР1	4	
А3		2	1.100.1-7.2-3 00.00.07	Каркас КР31	3	
				Детали.		
Б.ч		3		ф6А-III ГОСТ5781-82* ℓ=350	12	0.08 кг.
Б.ч		4		ф6А-III ГОСТ5781-82* ℓ=2000	4	0.44 кг
Б.ч		5		ф5Вр-I ГОСТ6727-80 ℓ=370	32	0.05 кг
А3		6	1.100.1-7.2-3 00.00.25	Петля П3	2	1.87

Масса каркаса 38.81 кг.

1—1

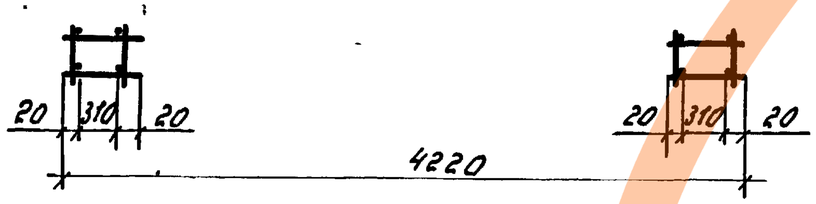

				1.100.1-7.2-2		28.01.00
Нач. АПМ	Печерин		12.89	Каркас пространственный КП47.26.40	Стадия	Лист	Листов
Гл. конст.	Радошкевич				Р		1
Рук. гр.	Стабредова				СибЗНИИЭП г. Новосибирск		
Провер.	Давыденко						
Разраб.	Моисеева						

Инв. № подл. | Подпись и дата | Взам. инв. №

Рис. 1

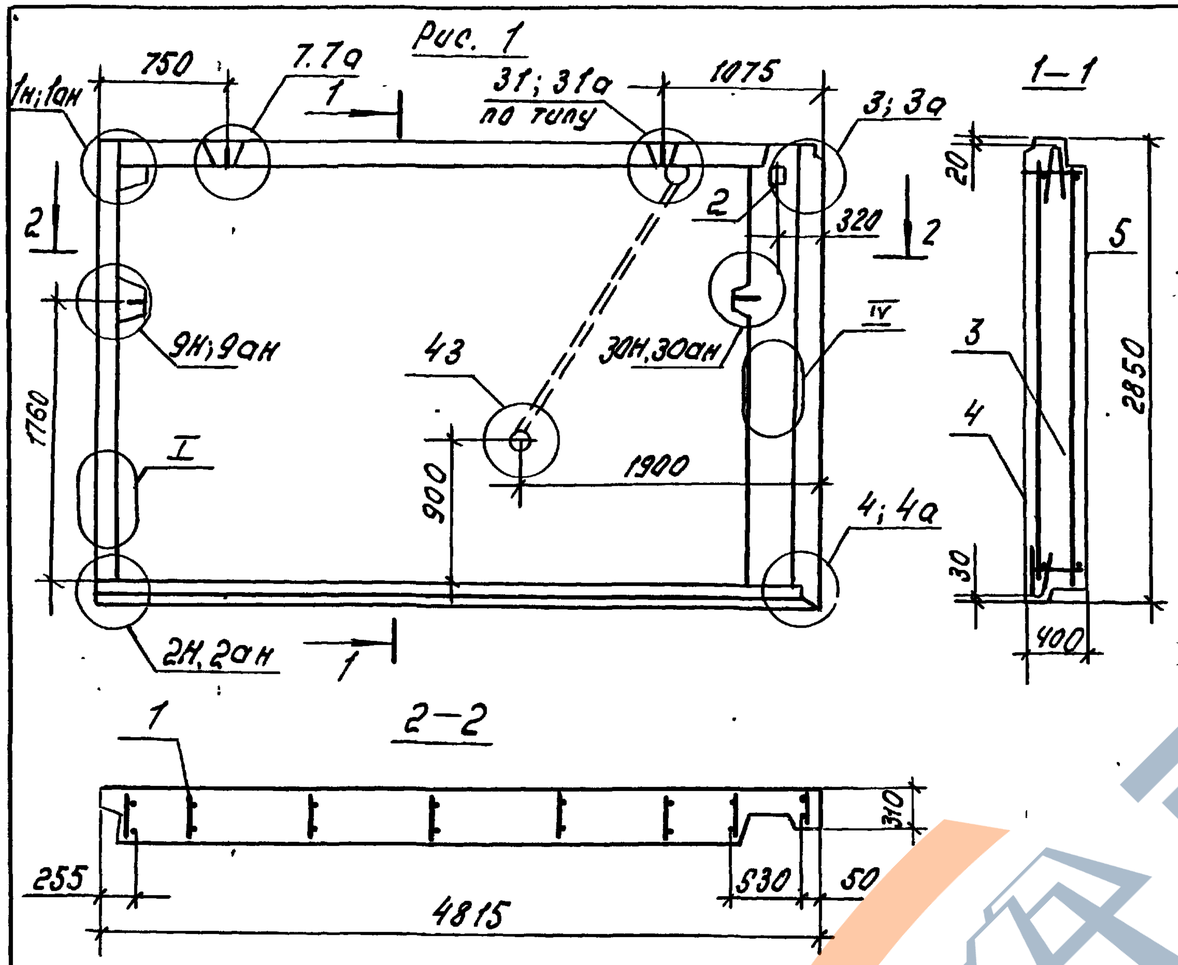

Рис. 2 Зеркальное отражение. Остальное см. Рис. 1

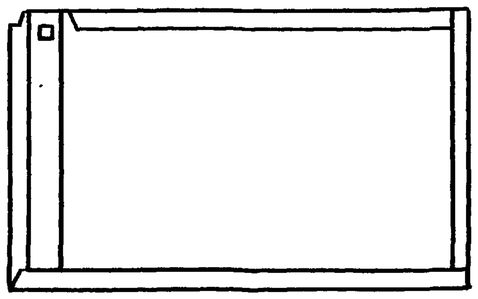

Обозначение	Марка	Рис.	Масса, кг
1.100.1-7.2-2 29.00.00	1НС48.29.40-50л-1	1	6030
—01	1НС48.29.40-50л	2	6030

Формат	Зона	Поз.	Обозначение		Наименование	Кол-во	01	Примеч.
					Документация			
А3			1.100.1-7.2-1	00.00.00ТО	Техническое описание	X	X	
А3			1.100.1-7.2-1	00.00.00ДЗ	Детали опалубки	X	X	
А3			1.100.1-7.2-1	00.00.00ДЧ	Детали армирования	X	X	
А3			1.100.1-7.2-2	00.00.00РС	Ведомость расхода стали	X	X	
					Сборочные единицы			
А3		1	1.100.1-7.2-2	29.01.00	КП48 29.40-1	1		
А3		1	1.100.1-7.2-2	29.01.00	КП48.29.40		1	
А4		2	1.100.1-7.2-3	00.00.21	Изделие закладное М4	1	1	
					Материалы			
Б.4		3			Керамзитобетон В3.5; Д1000	4.60	4.60	м³
Б.4		4			Фактурный слой наружный Д2000	0.27	0.27	м³
Б.4		5			Фактурный слой внутренний Д1800	0.16	0.16	м³

Нач. АПМ	Печерин		12.89
Гл. конст.	Радашкевич		
Рук. гр.	Стабредова		
Провер.	Стабредова		
Разраб.	Давыденко		

1.100.1-7.2-2 29.00.00

Панель наружная стеновая 1НС48.29.40-50л-1 1НС48.29.40-50л

Стадия	Масса	Масштаб
Р	см. табл	
Лист	Листов 1	

СибЗНИИЭП г. Новосибирск

Инв. № подл. | Подпись и дата | Взам. инв. №

Рис.1

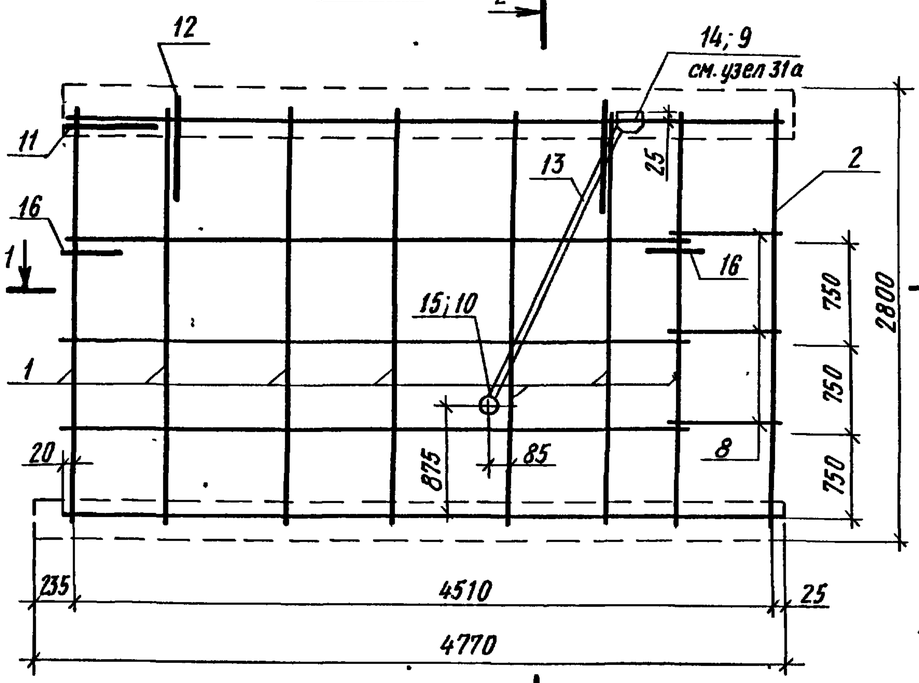

2-2

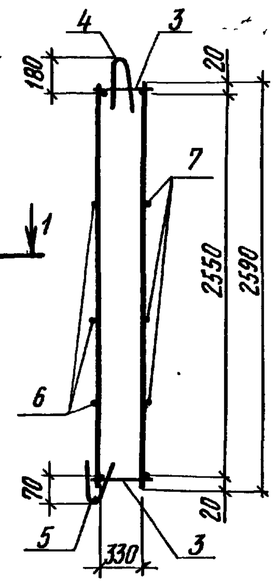

1-1

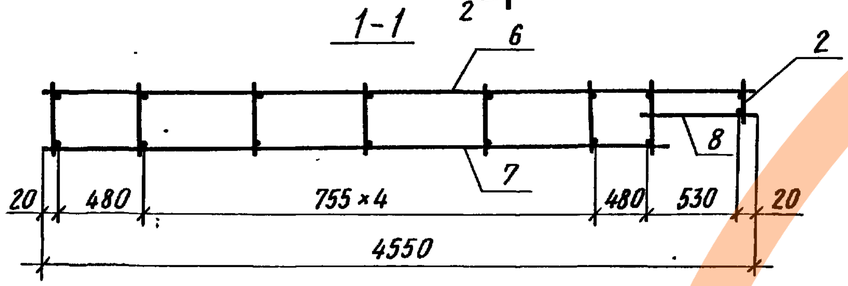

Рис.2 Зеркальное отражение
Остальное см. Рис.1

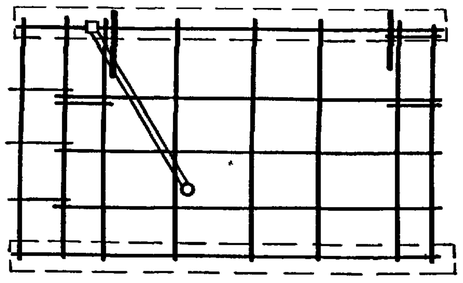

Формат	Зона	Поз.	Обозначение	Наименование	Кол-во –	Кол-во 01	Примеч.
				Сборочные единицы			
А3		1	1.100.1-7. 2-3 00.00.01	Каркас КР1	7	7	
А3		2	1.100.1-7. 2-3 00.00.05	Каркас КР22	1	1	
А3		3	1.100.1-7. 2-3 00.00.05	Каркас КР20	2	2	
А3		4	1.100.1-7. 2-3 00.00.09	Каркас ПК 6	1	1	
А3		5	1.100.1-7. 2-3 00.00.11	Каркас ПК13	1	1	
				Детали			
Б.Ч.		6		ф5ВрI ГОСТ 6727-80*; ℓ=4550	3	3	0,64 кг
Б.Ч.		7		ф5ВрI ГОСТ 6727-80*; ℓ=4020	3	3	0,58 кг
Б.Ч.		8		ф5ВрI ГОСТ 6727-80*; ℓ=740	3	3	0,10 кг
Б.Ч.		9		ф5ВрI ГОСТ 6727-80*; ℓ=520	1	1	0,07 кг
Б.Ч.		10		ф5ВрI ГОСТ 6727-80*; ℓ=900	1	1	0,13 кг
А4		11	1.100.1-7. 2-3 00.00.12	Анкер А1	1	1	
А3		12	1.100.1-7. 2-3 00.00.25	Петля П5	2	2	
А4		16	1.100.1-7. 2-3 00.00.13	Анкер А2	2	2	
				Стандартные изделия			
Б.Ч.		13	ГОСТ 18599-83*	Трубка ПВД 25 т, ℓ=1840	1	1	0,35 кг
Б.Ч.		14		Коробка Л245 У3 (ответв.)	1	1	0,076 кг
Б.Ч.		15		Коробка Л256 У3 (универс.)	1	1	0,06 кг

Обозначение	Марка	Рис	Масса, кг
1.100.1-7.2-2 29.01.00	КП 48.29.40-1	1	36,77
-01	КП 48.29.40	2	36,77

Нач.АПМ-1	Печерин		12.89
Гл.конст.	Радашкевич		1
Рук.гр.	Ставредова		
Провер.	Ставредова		
Разраб.	Давыденко		

1.100.1-7.2-2 29.01.00

Каркас пространственный
КП48.29.40, КП48.29.40-1

Стадия	Лист	Листов
Р		1

СибЗНИИЭП
г. Новосибирск

Взам.инв.№ | Подпись и дата | Инв.№подл.

https://zavodjbi.com/

Рис. 1

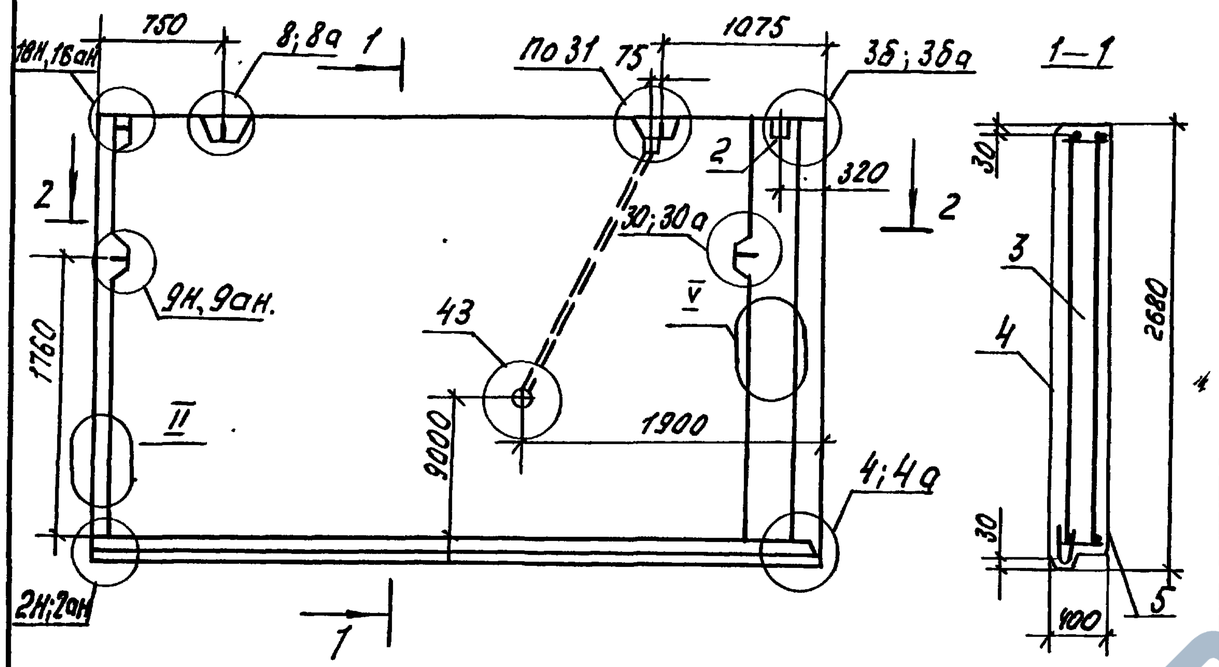

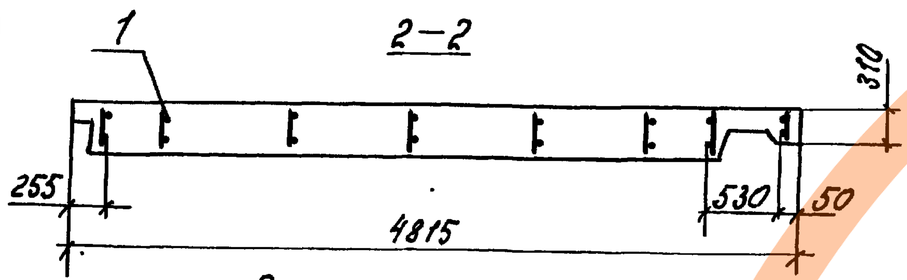

Рис. 2 Зеркальное отражение. Остальное см. Рис. 1

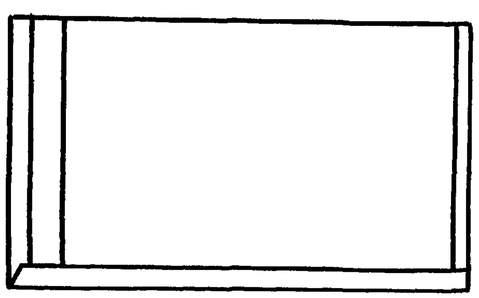

Формат	Зона	Поз.	Обозначение		Наименование	Кол-во		Примечание
							01	
					Документация.			
А3			1.100.1-7.2-1	00.00.00ТО	Техническое описание			
А3			1.100.1-7.2-1	00.00.00Д3	Детали опалубки.			
А3			1.100.1-7.2-1	00.00.00Д4	Детали армирования			
А3			1.100.1-7.2-2	00.00.00ВС	Ведомость расхода стали.			
					Сборочные единицы.			
А3		1	1.100.1-7.2-2	30.01.00	КП48.27.40-1	1		
А3		1		-01	КП48.27.40		1	
А4		2	1.100.1-7.2-3	00.00.21	Изделие закладное М4	1	1	
					Материалы.			
Б.4		3			Керамзитобетон В3.5 Д 1000	4.36	4.36	м3
Б.4		4			Фактурный слой наружный Д2000	0.26	0.26	м3
Б.4		5			Фактурн слой внутренний Д1600	0.16	0.16	м3

Обозначение	Марка	Рис	Масса кг
1.100.1-7.2-2 30.00.00	1НС48.27.40-50л-1	1	3730
-01	1НС48.27.40-50л	2	3730

Нач. АПМ	Печерин		12.89
Гл. конст.	Радашкевич		
Рук. гр.	Стабредова		
Провер.	Стабредова		
Разраб.	Довыденко		

1.100.1-7.2-2 30.00.00

Панель наружная стеновая 1НС48.27.40-50л-1 1НС48.27.40-50л.

Стадия	Масса	Масштаб
Р	см. табл.	
Лист	Листов 1	

СибЗНИИЭП г. Новосибирск

Инв. № подл. | Подпись и дата | Взам. инв. №

Рис.1

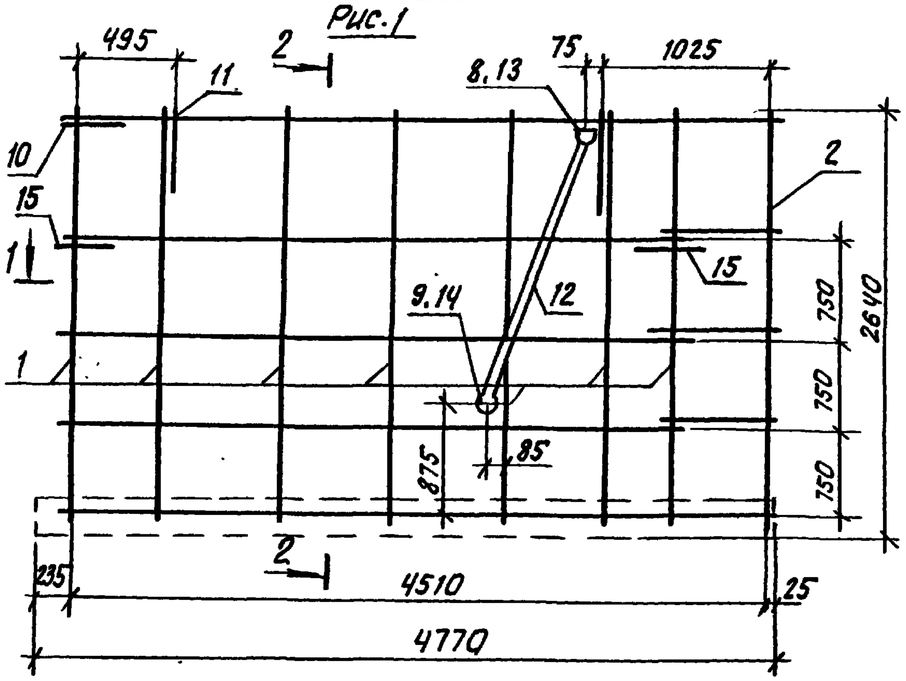

2-2

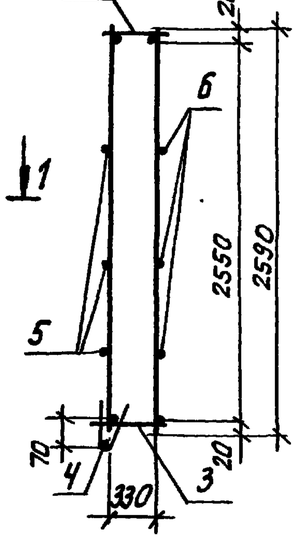

1-1

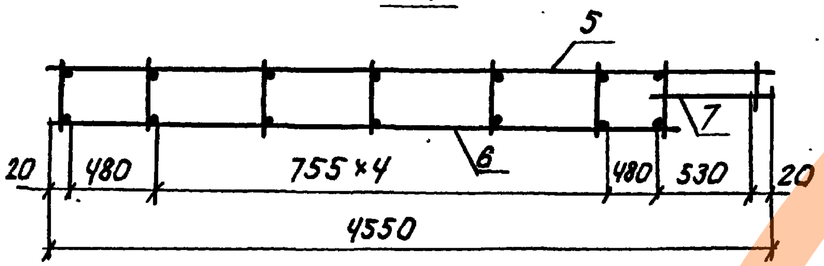

Рис.2 Зеркальное отражение. Остальное см. Рис.1

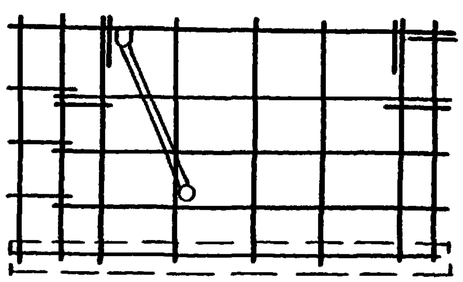

Формат	Зона	Поз	Обозначение		Наименование	Кол-во		Примечание
					Сборочные единицы			
А3		1	1.100.1-7.2-3	00.00.01	Каркас КР1	7	7	
А3		2	1.100.1-7.2-3	00.00.05	Каркас КР22	1	1	
А3		3	1.100.1-7.2-3	00.00.05	Каркас КР20	2	2	
А3		4	1.100.1-7.2-3	00.00.11	Каркас ПК13	1	1	
					Детали			
Б.ч		5			ф5ВрI ГОСТ6727-80*; ℓ=4550	3	3	0.64кг
Б.ч		6			ф5ВрI ГОСТ6727-80*; ℓ=4020	3	3	0.58кг
Б.ч		7			ф5ВрI ГОСТ6727-80*; ℓ=740	3	3	0.10кг
Б.ч		8			ф5ВрI ГОСТ6727-80*; ℓ=520	1	1	0.07кг
Б.ч		9			ф5ВрI ГОСТ6727-80*; ℓ=900	1	1	0.13кг
А.ч		10	1.100.1-7.2-3	00.00.12	Анкер А1	1	1	
А3		11	1.100.1-7.2-3	00.00.25	Петля П5	2	2	
А4		15	1.100.1-7.2-3	00.00.13	Анкер А2	2	2	
					Стандартные изделия			
Б.ч		12	ГОСТ 18599-83*		Трубка ПВД 25т; ℓ=1840	1	1	0.35кг
Б.ч		13	ТУ-36-2682-85		Коробка Л245 У3(ответв)	1	1	0.076кг
Б.ч		14	ТУ-36-2682-85		Коробка Л256 У3(универс)	1	1	0.06кг

Обозначение	Марка	Рис.	Масса кг
1.100.1-7.2-2 30.01.00	КП 48.27.40-1	1	33.87
-01	КП 48.27.40	2	37.87

Нач.АПП.I	Печерин		12.89
Гл.конст.	Радашкевич		
Рук.гр.	Ставредова		
Провер	Ставредова		
Разраб.	Давыденко		

1.100.1-7.2-2 30.01.00

Каркас пространственный КП48.27.40-1; КП48.27-40

Стадия	Лист	Листов
Р		1

СибЗНИИЭП г.Новосибирск

Копировал: Опеарки

Формат А3

Инв.№ подл. | Подпись и дата | Взам.инв.№

Рис. 1
Вид с внутренней стороны.

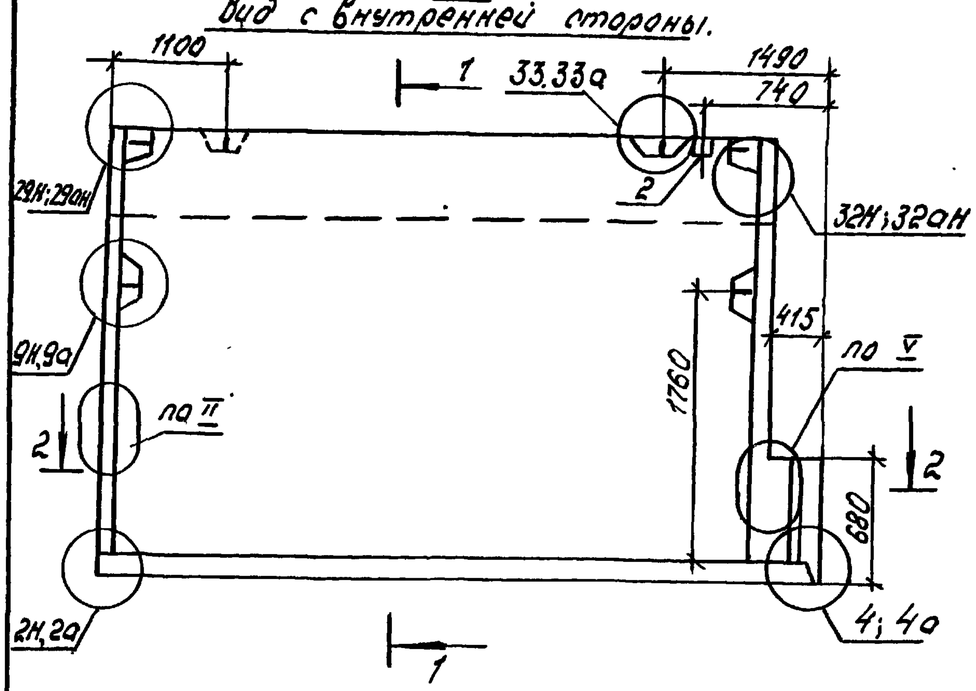

1—1

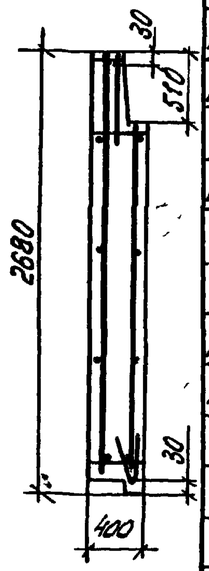

2—2

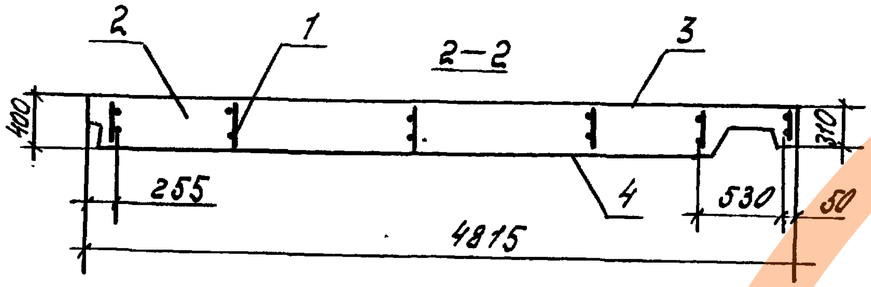

Рис. 2 Зеркальное отражение. Остальное см. Рис. 1

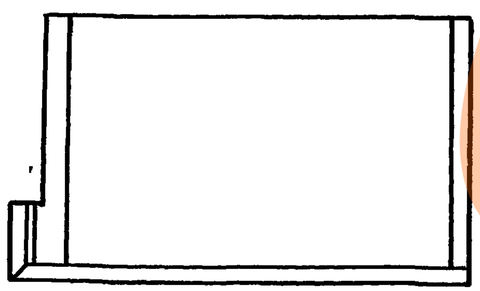

Формат	Зона	Поз.	Обозначение	Наименование	Кол-во		Примечание
						01	
				Документация			
А3			1.100.1-7.2-1 00.00.00ТО	Техническое описание	X	X	
А3			1.100.1-7.2-1 00.00.00Д3	Детали опалубки.	X	X	
А3			1.100.1-7.2-1 00.00.00Д4	Детали армирования	X	X	
А3			1.100.1-7.2-2 00.00.00РС	Ведомость расхода стали.	X	X	
				Сборочные единицы.			
А3		1	1.100.1-7.2-2 31.01.00	КП 48.27.40-3	1		
А3		1	-01	КП 48.27.40-2		1	
				Материалы.			
Б.4		2		Керамзитобетон В3.5; Д1000	3.99	3.99	$м^3$
Б.4		3		Фактурный слой наружн. Д2000	0.2	0.2	$м^3$
Б.4		4		Фактурн. слой внутренний Д1600	0.16	0.16	$м^3$

Обозначение	Марка	Рис.	Масса кг.
1.100.1-7.2-2 31.00.00	1НС48.27.40-50л-3	1	5190
-01	1НС48.27.40-50л-2	2	5190

Нач. АПМ	Печерин		12.89
Гл. конст.	Радашкевич		
Рук. гр.	Стабредова		
Провер.	Стабредова		
Разраб.	Давыденко		

1.100.1-7.2-2 31.00.00.

Панель наружная стеновая
1НС48.27.40-50л-3
1НС48.27.40-50л-2

Стадия	Масса	Масштаб
Р	См. табл.	
Лист	Листов 1	

СибЗНИИЭП
г. Новосибирск

Копир. Морозова.

Формат А3

Инв. № подл. | Подпись и дата | Взам. инв. №

Рис.1

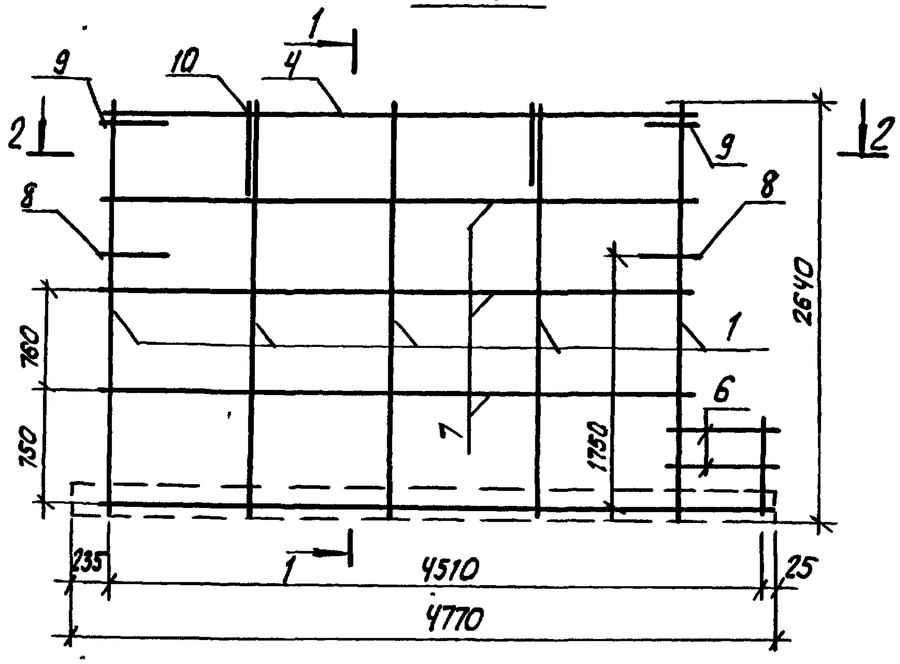

1-1

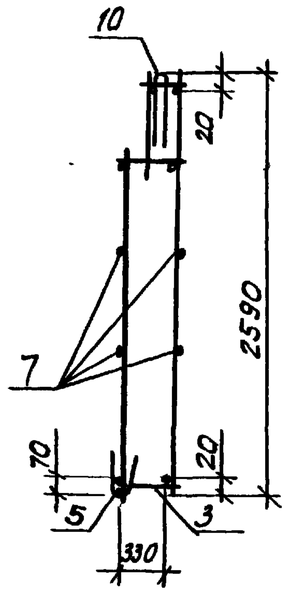

2-2

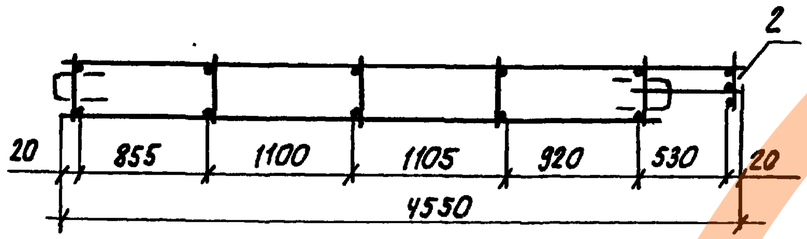

Рис.2. Зеркальное отражение. Остальное см. Рис.1

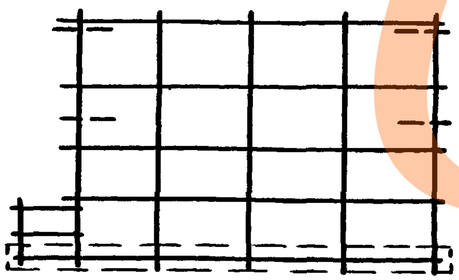

Формат	Зона	Поз	Обозначение	Наименование	Кол-во		Примечание
						01	
				Сборочные единицы			
А3		1	1.100.1-7.2-3 00.00.04	Каркас КР17	5	5	
А3		2	1.100.1-7.2-3 00.00.06	Каркас КР24	1	1	
А3		3	1.100.1-7.2-3 00.00.05	Каркас КР20	1	1	
А3		4	1.100.1-7.2-3 00.00.03	Каркас КР14	1	1	
А3		5	1.100.1-7.2-3 00.00.11	Каркас ПК13	1	1	
				Детали			
Б.4		6		ф5 ВрI ГОСТ 6727-80*; ℓ=740	4	4	0.10 кг
Б.4		7		ф5 ВрI ГОСТ 6727-80*; ℓ=4020	6	6	0,58 кг
Ст4		8	1.100.1-7.2-3 00.00.13	Анкер А2	2	2	
Ст4		9	1.100.1-7.2-3 00.00.14	Анкер А3	2	2	
А3		10	1.100.1-7.2-3 00.00.26	Петля А8	2	2	

Обозначение	Марка	Рис	Масса кг
1.100.1-7.2-2 31.01.00	КП48.27.40-3	1	29.67
-01	КП48.27.40-2	2	29.67

Нач.АПМ.	Печерин		12.89
Гл.конст	Радашкевич		
Рук.гр	Стафредова		
Провер.	Стафредова		
Разраб.	Давыденко		

1.100.1-7.2-2 31.01.00

Каркас пространственный КП48.27.40-3; КП48.27.40-2

Стадия	Лист	Листов
Р		1

СибЗНИИЭП г.Новосибирск

Взам. инв.№ | Подпись и дата | Инв.№ подл.

Копировал: Опгарюк

Формат А3

https://zavodjbi.com/

Рис. 1

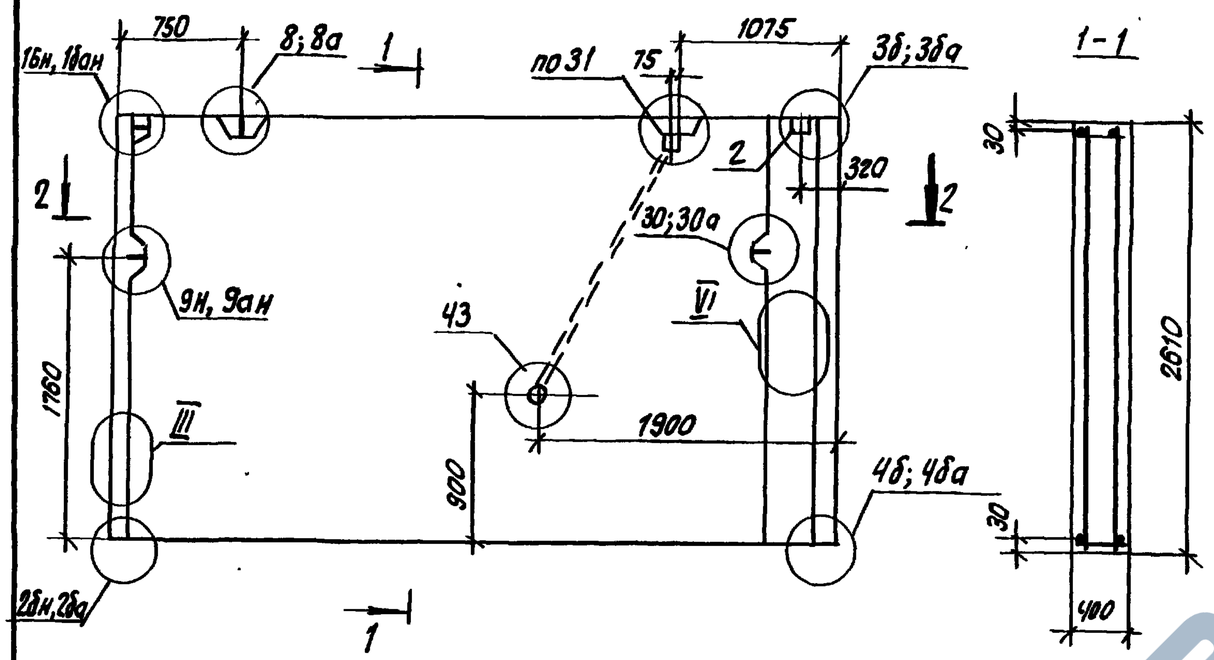

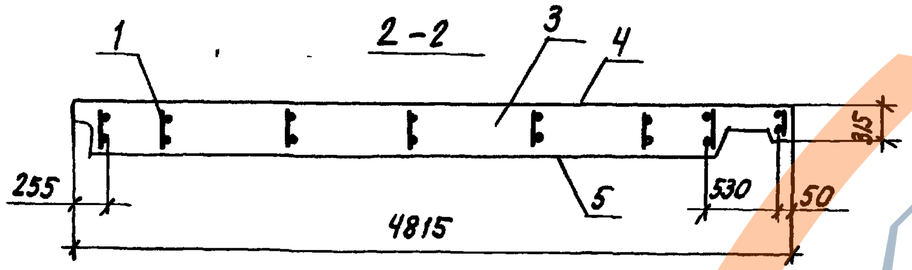

Рис.2 Зеркальное отражение. Остальное см. Рис. 1

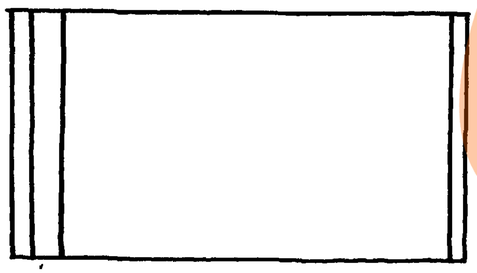

Формат	Зона	Поз.	Обозначение		Наименование	Кол-во		Примечание
							01	
					Документация			
А3			1.100.1-7.2-1	00.00.00 ТО	Техническое описание	×	×	
А3			1.100.1-7.2-1	00.00.00 ДЗ	Детали опалубки	×	×	
А3			1.100.1-7.2-1	00.00.00 ДЧ	Детали армирования	×	×	
А3			1.100.1-7.2-2	00.00.00 РС	Ведомость расхода стали	×	×	
					Сборочные единицы			
А3		1	1.100.1-7.2-2	32.01.00	КП 48.26.40-1	1		
А3		1		-01	КП 48.26.40		1	
А4		2	1.100.1-7.2-3	00.00.21	Изделие закладное М4	1	1	
					Материалы			
Б.4		3			Керамзитобетон В3,5; Д1000	4.34	4.34	м3
Б.4		4			Фактурн. слой наружн. Д2000	0.25	0.25	м
Б.4		5			Фактурн. слой внутрен. Д1600	0.16	0.16	м3

Обозначение	Марка	Рис.	Масса кг
1.100.1-7.2-2 32.00.00	1НС 48.26.40-50л-1	1	5710
-01	1НС 48.26.40-50л	2	5710

Нач. АПМ-1	Печерин		12.89
Гл. констр.	Радашкевич		
Рук. гр.	Стадредова		
Провер.	Стадредова		
Разраб.	Давыденко		

1.100.1-7.2-2 32.00.00

Панель наружная стеновая
1НС 48.26.40-50л-1
1НС 48.26.40-50л

Стадия	Масса	Масштаб
Р	см. табл.	
Лист	Листов 1	

СибЗНИИЭП
г. Новосибирск

Взам. инв. № | Подпись и дата | Инв. № подл.

Копировал: Формат А3

Рис. 1

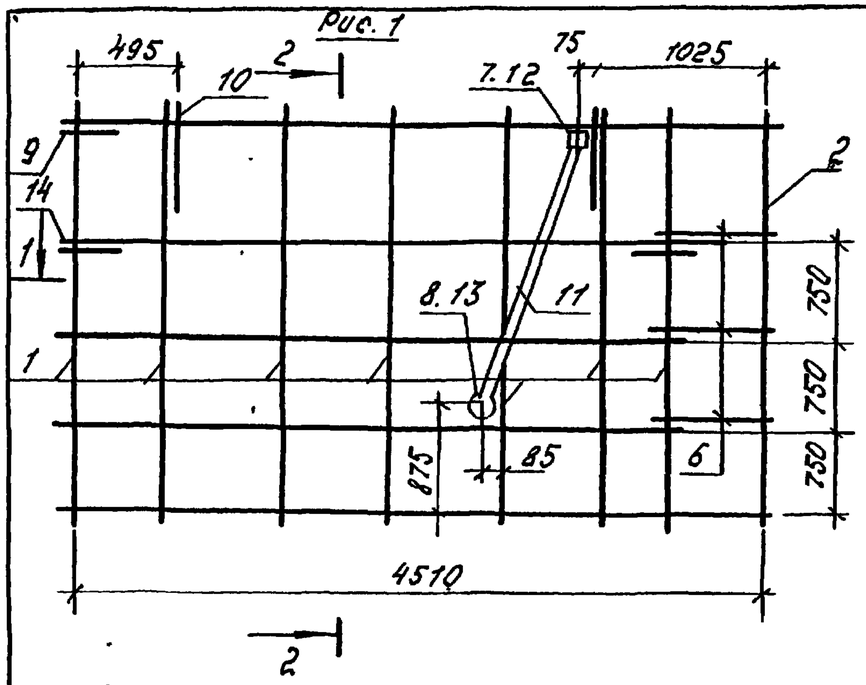

2—2

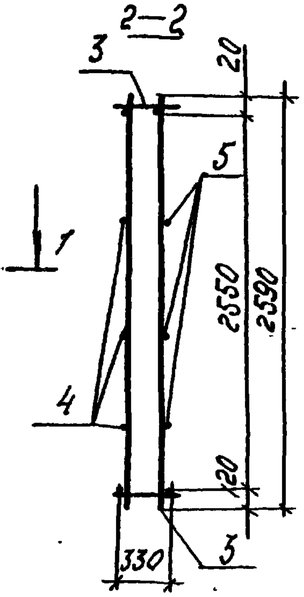

1—1

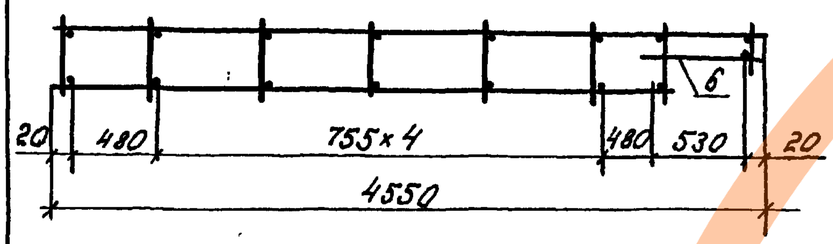

Рис. 2 Зеркальное отражение. Остальное см. Рис. 1

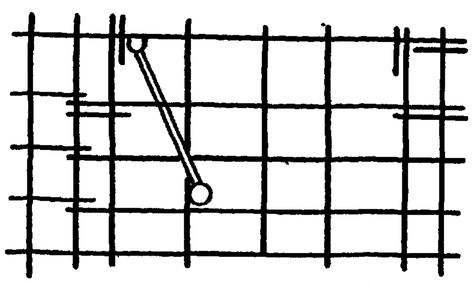

Формат	Зона	Поз.	Обозначение	Наименование	Кол-во		Примечание
				Сборочные единицы			
А3		1	1.100.1-7.2-3 00.00.01	Каркас КР1	7	7	
А3		2	1.100.1-7.2-3 00.00.05	Каркас КР22	1	1	
А3		3	1.100.1-7.2-3 00.00.05	Каркас КР20	2	2	
				Детали			
Б.4.		4		ф5ВрI ГОСТ6727-80*, ℓ=4550	3	3	0.64 кг.
Б.4		5		ф5ВрI ГОСТ6727-80*; ℓ=4020	3	3	0.58 кг.
Б.4.		6		ф5ВрI ГОСТ6727-80*; ℓ=740	3	3	0.10 кг.
Б.4		7		ф5ВрI ГОСТ6727-80*; ℓ=520	1	1	0.07 кг.
Б.4		8		ф5ВрI ГОСТ6727-80; ℓ=900	1	1	0.13 кг.
А4		9	1.100.1-7.2-3 00.00.12	Анкер А1	1	1	
А3		10	1.100.1-7.2-3 00.0025	Петля П5	2	2	
А4		14	1.100.1-7.2-3 00.00.13	Анкер А2	2	2	
				Стандартные изделия			
Б.4		11	ГОСТ 18599-83*	трубка ПВД 25т, ℓ=1840	1	1	0.35 кг
Б.4.		12	ТУ-36-2682-85	Коробка Л124543 (ответв.)	1	1	0.076 кг.
Б.4.		13	ТУ-36-2682-85	Коробка Л256543 (универс.)	1	1	0.06 кг.

Обозначение	Марка	Рис	Масса кг.
1.100.1-7.2-2 32.01.00	КП48.26.40-1	1	30.77
—01	КП48.26.40	2	30.77

Инв. № подл. | Подпись и дата | Взам. инв. №

Нач. АПМ	Печерин		12.89
Гл. конст.	Радашкевич		
Рук. гр.	Стабредова		
Провер.	Стабредова		
Разраб.	Давыденко		

1.100.1-7.2-2 32.01.00

Каркас пространственный КП48.26.40-1, КП48.26.40

Стадия	Лист	Листов
Р		1

СибЗНИИЭП г. Новосибирск

Копир. Мо

Формат А4

https://zavodji.com/

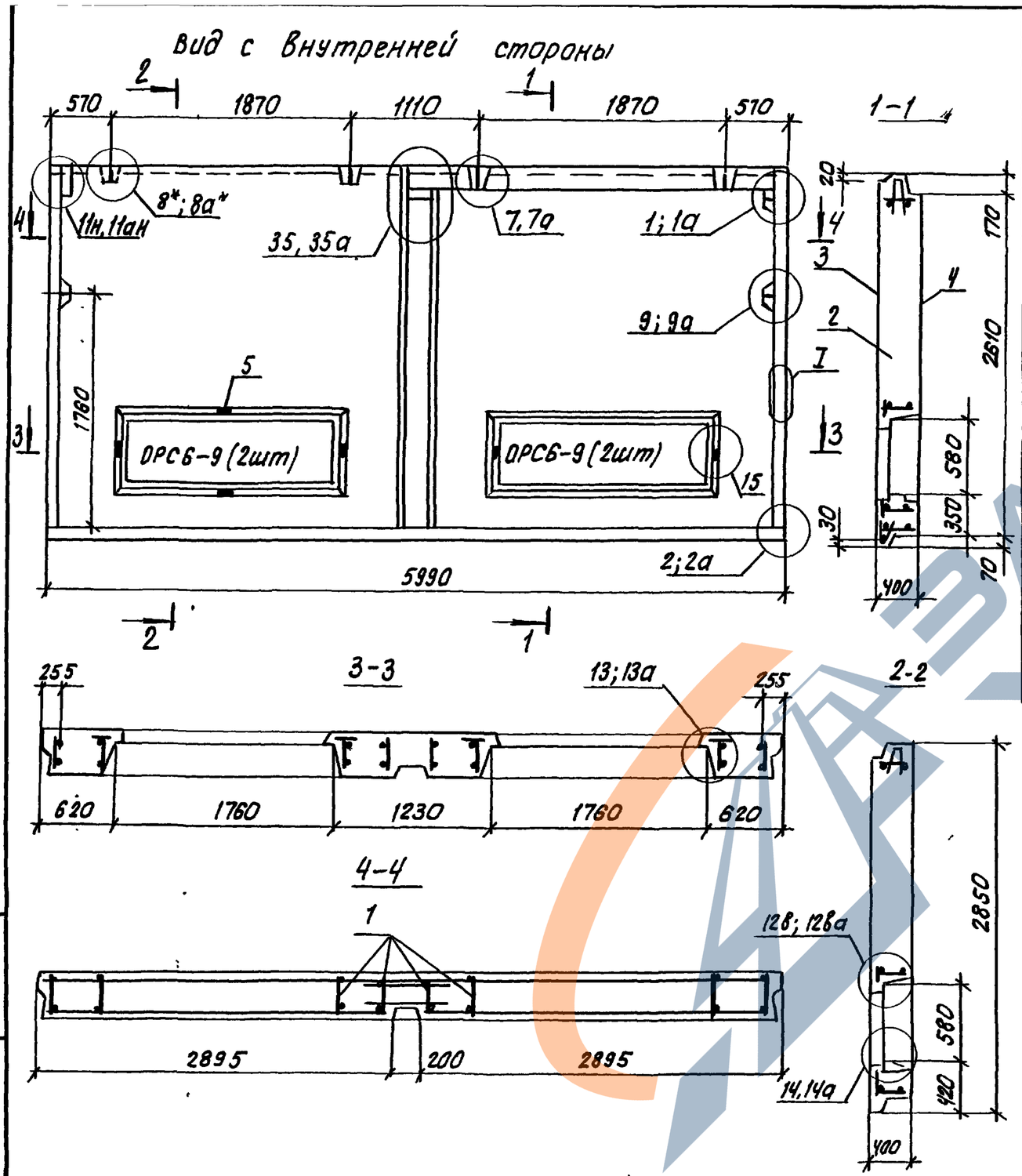

Формат	Зона	Поз.	Обозначение		Наименование	Кол.	Примечание
					Документация		
А3			1.100.1-7.2-1	00.00.00 ТО	Техническое описание	×	
А3			1.100.1-7.2-1	00.00.00 ДЗ	Детали опалубки	×	
А3			1.100.1-7.2-1	00.00.00 ДЧ	Детали армирования	×	
А3			1.100.1-7.2-2	00.00.00 РС	Ведомость расхода стали	×	
			1.100.1-7.2-2	34.00.00	Заполнение проема	×	
					Сборочные единицы		
А3		1	1.100.1-7.2-2	33.01.00	КЛБО.29.40	1	
					Материалы		
Б.4		2			Керамзитобетон В3,5 D1 000	5.08	м³
Б.4		3			Фактурн. слой наружн. Д 2000	0.3	м³
Б.4		4			Фактурн. слой внутр. Д 1600	0.19	м³
Б.4		5			Пробка деревян. 100×100×50	8	шт

Нач. апр.	Печерин		12.89
Гл. констр.	Радашкевич		
Рук. гр.	Стабредова		
Провер.	Стабредова		
Разраб.	Давыденко		

1.100.1-7.2-2 33.00.00

Панель наружная стеновая 1НС 60-29.40-50л

Стадия	Масса	Масштаб
Р	6700 кг	
Лист	Листов 1	

СибЗНИИЭП г. Новосибирск

Инв. № подл. | Подпись и дата | Взам. инв. №

Копировал: Огеарт

Формат А3

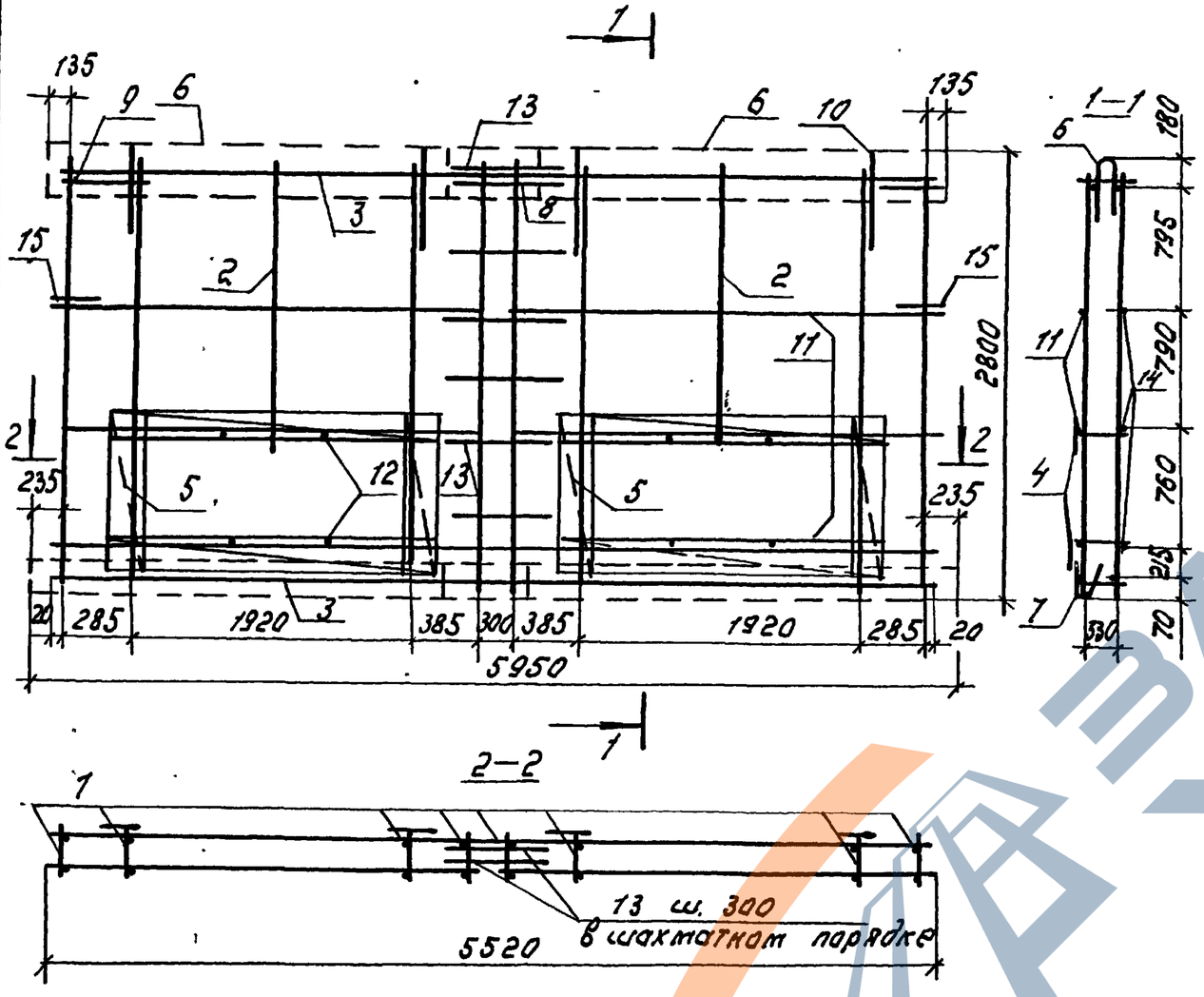

Формат	Зона	Поз.	Обозначение		Наименование	Кол.	Примечание.
					Сборочные единицы.		
А3		1	1.100.1-7.2-3	00.00.01	Каркас КР1	8	
А3		2	1.100.1-7.2-3	00.00.01	Каркас КР4	2	
А3		3	1.100.1-7.2-3	00.00.03	Каркас КР16	2	
А3		4	1.100.1-7.2-3	00.00.08	Каркас КР36	4	
А3		5	1.100.1-7.2-3	00.00.07	Каркас КР33	4	
А3		6	1.100.1-7.2-3	00.00.09	Каркас ПК4	2	
А3		7	1.100.1-7.2-3	00.00.10	Каркас ПК10	2	
					Детали.		
А3		8	1.100.1-7.2-3	00.00.15	Анкер А4	1	
А3		9	1.100.1-7.2-3	00.00.12	Анкер А1	2	
А3		10	1.100.1-7.2-3	00.0025	Петля П3	4	
Б.4		11			⌀6А III ГОСТ5781-82*; ℓ=5520	3	2.18 кг.
А4		12	1.100.1-7.2-3	00.00.16	ОС1	8	
Б.4		13			⌀6А III ГОСТ5781-82*; ℓ=660	6	0.15 кг.
Б.4		14			⌀6А III ГОСТ5781-82*; ℓ=2610	3	0.58 кг.
А4		15	1.100.1-7.2-3	00.00.13	Анкер А2	2	

Масса каркаса 54.96 кг

Нач. АПМ	Печерин		12.89	1.100.1-7.2-2		33.01.00	
Гл. конст.	Радашкевич			Каркас пространственный КП60.29-40	Стадия	Лист	Листов
Рук. гр.	Стабредова				Р		1
Провер.	Стабредова				СибЗНИИЭП г. Новосибирск		
Разраб.	Давыденко						

Копир. Маг

Формат А3

Инв. № подл. | Подпись и дата | Взам. инв. №

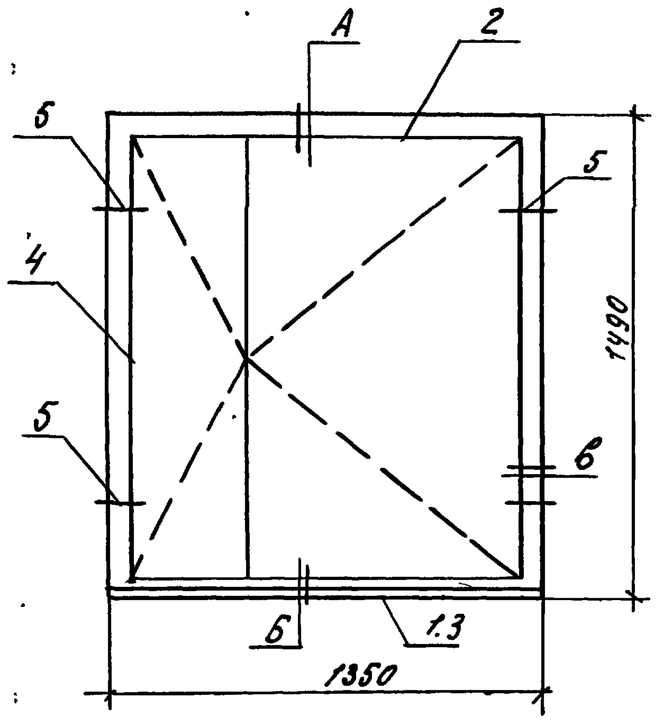

Формат	Зона	Поз.	Обозначение	Наименование	Кол.	Примечание
				Документация		
А3			1.100.1-7.2-1 00.00.00.ДС	Узлы заполнения проема	✕	
				Детали.		
А3		1	1.100.1-7.2-3 00.00.27	Слив тип 1	1	
				Стандартные изделия		
Б.Ч.		2	Серия 1.136.5-23	Блок оконный ОРС15-13.5	1	108 кг.
Б.Ч		2	Серия 1.136.5-18	Блок оконный ОРСП15-13.5	(1)	
Б.Ч		3		Доска подоконная ПД14-15	1	5.0 кг.
				ГОСТ 8242-88		
Б.Ч.		4		Наличник, ГОСТ 8242-88, м	4.3	2.0 кг
Б.Ч.		5		Гвозди 5.0х100 ГОСТ 4028-63*	0.052	
				Материалы		
				Пакля	30	кг
				Пергамин ГОСТ 2697-83, м²	0.9	0.27 кг.
				Мастика УМС50		
				ГОСТ 14791-79.	1.78	кг.
				Итого:		120 кг

Нач. АПМ	Печерин		12.89	1.100.1-7.2-2	34.00.00	
Гл. конст.	Радашкевич			Заполнение проема панели.	Стадия	Лист	Листов
Рук. гр.	Стобредова				Р	1	7
Провер.	Стобредова				СибЗНИИЭП г. Новосибирск	
Разраб.	Булгакова					

Инв. № подл. | Подпись и дата | Взам. инв. №

Копир. Мол

Формат А3

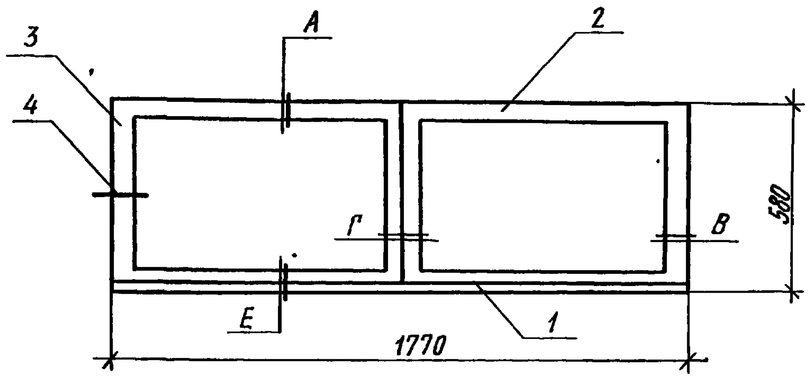

Формат	Зона	Поз.	Обозначение	Наименование	Кол.	Примечание
				Документация		
А3			1.100.1-7.2-1 00.00.00 Д2	Узлы заполнения проема		
				Детали		
А3		1	1.100.1-7.2-3 00.00.27-01	Слив тип 2	1	
				Стандартные изделия		
Б.ч.		2	Серия 1.136.5-23	Блок оконный ОРС 6-9	2	33 кг
Б.ч.		3		Наличник ГОСТ 8242-88, м	2,93	1,4 кг
Б.ч.		4		Гвозди 5,0×100, ГОСТ 4028-63*	0,03	кг
				Материалы		
				Пакля	3,30	кг
				Пергамин ГОСТ 2697-83, м²	0,70	0,21 кг
				Мастика УМС-50		
				ГОСТ 14791-79	1,20	кг
				Итого:		72 кг

Инв. № подл.	Подпись и дата	Взам. инв. №

Копировал Архипов Формат А3

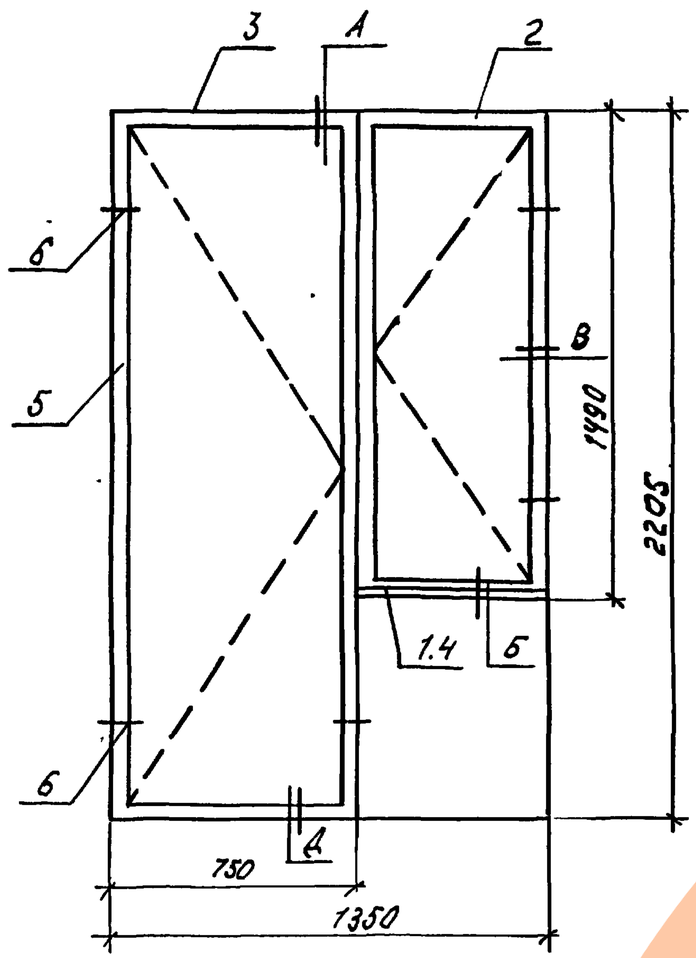

Формат	Зона	Поз.	Обозначение	Наименование	Кол.	Примечание
				Документация		
А3			1.100.1-7.2-1 00.00.00.Д2	Узлы заполнения проема	X	
				Детали		
А3		1	1.100.1-7.2-3 00.00.16-02	Слив тип 3	1	
				Стандартные изделия		
Б.ч.		2	Серия 1.136.5-23	Блок оконный ОРС 15-6	1	55 кг
Б.ч		2	Серия 1.136.5-18	Блок оконный ОРСП 15-6	(1)	
Б.ч.		3	Серия 1.136.5-23	Блок дверной БРС22-7.5	1	80 кг
Б.ч.		3	Серия 1.136.5-18	Блок дверной БРСП 22-7.5	(1)	
Б.ч		4		Доска подоконная ПД7-15	1	2.5 кг.
				ГОСТ 8242-88		
Б.ч		5		Наличник ГОСТ 8242-88 м	8.70	4.10 кг.
Б.ч.		6		Гвозди ГОСТ 4028-63*,	0.093	кг
				Материалы		
				Пакля	4.50	кг
				Пергамин ГОСТ 2697-83, м²	1.10	0.33 кг.
				Мастика УМС50		
				ГОСТ 14791-79	2.40	кг
				Итого:		150 кг.

Инв. № подл. | Подп. и дата | Взам. инв. №

1.100.1-7.2-2	34.00.00	Лист 3

Копир. Мо

Формат А3

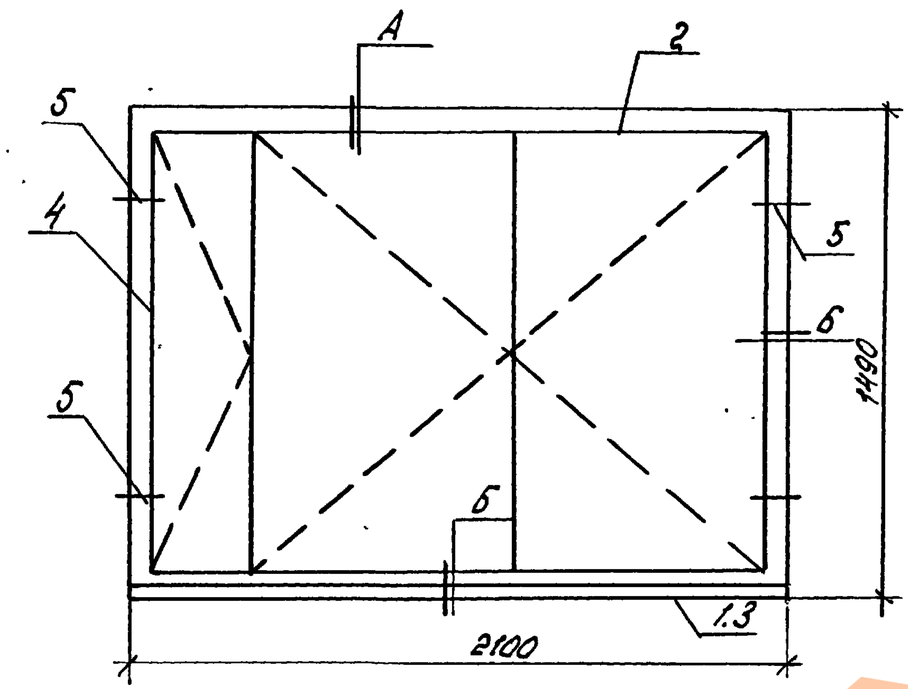

Формат	Зона	Поз.	Обозначение	Наименование	Кол.	Примечание
				Документация		
А3			1.100.1-7.2-1 00.00.00.Д2	Узлы заполнения проема	X	
				Детали		
А3		1	1.100.1-7.2-3 00.00.16-03	Слив тип 4	1	
				Стандартные изделия		
Б.4		2	Серия 1.136.5-23	Блок оконный ОРС 15-21	1	160 кг
Б.4		2	Серия 1.136.5-18	Блок оконный ОРСП 15-21	(1)	
Б.4		3		Доска подоконная ПД22-15	1	9.30 кг
				ГОСТ 8242-88		
Б.4		4		Наличник ГОСТ8242-88, м	5.10	2.40 кг
Б.4		5		Гвозди 5.0×100 ГОСТ4028-63, кг	0.062	
				Материалы		
				Пакля	3.80	кг
				Пергамин ГОСТ2697-83, м²	1.1	0.33 кг
				Мастика УМС50		
				ГОСТ 14791-79	2.10	кг
				Итого:		178 кг

Инв. № подл.	Подпись и дата	Взам. инв. №

1.100.1-7.2-2	34.00.00	Лист 4

Копир. Мол

Формат А3

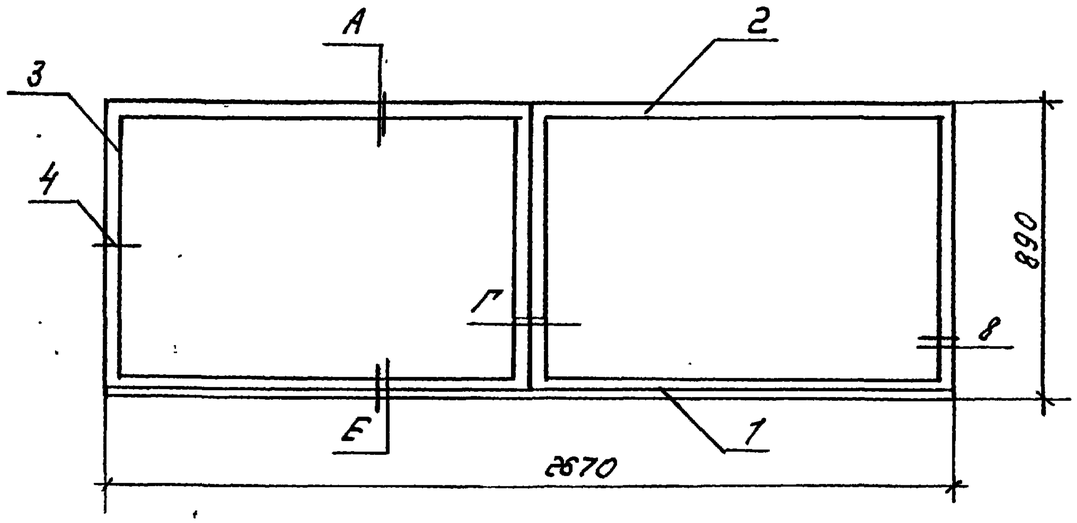

Формат	Зона	Поз.	Обозначение	Наименование	Кол.	Примечание
				Документация		
А3			1.100.1-7.2-1 00.00.00 ДС	Узлы заполнения проема	X	
				Детали		
А3		1	1.100.1-7.2-3 00.00.16-04	Слив тип 5	1	
				Стандартные изделия		
		2	Серия 1.136.5-93	Блок оконный ОРС9-13.5	2	60 кг
		2	Серия 1.136.5-18	Блок оконный ОРСП9-13.5	(2)	
		3		Наличник ГОСТ 8242-88, м	5.34	1.90 кг
				Гвозди 5.0х100 ГОСТ 4028-63, кг	0.03	
				Материалы		
				Пакля,	3.9	кг
				Пергамин ГОСТ 2697-83, м²	1.26	0.9 кг
				Мастика УМС50 ГОСТ 14791-79	2.95	кг
				Итого:		140 кг

Инв. № подл. | Подпись и дата | Взам. инв. №

1.100.1-7.2-2 34.00.00

Лист 5

Копир. Мол.

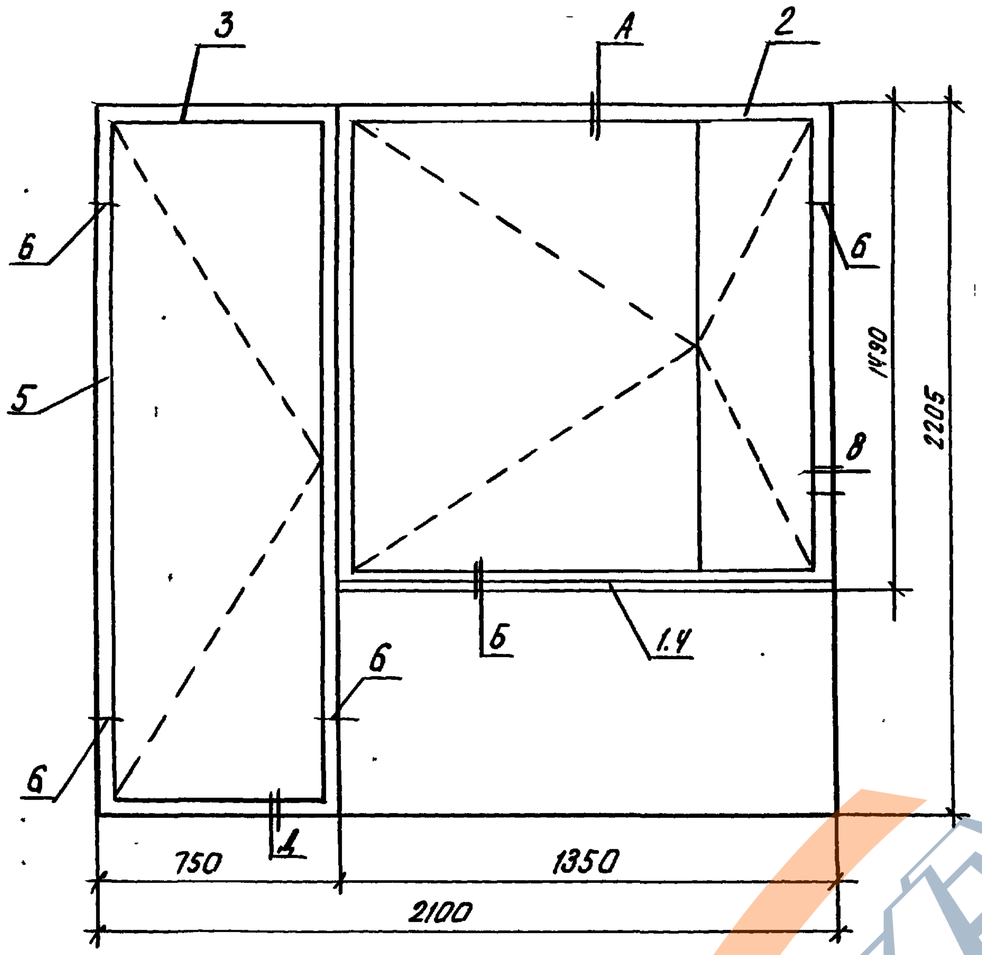

Формат	Зона	Поз.	Обозначение	Наименование	Кол.	Примечание
				Документация		
А3			1.100.1-7.2-1 00.00.00-ДГ	Узлы заполнения проема	X	
				Детали		
А3		1	1.100.1-7.2-3 00.00.16	Слив тип 1	1	
				Стандартные изделия		
Б4		2	Серия 1.136.5-23	Блок оконный ОРС 15-13.5	1	108 кг
Б4		2	Серия 1.136.5-18	Блок оконный ОРСП 15-13,5	(1)	
Б4		3	Серия 1.136.5-23	Блок дверной БРС 22-7,5	1	80 кг
Б4		3	Серия 1.136.5-18	Блок дверной БРСП 22-7,5	(1)	
Б4		4		Доска подоконная ПД 14-15	1	5.0 кг
				ГОСТ 8242-88		
Б4		5		Наличник, ГОСТ 8242-88 м	9.5	4.40 кг
Б4		6		Гвозди ГОСТ 4028-63*	0.093	
				Материалы		
				Пакля	5.3	кг
				Пергамин ГОСТ 2697-83, м³	1.3	0.40 кг
				Мастика УМС 50		
				ГОСТ 14791-79,	2.70	кг
				Итого:		207 кг

Инв. № подл. | Подпись и дата | Взам. инв. №

1.100.1-7.2-2	34.00.00	Лист 6

Копировал: Опеарт

Формат А3

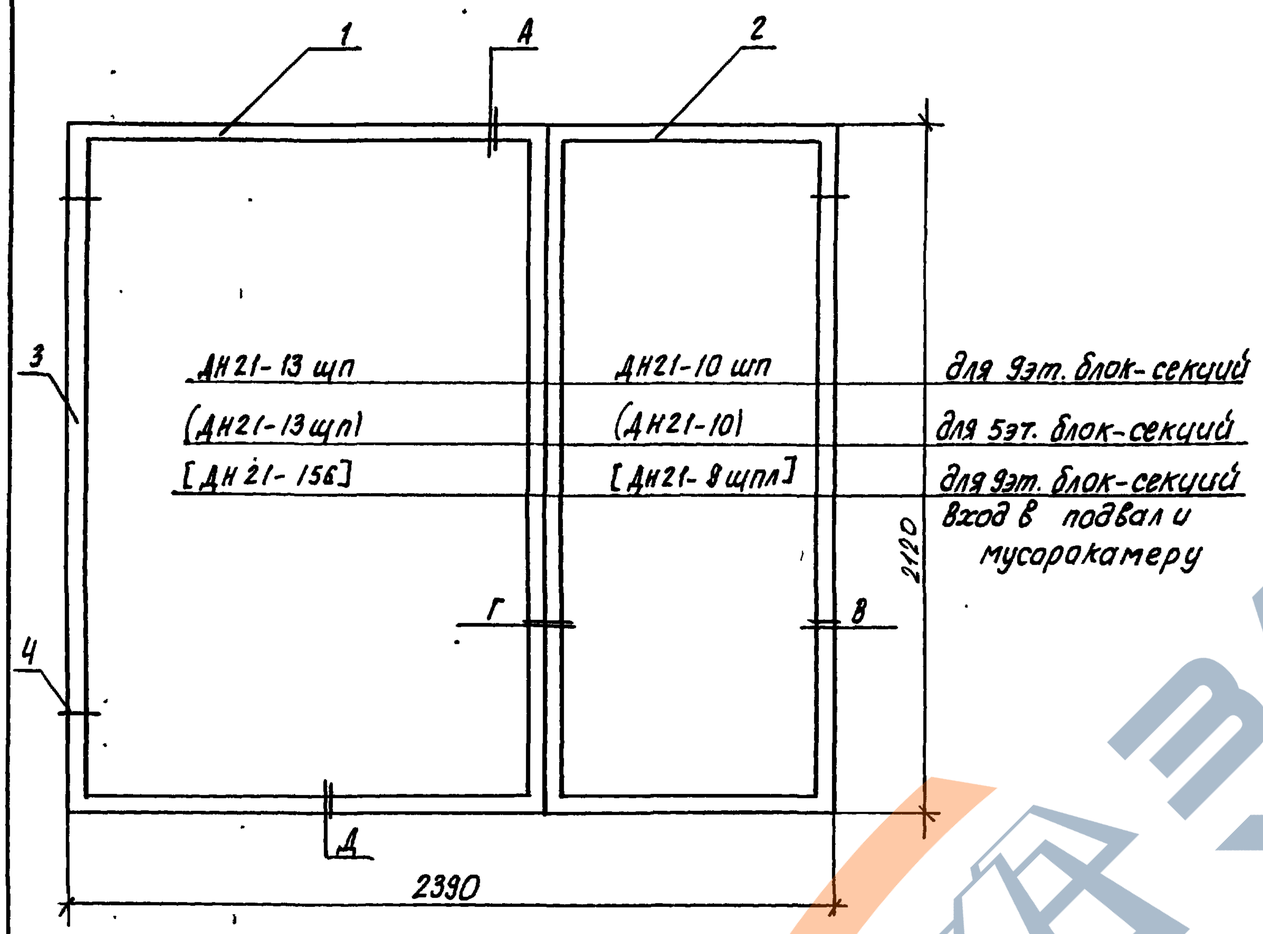

Формат	Зона	Поз	Обозначение	Наименование	Кол.	Примечание
				Документация		
А3			1.100.1-7.2-1 00.00.00 Д2	Узлы заполнения проема		
				Стандартные изделия		
Б4		1	Серия 1.136.5-19	Блок дверной ДН21-13щп	1(1)	70
Б4		2	Серия 1.136.5-19	Блок дверной ДН21-10щп	1	67
Б4		2	Серия 1.136.5-19	Блок дверной ДН21-10	(1)	65
Б4		1	Серия 1.136.5-19	Блок дверной ДН21-15б	[1]	90кг
Б4		2	Серия 1.136.5-19	Блок дверной ДН21-9щпл	[1]	32кг
Б4		3		Наличник ГОСТ 8242-88 м	10.9	5.07кг
Б4		4		Гвозди 5.0×100 ГОСТ 4028-63*, кг	0.06	
				Материалы		
				Пакля	5.90	кг
				Пергамин ГОСТ 2697-83, $м^2$	1.35	0.40кг
				Мастика УМС50		
				ГОСТ 14791-79,	2.70	кг
				Итого:		150 кг

Инв. № подл. | Подпись и дата | Взам. инв. №

Копировал: теорная Формат: А3

Марка элемента	Изделия арматурные																				Изделия закладные										Общий расход
	Арматура класса																				Арматура класса					Прокат марки						
	Вр-I					А-III					А-I				Ас II						Всего	Вр-I		А II			Вст 3кп2					Всего	
	ГОСТ 6727-80*					ГОСТ 5781-82*					ГОСТ 5781-82*				ГОСТ 5781-82*							ГОСТ6727-80		ГОСТ5781-82*			ГОСТ 19903-74						
	ф3	ф4	ф5		Итого	ф6	ф8	ф10	ф12	Итого	ф10	ф12		Итого	ф10	ф12	ф14	ф16	ф18	Итого		ф4	Итого	ф10		Итого	L	-4	-6		Итого		
1НС15.29.40-50л		2.49	2.43		4.92	5.37				5.37	0.65			0.65	1.56					1.56	12.50	0.04	0.04	0.96		0.96		0.30	0.38		0.68	1.68	14.18
1НС15.29.40-50л-1		2.49	2.43		4.92	5.37				5.37	0.65			0.65	1.56					1.56	12.50	0.04	0.04	0.96		0.96		0.30	0.38		0.68	1.68	14.18
1НС15.27.40-50л		1.57	2.43		4.00	5.37				5.37	0.65			0.65	1.56					1.56	11.58	0.04	0.04	0.66		0.66		0.15	0.38		0.53	1.23	12.81
1НС15.27.40-50л-1		1.57	2.43		4.00	5.37				5.37	0.65			0.65	1.56					1.56	11.58	0.04	0.04	0.66		0.56		0.15	0.38		0.53	1.23	12.81
1НС15.26.40-50л		1.30	1.73		3.03	5.37				5.37	0.65			0.65	1.56					1.56	10.61	0.04	0.04	0.66		0.66		0.15	0.38		0.53	1.23	11.84
1НС15.26.40-50л-1		1.30	1.73		3.03	5.37				5.37	0.65			0.65	1.56					1.56	10.61	0.04	0.04	0.66		0.66		0.15	0.38		0.53	1.23	11.84
1НС27.29.40-50л		6.38	3.52		9.90	6.70	3.48			10.18	1.3	2.22		3.52	1.56					1.56	25.16	0.08	0.08	1.76				0.60	0.76		1.36	3.20	28.37
1НС29.27.40-50л		2.46	2.77		5.23	8.04				8.04	1.3	2.22		3.52			3.38			3.38	20.17												20.17
1НС30.29.40-50л		6.65	4.09		10.74	6.98	4.00			10.98	1.3	2.22		3.52		2.46				2.46	27.70												27.70
1НС30.29.40-50л-1		4.19	3.49		7.68	7.94				7.94	1.3	2.22		3.52			3.74			3.74	22.88												22.88
1НС30.29.40-50л-2		6.89	2.05		8.94	10.30				10.30	1.3	2.22		3.52			3.74			3.74	26.50												26.50
1НС30.28.40-150л	1.60	1.70	8.23		11.53		9.62	6.80	4.84	21.26					1.56					1.56	34.35			0.58		0.58		0.3			0.3	0.88	35.23
1НС30.27.40-50л		4.95	4.06		9.01	6.98	4.00			10.98	1.3	2.22		3.52		2.46				2.46	25.97												25.97
1НС30.26.40-50л		4.45	2.90		7.35	6.52	5.18			11.70	1.3	2.22		3.52		2.46				2.46	25.03	0.08	0.08	0.56		0.56			0.76		0.76	1.40	26.43
1НС30.26.40-50л-1		4.43	2.74		7.17	6.89	4.00			10.89	1.3	2.22		3.52		2.46				2.46	24.04	0.08	0.08	0.56		0.56			0.76		0.76	1.40	25.44
1НС30.12.40-50л для 5эт. блок-секц.		3.25	2.05		5.30	3.6				3.6		2.22		2.22	1.56					1.56	12.68	0.20	0.20	1.4		1.4			1.9		1.9	3.5	16.18
1НС30.12.40-50л для 9эт. блок-секц.		3.25	2.05		5.30	3.6				3.6		2.22		2.22	1.56					1.56	12.68	0.24	0.24	1.68		1.68			2.28		2.28	4.20	16.88
1НС30.12.40-50л-1 для 5эт. блок-секций		3.25	1.53		4.78	3.6				3.6		2.22		2.22	1.48					1.48	12.08	0.20	0.20	1.4		1.40			1.9		1.9	3.5	15.58
1НС30.12.40-50л-1 для 9эт. блок-секц.		3.25	1.53		4.78	3.6				3.6		2.22		2.22	1.48					1.48	12.08	0.14	0.14	0.84		0.84			1.14		1.14	2.12	14.20

Привязан

Инв. №

Нач.МПМ-I	Печерин		12.89
Гл.констр.	Радашкевич		
Рук.гр.	Стабредова		
Провер.	Давыденко		
Разраб.	Моисеева		

1.100.1-7.2-2 00.00.00 РС

Ведомость расхода стали.

Стадия	Лист	Листов
Р	1	3

СибЗНИИЭП г. Новосибирск

Копировал: Порфирьева Формат А3

Взам.инв.№ | Подпись и дата | Инв.№ подл.

Марка элемента	Изделия арматурные																					Изделия закладные										Общий расход
	Арматура класса																				Всего	Арматура класса					Прокат марки				Всего	
	Вр-I					А-III					А-I				АС-II							Вр-I		А II			Вст3 КП2					
	ГОСТ 6727-80*					ГОСТ 5781-82*					ГОСТ 5781-82*				ГОСТ 5781-82*							ГОСТ-6727-80		ГОСТ 5781-82*			ГОСТ 19903-74						
	Ф3	Ф4	Ф5		Итого	Ф6	Ф8	Ф10	Ф12	Итого	Ф10	Ф12		Итого	Ф10	Ф12	Ф14	Ф16	Ф18	Итого		Ф4	Итого	Ф10		Итого	L56/6	-4	-6		Итого		
1НС33.29.40-50л-1		5.05	4.26		9.31	10.23				10.23	1.3	1.11		2.41				5.28		5.28	27.23			0.38		0.38		0.15			0.15	0.53	27.76
1НС33.29.40-50л		5.05	4.26		9.31	10.23				10.23	1.3	1.11		2.41				5.28		5.28	27.23			0.38		0.38		0.15			0.15	0.53	27.76
1НС38.27.40-50л		5.21	5.68		10.89	7.52	5.28			12.80	1.3	2.28		3.52				5.28		5.28	32.49												32.49
1НС38.26.40-50л		4.58	4.21		8.79	7.15	6.46			13.61	1.3	2.22		3.52			3.74			3.74	29.66	0.08	0.08	0.56		0.56		0.76		0.76	1.40	31.06
1НС44.27.40-50л		3.59	3.47		7.06	11.34				11.34	1.3	2.14		3.44				4.8		4.8	26.64												26.64
1НС45.29.40-50л		8.32	7.32		15.64	8.73	9.54			18.27	1.3	2.22		3.52				5.28		5.28	42.71			0.6		0.6		0.3			0.3	0.9	43.61
1НС45.29.40-50л-1		8.96	3.55		12.51	12.96				12.96	1.3	2.22		3.52				5.28		5.28	34.27												34.27
1НС45.27.40-50л		5.80	7.32		13.12	8.73	9.54			18.27	1.3	2.22		3.52				5.28		5.28	40.19												40.19
1НС45.26.40-50л		5.28	5.55		10.83	7.48	10.72			18.20	1.3	2.22		3.52				5.28		5.28	37.83	0.08	0.08	0.56		0.56		0.76		0.76	1.40	39.23
1НС45.26.40-150л		9.81	9.78		19.59	1.88	23.00			24.88							3.74			3.74	48.21			3.54		3.54	11.9	0.3	0.46		12.66	16.20	64.41
1НС45.22.40-50л		4.68	3.76		8.44	7.96	6.36			14.32		2.22		2.22				5.28		5.28	30.26												30.26
1НС45.20.40-50л		2.16	3.76		5.92	7.96	6.36			14.32		2.22		2.22				5.28		5.28	27.74												27.74
1НС45.14.40-50л		4.03	1.16		5.19	6.31				6.31		2.22		2.22		2.46				2.46	16.18	0.12	0.12	0.84		0.84			1.14		1.14	2.10	18.28
1НС47.28.40-50л		3.60	7.66		11.26	7.28		7.8	11.25	26.33							3.74			3.74	41.33			0.6		0.6		0.46			0.46	1.06	42.39
1НС47.26.40-50л		1.08	7.66		8.74	7.28		7.8	11.25	26.33							3.74			3.74	38.81			0.6		0.6		0.46			0.46	1.06	39.87
1НС48.29.40-50л-1		6.97	6.40		13.37	13.83				13.83	1.3	1.11		2.41					7.16	7.16	36.77			0.38		0.38		0.15			0.15	0.53	37.30
1НС48.29.40-50л		6.97	6.40		13.37	13.83				13.83	1.3	1.11		2.41					7.16	7.16	36.77			0.38		0.38		0.15			0.15	0.53	37.30
1НС48.27.40-50л-1		4.07	6.40		10.47	13.83				13.83	1.3	1.11		2.41					7.16	7.16	33.87			0.38		0.38		0.15			0.15	0.53	34.40
1НС48.27.40-50л		4.07	6.40		10.47	13.83				13.83	1.3	1.11		2.41					7.16	7.16	33.87			0.38		0.38		0.15			0.15	0.53	34.40
1НС48.27.40-50л-2		3.31	6.12		9.43	10.24				10.24	1.3	2.14		3.44					6.56	6.56	29.67												29.67
1НС48.27.40-50-3		3.31	6.12		9.43	10.24				10.24	1.3	2.14		3.44					6.56	6.56	29.67												29.67

Взам. инв. №

Подпись и дата

Инв. № подл.

Привязан

Инв. №

1.100.1-7.2-2 00.00.00 РС

Лист 2

Копировал: Порфирьева

Формат: А3

Марка элемента	Изделия арматурные																					Изделия закладные											Общий расход
	Арматура класса																				Всего	Арматура класса					Прокат марки					Всего	
	Вр I					А-III					А I				Ас II							Вр I		А II			Вст 3 кп2						
	ГОСТ 6727-80*					ГОСТ 5781-82*					ГОСТ 5781-82*				ГОСТ 5781-82*							ГОСТ 6727-80*		ГОСТ 5781-82*			ГОСТ 19903-74						
	Ф3	Ф4	Ф5		Итого	Ф6	Ф8	Ф10	Ф12	Итого	Ф10	Ф12		Итого	Ф10	Ф12	Ф14	Ф16	Ф18	Итого		Ф4	Итого	Ф10		Итого	L56x5	-4	-6		Итого		
1НС48.26.40-50л-1		3.21	4.16		7.37	13.83				13.83	1.3	1.11		2.41					7.16	7.16	30.77			0.38		0.38		0.15			0.15	0.53	31.30
1НС48.26.40-50л		3.21	4.16		7.37	13.83				13.83	1.3	1.11		2.41					7.16	7.16	30.77			0.38		0.38		0.15			0.15	0.53	31.30
1НС60.29.40-50л		14.91	3.22		18.14	24.82				24.82	1.3	3.23		4.53			7.48			7.48	54.95												54.96

Инв.№ подл. | Подпись и дата | Взам.инв.№

Привязан

Инв.№

1.100.1-7.2-2 00.00.00 РС

Лист 3

Копировал: Порфирьева

Формат: А3

https://zavodjbi.com/