https://zavodjbi.com/

ТИПОВЫЕ КОНСТРУКЦИИ, ИЗДЕЛИЯ И УЗЛЫ ЗДАНИЙ И СООРУЖЕНИЙ

СЕРИЯ 3.503.1-81

ПРОЛЕТНЫЕ СТРОЕНИЯ СБОРНЫЕ ЖЕЛЕЗОБЕТОННЫЕ ДЛИНОЙ 12, 15, 18, 21, 24 и 33м ИЗ БАЛОК ДВУТАВРОВОГО СЕЧЕНИЯ С ПРЕДВАРИТЕЛЬНО НАПРЯГАЕМОЙ АРМАТУРОЙ ДЛЯ МОСТОВ И ПУТЕПРОВОДОВ, РАСПОЛОЖЕННЫХ НА АВТОМОБИЛЬНЫХ ДОРОГАХ ОБЩЕГО ПОЛЬЗОВАНИЯ, НА УЛИЦАХ И ДОРОГАХ В ГОРОДАХ

ВЫПУСК 5-7

БАЛКИ ЦЕЛЬНОПЕРЕВОЗИМЫЕ ДЛИНОЙ 12, 15, 18, 21, 24 и 33м ДЛЯ ТЕМПЕРАТУРНО-НЕРАЗРЕЗНЫХ ПРОЛЕТНЫХ СТРОЕНИЙ

РАБОЧИЕ ЧЕРТЕЖИ

https://zavodjbi.com/

https://zavodjbi.com/

АПП ЦИТП

Москва, А-445, Смольная ул., 22

Сдано в печать III 1993 года

Заказ № 225 Тираж 200 экз.

https://zavodjbi.com/

https://zavodjbi.com/

ТИПОВЫЕ КОНСТРУКЦИИ, ИЗДЕЛИЯ И УЗЛЫ ЗДАНИЙ И СООРУЖЕНИЙ

СЕРИЯ 3.503.1-81

ПРОЛЕТНЫЕ СТРОЕНИЯ СБОРНЫЕ ЖЕЛЕЗОБЕТОННЫЕ ДЛИНОЙ 12, 15, 18, 21, 24 и 33м ИЗ БАЛОК ДВУТАВРОВОГО СЕЧЕНИЯ С ПРЕДВАРИТЕЛЬНО НАПРЯГАЕМОЙ АРМАТУРОЙ ДЛЯ МОСТОВ И ПУТЕПРОВОДОВ, РАСПОЛОЖЕННЫХ НА АВТОМОБИЛЬНЫХ ДОРОГАХ ОБЩЕГО ПОЛЬЗОВАНИЯ НА УЛИЦАХ И ДОРОГАХ В ГОРОДАХ

ВЫПУСК 5-7

БАЛКИ ЦЕЛЬНОПЕРЕВОЗИМЫЕ ДЛИНОЙ 12, 15, 18, 21, 24 и 33м ДЛЯ ТЕМПЕРАТУРНО-НЕРАЗРЕЗНЫХ ПРОЛЕТНЫХ СТРОЕНИЙ

РАБОЧИЕ ЧЕРТЕЖИ

Утверждены Корпорацией "Трансстрой"
протокол от 3.02.92г N 3002-18/4
Введены в действие Союздорпроектом
с 1.07.92 приказ от 26.03.92 N 35пр

Разработаны институтом "Союздорпроект" Минтрансстроя

Главный инженер института В.Д.Браславский
Главный инженер проекта В.И.Маркин

© АО ЦИТП, 1993г.

https://zavodjbi.com/

Обозначение документа	Наименование	Стр.
3.503.1-81.5-7-ТТ	Технические требования	6
3.503.1-81.5-7-1ФЧ	Балка среднего пролета цепи	
	БL.174(194).h-...-1(2+5)Н	
	Опалубочный чертеж	9
3.503.1-81.5-7-1	Балка среднего пролета цепи	
	БL.174(194).h-...-1(2+5)Н.	
	Арматурный чертеж	13
3.503.1-81.5-7-2	Изделие закладное балок L=12,15,18м b=174,194см	18
3.503.1-81.5-7-3	Изделие закладное балок L=21,24,33м b=174,194см	18
3.503.1-81.5-7-4	Плита балки b:174см	
	Арматура класса А-III	19
3.503.1-81.5-7-5	Плита балки b:174см	
	Арматура класса А-II	19
3.503.1-81.5-7-6	Плита балки b:194см	
	Арматура класса А-III	20
3.503.1-81.5-7-7	Плита балки b:194см	
	Арматура класса А-II	20
3.503.1-81.5-7-8	Ребро балки L=12,15м.	
	Арматура класса А-III	21
3.503.1-81.5-7-9	Ребро балки L=12,15м.	
	Арматура класса А-II	21
3.503.1-81.5-7-10	Ребро балки L=18,21,24м.	
	Арматура класса А-III	22
3.503.1-81.5-7-11	Ребро балки L=18,21,24м.	
	Арматура класса А-II	22
3.503.1-81.5-7-12	Ребро балки L=33м	
	Арматура класса А-III	23
3.503.1-81.5-7-13	Ребро балки L=33м.	
	Арматура класса А-II	23
3.503.1-81.5-7-14ФЧ	Балка среднего пролета цепи	
	БL.140(180).h-...-1(2+7)Н.	
	Опалубочный чертеж	24

Обозначение документа	Наименование	Стр.
3.503.1-81.5-7-14	Балка среднего пролета цепи	
	БL.140(180).h-...-1(2÷7)Н.	
	Арматурный чертеж	27
3.503.1-81.5-7-15	Изделие закладное балок L=12,15,18м b=140,180см	29
3.503.1-81.5-7-16	Изделие закладное балок L=21,24,33м b=140,180см	29
3.503.1-81.5-7-17	Плита балки b:140см	
	Арматура класса А-III	30
3.503.1-81.5-7-18	Плита балки b:140см	
	Арматура класса А-II	30
3.503.1-81.5-7-19	Плита балки b:180см	
	Арматура класса А-III	31
3.503.1-81.5-7-20	Плита балки b:180см	
	Арматура класса А-II	31
3.503.1-81.5-7-21ФЧ	Балка крайнего пролета цепи с малыми деформация-	
	ми БL.174(194).h-...-1(2÷10)М.	
	Опалубочный чертеж	32
3.503.1-81.5-7-21	Балка крайнего пролета цепи с малыми деформация-	
	ми БL.174(194).h-...-1(2÷10)М.	
	Арматурный чертеж	39
3.503.1-81.5-7-22	Изделие закладное балок L=12,15,18м b=174,194см	45
3.503.1-81.5-7-23	Изделие закладное балок L=21,24,33м b=174,194см	45
3.503.1-81.5-7-24	Плита балки b:174см	
	Арматура класса А-III	46
3.503.1-81.5-7-25	Плита балки b:174см	
	Арматура класса А-II	47
3.503.1-81.5-7-26	Плита балки b:194см	
	Арматура класса А-III	48

Н. контр.	Прохоров	
Нач. ОИС	Постовой	
Глав. спец.	Прохоров	
ГИП	Маркин	
Нач. груп.	Старова	
Инж. I к.	Каунанг	
Глав. спец.	Винокур	

3.503.1-81.5-7

Содержание

Стадия	Лист	Листов
Р	1	3

СОЮЗДОРПРОЕКТ

Формат А3

25761-02 3

https://zavodjbi.com/

Обозначение документа	Наименование	Стр.
3.503.1-81.5-7-27	Плита балки b:194 см	
	Арматура класса А-II	49
3.503.1-81.5-7-28	Ребро балки L=12.15м.	
	Арматура класса А-III	50
3.503.1-81.5-7-29	Ребро балки L=12.15м.	
	Арматура класса А-II	50
3.503.1-81.5-7-30	Ребро балки L=18.21.24м.	
	Арматура класса А-III	51
3.503.1-81.5-7-31	Ребро балки L=18.21.24м.	
	Арматура класса А-II	51
3.503.1-81.5-7-32	Ребро балки L=33м.	
	Арматура класса А-III	52
3.503.1-81.5-7-33	Ребро балки L=33м.	
	Арматура класса А-II	52
3.503.1-81.5-7-34ФЧ	Балка крайнего пролета цепи с малыми деформация-	
	ми БL.140(180).h-...-1(2÷13)М.	
	Опалубочный чертеж	53
3.503.1-81.5-7-34	Балка крайнего пролета цепи с малыми деформация-	
	ми БL.140(180).h-...-1(2÷13)М.	
	Арматурный чертеж	57
3.503.1-81.5-7-35	Изделие закладное балок L=12.15.18м b=140.180см	59
3.503.1-81.5-7-36	Изделие закладное балок L=21.24.33м b=140.180см	59
3.503.1-81.5-7-37	Плита балки b:140см	
	Арматура класса А-III	60
3.503.1-81.5-7-38	Плита балки b:140см	
	Арматура класса А-II	60
3.503.1-81.5-7-39	Плита балки b:180см	
	Арматура класса А-III	61
3.503.1-81.5-7-40	Плита балки b:180см	
	Арматура класса А-II	61
3.503.1-81.5-7-41ФЧ	Балка крайнего пролета цепи с большими деформа-	
	циями БL.174(194).h-...-1(2÷10)Б. Опалубочный чертеж.	62

Обозначение документа	Наименование	Стр.
3.503.1-81.5-7-41	Балка крайнего пролета цепи с большими деформа-	
	циями БL.174(194).h-...-1(2÷10)Б.	
	Арматурный чертеж	69
3.503.1-81.5-7-42	Изделие закладное балок L=12.15.18м b=174,194см	75
3.503.1-81.5-7-43	Изделие закладное балок L=21.24.33м b=174,194см	75
3.503.1-81.5-7-44ФЧ	Балка крайнего пролета цепи с большими деформа-	
	циями БL.140(180).h-...-1(2÷13)Б.	
	Опалубочный чертеж	76
3.503.1-81.5-7-44	Балка крайнего пролета цепи с большими деформа-	
	циями БL.140(180).h-...-1(2÷13)Б.	
	Арматурный чертеж	80
3.503.1-81.5-7-45	Изделие закладное балок L=12.15.18м b=140,180см	82
3.503.1-81.5-7-46	Изделие закладное балок L=21.24.33м b=140,180см	82
3.503.1-81.5-7-47РС	Ведомость расхода стали на балку L=12м. Армиро-	
	вание пучками из стали класса В и арматурой	
	класса А-III	83
3.503.1-81.5-7-48РС	Ведомость расхода стали на балку L=12м. Армиро-	
	вание пучками из стали класса В и арматурой	
	класса А-II	85
3.503.1-81.5-7-49РС	Ведомость расхода стали на балку L=12м. Армиро-	
	вание канатами К-7 и арматурой класса А-III	87
3.503.1-81.5-7-50РС	Ведомость расхода стали на балку L=12м. Армиро-	
	вание канатами К-7 и арматурой класса А-II	89
3.503.1-81.5-7-51РС	Ведомость расхода стали на балку L=15м. Армиро-	
	вание пучками из стали класса В и арматурой	
	класса А-III	91
3.503.1-81.5-7-52РС	Ведомость расхода стали на балку L=15м. Армиро-	
	вание пучками из стали класса В и арматурой	
	класса А-II	93

https://zavodjbi.com/

Обозначение документа	Наименование	Стр.
3.503.1-81.5-7-53РС	Ведомость расхода стали на балку L=15м. Армиро-	
	вание канатами К-7 и арматурой класса А-III	95
3.503.1-81.5-7-54РС	Ведомость расхода стали на балку L=15м. Армиро-	
	вание канатами К-7 и арматурой класса А-II	97
3.503.1-81.5-7-55РС	Ведомость расхода стали на балку L=18м. Армиро-	
	вание пучками из стали класса В и арматурой	
	класса А-III	99
3.503.1-81.5-7-56РС	Ведомость расхода стали на балку L=18м. Армиро-	
	вание пучками из стали класса В и арматурой	
	класса А-II	101
3.503.1-81.5-7-57РС	Ведомость расхода стали на балку L=18м. Армиро-	
	вание канатами К-7 и арматурой класса А-III	103
3.503.1-81.5-7-58РС	Ведомость расхода стали на балку L=18м. Армиро-	
	вание канатами К-7 и арматурой класса А-II	105
3.503.1-81.5-7-59РС	Ведомость расхода стали на балку L=21м. Армиро-	
	вание пучками из стали класса В и арматурой	
	класса А-III	107
3.503.1-81.5-7-60РС	Ведомость расхода стали на балку L=21м. Армиро-	
	вание пучками из стали класса В и арматурой	
	класса А-II	109
3.503.1-81.5-7-61РС	Ведомость расхода стали на балку L=21м. Армиро-	
	вание канатами К-7 и арматурой класса А-III	111
3.503.1-81.5-7-62РС	Ведомость расхода стали на балку L=21м. Армиро-	
	вание канатами К-7 и арматурой класса А-II	113
3.503.1-81.5-7-63РС	Ведомость расхода стали на балку L=24м. Армиро-	
	вание пучками из стали класса В и арматурой	
	класса А-III	115
3.503.1-81.5-7-64РС	Ведомость расхода стали на балку L=24м. Армиро-	
	вание пучками из стали класса В и арматурой	
	класса А-II	117

Обозначение документа	Наименование	Стр.
3.503.1-81.5-7-65РС	Ведомость расхода стали на балку L=33м H=1.5м.	
	Армирование пучками из стали класса В и армату-	
	рой класса А-III	119
3.503.1-81.5-7-66РС	Ведомость расхода стали на балку L=33м H=1.5м.	
	Армирование пучками из стали класса В и армату-	
	рой класса А-II	120
3.503.1-81.5-7-67РС	Ведомость расхода стали на балку L=33м H=1.7м.	
	Армирование пучками из стали класса В и армату-	
	рой класса А-III	121
3.503.1-81.5-7-68РС	Ведомость расхода стали на балку L=33м H=1.7м.	
	Армирование пучками из стали класса В и армату-	
	рой класса А-II	122

https://zavodjbi.com/

Настоящий выпуск включает в себя рабочие чертежи балок температурно-неразрезных пролетных строений с пролетами по 12, 15, 18, 21, 24 и 33 метра для мостов и путепроводов, расположенных на автомобильных дорогах общего пользования, разработанные в соответствии со СНиП 2.05.03-84 "Мосты и трубы".

Балки предназначены для эксплуатации во всех климатических районах и подрайонах СССР с сейсмичностью до 6 баллов включительно.

В серии для удобства маркировки сборных железобетонных изделий и монолитных участков территория СССР условно разделена на температурные зоны в зависимости от средней температуры наиболее холодного месяца , наиболее холодной пятидневки и влажности воздуха. Характеристика температурных зон для балок пролетных строений длиной 12, 15, 18, 21 и 33 метра дана в таблице 1 длиной 24 метра - в таблице 2.

Среднюю температуру наиболее холодного месяца, наиболее холодной пятидневки и влажность воздуха принимать согласно СНиП 2.01.01-82 "Строительная климатология и геофизика".

Среднюю температуру наружного воздуха наиболее холодной пятидневки в районе строительства следует принимать с обеспеченностью 0,92

Таблица 1

Средняя температура наиболее холодного месяца	Минус 20°С и выше			Ниже минус 20°С	
Средняя температура наиболее холодной пятидневки с обеспеченностью 0,92	Минус 30°С и выше	Ниже минус 30°С до минус 40°С вкл.	Ниже минус 40°С	Ниже минус 30°С до минус 40°С вкл.	Ниже минус 40°С
Т - номер температурной зоны строительства	1	2	3	4	5
Марка бетона по морозостойкости	F 200			F 300	

При изготовлении, транспортировании и хранении балок пролетных строений надлежит руководствоваться ТУ 35-1842-88 с извещением 1 и СНиП III-43-75 с дополнениями и изменениями N1 и N2.

1. Материалы

Для изготовления балок пролетных строений применяется тяжелый бетон по ГОСТ 25192-82 и ГОСТ 26633-85. Класс бетона по прочности на сжатие для балок длиной 12, 15, 18, 21, 24 и 33(h=1,7) метра - В35, а для балок длиной 33 (h=1,5) метра - В40.

Марка бетона по морозостойкости приведена в таблицах 1 и 2.

Марка бетона по водонепроницаемости W6.

Таблица 2

Средняя температура наиболее холодного месяца		Минус 20°С и выше			Ниже минус 20°С	
Средняя температура наиболее холодной пятидневки с обеспеченностью 0,92		Минус 30°С и выше	Ниже минус 30°С до 40°С вкл.	Ниже минус 40°С	Ниже минус 30°С до 40°С вкл.	Ниже минус 40°С
Т - номер температурной зоны при влажности воздуха	≥40%	1	2	3	4	5
	<40%	6	7	-	8	-
Марка бетона по морозостойкости		F 200			F 300	

В качестве напрягаемой, ненапрягаемой рабочей и конструктивной арматуры, закладных изделий, анкеров пучков напрягаемой арматуры и прочих изделий следует принимать марки стали приведенные в таблице 3 в зависимости от средней температуры наиболее холодной пятидневки.

Применение импортных арматурных сталей допускается только при условии обязательной приемочной проверки, независимо от наличия сертификатов, включающей механические испытания, оценку эффективности периодического профиля, оценку свариваемости.

Применение импортных сталей для конструкций в северном исполнении - для температурных зон 3 и 5 - не допускается.

2. Особенности конструкции балок

Настоящие балки являются дополнительными типоразмерами балок по выпускам 5-1, 5-2, 5-3, 5-4, 5-5 и 5-6 для применения этих балок в температурно-неразрезных пролетных строениях и изготавливаются в тех же опалубках и оснастках. Все требования по армированию напрягаемой и ненапрягаемой арматурой и изготовлению балок принимать по вышеуказанным выпускам.

Н контр	Прохоров			3.503.1-81.5-7-ТТ			
Нач ОИС	Постовой						
Глав спец	Прохоров			Технические требования	Стадия	Лист	Листов
ГИП	Маркин		9.02.92		Р	1	3
Нач груп	Старова				СОЮЗДОРПРОЕКТ		

Формат А3

25761-02 6

Таблица 3

Номера температурных зон		1 . 6	2 . 4 . 7 . 8	3 . 5
Средняя температура наиболее холодной пятидневки с обеспеченностью 0.92		Минус 30°С и выше	Ниже минус 30° С до минус 40° С включительно	Ниже минус 40° С
Арматурная сталь класса А-I по ГОСТ 5781-82*	сварные и вязаные сетки и каркасы (диам 6-10 мм)	СтЗсп СтЗпс СтЗкп по ГОСТ 380-88*	СтЗсп СтЗпс по ГОСТ 380-88*	СтЗсп по ГОСТ 380-88*
	только вязаные сетки и каркасы (диам. 6-10 мм)			СтЗпс (кроме хомутов) по ГОСТ 380-88*
	строповочные петли и каркасностержневые анкеры	СтЗсп и СтЗпс по ГОСТ 380-88*		СтЗсп по ГОСТ 380-88*
Арматурная сталь класса А-II по ГОСТ 5781-82* (диам. 10-16мм)	сварные и вязаные сетки и каркасы закладные изделия	Ст5пс (кроме хомутов) и Ст5сп по ГОСТ 380-88*	Ст5сп по ГОСТ 380-88*	—
	только вязаные сетки и каркасы		Ст5пс (кроме хомутов) по ГОСТ 380-88*	Ст5сп по ГОСТ 380-88* только для распределительной арматуры сеток ребра и каркасов балок длиной 33м
Арматурная сталь класса Ас-II по ГОСТ 5781-82*	сварные и вязаные сетки и каркасы, закладные изделия	10ГТ по ГОСТ 5781-82*		

Продолжение таблицы 3

Номера температурных зон		1 . 6	2 . 4 . 7 . 8	3 . 5
Средняя температура наиболее холодной пятидневки с обеспеченностью 0.92		Минус 30°С и выше	Ниже минус 30° С до минус 40° С включительно	Ниже минус 40° С
Арматурная сталь класса А-III по ГОСТ 5781-82*	сварные и вязаные сетки и каркасы, закладные изделия	25Г2С 35ГС по ГОСТ 5781-82*	25Г2С по ГОСТ 5781-82*	—
	только вязаные сетки и каркасы		35ГС по ГОСТ 5781-82*	25Г2С по ГОСТ 5781-82*
Прокатная полосовая по ГОСТ 103-76* Широкополосная универсальная по ГОСТ 82-70* Прокатная листовая по ГОСТ 19903-74*	сварные закладные изделия	16Д по ГОСТ 6713-91 СтЗсп5-I по ГОСТ 535-88* а СтЗпс5-I по ГОСТ 535-88* только для изделий, работающих на нагрузки с коэффициентом динамики не более 1,1 (закладные изделия для приварки перильного ограждения и закладные изделия для приварки опорных частей в балках пролетных строений длиной 33м)		10ХСНД 15ХСНД по ГОСТ 6713-91 а также все марки сталей (кроме 17ГС и 17Г1С) по ГОСТ 19281-89 не ниже четвертой категории поставки
Трубы стальные бесшовные по ГОСТ 8732-78*	сварные закладные изделия	Ст2сп по ГОСТ 380-88* 10, 20 по ГОСТ 1050-88 10Г2 по ГОСТ 4543-71*		
Напрягаемая арматура		Проволока круглая холоднотянутая из углеродистой стали класса В по ГОСТ 7348-81*		
		Стальные спиральные канаты К-7 диаметром 15 мм по ГОСТ 13840-68*		
Вязальная проволока по ГОСТ 3282-74* и ГОСТ 6727-80*		—		

В настоящем выпуске приведены три основных типоразмера балок температурно-неразрезного пролетного строения:
- балки с индексом "Н" - устанавливаются в средних пролетах температурно-неразрезной цепи и имеют симметричную недобетонированную плиту с двух концов балки для возможности устройства монолитной соединительной плиты на месте строительства;
- балки с индексом "М" - устанавливаются в концевых пролетах температурно-неразрезной цепи с малыми деформациями, имеют недобетонированную плиту с одной стороны балки, при этом детали деформационного шва привариваются к закладным изделиям, предусмотренным в плите балок;
- балки с индексом "Б" - устанавливаются в концевых пролетах температурно-неразрезной цепи с большими деформациями и имеют недобетонированную плиту с одной стороны для устройства монолитной соединительной плиты, с другой для заделки деформационного шва.

При бетонировании балок необходимо предусматривать мероприятия по ограничению выпора бетона из стенки ребра в местах недобетонировки плиты, а на участках, где отсутствуют арматурные выпуски из ребра рекомендуется предусматривать заглаживание бетона с устройством пригруза. Требуемая длина ровной поверхности ребра приведена в таблице 4.

Таблица 4

Длина балки м	Длина ровной поверхности, мм
12, 15, 18 и 21	750
24	850
33	900

Передаточная и отпускная прочность бетона принимается в соответствии с выпусками 5-1, 5-2, 5-3, 5-4, 5-5 и 5-6.

Маркировка балок

Маркировка балок принята в соответствии с принятой в настоящей серии с дополнительными обозначениями.

Пример маркировки:

Б 1200.140.90-ТВ.AIII-1Н, Б 2100.174.120-ТК7.AII-2М, Б 3300.180.170-ТВ.AIII-5Б

1-ая группа

Буква Б - балка, тип конструкции

1200, 1500, 1800, 2100, 2400, 3300 - длина балки, в см

140, 174, 180, 194 - ширина верхней плиты по бетону, в см

90, 120, 150, 170 - высота балки, в см

2-ая группа

Т - номер температурной зоны в соответствии с таблицами 1 и 2 (заполняется при конкретном проектировании).

В, К7 - класс или вид напрягаемой арматуры

AII, AIII - класс ненапрягаемой арматуры

3-ья группа

1, 2, 3, 4, 5, 6, 7, 8, 9 и 10 - наличие и положение закладных изделий для прикрепления элементов мостового полотна, в соответствии с рисунком на опалубочных чертежах

Н - балки, устанавливаемые в среднем пролете цепи температурно-неразрезного пролетного строения

М - балки, устанавливаемые в крайнем пролете цепи температурно-неразрезного пролетного строения с малыми продольными деформациями

Б - балки, устанавливаемые в крайнем пролете цепи температурно-неразрезного пролетного строения с большими деформациями.

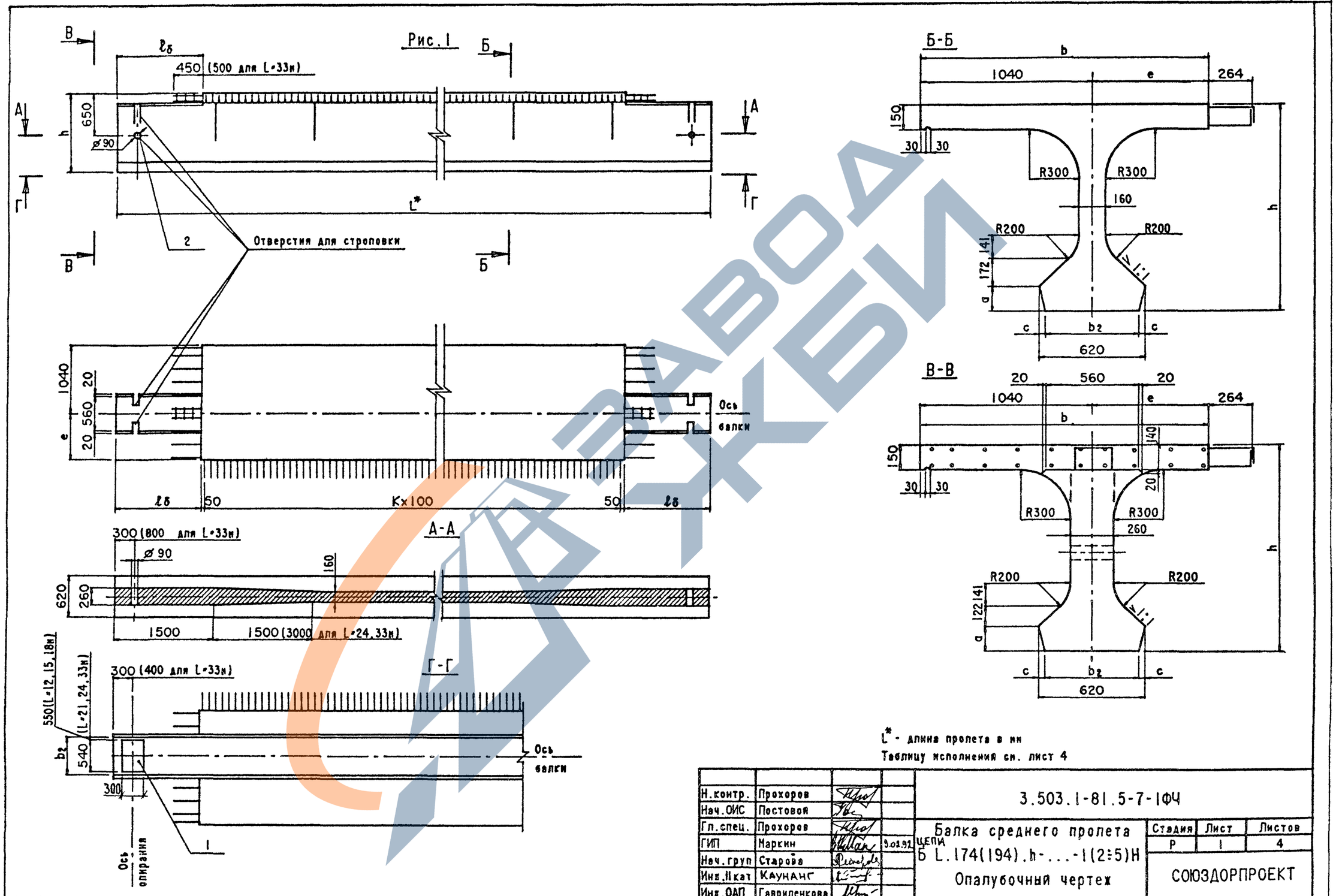

L* - длина пролета в мм

Таблицу исполнений см. лист 4

Н.контр.	Прохоров			3.503.1-81.5-7-1ФЧ
Нач.ОИС	Постовой			
Гл.спец.	Прохоров			Балка среднего пролета
ГИП	Маркин		9.03.92	ЦЕПИ Б L.174(194).h-...-1(2÷5)Н
Нач.груп	Старова			Опалубочный чертеж
Инж.IIкат	Каунанг			
Инж.ОАП	Гавриленкова			

Стадия	Лист	Листов
Р	1	4

СОЮЗДОРПРОЕКТ

Формат А3 | 25761-02 9

https://zavodjbi.com/

Рис.2

Остальное см.рис.1

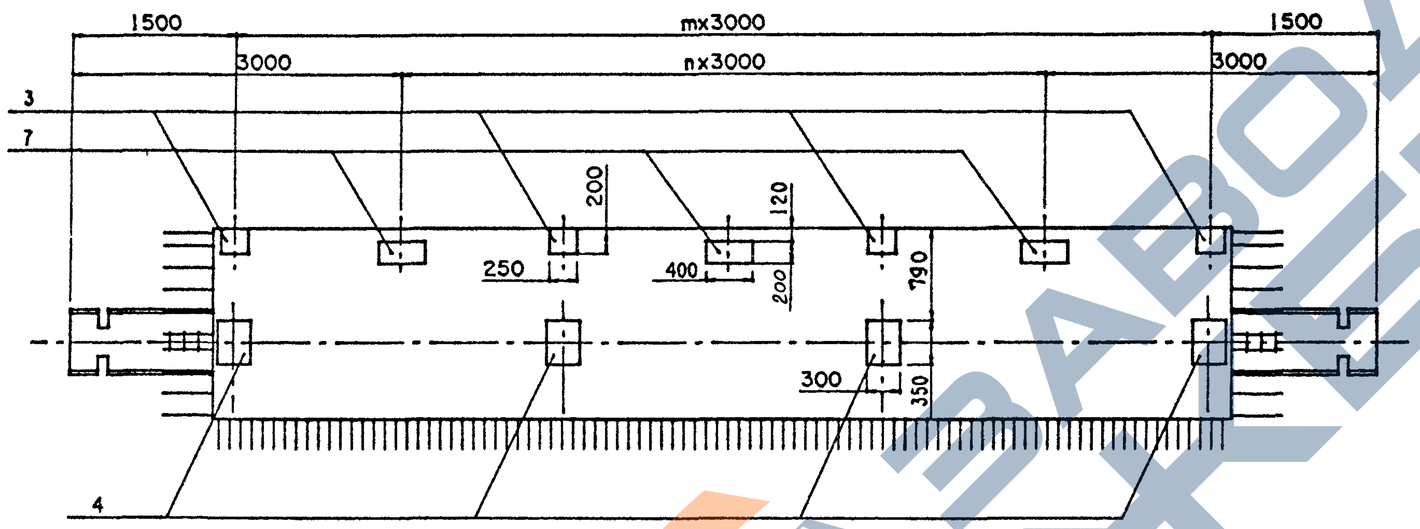

Рис.3

Остальное - см.рис.1

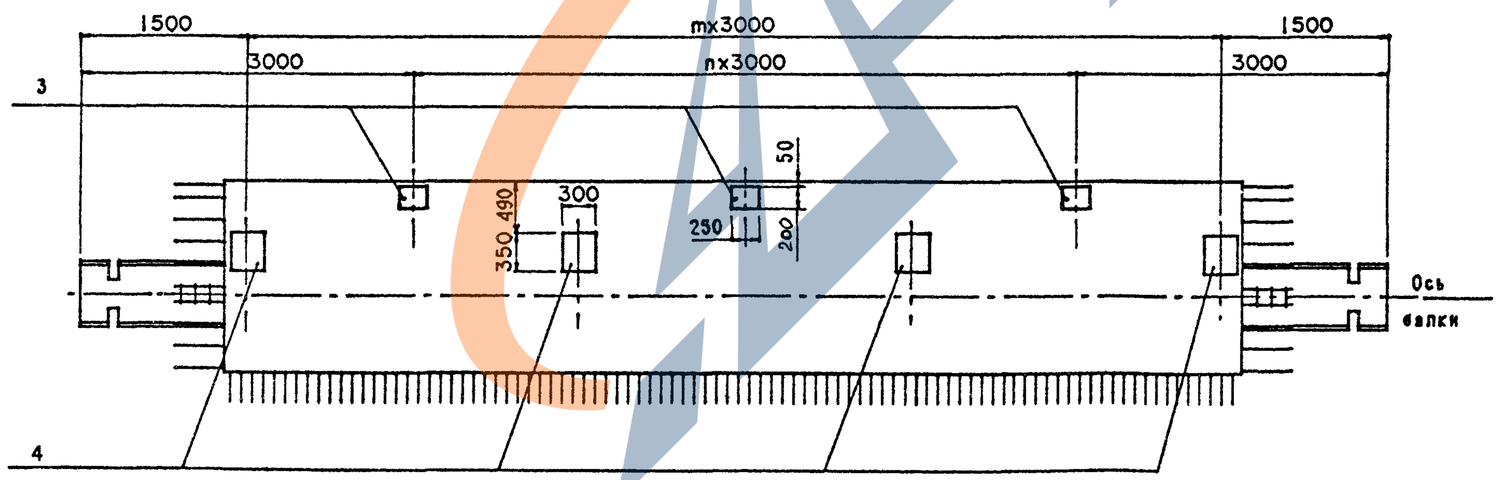

Рис.4

Остальное - см.рис.1

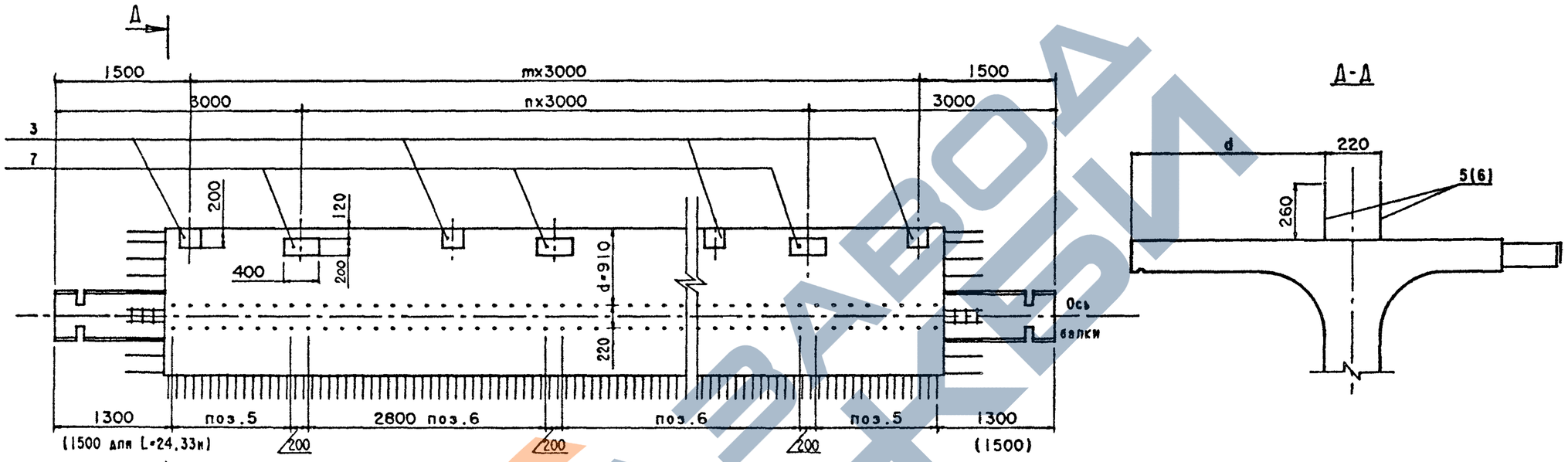

Рис.5

Остальное - см.рис.1

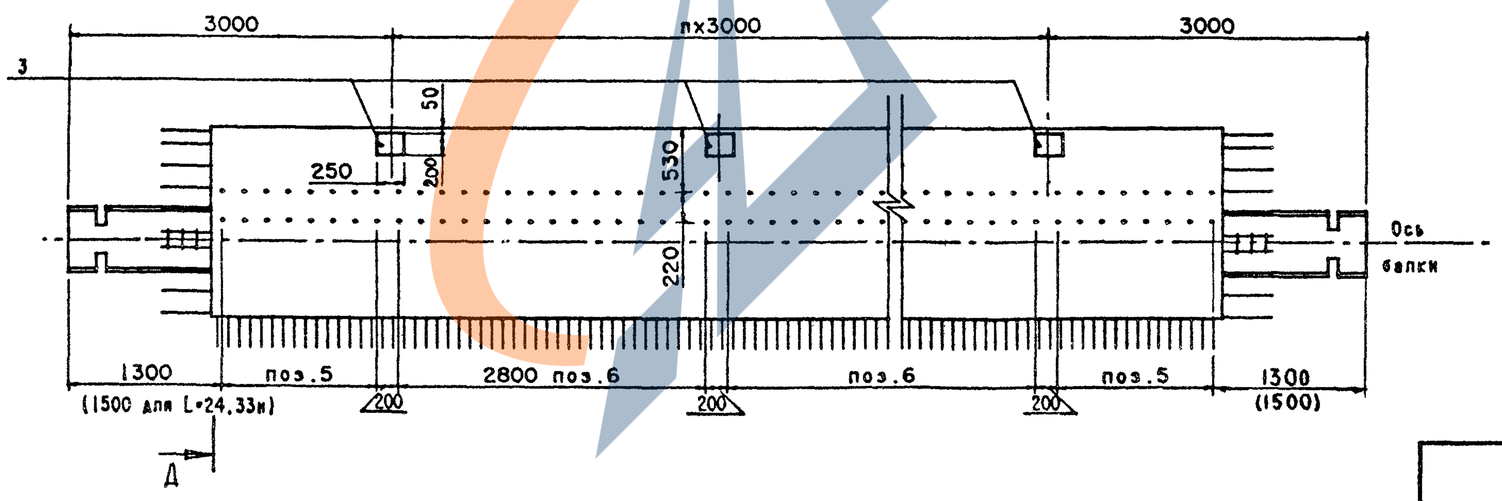

На рис.4 и 5 представлен вариант балок с использованием закладных изделий поз.5 и поз.6 для устройства бетонного цоколя. Балки данной конструкции применять по согласованию с заводом изготовителем.

3.503.1-81.5-7-1ФЧ	Лист 3

Формат А3 25761-02 11

https://zavodjbi.com/

Таблица 1

Длина пролета, м	Марка балки БL.b.h-...	Геометрические размеры мм										Т номер температурной зоны	Класс бетона по прочности на сжатие	Марка бетона по морозостойкости	Объем бетона, м³	Масса балки, т
		h	e	b	b_2	a	c	l_6	k	m	n					
12	Б1200.174.90-Т... -1(2÷5)Н	900	700	1740	600	100	10	1200	95	3	2	1,2,3 / 4,5	В35	F200 / F300	5.83	14.6
	Б1200.194.90-Т... -1(2÷5)Н	900	900	1940	600	100	10	1200	95	3	2	1,2,3 / 4,5	В35	F200 / F300	6.12	15.3
15	Б1500.174.90-Т... -1(2÷5)Н	900	700	1740	600	100	10	1200	125	4	3	1,2,3 / 4,5	В35	F200 / F300	7.39	18.5
	Б1500.194.90-Т... -1(2÷5)Н	900	900	1940	600	100	10	1200	125	4	3	1,2,3 / 4,5	В35	F200 / F300	7.77	19.5
18	Б1800.174.120-Т... -1(2÷5)Н	1200	700	1740	590	150	15	1200	155	5	4	1,2,3 / 4,5	В35	F200 / F300	10.31	25.8
	Б1800.194.120-Т... -1(2÷5)Н	1200	900	1940	590	150	15	1200	155	5	4	1,2,3 / 4,5	В35	F200 / F300	10.78	27.0
21	Б2100.174.120-Т... -1(2÷5)Н	1200	700	1740	590	150	15	1200	185	6	5	1,2,3 / 4,5	В35	F200 / F300	12.05	30.2
	Б2100.194.120-Т... -1(2÷5)Н	1200	900	1940	590	150	15	1200	185	6	5	1,2,3 / 4,5	В35	F200 / F300	12.64	31.6
24	Б2400.174.120-Т... -1(2÷5)Н	1200	700	1740	590	150	15	1300	213	7	6	1,2,3,6,7 / 4,5,8	В35	F200 / F300	13.92	34.8
	Б2400.194.120-Т... -1(2÷5)Н	1200	900	1940	590	150	15	1300	213	7	6	1,2,3,6,7 / 4,5,8	В35	F200 / F300	14.56	36.4
33	Б3300.194.150-Т... -1(2÷5)Н	1500	900	1940	580	200	20	1400	301	10	9	1,2,3 / 4,5	В40	F200 / F300	22.48	56.2
	Б3300.194.170-Т... -1(2÷5)Н	1700	900	1940	580	200	20	1400	301	10	9	1,2,3 / 4,5	В35	F200 / F300	23.68	59.2

Таблица 2

Марка балки	Рис.
БL.174.h-Т...-1Н	1
-2Н	2
-3Н	3
-4Н	4
-5Н	5
БL.194.h-Т...-1Н	1
-2Н	2
-3Н	3
-4Н	4
-5Н	5

https://zavodjbi.com/

Схема армирования балки ненапрягаемой арматурой

Ж-Ж

План верхних сеток плиты

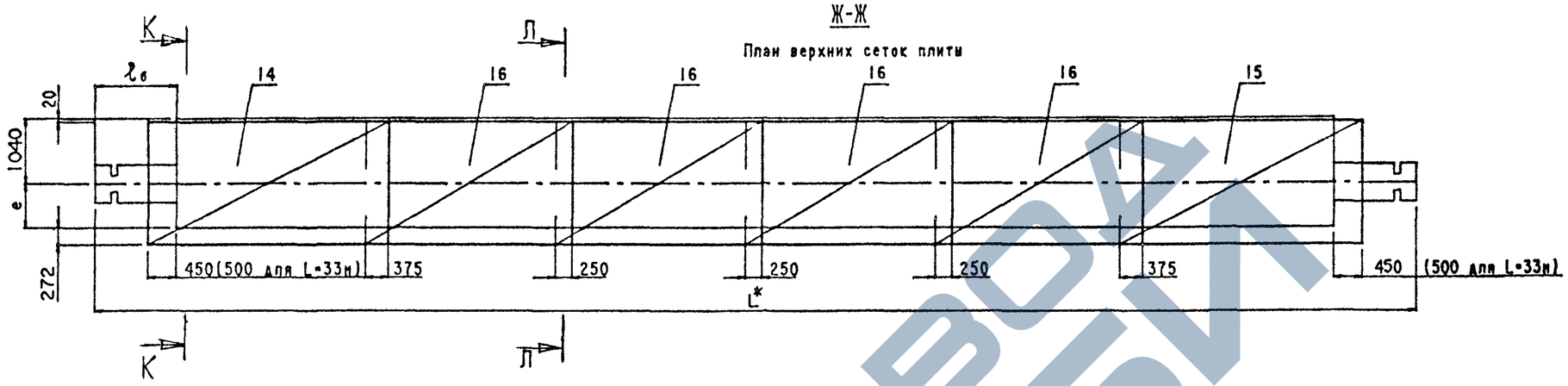

И-И

План нижних сеток плиты

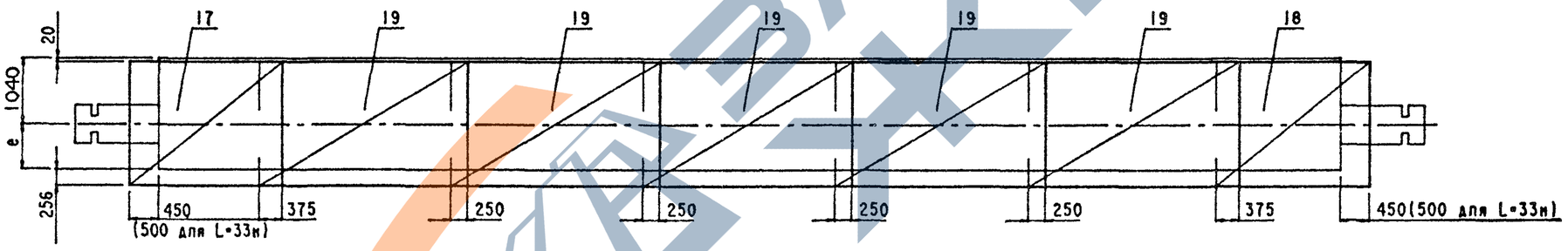

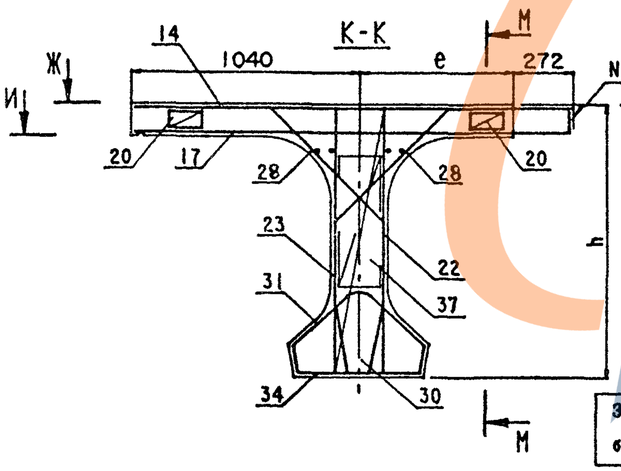

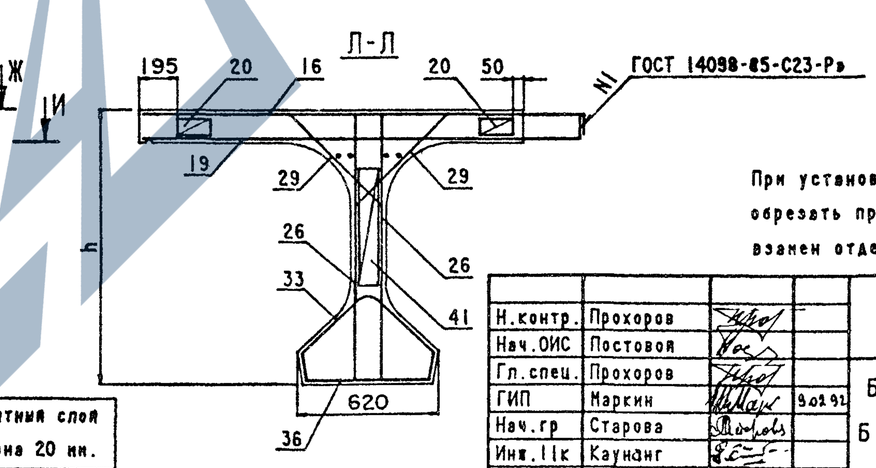

Защитный слой бетона 20 мм.

Опалубочный чертеж см. 3.503.1-81.5-7-1ФЧ

Армирование напрягаемой арматуры см. Выпуски 5-1, 5-2, 5-3, 5-4, 5-5, 5-6

Технические требования см. 3.503.1-81.5-7-ТТ

Ведомость спецификации см. лист 5

При установке закладных изделий в случае необходимости обрезать продольные стержни сеток и установить взамен отдельные стержни (поз.21).

Н.контр.	Прохоров			3.503.1-81.5-7-1			
Нач.ОИС	Постовой						
Гл.спец.	Прохоров			Балка среднего пролета цепи Б L.174.(194).h-...-1(2÷5)Н Арматурный чертеж	Стадия	Лист	Листов
ГИП	Маркин		9.02.92		Р	1	5
Нач.гр	Старова				СОЮЗДОРПРОЕКТ		
Инж.IIк	Каунанг						
Тех.Iкат	Сергеева						

Формат А3 25761-02 13

Схема армирования балки ненапрягаемой арматурой (продолжение)

К-К

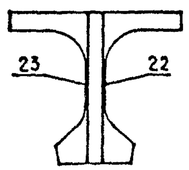

М-М

Сетки ребра балок L=12,15м

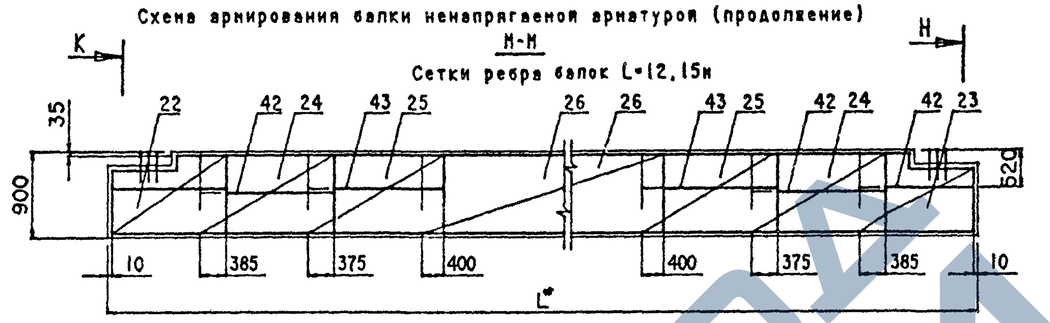

Н-Н

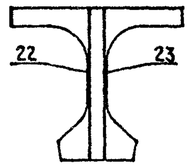

Сетки ребра балок L=18м

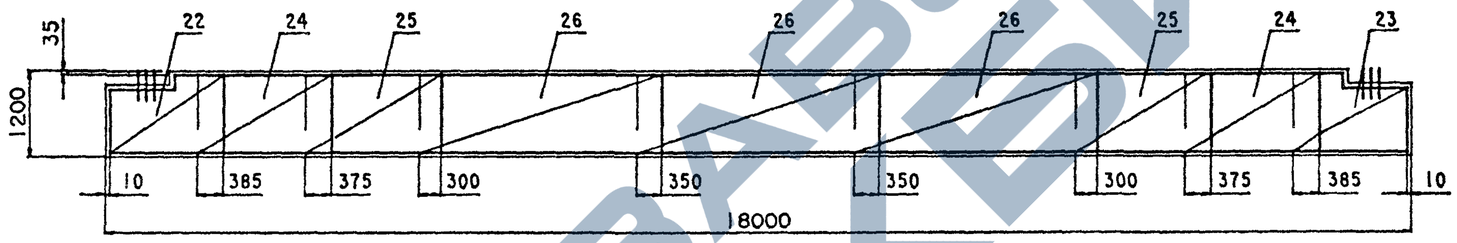

Сетки ребра балок L=21м

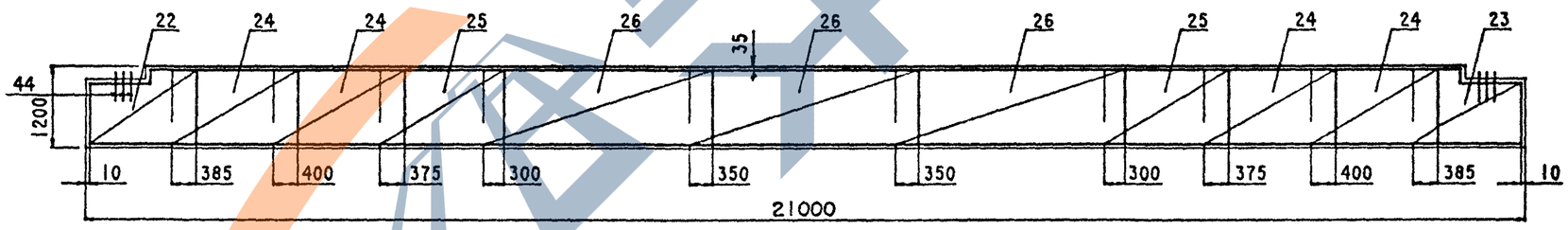

Сетки ребра балок L=24,33м

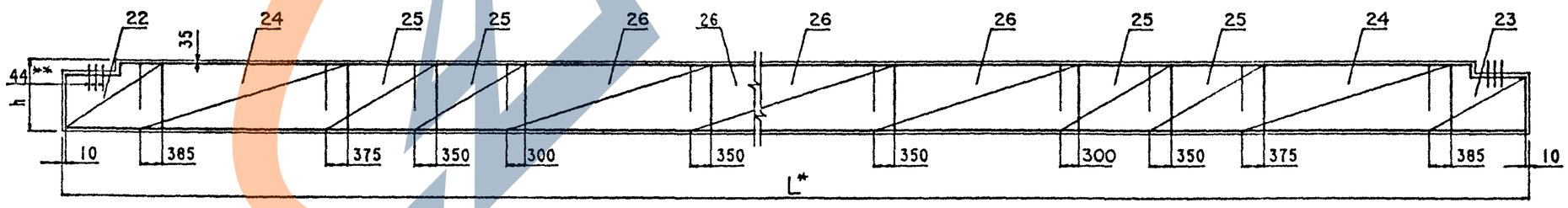

Вертикальные стержни сеток ребра (поз.22,23) и стержни вутов,проходящие через отверстия для строповки в ребре балки обрезать по месту.

** Для L=33м поз. 44 ставить по 4 шт.

3.503.1-81.5-7-1	Лист 2

Формат А3 | 25761-02 14

https://zavodjbi.com/

Схема армирования балки ненапряженной арматурой (продолжение)

М-М

Сетки вутов и торцов балок L=12,15,18,21м

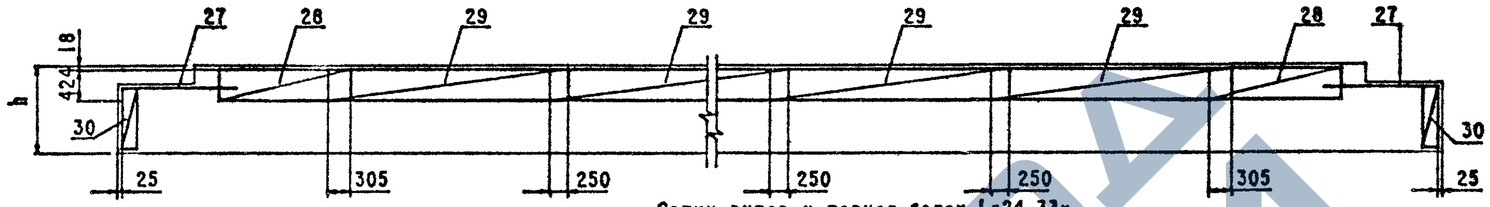

Сетки вутов и торцов балок L=24,33м

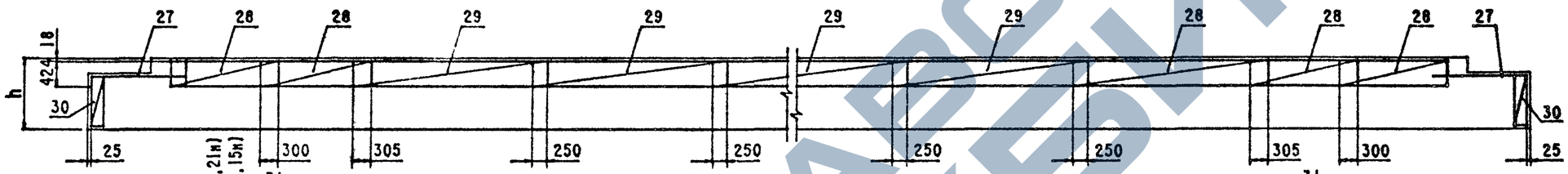

Каркаси нижнего пояса балок

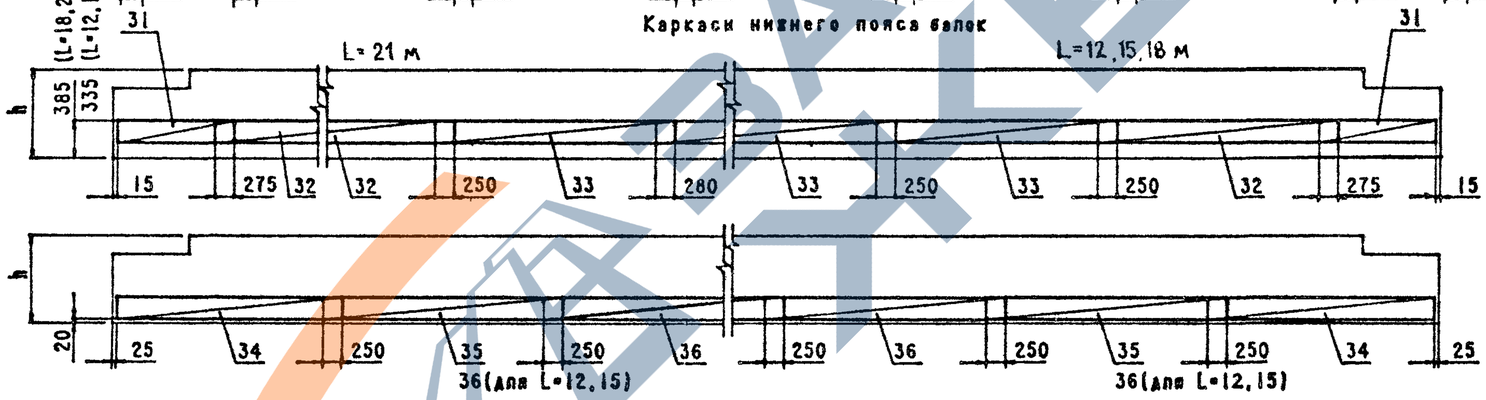

Каркаси нижнего пояса балок L=24,33м

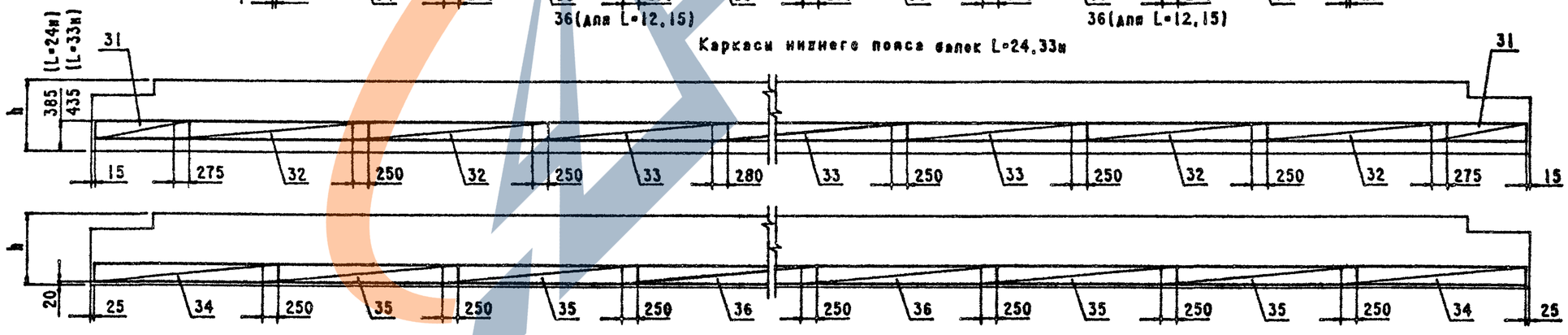

3.503.1-81.5-7-1	Лист 3
Формат А3	25761-02 15

Схема армирования балки ненапрягаемой арматурой (продолжение)

Фиксаторы плиты и ребра балок L=12,15,18м

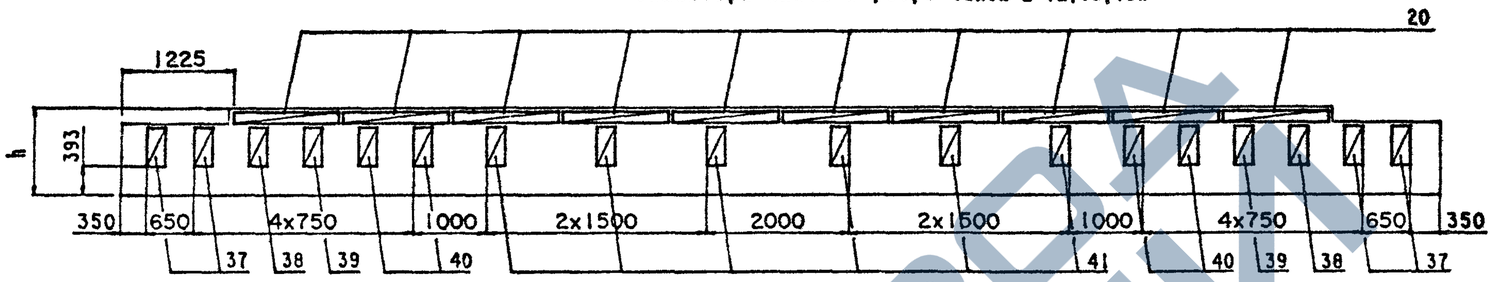

Фиксаторы плиты и ребра балок L=21м

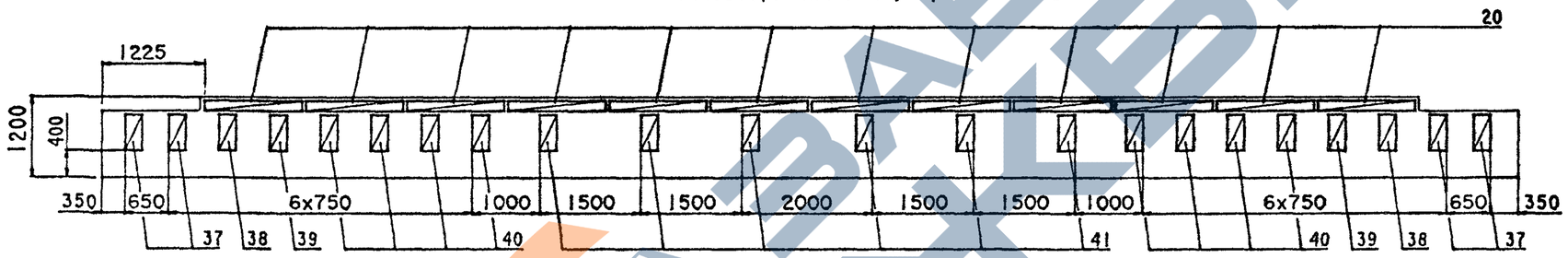

Фиксаторы плиты и ребра балок L=24м

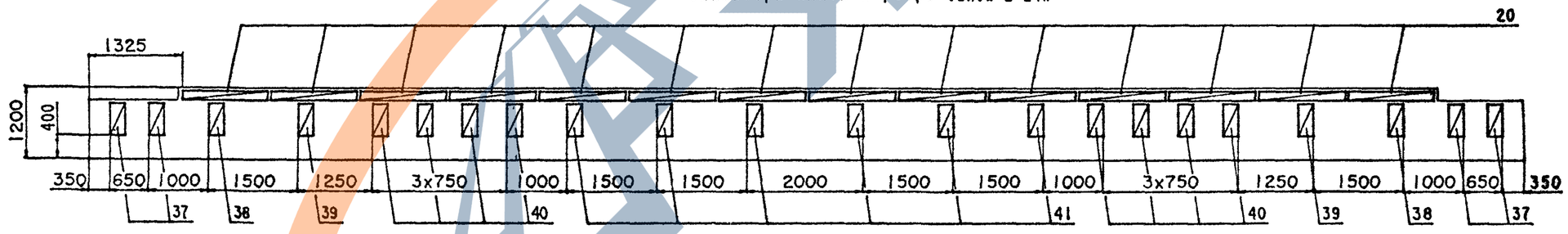

Фиксаторы плиты и ребра балок L=33м

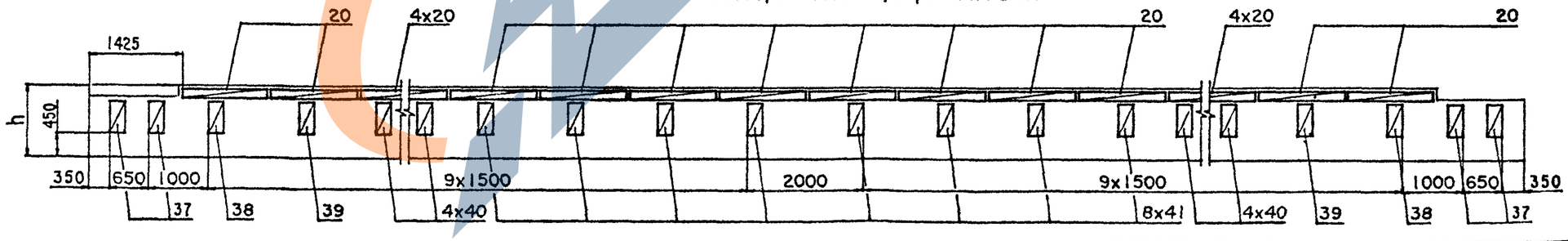

3.503.1-81.5-7-1	Лист 4

Формат А3 | 25761-02 16

Номер строки	Наименование	Для исполнения 1	2	3	4	5	6	7	8	Обозначение документа
1	Изделие закладное балки L=12,15,18м	X	X	X	X	X	X	X	X	3.503.1-81.5 -7-2
2	L=21,24,33м	X	X	X	X	X	X	X	X	-7-3
3	Напрягаемая арматура. Пучки из стали класса В. L=12м	X	X	X	X					3.503.1-81.5 -1-3
4	L=15м	X	X	X	X					-2-3
5	L=18м	X	X	X	X					-3-3
6	L=21м	X	X	X	X					-4-3
7	L=24м	X	X	X	X					-5-3
8	L=33м, h=1.5м			X	X					-6-3
9	L=33м, h=1.7м			X	X					-6-4
10	Напрягаемая арматура. Канаты К-7. L=12м					X	X	X	X	-1-4
11	L=15м					X	X	X	X	-2-4
12	L=18м					X	X	X	X	-3-4
13	L=21м					X	X	X	X	-4-4
14	Плита балки b=174см. Арматура класса А-III	X				X				-7-4
15	Арматура класса А-II		X				X			-7-5
16	Плита балки b=194см. Арматура класса А-III			X				X		-7-6
17	Арматура класса А-II				X				X	-7-7
18	Ребро балки L=12,15м. Арматура класса А-III	X		X		X		X		-7-8
19	Арматура класса А-II		X		X		X		X	-7-9
20	Ребро балки L=18,21,24м. Арматура класса А-III	X		X		X		X		-7-10
21	Арматура класса А-II		X		X		X		X	-7-11
22	Ребо балки L=33м. Арматура класса А-III			X						-7-12
23	Арматура класса А-II				X					-7-13

Таблица исполнений

Номер исполнения	Марки балки L=12,15,18,21 м
1	БL.174.h-ТВАIII-1(2÷5)Н
2	БL.174.h-ТВАII-1(2÷5)Н
3	БL.194.h-ТВАIII-1(2÷5)Н
4	БL.194.h-ТВАII-1(2÷5)Н
5	БL.174.h-ТК7АIII-1(2÷5)Н
6	БL.174.h-ТК7АII-1(2÷5)Н
7	БL.194.h-ТК7АIII-1(2÷5)Н
8	БL.194.h-ТК7АII-1(2÷5)Н

Таблица исполнений (прод.)

Номер исполнения	Марки балки L=24 м
1	Б2400.174.120-ТВАIII-1(2÷5)Н
2	Б2400.174.120-ТВАII-1(2÷5)Н
3	Б2400.194.120-ТВАIII-1(2÷5)Н
4	Б2400.194.120-ТВАII-1(2÷5)Н

Таблица исполнений (прод.)

Номер исполнения	Марки балки L=33 м
3	Б3300.194.150-ТВАIII-1(2÷5)Н
4	Б3300.194.150-ТВАII-1(2÷5)Н
3	Б3300.194.170-ТВАIII-1(2÷5)Н
4	Б3300.194.170-ТВАII-1(2÷5)Н

https://zavodjbi.com/

Поз.	Наименование	3.503.1-81.5-7-1ФЧ кол. на рис. 1	2	3	4	5	Обозначение документа	Масса ед.,кг.
1	Изделие закладное							
	МН-ТАIII(А II)-1	2	2	2	2	2	3.503.1-81.6-1-1	16.3(16.6)
2	МН-ТАIII(А II)-5	2	2	2	2	2	-3	5.1
3	МН-ТАIII(А II)-6 L=12м		4	3	4	3	-4	4.3
	L=15м		5	4	5	4		
	L=18м		6	5	6	5		
4	МН-ТАIII(А II)-7 L=12м		4	4			-5	21.8(22.1)
	L=15м		5	5				
	L=18м		6	6				
5	МН-ТАIII(А II)-12				4	4	3.503.1-81.6-2-18	5.9
6	МН-ТАIII(А II)-9 L=12м				4	4	3.503.1-81.6-1-6	10.0
	L=15м				6	6		
	L=18м				8	8		
7	МН-ТАIII(А II)-10 L=12м		3		3		-7	6.8
	L=15м		4		4			
	L=18м		5		5			

Н.контр.	Прохоров		
Нач.ОИС	Постовой		
Гл.спец.	Прохоров		
ГИП	Маркин		9.02.92
Нач.груп	Старова		
Инж.Iкат	Филимонова		
Инж.ОАП	Макарова		

3.503.1-81.5-7-2

Изделие закладное
балок L=12,15,18м
b=174,194см

Стадия	Лист	Листов
Р		1

СОЮЗДОРПРОЕКТ

Формат А4

МОСТI
ИЗ-72

Поз.	Наименование	3.503.1-81.5-7-1ФЧ кол. на рис. 1	2	3	4	5	Обозначение документа	Масса ед.,кг
1	Изделие закладное							
	МН-ТАIII(А II)-1 L=21м	2	2	2	2	2	3.503.1-81.6-1-1	16.3(16.6)
	МН-ТАIII(А II)-2 L=24,33м	2	2	2	2	2		27.5(28.2)
2	МН-ТАIII(А II)-5	2	2	2	2	2	-3	5.1
3	МН-ТАIII(А II)-6 L=21м		7	6	7	6	-4	4.3
	L=24м		8	7	8	7		
	L=33м		11	10	11	10		
4	МН-ТАIII(А II)-7 L=21м		7	7			-5	21.8(22.1)
	L=24м		8	8				
	L=33м		11	11				
5	МН-ТАIII(А II)-12 L=21м				4	4	3.503.1-81.6-2-18	5.9
	МН-ТАIII(А II)-13 L=24,33м				4	4	-18	5.3
6	МН-ТАIII(А II)-9 L=21м				10	10	3.503.1-81.6-1-6	10.0
	L=24м				12	12		
	L=33м				18	18		
7	МН-ТАIII(А II)-10 L=21м		6		6		-7	6.8
	L=24м		7		7			
	L=33м		10		10			

Н.контр.	Прохоров		
Нач.ОИС	Постовой		
Гл.спец.	Прохоров		
ГИП	Маркин		9.02.92
Нач.груп	Старова		
Инж.Iкат	Филимонова		
Инж.ОАП	Макарова		

3.503.1-81.5-7-3

Изделие закладное
балок L=21,24,33м
b=174,194см

Стадия	Лист	Листов
Р		1

СОЮЗДОРПРОЕКТ

Формат А4

25761-02 18

https://zavodjbi.com/

Поз.	Наименование	Кол. на пролет 12м	15м	18м	21м	24м		Обозначение документа	Масса ед.,кг.
14	Сетка плиты СП174-ТАIII-7	1	1	1	1			3.503.1-81.6-2-2	59.4
	СП174-ТАIII-8					1		-3	57.6
15	СП174-ТАIII-10	1	1	1	1			-2	59.4
	СП174-ТАIII-11					1		-3	57.6
16	СП174-ТАIII-3	1	2	3	4	5		3.503.1-81.6-1-20	44.8
17	СП174-ТАIII-13	1	1	1	1			3.503.1-81.6-2-3	42.6
	СП174-ТАIII-14					1		-2	40.8
18	СП174-ТАIII-16	1	1	1	1			-3	42.6
	СП174-ТАIII-17					1		-2	40.8
19	СП174-ТАIII-6	2	3	4	5	6		3.503.1-81.6-1-20	58.9
20	Фиксатор Ф-ТА1-1	12	16	20	24	28		3.503.1-81.6-1-40	1.5

Н.контр.	Прохоров		
Нач.ОИС	Постовой		
Гл.спец.	Прохоров		
ГИП	Маркин		9.02.92
Нач.груп	Старова		
Инж.1кат	Филимонова		
Инж.ОАП	Макарова		

3.503.1-81.5-7-4

Плита балки
b=174см
Арматура класса А-III

Стадия	Лист	Листов
Р		1

СОЮЗДОРПРОЕКТ

Формат А4

Поз.	Наименование	Кол. на пролет 12м	15м	18м	21м	24м		Обозначение документа	Масса ед.,кг.
14	Сетка плиты СП174-ТАII-7	1	1	1	1			3.503.1-81.6-2-2	85.7
	СП174-ТАII-8					1		-3	83.0
15	СП174-ТАII-10	1	1	1	1			-2	85.7
	СП174-ТАII-11					1		-3	83.0
16	СП174-ТАII-3	1	2	3	4	5		3.503.1-81.6-1-20	58.9
17	СП174-ТАII-13	1	1	1	1			3.503.1-81.6-2-3	59.2
	СП174-ТАII-14					1		-2	56.7
18	СП174-ТАII-16	1	1	1	1			-3	59.2
	СП174-ТАII-17					1		-2	56.7
19	СП174-ТАII-6	2	3	4	5	6		3.503.1-81.6-1-20	75.3
20	Фиксатор Ф-ТА1-2	12	16	20	24	28		3.503.1-81.6-1-40	1.5

Н.контр.	Прохоров		
Нач.ОИС	Постовой		
Гл.спец.	Прохоров		
ГИП	Маркин		9.02.92
Нач.груп	Старова		
Инж.1кат	Филимонова		
Инж.ОАП	Макарова		

3.503.1-81.5-7-5

Плита балки
b=174см
Арматура класса А-II

Стадия	Лист	Листов
Р		1

СОЮЗДОРПРОЕКТ

Формат А4

25761-02 19

МОСТ1
ПБ-74

https://zavodjbi.com/

Поз.	Наименование	Кол. на пролет						Обозначение документа	Масса ед., кг.
		12м	15м	18м	21м	24м	33м		
14	Сетка плиты СП194-ТАIII-7	1	1	1	1			3.503.1-81.6-2-5	66.2
	СП194-ТАIII-8					1		-6	64.1
	СП194-ТАIII-9						1	-5	62.9
15	СП194-ТАIII-10	1	1	1	1			-5	66.2
	СП194-ТАIII-11					1		-6	64.1
	СП194-ТАIII-12						1	-5	62.9
16	СП194-ТАIII-3	1	2	3	4	5	8	3.503.1-81.6-1-20	49.8
17	СП194-ТАIII-13	1	1	1	1			3.503.1-81.6-2-6	47.4
	СП194-ТАIII-14					1		-5	45.4
	СП194-ТАIII-15						1	-6	43.0
18	СП194-ТАIII-16	1	1	1	1			-6	47.4
	СП194-ТАIII-17					1		-5	45.4
	СП194-ТАIII-18						1	-6	43.0
19	СП194-ТАIII-6	2	3	4	5	6	9	3.503.1-81.6-1-20	65.5
20	Фиксатор Ф-ТА1-1	12	16	20	24	28	40	3.503.1-81.6-1-40	1.5

Н.контр.	Прохоров			3.503.1-81.5-7-6
Нач.ОИС	Постовой			
Гл.спец.	Прохоров			Плита балки b=194см Арматура класса А-III
ГИП	Маркин		9.02.92	
Нач.груп	Старова			
Инж.1кат	Филимонова			
Инж.ОАП	Макарова			

Стадия	Лист	Листов
Р		1

СОЮЗДОРПРОЕКТ

Формат А4

МОСТ1
ПБ-76

Поз.	Наименование	Кол. на пролет						Обозначение документа	Масса ед., кг.
		12м	15м	18м	21м	24м	33м		
14	Сетка плиты СП194-ТАII-7	1	1	1	1			3.503.1-81.6-2-5	95.2
	СП194-ТАII-8					1		-6	92.2
	СП194-ТАII-9						1	-5	90.4
15	СП194-ТАII-10	1	1	1	1			-5	95.2
	СП194-ТАII-11					1		-6	92.2
	СП194-ТАII-12						1	-5	90.4
16	СП194-ТАII-3	1	2	3	4	5	8	3.503.1-81.6-1-20	65.5
17	СП194-ТАII-13	1	1	1	1			3.503.1-81.6-2-6	65.9
	СП194-ТАII-14					1		-5	63.0
	СП194-ТАII-15						1	-6	59.8
18	СП194-ТАII-16	1	1	1	1			-6	65.9
	СП194-ТАII-17					1		-5	63.0
	СП194-ТАII-18						1	-6	59.8
19	СП194-ТАII-6	2	3	4	5	6	9	3.503.1-81.6-1-20	84.1
20	Фиксатор Ф-ТА1-2	12	16	20	24	28	40	3.503.1-81.6-1-40	1.5

Н.контр.	Прохоров			3.503.1-81.5-7-7
Нач.ОИС	Постовой			
Гл спец.	Прохоров			Плита балки b=194см Арматура класса А-II
ГИП	Маркин		9.02.92	
Нач.груп	Старова			
Инж.1кат	Филимонова			
Инж.ОАП	Макарова			

Стадия	Лист	Листов
Р		1

СОЮЗДОРПРОЕКТ

Формат А4

25761-02 20

https://zavodjbi.com/

Поз.	Наименование	Кол. на пролет 12 м	Кол. на пролет 15 м	Обозначение документа	Масса ед., кг.
22	Сетка ребра СР 90 -ТА III -7	2	2	3.503.1-81.6-2-7	24.5
23	СР 90 -ТА III -9	2	2	-7	24.5
24	СР 90 -ТА III -3	4	4	3.503.1-81.6-1-23	16.5
25	СР 90 -ТА III -4	4	4	-25	9.3
26	СР 90 -ТА I -5	2	4	-29	9.1
27	Сетка вута СВ-ТА I -4	2	2	3.503.1-81.6-2-15	5.9
28	СВ-ТА I -2	4	4	3.503.1-81.6-1-30	2.8
29	СВ-ТА I -3	4	6	-30	3.4
30	Сетка торца СТ 90 -ТА III -1	2	2	3.503.1-81.6-2-12	2.8
31	Каркас К-ТА III -1	2	2	3.503.1-81.6-1-32	9.8
32	К-ТА III -2	2	2	-33	14.2
33	К-ТА III -3	1	2	-33	10.0
34	К10-ТА III -1	2	2	-34	27.5
36	К10-ТА III -2	2	3	-35	16.3
37	Фиксатор Ф 90 -ТА I -1	4	4	-41	0.8
38	Ф 90 -ТА I -2	2	2	-41	0.8
39	Ф 90 -ТА I -3	2	2	-41	0.7
40	Ф 90 -ТА I -4	4	4	-41	0.7
41	Ф 90 -ТА I -5	2	4	-41	0.7
42	⌀ 12 А III, l=1850	8	8	без черт.	1.7
43	⌀ 10 А III, l=1950	4	4	без черт.	1.2
44	⌀ 12 А III, l=1200	6	6	3.503.1-81.6-2-17	1.1

Н.контр.	Прохоров		
Нач.ОИС	Постовой		
Гл.спец.	Прохоров		
ГИП	Маркин		9.02.92
Нач.груп	Старова		
Инж.Iкат	Филимонова		
Инж.ОАП	Макарова		

3.503.1-81.5-7-8

Ребро балки
L=12,15м
Арматура класса А-III

Стадия	Лист	Листов
Р		1

СОЮЗДОРПРОЕКТ

Формат А4

Поз.	Наименование	Кол. на пролет 12 м	Кол. на пролет 15 м	Обозначение документа	Масса ед., кг.
22	Сетка ребра СР 90 -ТА II -7	2	2	3.503.1-81.6-2-7	24.5
23	СР 90 -ТА II -9	2	2	-7	24.5
24	СР 90 -ТА II -3	4	4	3.503.1-81.6-1-23	16.5
25	СР 90 -ТА II -4	4	4	-25	9.3
26	СР 90 -ТА I -5	2	4	-29	9.1
27	Сетка вута СВ-ТА I -4	2	2	3.503.1-81.6-2-15	5.9
28	СВ-ТА I -2	4	4	3.503.1-81.6-1-30	2.8
29	СВ-ТА I -3	4	6	-30	3.4
30	Сетка торца СТ 90 -ТА II -1	2	2	3.503.1-81.6-2-12	2.8
31	Каркас К-ТА II -1	2	2	3.503.1-81.6-1-32	9.8
32	К-ТА II -2	2	2	-33	19.6
33	К-ТА II -3	1	2	-33	12.9
34	К10-ТА II -1	2	2	-34	27.5
36	К10-ТА II -2	2	3	-35	21.1
37	Фиксатор Ф 90 -ТА I -1	4	4	-41	0.8
38	Ф 90 -ТА I -2	2	2	-41	0.8
39	Ф 90 -ТА I -3	2	2	-41	0.7
40	Ф 90 -ТА I -4	4	4	-41	0.7
41	Ф 90 -ТА I -5	2	4	-41	0.7
42	⌀ 12 А II, l=1850	8	8	без черт.	1.7
43	⌀ 10 А II, l=1950	4	4	без черт.	1.2
44	⌀ 12 А II, l=1200	6	6	3.503.1-81.6-2-17	1.1

Н.контр.	Прохоров		
Нач.ОИС	Постовой		
Гл.спец.	Прохоров		
ГИП	Маркин		9.02.92
Нач.груп	Старова		
Инж.Iкат	Филимонова		
Инж.ОАП	Макарова		

3.503.1-81.5-7-9

Ребро балки
L=12,15м
Арматура класса А-II

Стадия	Лист	Листов
Р		1

СОЮЗДОРПРОЕКТ

Формат А4

https://zavodjbi.com/

Поз.	Наименование	Кол. на пролет 18м	21м	24м	Обозначение документа	Масса ед.,кг.
22	Сетка ребра СР120-ТАIII-7	2	2		3.503.1-81.6-2-7	33.7
	СР120-ТАIII-8			2	-7	33.5
23	СР120-ТАIII-9	2	2		-7	33.7
	СР120-ТАIII-10			2	-7	33.5
24	СР120-ТАIII-3	4	8		3.503.1-81.6-1-23	22.1
	СР120-ТАIII-4			4	-26	45.8
25	СР120-ТАIII-5	4	4	8	-27	15.4
26	СР120-ТАI-6	6	6	6	-29	12.2
27	Сетка вута СВ-ТАI-4	2	2		3.503.1-81.6-2-15	5.9
	СВ-ТАI-5			2	-16	1.1
28	СВ-ТАI-2	4	4	8	3.503.1-81.6-1-30	2.8
29	СВ-ТАI-3	8	10	10	-30	3.4
30	Сетка торца СТ120-ТАIII-1	2	2	2	3.503.1-81.6-2-12	3.8
31	Каркас К-ТАIII-1	2	2	2	3.503.1-81.6-1-32	9.8
32	К-ТАIII-2	2	4	4	-33	14.2
33	К-ТАIII-3	3	2	3	-33	10.0
34	К15-ТАIII-1	2	2	2	-36	29.0
35	К15-ТАIII-2	2	2	4	-37	21.5
36	К15-ТАIII-3	2	3	2	-37	15.1
37	Фиксатор Ф120-ТАI-1	4	4	4	-42	1.2
38	Ф120-ТАI-2	2	2	2	-42	1.1
39	Ф120-ТАI-3	2	2	2	-42	1.0
40	Ф120-ТАI-4	4	8	8	-42	1.0
41	Ф120-ТАI-5	6	6	6	-42	1.0
44	Ф12 AIII L=1200	6	6	6	3.503.1-81.6-2 -17	1.1

Н.контр.	Прохоров		
Нач.ОИС	Постовой		
Гл.спец.	Прохоров		
ГИП	Маркин		9.02.92
Нач.груп	Старова		
Инж.1кат	Филимонова		
Инж.ОАП	Макарова		

3.503.1-81.5-7-10

Ребро балки
L=18,21,24м
Арматура класса А-III

Стадия	Лист	Листов
Р		1

СОЮЗДОРПРОЕКТ

Формат А4

Поз.	Наименование	Кол. на пролет 18м	21м	24м	Обозначение документа	Масса ед.,кг.
22	Сетка ребра СР120-ТАII-7	2	2		3.503.1-81.6-2-7	33.7
	СР120-ТАII-8			2	-7	33.5
23	СР120-ТАII-9	2	2		-7	33.7
	СР120-ТАII-10			2	-7	33.5
24	СР120-ТАII-3	4	8		3.503.1-81.6-1-23	22.1
	СР120-ТАII-4			4	-26	45.8
25	СР120-ТАII-5	4	4	8	-27	15.4
26	СР120-ТАI-6	6	6	6	-29	12.2
27	Сетка вута СВ-ТАI-4	2	2		3.503.1-81.6-2-15	5.9
	СВ-ТАI-5			2	-16	1.1
28	СВ-ТАI-2	4	4	8	3.503.1-81.6-1-30	2.8
29	СВ-ТАI-3	8	10	10	-30	3.4
30	Сетка торца СТ120-ТАII-1	2	2	2	3.503.1-81.6-2-12	3.8
31	Каркас К-ТАII-1	2	2	2	3.503.1-81.6-1-32	9.8
32	К-ТАII-2	2	4	4	-33	19.6
33	К-ТАII-3	3	2	3	-33	12.9
34	К15-ТАII-1	2	2	2	-36	29.0
35	К15-ТАII-2	2	2	4	-37	29.3
36	К15-ТАII-3	2	3	2	-37	19.2
37	Фиксатор Ф120-ТАI-1	4	4	4	-42	1.2
38	Ф120-ТАI-2	2	2	2	-42	1.1
39	Ф120-ТАI-3	2	2	2	-42	1.0
40	Ф120-ТАI-4	4	8	8	-42	1.0
41	Ф120-ТАI-5	6	6	6	-42	1.0
44	Ф 12 AII, L=1200	6	6	6	3.503.1-81.6-2 -17	1.1

Н.контр.	Прохоров		
Нач.ОИС	Постовой		
Гл.спец.	Прохоров		
ГИП	Маркин		9.02.92
Нач.груп	Старова		
Инж.1кат	Филимонова		
Инж.ОАП	Макарова		

3.503.1-81.5-7-11

Ребро балки
L=18,21,24м
Арматура класса А-II

Стадия	Лист	Листов
Р		1

СОЮЗДОРПРОЕКТ

Формат А4

25761-02 22

https://zavodjbi.com/

Поз.	Наименование	Кол. на ребро 150см	Кол. на ребро 170см	Обозначение документа	Масса ед.,кг.
22	Сетка ребра СР150-ТАIII-7	2		3.503.1-81.6-2-7	42.8
	СР170-ТАIII-7		2	-7	49.7
23	СР150-ТАIII-9	2		-7	42.8
	СР170-ТАIII-9		2	-7	49.7
24	СР150-ТАIII -3	4		3.503.1-81.6-1-24	53.9
	СР170-ТАIII -3		4	-24	62.0
25	СР150-ТАIII -4	8		-27	37.4
	СР170-ТАIII -4		8	-27	43.0
26	СР150-ТАI- 5	8		-29	15.3
	СР170-ТАI-5		8	-29	17.8
27	Сетка вута СВ-ТАI-4	2	2	3.503.1-81.6-2-15	5.9
28	СВ-ТАI-2	8	8	3.503.1-81.6-1-30	2.8
29	СВ-ТАI-3	16	16	-30	3.4
30	Сетка торца СТ150-ТАIII-1	2		3.503.1-81.6-2-12	4.9
	СТ170-ТАIII-1		2	-12	5.7
31	Каркас К-ТАIII-1	2	2	3.503.1-81.6-1-32	9.8
32	К-ТАIII-2	6	6	-33	14.2
33	К-ТАIII-3	4	4	-33	10.0
34	К20-ТАIII-1	2	2	-38	30.8
35	К20-ТАIII-2	6	6	-39	22.7
36	К20-ТАIII-3	3	3	-39	15.7
37	Фиксатор Ф150-ТАI-1	4	4	-43	1.6
38	Ф150-ТАI-2	2	2	-43	1.5
39	Ф150-ТАI-3	2	2	-43	1.4
40	Ф150-ТАI-4	8	8	-43	1.3
41	Ф150-ТАI-5	8	8	-43	1.4
44	Ф12 А III, L=1200	8	8	3.503.1-81.6-2-17	1.1

Н.контр.	Прохоров		
Нач.ОИС	Постовой		
Гл.спец.	Прохоров		
ГИП	Маркин		9.02.92
Нач.груп	Старова		
Инж.Iкат	Филипонова		
Инж.ОАП	Макарова		

3.503.1-81.5-7-12

Ребро балки
L=33м.
Арматура класса А-III

Стадия	Лист	Листов
Р		I

СОЮЗДОРПРОЕКТ

Формат А4

Поз.	Наименование	Кол. на ребро 150см	Кол. на ребро 170см	Обозначение документа	Масса ед.,кг.
22	Сетка ребра СР150-ТАII -7	2		3.503.1-81.6-2-7	42.8
	СР170-ТАII -7		2	-7	49.7
23	СР150-ТАII -9	2		-7	42.8
	СР170-ТАII -9		2	-7	49.7
24	СР150-ТАII -3	4		3.503.1-81.6-1-24	53.9
	СР170-ТАII -3		4	-24	62.0
25	СР150-ТАII -4	8		-27	37.4
	СР170-ТАII -4		8	-27	43.0
26	СР150-ТАI- 5	8		-29	15.3
	СР170-ТАI-5		8	-29	17.8
27	Сетка вута СВ-ТАI-4	2	2	3.503.1-81.6-2-15	5.9
28	СВ-ТАI-2	8	8	3.503.1-81.6-1-30	2.8
29	СВ-ТАI-3	16	16	-30	3.4
30	Сетка торца СТ150-ТАII-1	2		3.503.1-81.6-2-12	4.9
	СТ170-ТАII-1		2	-12	5.7
31	Каркас К-ТАII-1	2	2	3.503.1-81.6-1-32	9.8
32	К-ТАII-2	6	6	-33	19.6
33	К-ТАII-3	4	4	-33	12.9
34	К20-ТАII-1	2	2	-38	30.8
35	К20-ТАII-2	6	6	-39	31.1
36	К20-ТАII-3	3	3	-39	20.2
37	Фиксатор Ф150-ТАI-1	4	4	-43	1.6
38	Ф150-ТАI-2	2	2	-43	1.5
39	Ф150-ТАI-3	2	2	-43	1.4
40	Ф150-ТАI-4	8	8	-43	1.3
41	Ф150-ТАI-5	8	8	-43	1.4
44	Ф12 А II, L=1200	8	8	3.503.1-81.6-2-17	1.1

Н.контр.	Прохоров		
Нач.ОИС	Постовой		
Гл.спец.	Прохоров		
ГИП	Маркин		9.02.92
Нач.груп	Старова		
Инж.Iкат	Филипонова		
Инж.ОАП	Макарова		

3.503.1-81.5-7-13

Ребро балки
L=33м.
Арматура класса А-II

Стадия	Лист	Листов
Р		I

СОЮЗДОРПРОЕКТ

Формат А4

25761-02 23

https://zavodjbi.com/

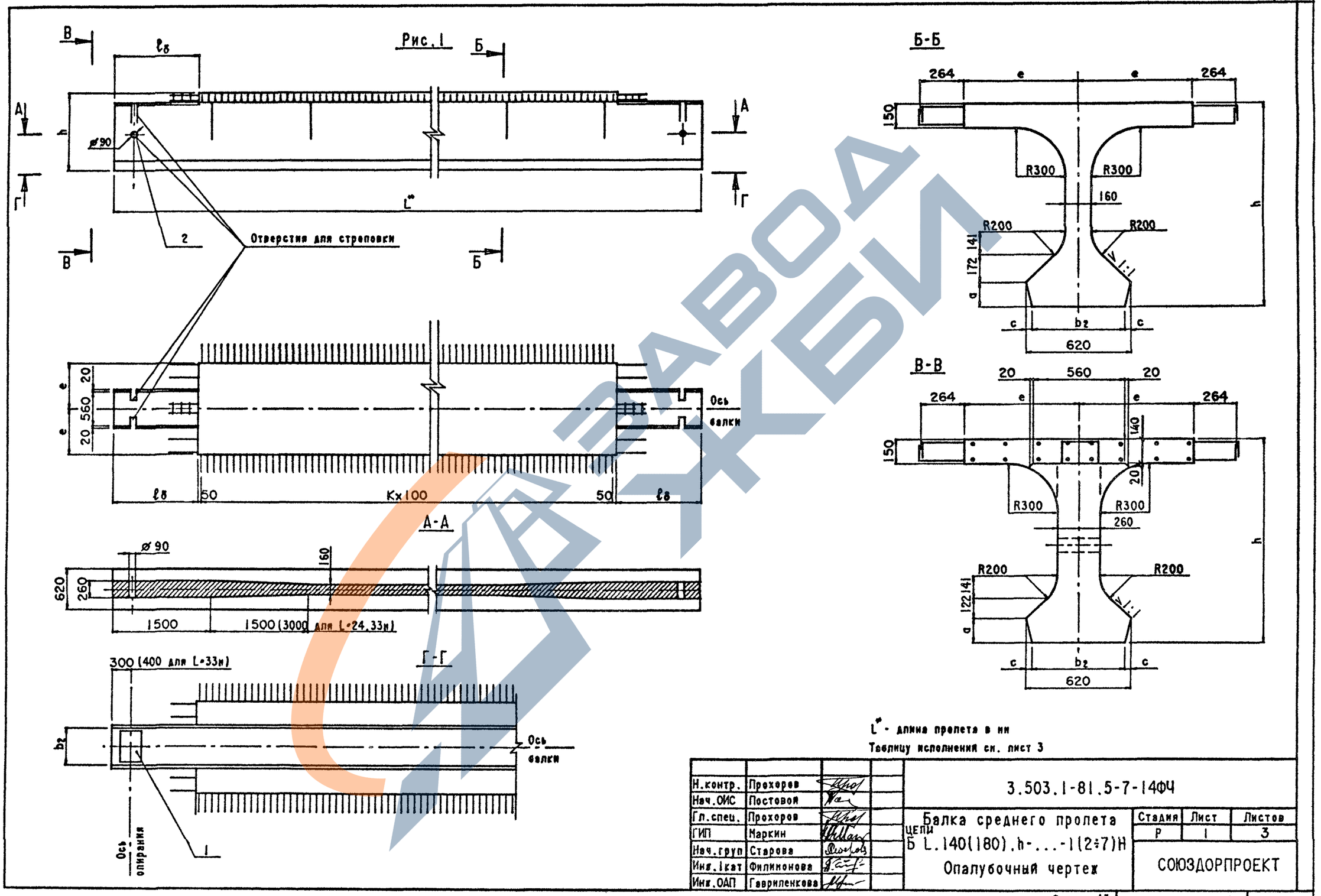

Н.контр.	Прохоров		3.503.1-81.5-7-14ФЧ
Нач.ОИС	Постовой		
Гл.спец.	Прохоров		Балка среднего пролета
ГИП	Маркин		ЦЕПИ Б L.140(180).h-...-1(2÷7)Н
Нач.груп	Старова		Опалубочный чертеж
Инж.1кат	Филинонова		
Инж.ОАП	Гавриленкова		

Стадия	Лист	Листов
Р	1	3

СОЮЗДОРПРОЕКТ

Формат А3

https://zavodjbi.com/

Рис.2

Остальное - см.рис.1

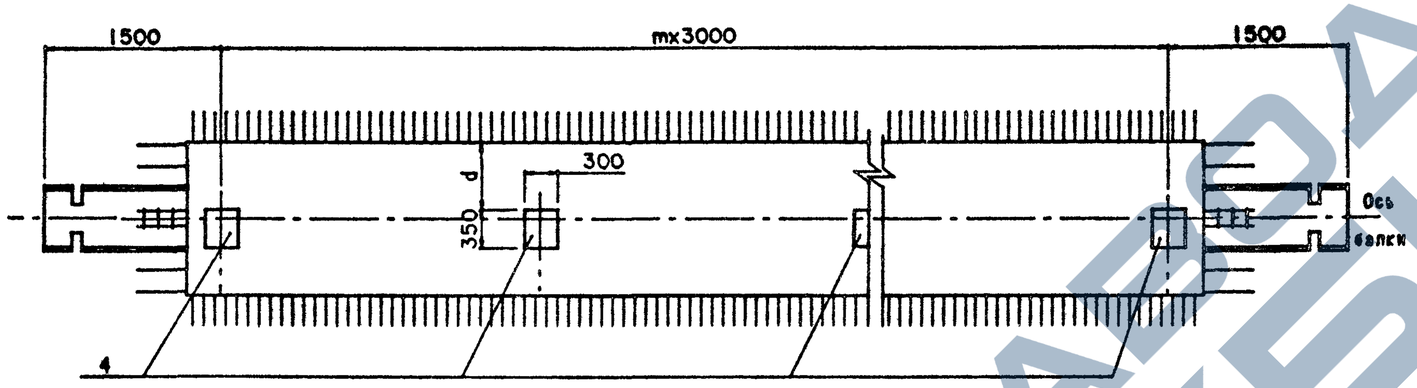

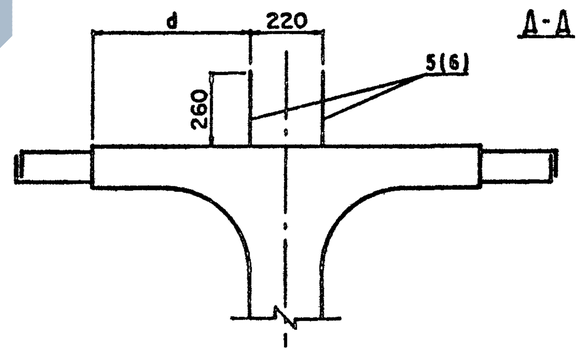

Рис.3

Остальное - см.рис.1

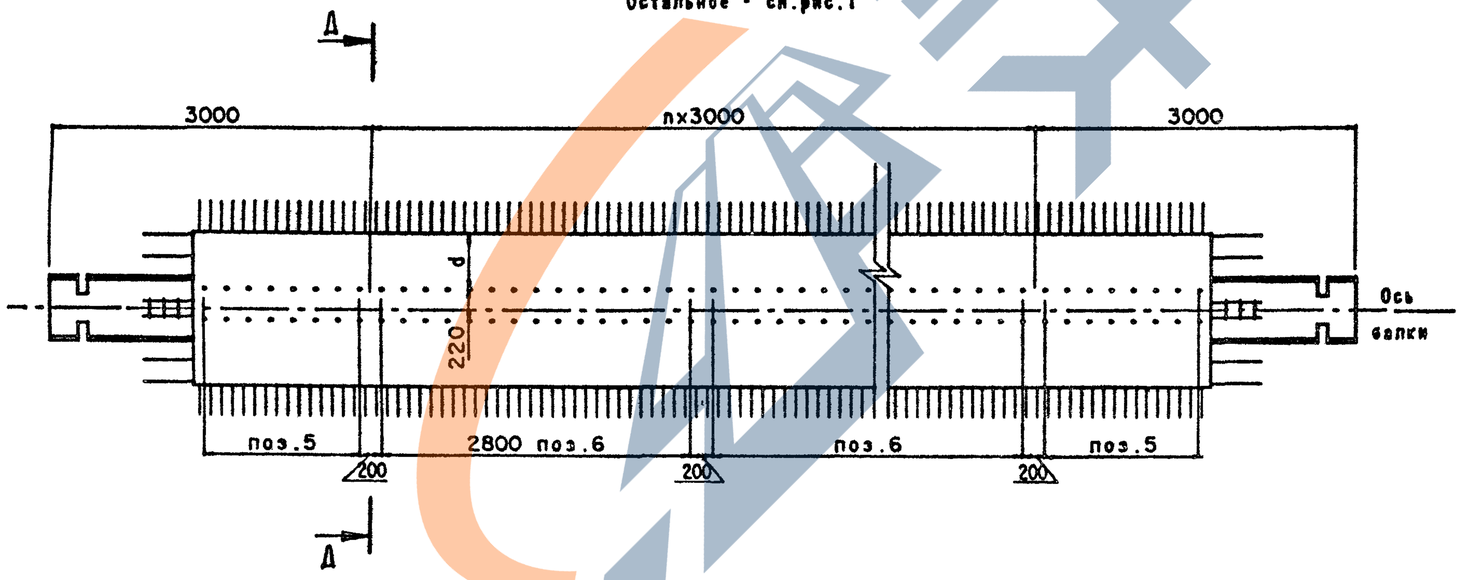

На рис. 3 представлен вариант балок с использованием закладных изделий поз.5 и поз.6 для устройства бетонного цоколя. Балки данной конструкции применять по согласованию с заводом изготовителем.

3.503.1-81.5-7-14ФЧ	Лист 2

Формат А3 25761-02 25

Таблица 1

Длина пролета, м	Марка балки БL.b.h-...	Геометрические размеры мм										Т номер температурной зоны	Класс бетона по прочности на сжатие	Марка бетона по морозостойкости	Объем бетона, м³	Масса балки, т
		h	e	b	b_2	a	c	ℓ_s	k	m	n					
12	Б1200.140.90-Т... -1(2+7)Н	900	700	1400	600	100	10	1200	95	3	2	1,2,3 / 4,5	В35	F200 / F300	5.34	13.4
	Б1200.180.90-Т... -1(2+7)Н	900	900	1800	600	100	10	1200	95	3	2	1,2,3 / 4,5	В35	F200 / F300	5.92	14.8
15	Б1500.140.90-Т... -1(2+7)Н	900	700	1400	600	100	10	1200	125	4	3	1,2,3 / 4,5	В35	F200 / F300	6.74	16.9
	Б1500.180.90-Т... -1(2+7)Н	900	900	1800	600	100	10	1200	125	4	3	1,2,3 / 4,5	В35	F200 / F300	7.50	18.8
18	Б1800.140.120-Т... -1(2+7)Н	1200	700	1400	590	150	15	1200	155	5	4	1,2,3 / 4,5	В35	F200 / F300	9.53	23.9
	Б1800.180.120-Т... -1(2+7)Н	1200	900	1800	590	150	15	1200	155	5	4	1,2,3 / 4,5	В35	F200 / F300	10.47	26.2
21	Б2100.140.120-Т... -1(2+7)Н	1200	700	1400	590	150	15	1200	185	6	5	1,2,3 / 4,5	В35	F200 / F300	11.13	27.9
	Б2100.180.120-Т... -1(2+7)Н	1200	900	1800	590	150	15	1200	185	6	5	1,2,3 / 4,5	В35	F200 / F300	12.26	30.7
24	Б2400.140.120-Т... -1(2+7)Н	1200	700	1400	590	150	15	1300	213	7	6	1,2,3,6,7 / 4,5,8	В35	F200 / F300	12.83	32.1
	Б2400.180.120-Т... -1(2+7)Н	1200	900	1800	590	150	15	1300	213	7	6	1,2,3,6,7 / 4,5,8	В35	F200 / F300	14.11	35.3
33	Б3300.180.150-Т... -1(2+7)Н	1500	900	1800	580	200	20	1400	301	10	9	1,2,3 / 4,5	В40	F200 / F300	21.85	54.7
	Б3300.180.170-Т... -1(2+7)Н	1700	900	1800	580	200	20	1400	301	10	9	1,2,3 / 4,5	В35	F200 / F300	23.04	57.8

Таблица 2

Марка балки	Рис.	d см
БL.140.h-Т...-1Н	1	-
-2Н	2	0
-3Н		150
-4Н		450
-5Н	3	60
-6Н		230
-7Н		510
БL.180.h-Т...-1Н	1	-
-2Н	2	200
-3Н		350
-4Н		650
-5Н	3	260
-6Н		430
-7Н		710

https://zavodjbi.com/

Схема армирования балки ненапрягаемой арматурой

Ж-Ж

План верхних сеток плиты

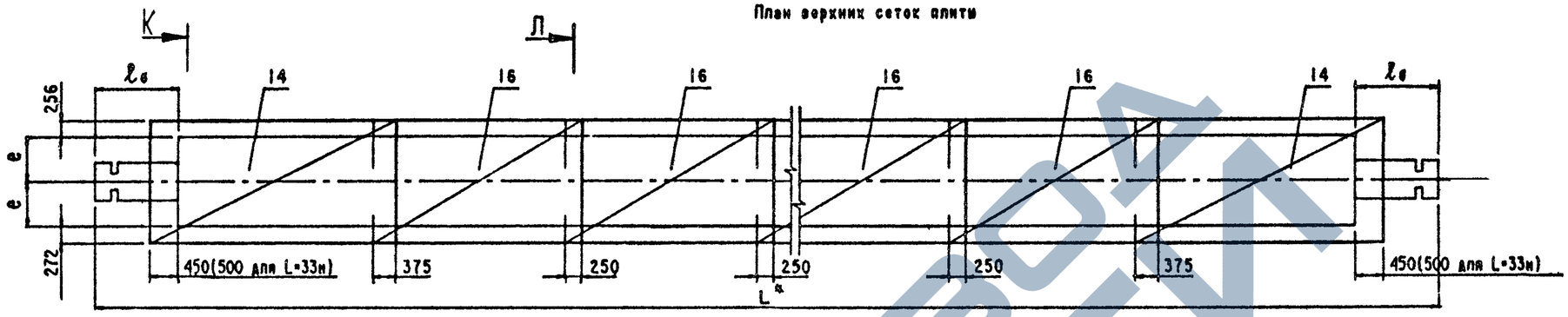

И-И

План нижних сеток плиты

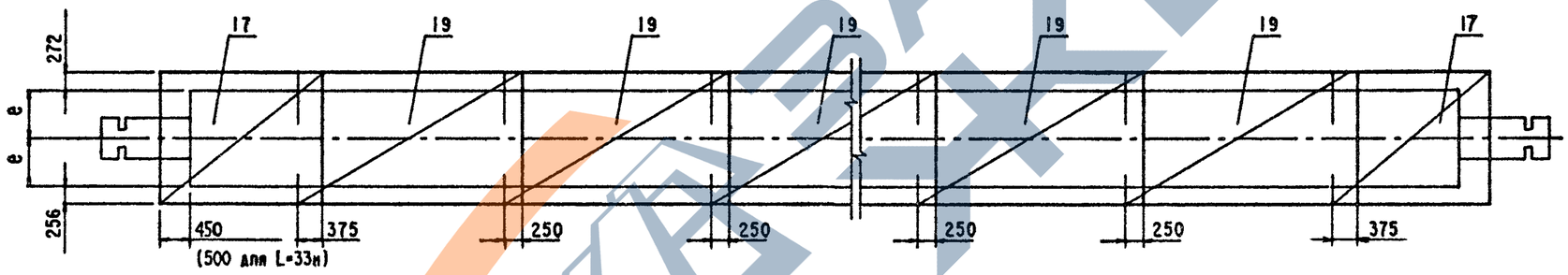

Технические требования см.3.503.1-81.5-7-ТТ

Опалубочный чертеж см.3.503.1-81.5-7-14~~04~~

Схему армирования напрягаемой арматурой см. выпуск 5-1,5-2,5-3, 5-4,5-5,5-6

Продолжение схемы армирования ненапрягаемой арматурой см.3.503.1-81.5-7-1 листы 2,3,4

Ведомость спецификации см.лист 2.

При установке закладных изделий (поз.4) в случае необходимости обрезать продольные стержни сеток плиты и установить взамен отдельные стержни (поз.21)

К-К

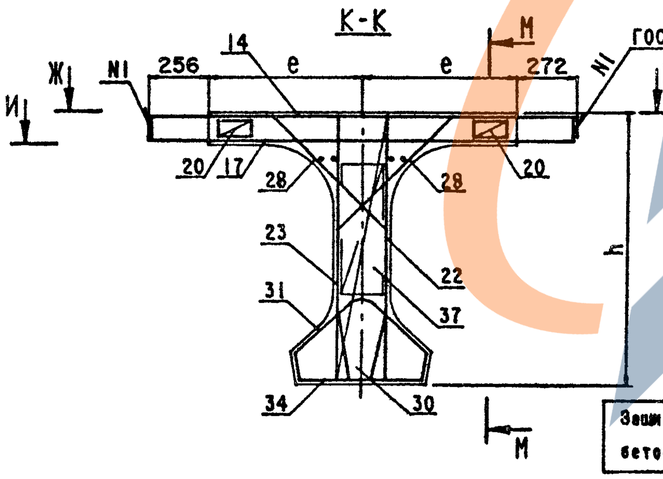

Л-Л

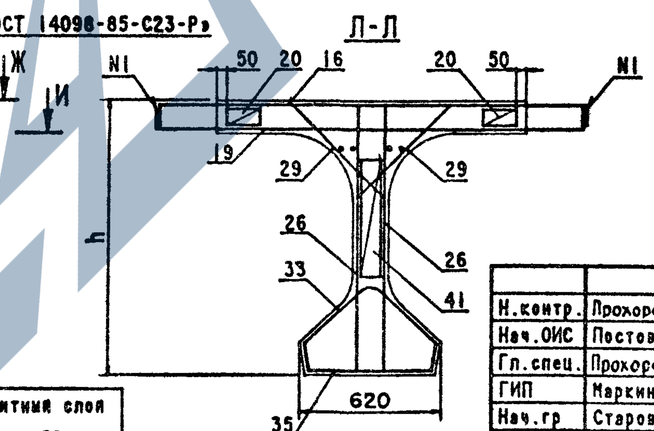

Н.контр.	Прохоров			3.503.1-81.5-7-14
Нач.ОИС	Постовой			
Гл.спец.	Прохоров			Балка среднего пролета цепи
ГИП	Маркин			Б L.140(180).h-...-1(2÷7)Н
Нач.гр	Старова			Арматурный чертеж
Инж.IIк	Кауманг			
Тех.Iкат	Сергеева			

Стадия	Лист	Листов
Р	1	2

СОЮЗДОРПРОЕКТ

Формат А3

25761-02 27

https://zavodjbi.com/

Номер строки	Наименование	Для исполнения 1	2	3	4	5	6	7	8	Обозначение документа
1	Изделие закладное балки L=12,15,18м	X	X	X	X	X	X	X	X	3.503.1-81.5 -7-15
2	L=21,24,33м	X	X	X	X	X	X	X	X	-7-16
3	Напрягаемая арматура. Пучки из стали класса В. L=12м	X	X	X	X					3.503.1-81.5 -1-3
4	L=15м	X	X	X	X					-2-3
5	L=18м	X	X	X	X					-3-3
6	L=21м	X	X	X	X					-4-3
7	L=24м	X	X	X	X					-5-3
8	L=33м. h=1.5м			X	X					-6-3
9	L=33м. h=1.7м			X	X					-6-4
10	Напрягаемая арматура. Канаты К-7. L=12м					X	X	X	X	-1-4
11	L=15м					X	X	X	X	-2-4
12	L=18м					X	X	X	X	-3-4
13	L=21м					X	X	X	X	-4-4
14	Плита балки b=140см. Арматура класса А-III	X				X		X		-7-17
15	Арматура класса А-II		X				X		X	-7-18
16	Плита балки b=180см. Арматура класса А-III			X				X		-7-19
17	Арматура класса А-II				X				X	-7-20
18	Ребро балки L=12,15м. Арматура класса А-III	X		X		X		X		-7-8
19	Арматура класса А-II		X		X		X		X	-7-9
20	Ребро балки L=18,21,24м. Арматура класса А-III	X		X		X		X		-7-10
21	Арматура класса А-II		X		X		X		X	-7-11
22	Ребо балки L=33м. Арматура класса А-III			X						-7-12
23	Арматура класса А-II				X					-7-13

Таблица исполнений

Номер исполнения	Марки балки L=12,15,18,21 м
1	БL140.h-TBAIII-1(2÷5)H
2	БL140.h-TBAII-1(2÷5)H
3	БL180.h-TBAIII-1(2÷5)H
4	БL180.h-TBAII-1(2÷5)H
5	БL140.h-TK7AIII-1(2÷5)H
6	БL140.h-TK7AII-1(2÷5)H
7	БL180.h-TK7AIII-1(2÷5)H
8	БL180.h-TK7AII-1(2÷5)H

Таблица исполнений(прод.)

Номер исполнения	Марки балки L=24 м
1	Б2400.140.120-TBAIII-1(2÷5)H
2	Б2400.140.120-TBAII-1(2÷5)H
3	Б2400.180.120-TBAIII-1(2÷5)H
4	Б2400.180.120-TBAII-1(2÷5)H

Таблица исполнений (прод.)

Номер исполнения	Марки балки L=33 м
3	Б3300.180.150-TBAIII-1(2÷5)H
4	Б3300.180.150-TBAII-1(2÷5)H
3	Б3300.180.170-TBAIII-1(2÷5)H
4	Б3300.180.170-TBAII-1(2÷5)H

Поз.	Наименование	3.503.1-81.5-7-14 кол. на рис. 1	2	3	Обозначение документа	Масса ед., кг.
1	Изделие закладное					
	МН-ТАIII (А II)-1	2	2	2	3.503.1-81.6-1-1	16.3(16.6)
2	МН-ТАIII (А II)-5	2	2	2	-3	5.1
4	МН-ТАIII (А II)-7 L=12м		4		-5	21.8(22.1)
	L=15м		5			
	L=18м		6			
5	МН-ТАIII (А II)-12			4	3.503.1-81.6-2-18	5.9
6	МН-ТАIII (А II)-9 L=12м			4	3.503.1-81.6-1-6	10.0
	L=15м			6		
	L=18м			8		

Н.контр.	Прохоров		3.503.1-81.5-7-15
Нач.ОИС	Постовой		
Гл.спец.	Прохоров		Изделие закладное балки L=12,15,18м b=140,180см
ГИП	Маркин		Стадия: Р; Лист: ; Листов: 1
Нач.груп	Старова		СОЮЗДОРПРОЕКТ
Инж.1кат	Филиппенова		
Инж.ОАП	Макарова		

Формат А4

НОСТ1
ИЗ-715

Поз.	Наименование	3.503.1-81.5-7-14 кол. на рис. 1	2	3		Масса ед., кг.
1	Изделие закладное					
	МН-ТАIII (А II)-1 L=21м	2	2	2	3.503.1-81.6-1-1	16.3(16.6)
	МН-ТАIII (А II)-2 L=24,33м	2	2	2	-1	27.5(28.2)
2	МН-ТАIII (А II)-5	2	2	2	-3	5.1
4	МН-ТАIII (А II)-7 L=21м		7		-5	21.8(22.1)
	L=24м		8			
	L=33м		11			
5	МН-ТАIII (А II)-12			4	3.503.1-81.6-2-18	5.9
6	МН-ТАIII (А II)-9 L=21м			10	3.503.1-81.6-1-6	10.0
	L=24м			12		
	L=33м			18		

Н.контр.	Прохоров		3.503.1-81.5-7-16
Нач.ОИС	Постовой		
Гл.спец.	Прохоров		Изделие закладное балки L=21,24,33м b=140,180см
ГИП	Маркин	9.01.92	Стадия: Р; Лист: ; Листов: 1
Нач.груп	Старова		СОЮЗДОРПРОЕКТ
Инж.1кат	Филиппенова		
Инж.ОАП	Макарова		

Формат А4

25761-02 29

https://zavodjbi.com/

Поз.	Наименование	Кол. на пролет 12м	15м	18м	21м	24м		Обозначение документа	Масса ед., кг.
14	Сетка плиты СП140-ТАIII-5	2	2	2	2			3.503.1-81.6-2-1	62.0
	СП140-ТАIII-6					2		-1	60.3
16	СП140-ТАIII-2	1	2	3	4	5		3.503.1-81.6-1-18	48.8
17	СП140-ТАIII-8	2	2	2	2			3.503.1-81.6-2-1	45.5
	СП140-ТАIII-9					2		-1	43.2
19	СП140-ТАIII-4	2	3	4	5	6		3.503.1-81.6-1-18	65.6
20	Фиксатор Ф-ТАI-1	12	16	20	24	28		-40	1.5

Н.контр.	Прохоров		
Нач.ОИС	Постовой		
Гл.спец	Прохоров		
ГИП	Маркин		3.02.92
Нач.груп	Старова		
Инж.Iкат	Филимонова		
Инж.ОАП	Макарова		

3.503.1-81.5-7-17

Плита балки
b=140см
Арматура класса А-III

Стадия	Лист	Листов
Р		1

СОЮЗДОРПРОЕКТ

Формат А4

МОСТI
ПБ-717

Поз.	Наименование	Кол. на пролет 12м	15м	18м	21м	24м		Обозначение документа	Масса ед. кг.
14	Сетка плиты СП140-ТАIII-5	2	2	2	2			3.503.1-81.6-2-1	89.2
	СП140-ТАIII-6					2		-1	86.6
16	СП140-ТАIII-2	1	2	3	4	5		3.503.1-81.6-1-18	65.6
17	СП140-ТАIII-8	2	2	2	2			3.503.1-81.6-2-1	62.8
	СП140-ТАIII-9					2		-1	59.6
19	СП140-ТАIII-4	2	3	4	5	6		3.503.1-81.6-1-18	85.4
20	Фиксатор Ф-ТАI-2	12	16	20	24	28		-40	1.5

Н контр	Прохоров		
Нач.ОИС	Постовой		
Гл спец.	Прохоров		
ГИП	Маркин		3.02.92
Нач.груп	Старова		
Инж.Iкат	Филимонова		
Инж.ОАП	Макарова		

3.503.1-81.5-7-18

Плита балки
b=140см
Арматура класса А-II

Стадия	Лист	Листов
Р		1

СОЮЗДОРПРОЕКТ

Формат А4

25761-02 30

https://zavodjbi.com/
ЗАВОД ЖБИ

Поз.	Наименование	Кол. на пролет						Обозначение документа	Масса ед., кг.
		12м	15м	18м	21м	24м	33м		
14	Сетка плиты СП180-ТАIII-5	2	2	2	2			3.503.1-81.6-2-4	74.9
	СП180-ТАIII-6					2		-4	72.8
	СП180-ТАIII-7						2	-4	71.0
16	СП180-ТАIII-2	1	2	3	4	5	8	3.503.1-81.6-1-18	58.6
17	СП180-ТАIII-8	2	2	2	2			3.503.1-81.6-2-4	54.9
	СП180-ТАIII-9					2		-4	52.1
	СП180-ТАIII-10						2	-4	49.6
19	СП180-ТАIII-4	2	3	4	5	6	9	3.503.1-81.6-1-18	78.7
20	Фиксатор Ф-ТАI-1	12	16	20	24	28	40	-40	1.5

Н.контр.	Прохоров		
Нач.ОИС	Постовой		
Гл.спец.	Прохоров		
ГИП	Маркин		9.02.92
Нач.груп	Старова		
Инж.Iкат	Филимонова		
Инж.ОАП	Макарова		

3.503.1-81.5-7-19

Плита балки
b=180см
Арматура класса А-III

Стадия	Лист	Листов
Р		1

СОЮЗДОРПРОЕКТ

Формат А4

НОСТI
ПБ-719

Поз.	Наименование	Кол. на пролет						Обозначение документа	Масса ед. кг.
		12м	15м	18м	21м	24м	33м		
14	Сетка плиты СП180-ТАII-5	2	2	2	2			3.503.1-81.6-2-4	107.8
	СП180-ТАII-6					2		-4	104.7
	СП180-ТАII-7						2	-4	102.1
16	СП180-ТАII-2	1	2	3	4	5	8	3.503.1-81.6-1-18	87.7
17	СП180-ТАII-8	2	2	2	2			3.503.1-81.6-2-4	76.1
	СП180-ТАII-9					2		-4	72.2
	СП180-ТАII-10						2	-4	68.8
19	СП180-ТАII-4	2	3	4	5	6	9	3.503.1-81.6-1-18	102.7
20	Фиксатор Ф-ТАI-2	12	16	20	24	28	40	-40	1.5

Н.контр.	Прохоров		
Нач.ОИС	Постовой		
Гл.спец.	Прохоров		
ГИП	Маркин		9.02.92
Нач.груп	Старова		
Инж.Iкат	Филимонова		
Инж.ОАП	Макарова		

3.503.1-81.5-7-20

Плита балки
b=180см
Арматура класса А-II

Стадия	Лист	Листов
Р		1

СОЮЗДОРПРОЕКТ

Формат А4

25761-02 31

https://zavodjbi.com/

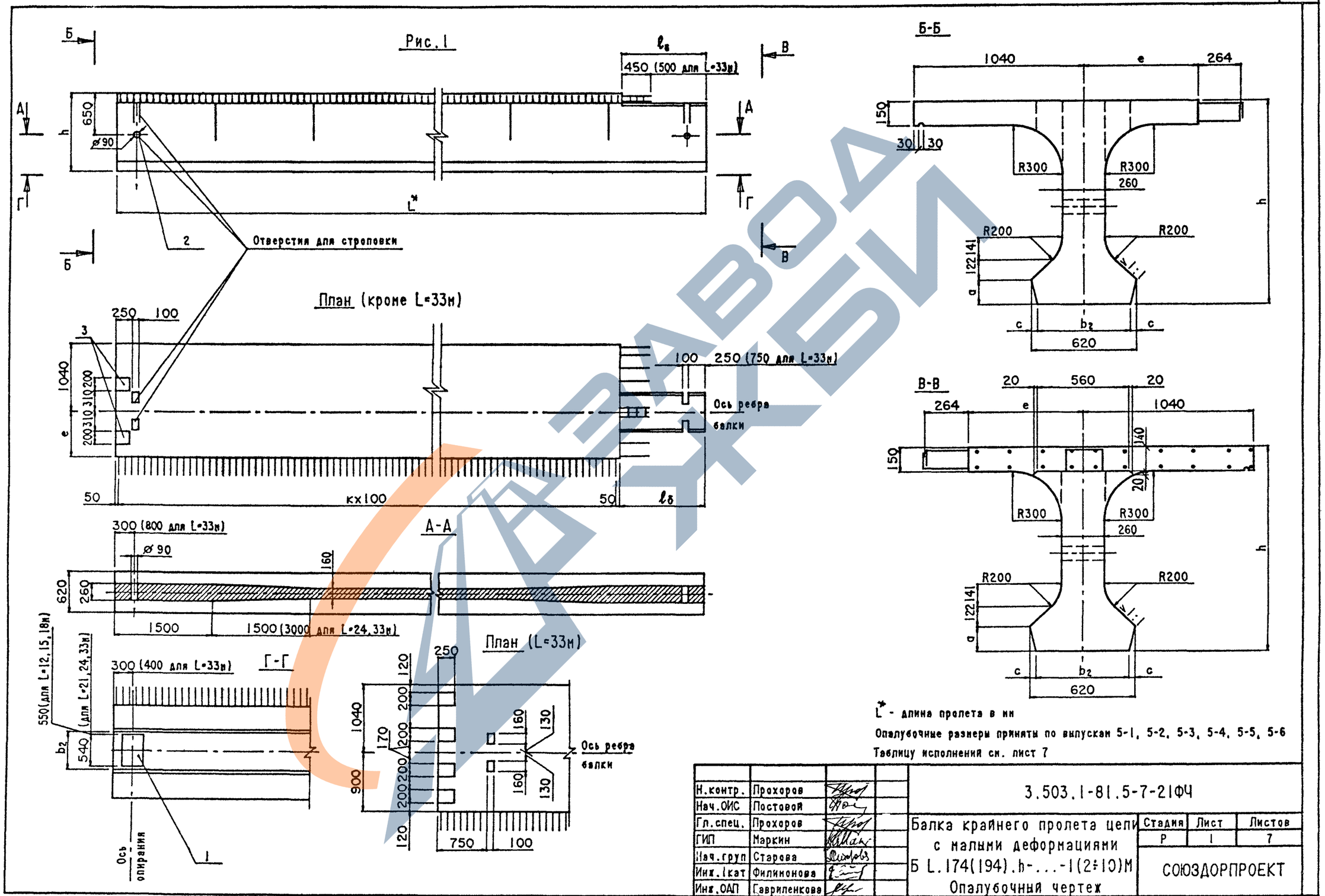

L* - длина пролета в мм

Опалубочные размеры приняты по выпускам 5-1, 5-2, 5-3, 5-4, 5-5, 5-6

Таблицу исполнения см. лист 7

Н.контр.	Прохоров		3.503.1-81.5-7-21ФЧ
Нач.ОИС	Постовой		
Гл.спец.	Прохоров		Балка крайнего пролета цепи с малыми деформациями Б L.174(194).h-...-1(2÷10)М Опалубочный чертеж
ГИП	Маркин		
Нач.груп	Старова		
Инж.1кат	Филинонова		
Инж.ОАП	Гавриленкова		

Стадия	Лист	Листов
Р	1	7

СОЮЗДОРПРОЕКТ

Формат А3 25761-02 32

Рис.2

Остальное - см.рис.1

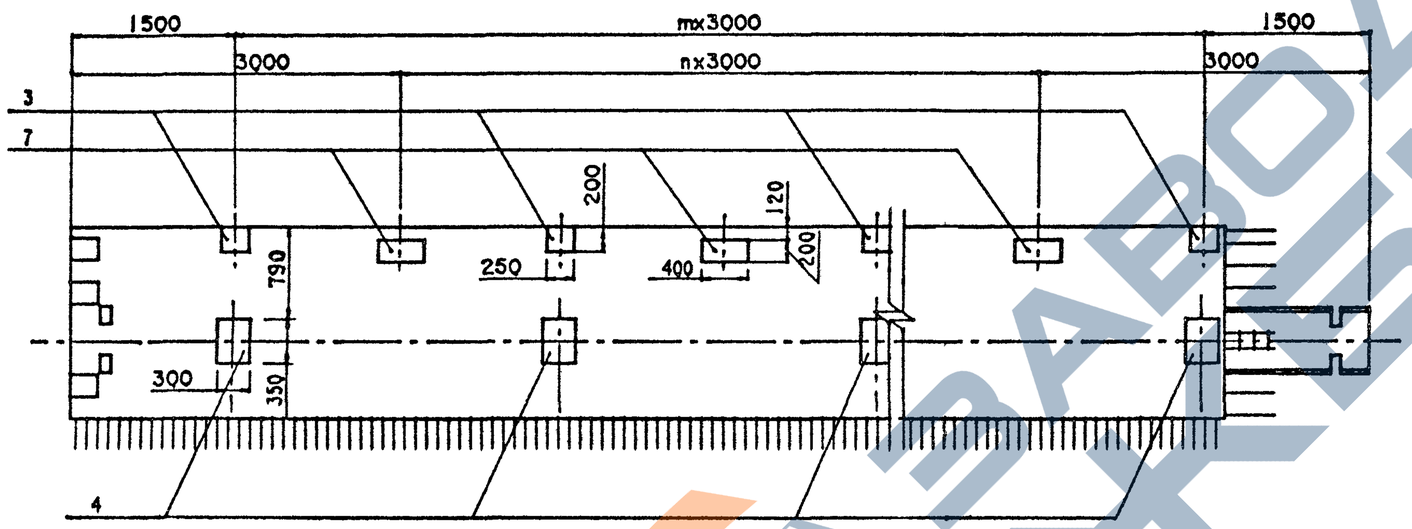

Рис.3

Остальное - см.рис.1

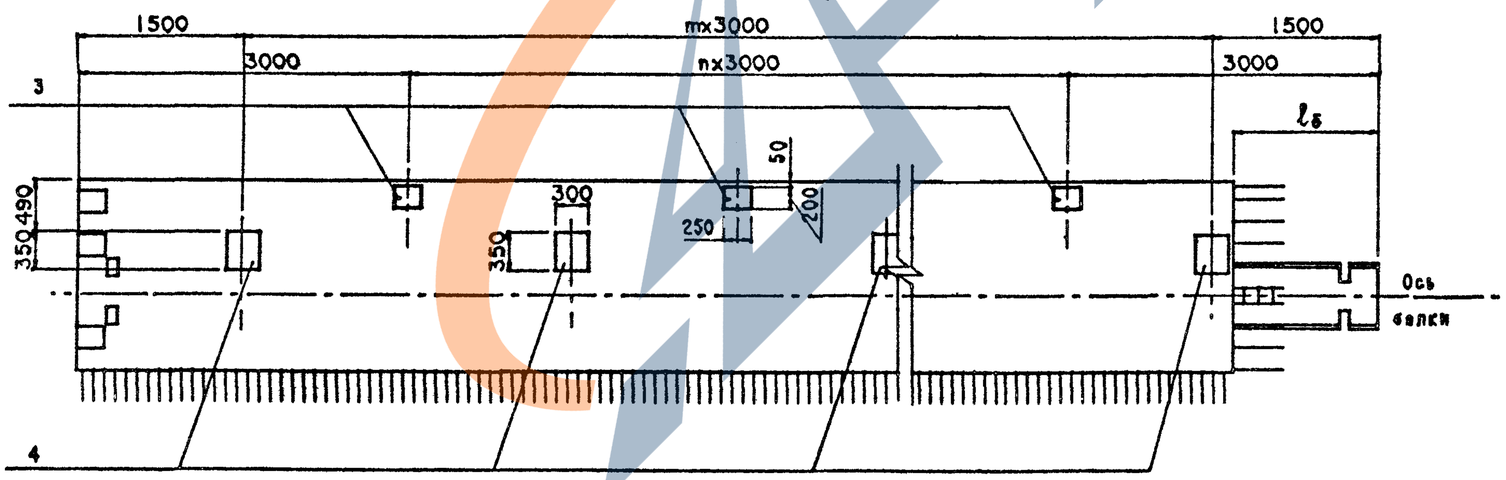

Рис.4

Остальное - см.рис.1

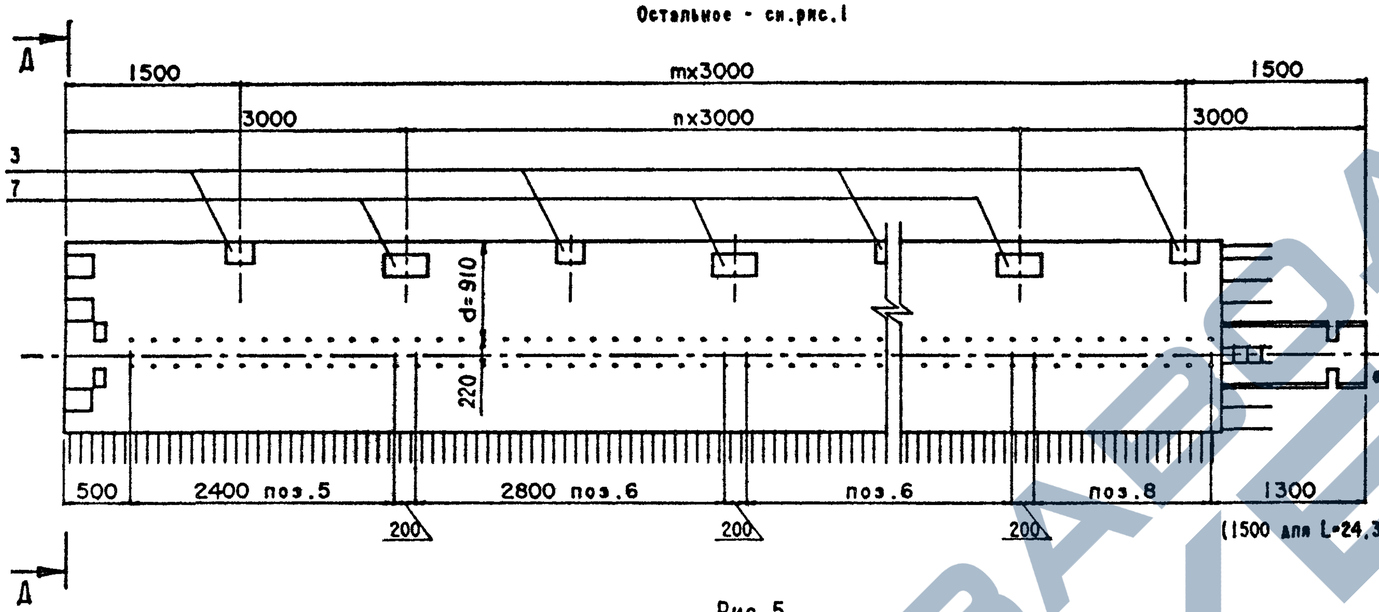

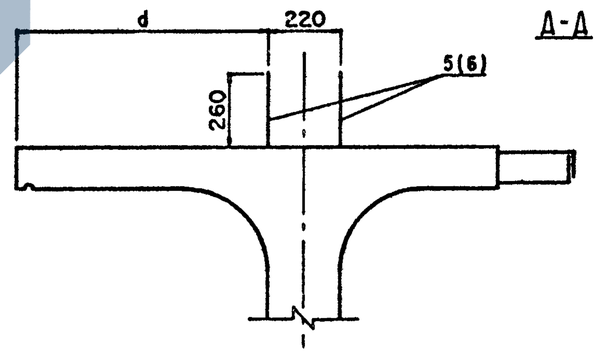

Рис.5

Остальное - см.рис.1

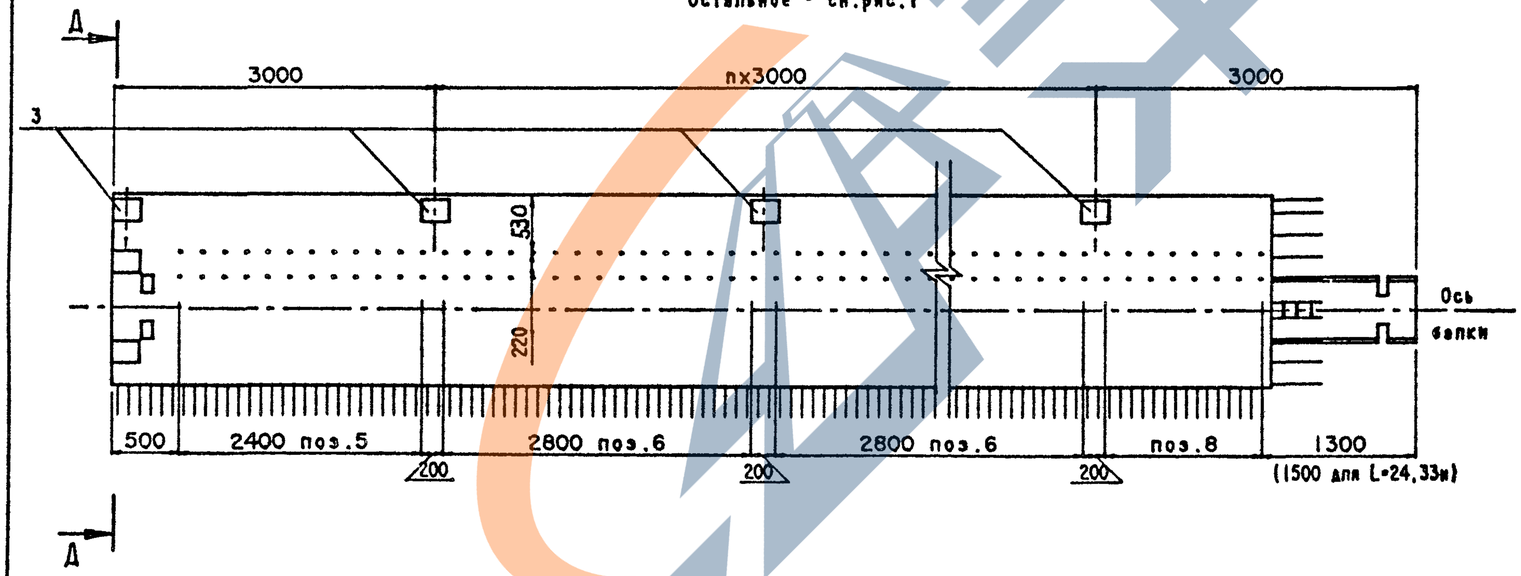

На рис. 4 и 5 представлен вариант балок с использованием закладных изделий поз.5 и поз.6 для устройства бетонного цоколя под металлическое барьерное ограждение.

Рис.6

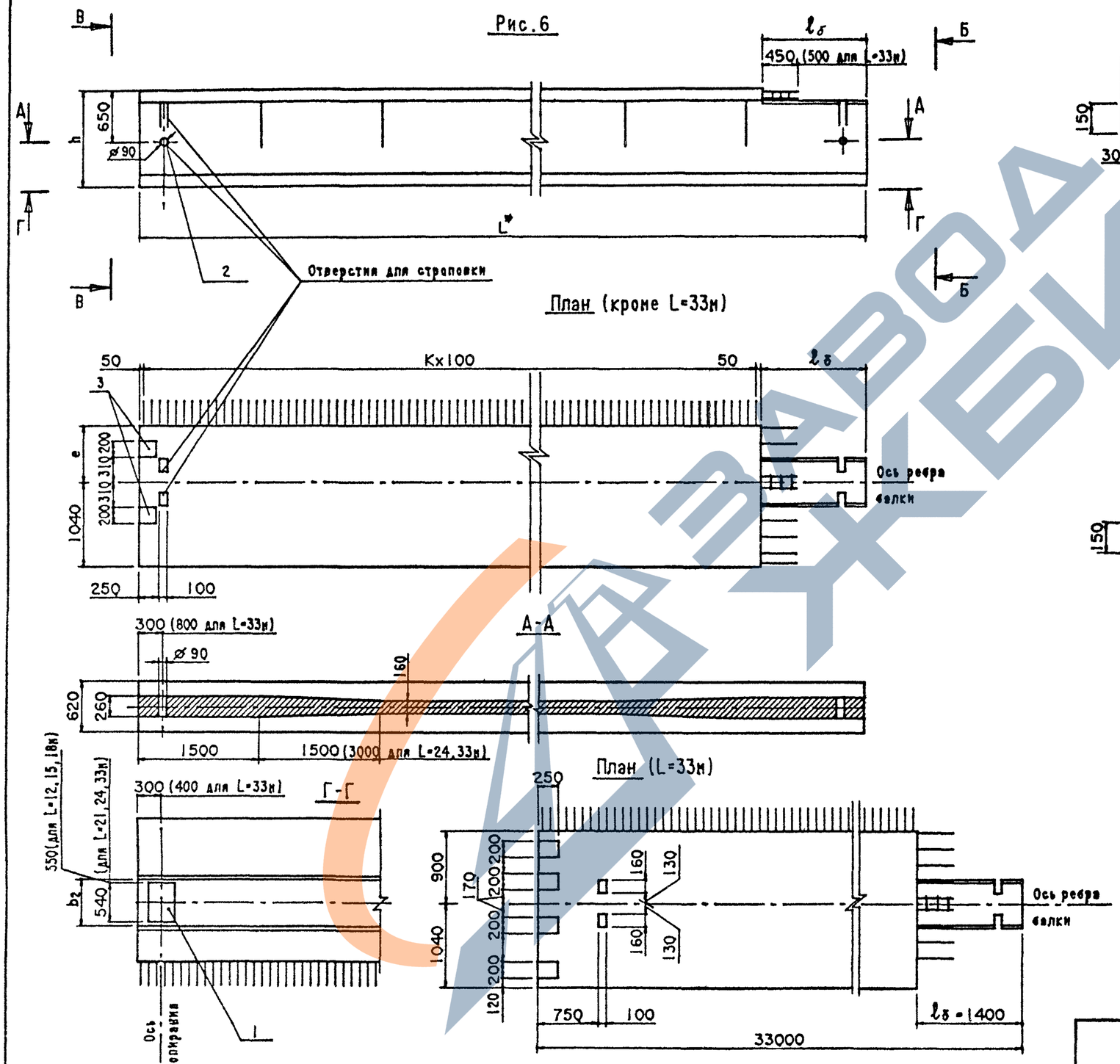

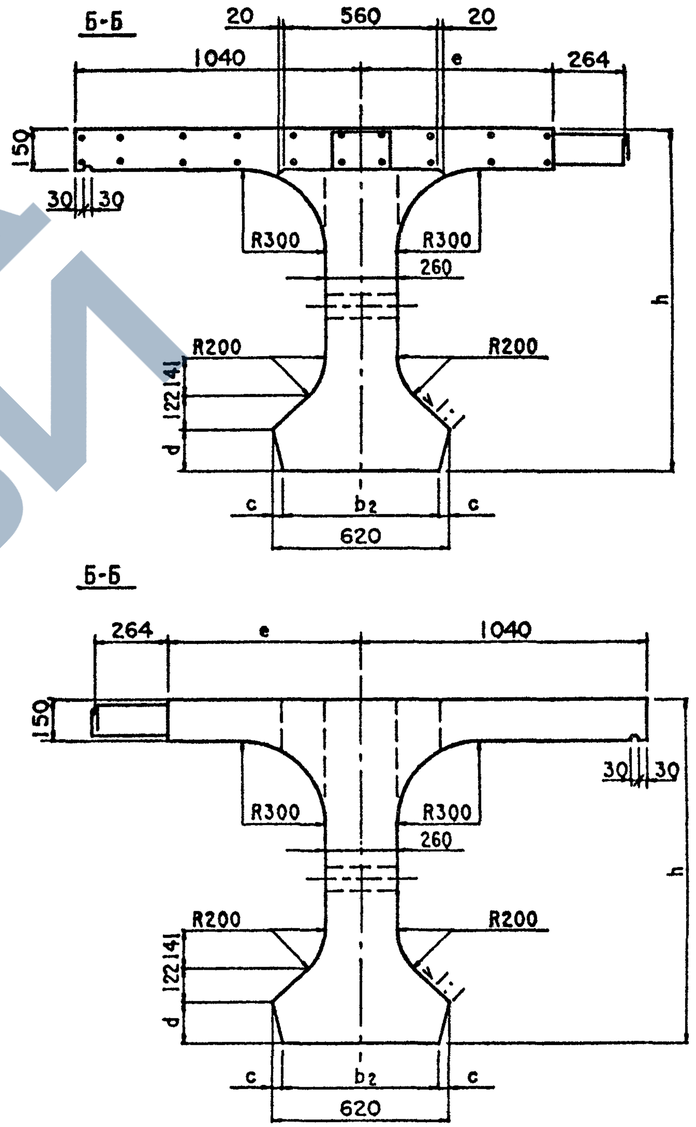

3.503.1-81.5-7-21ФЧ	Лист 4

Формат А3 25761-02 35

Рис.7

остальное - см. рис.6

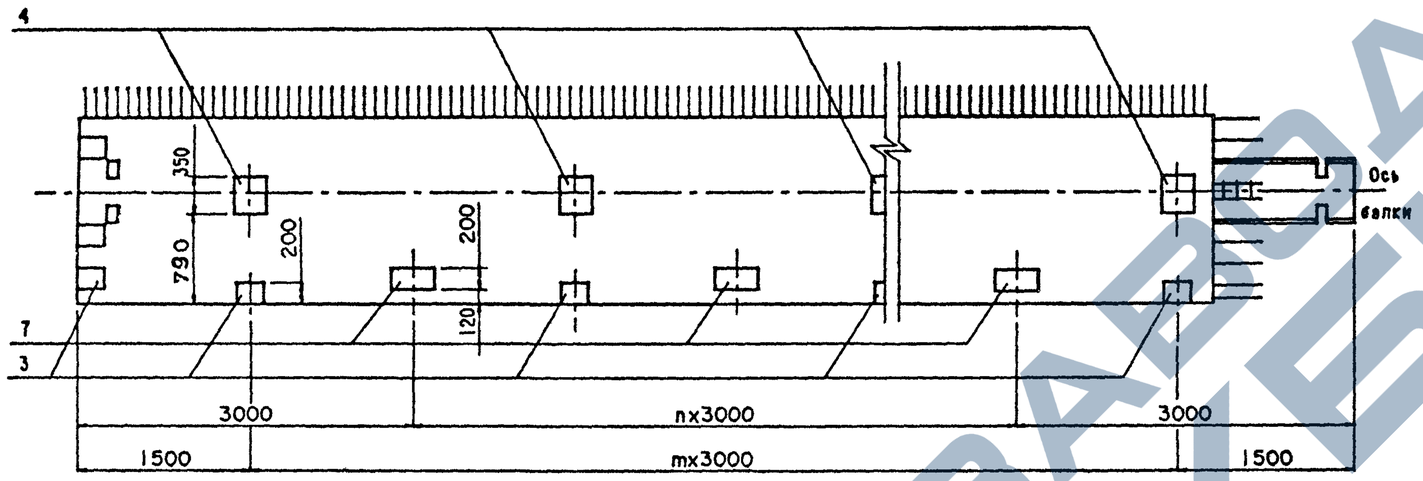

Рис.8

остальное - см. рис.6

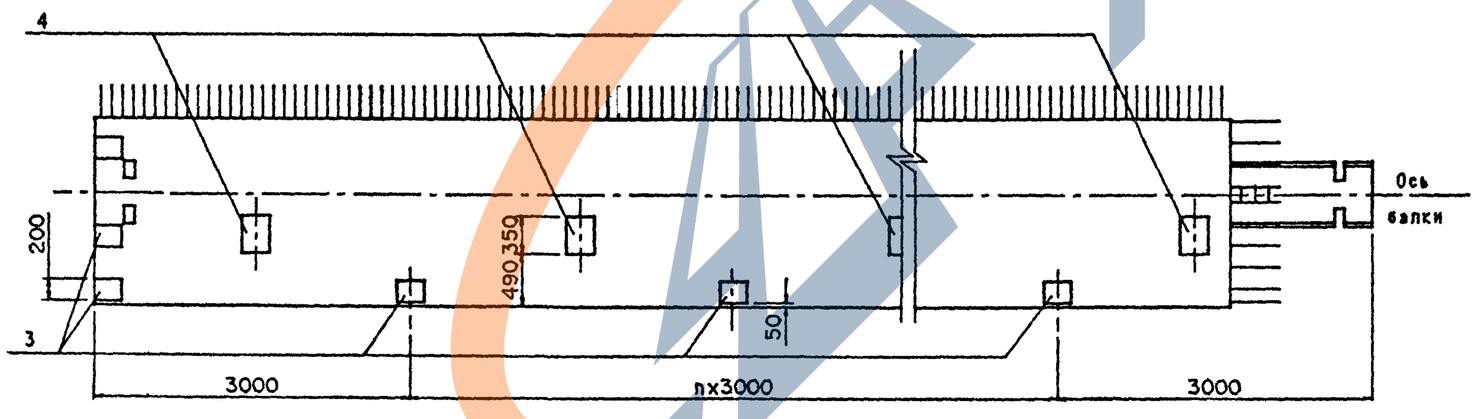

ЗАВОД ЖБИ

Рис.9

Остальное - см. рис. 6

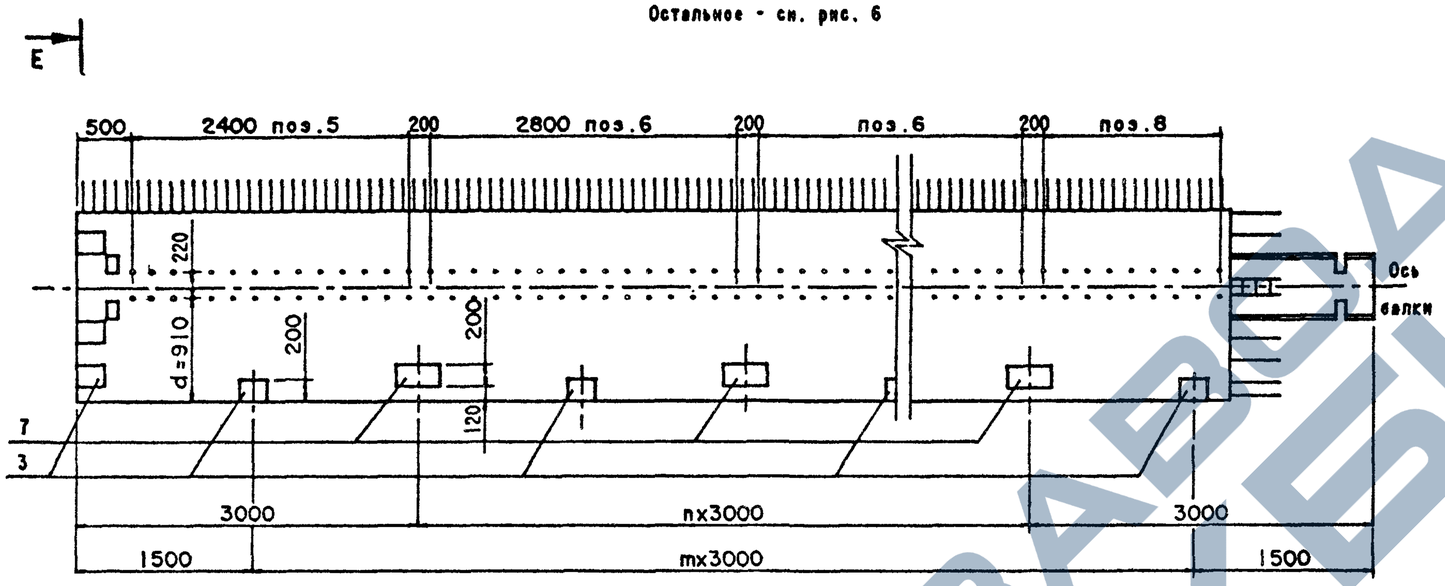

E-E

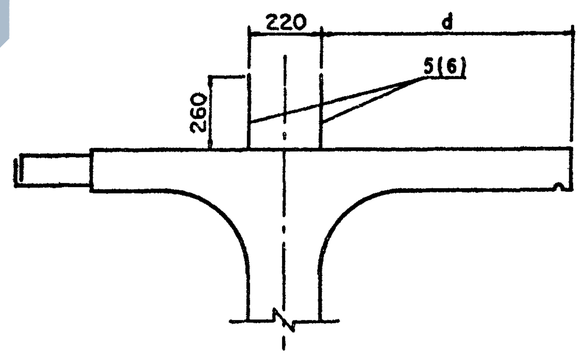

Рис.10

Остальное - см. рис. 6

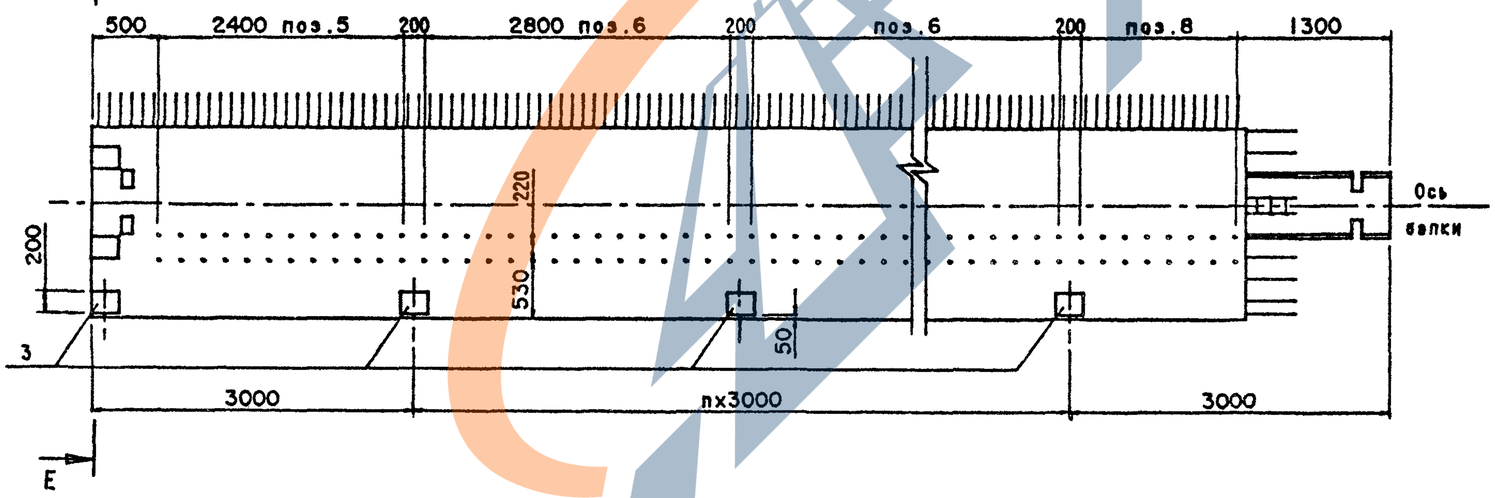

3.503.1-81.5-7-21ФЧ	Лист 6

Таблица 1

Длина пролета, м	Марка балки БL.b.h-...	Геометрические размеры мм										Т номер температурной зоны	Класс бетона по прочности на сжатие	Марка бетона по морозостойкости	Объем бетона, м³	Масса балки, т
		h	e	b	b_2	d	c	ℓ_6	k	m	n					
12	Б1200.174.90-Т... -1(2÷10)М	900	700	1740	600	100	10	1200	107	3	2	1,2,3 / 4,5	В35	F200 / F300	6.13	15.4
	Б1200.194.90-Т... -1(2÷10)М	900	900	1940	600	100	10	1200	107	3	2	1,2,3 / 4,5	В35	F200 / F300	6.46	16.2
15	Б1500.174.90-Т... -1(2÷10)М	900	700	1740	600	100	10	1200	137	4	3	1,2,3 / 4,5	В35	F200 / F300	7.69	19.3
	Б1500.194.90-Т... -1(2÷10)М	900	900	1940	600	100	10	1200	137	4	3	1,2,3 / 4,5	В35	F200 / F300	8.11	20.3
18	Б1800.174.120-Т... -1(2÷10)М	1200	700	1740	590	150	15	1200	167	5	4	1,2,3 / 4,5	В35	F200 / F300	10.61	26.6
	Б1800.194.120-Т... -1(2÷10)М	1200	900	1940	590	150	15	1200	167	5	4	1,2,3 / 4,5	В35	F200 / F300	11.11	27.8
21	Б2100.174.120-Т... -1(2÷10)М	1200	700	1740	590	150	15	1200	197	6	5	1,2,3 / 4,5	В35	F200 / F300	12.37	31.0
	Б2100.194.120-Т... -1(2÷10)М	1200	900	1940	590	150	15	1200	197	6	5	1,2,3 / 4,5	В35	F200 / F300	12.98	32.5
24	Б2400.174.120-Т... -1(2÷10)М	1200	700	1740	590	150	15	1300	226	7	6	1,2,3,6,7 / 4,5,8	В35	F200 / F300	14.25	35.7
	Б2400.194.120-Т... -1(2÷10)М	1200	900	1940	590	150	15	1300	226	7	6	1,2,3,6,7 / 4,5,8	В35	F200 / F300	14.93	37.4
33	Б3300.194.150-Т... -1(2÷10)М	1500	900	1940	580	200	20	1400	315	10	9	1,2,3 / 4,5	В40	F200 / F300	22.88	57.2
	Б3300.194.170-Т... -1(2÷10)М	1700	900	1940	580	200	20	1400	315	10	9	1,2,3 / 4,5	В35	F200 / F300	24.08	60.2

Таблица 2

Марка балки	Рис.
БL.b.h-Т...-1М	1
-2М	2
-3М	3
-4М	4
-5М	5
-6М	6
-7М	7
-8М	8
-9М	9
-10М	10

ЗАВОД ЖБИ

Схема армирования балки ненапряженной арматурой

Ж-Ж

План верхних сеток плиты балок Б L.174(194).h-... -1(2÷5)М

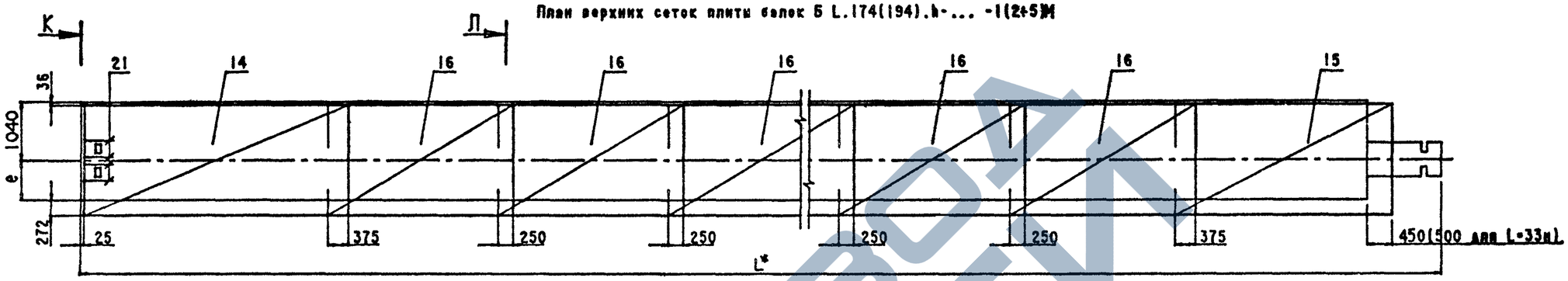

План верхних сеток балок Б L.174(194).h-... -6(7÷10)М

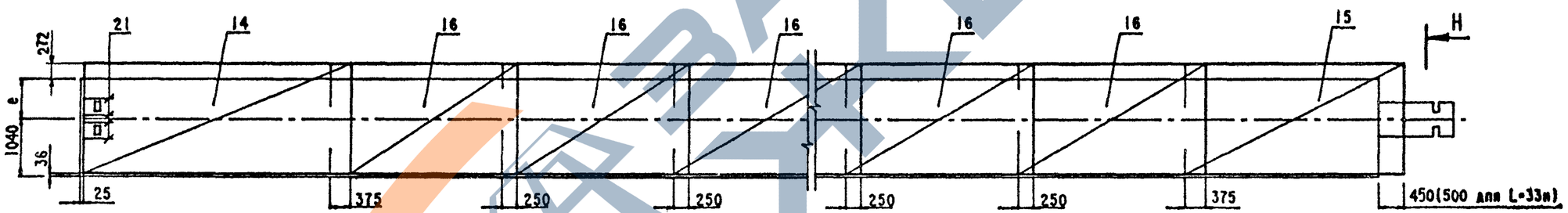

Ведомость спецификации см лист 6

Технические требования см 3.503.1-81.5-7-ТТ

Опалубочный чертеж см 3.503.1-81.5-7-ЗТ04

Схему армирования напрягаемой арматуры см выпуски 5-1,5-1,5-3,5-4,5-5,5-6

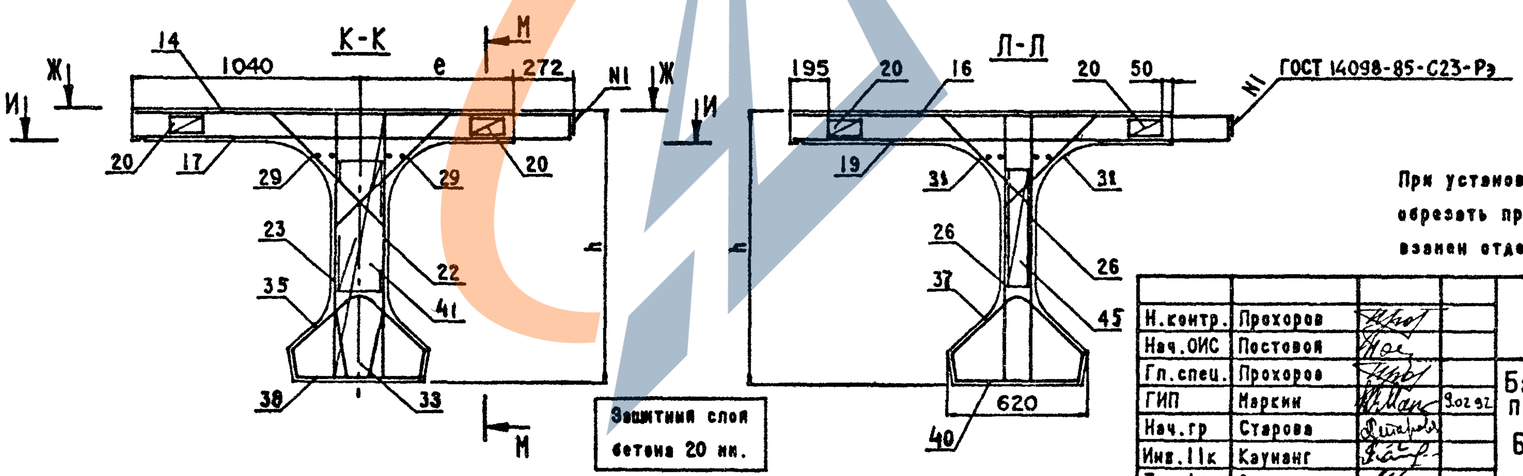

Защитный слой бетона 20 мм.

При установке закладных изделий в случае необходимости обрезать продольные стержни сеток и установить взамен отдельные стержни (поз.21).

Н.контр.	Прохоров			3.503.1-81.5-7-21		
Нач.ОИС	Постовой					
Гл.спец.	Прохоров			Балки крайнего пролета цепи с малыми деформациями БL.174(194).h-...-1(2÷10)М Арматурный чертеж	Стадия	Лист	Листов
ГИП	Маркин		3.02.92		Р	1	6
Нач.гр	Старова				СОЮЗДОРПРОЕКТ		
Инж.1к	Каунанг						
Тех.1кат	Сергеева						

Схема армирования балки ненапрягаемой арматурой (продолжение)

И-И

План нижних сеток плиты балок БL.174(194).h-...-1(2÷5)м

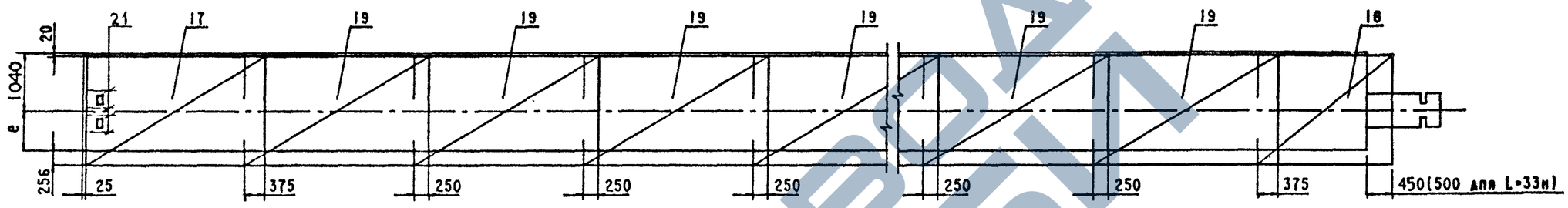

План нижних сеток плиты балок БL.174(194).h-...-6(7÷10)м

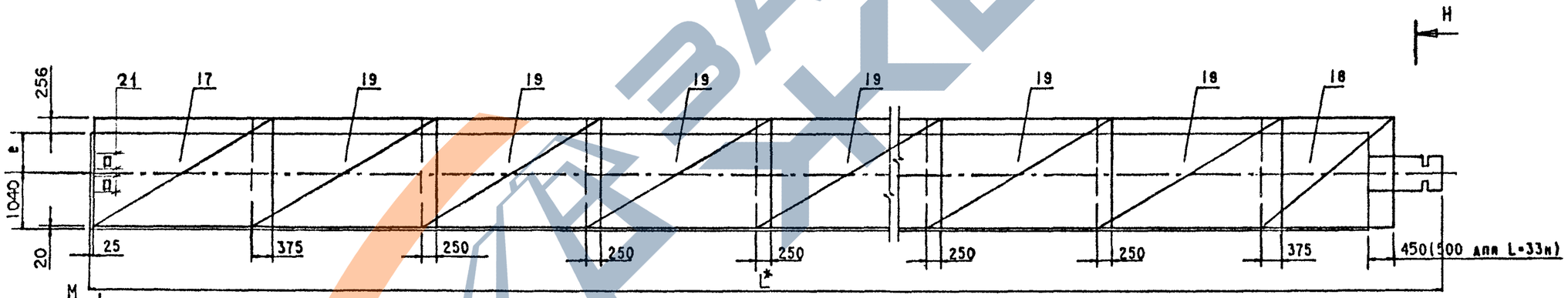

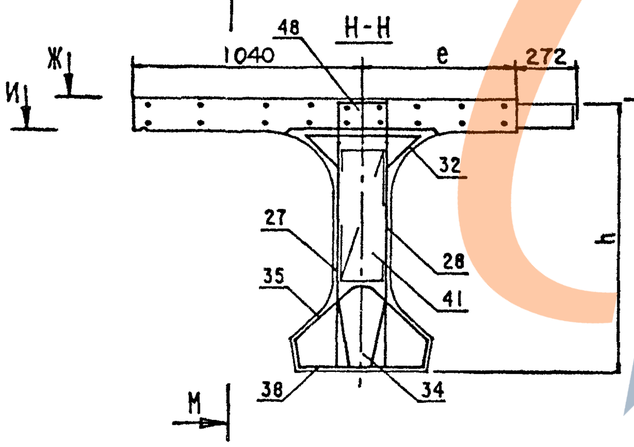

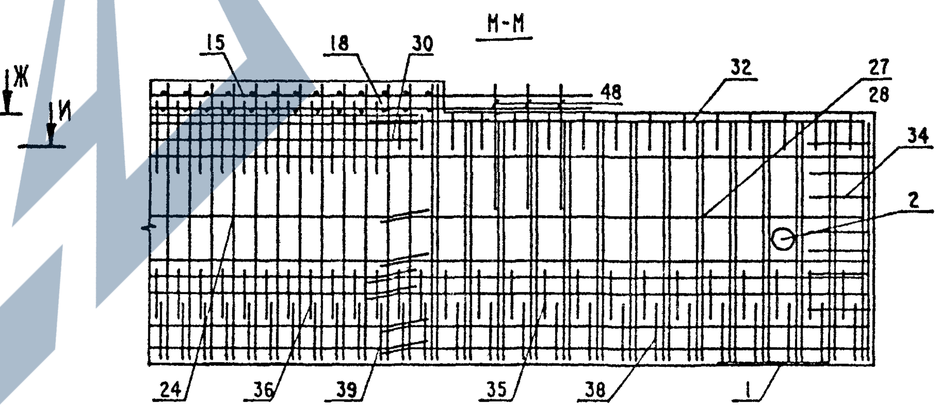

3.503.1-81.5-7-21	Лист 2

ФОРМАТ А3 25761-02 40

Схема армирования балки ненапрягаемой арматурой (продолжение)

К-К

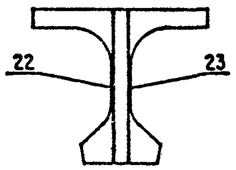

М-М

Сетки ребра балок L=12,15м

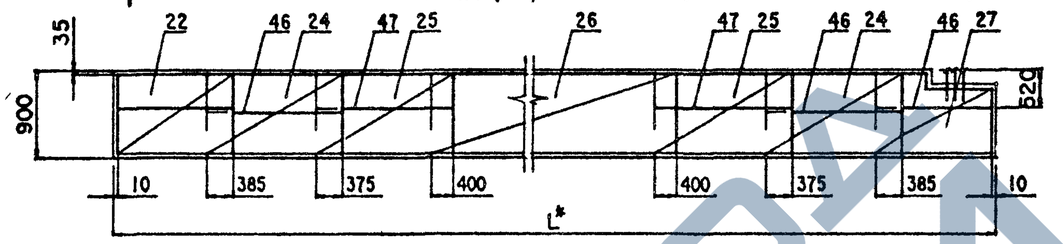

Н-Н

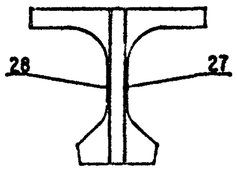

Сетки ребра балок L=18м

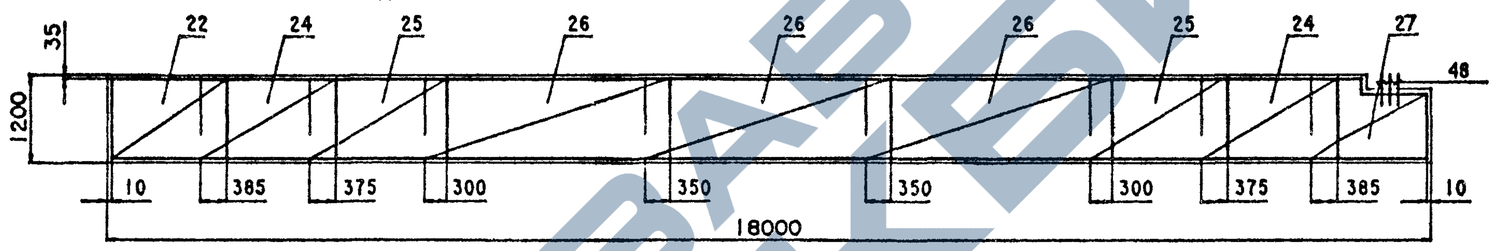

Сетки ребра балок L=21м

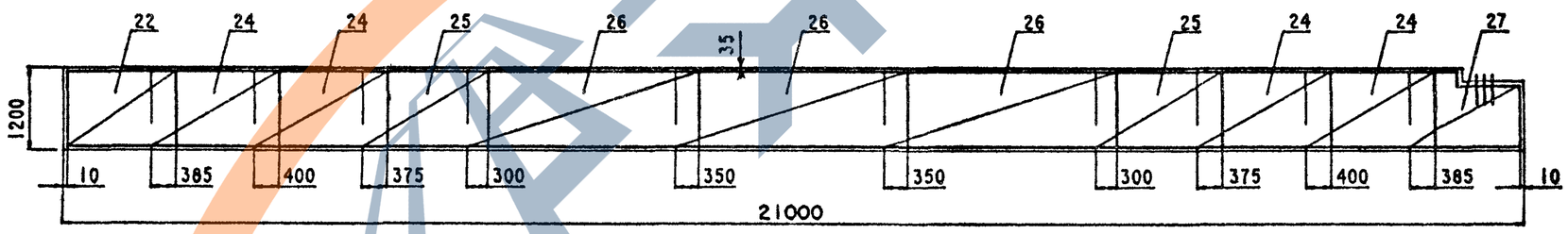

Сетки ребра балок L=24,33м

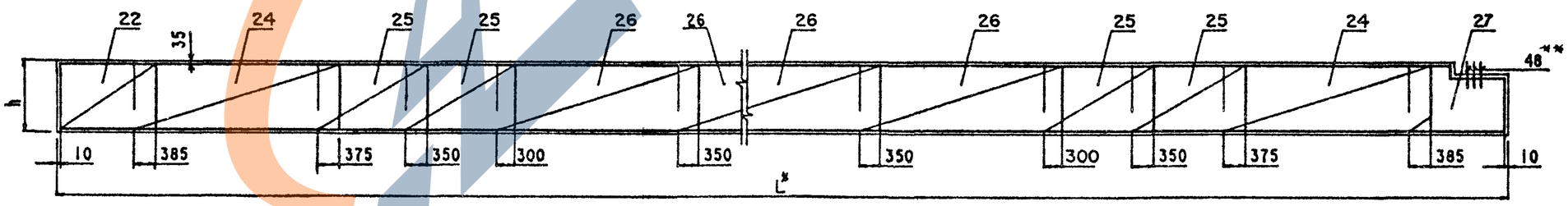

Вертикальные стержни сеток ребра (поз.22,23) и стержни вутов,проходящие через отверстия для строповки в ребре балки обрезать по месту.

** Для L=33 м поз 48 ставить по 4шт

3.503.1-81.5-7-21	Лист 3

Формат А3 25761-02 41

Схема армирования балки ненапрягаемой арматурой (продолжение)

М-М

Сетки вутов и торцов балок L=12,15,18,21м

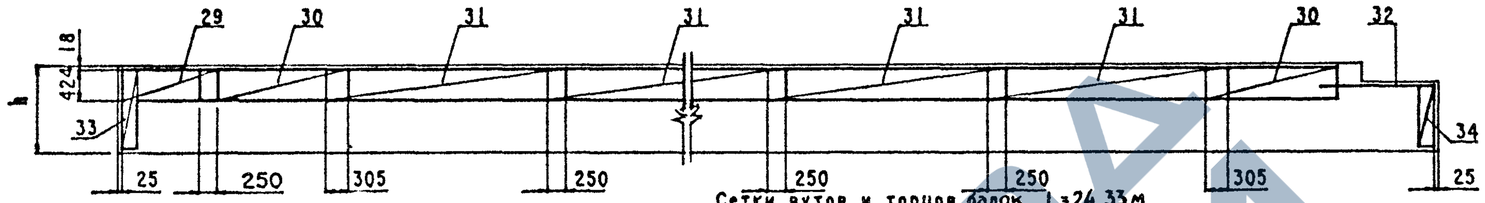

Сетки вутов и торцов балок L=24,33м

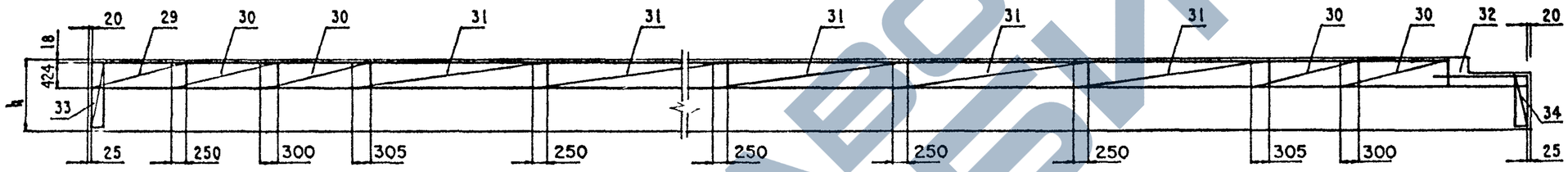

Каркасы нижнего пояса балок

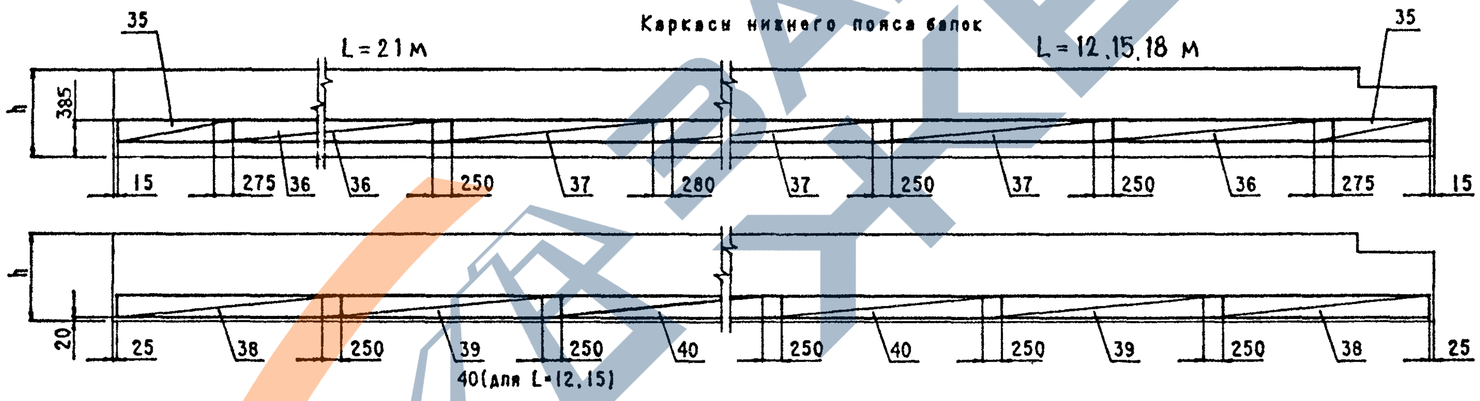

Каркасы нижнего пояса балок L=24,33м

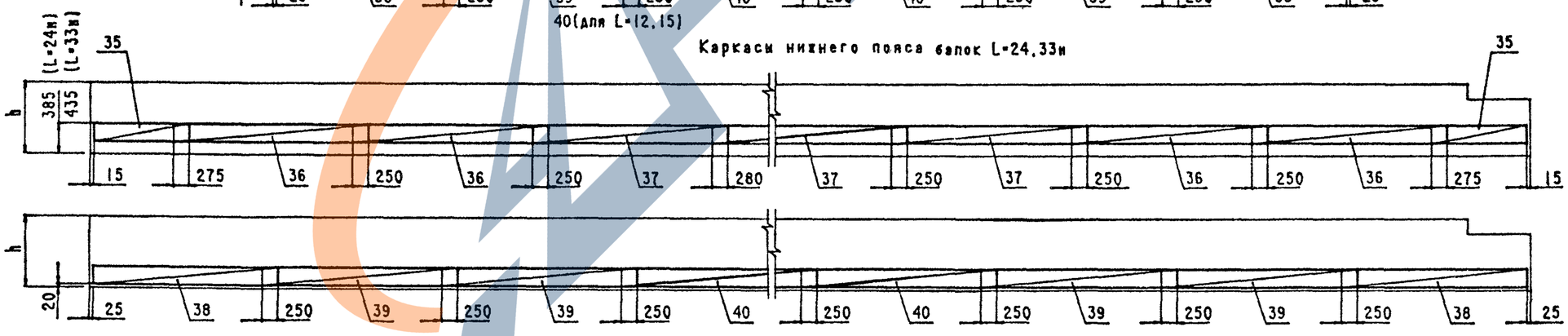

3.503.1-81.5-7-21	Лист 4

Формат А3 25761-02 42

Схема армирования балки ненапрягаемой арматурой (продолжение)

Фиксаторы плиты и ребра балок L=12,15,18м

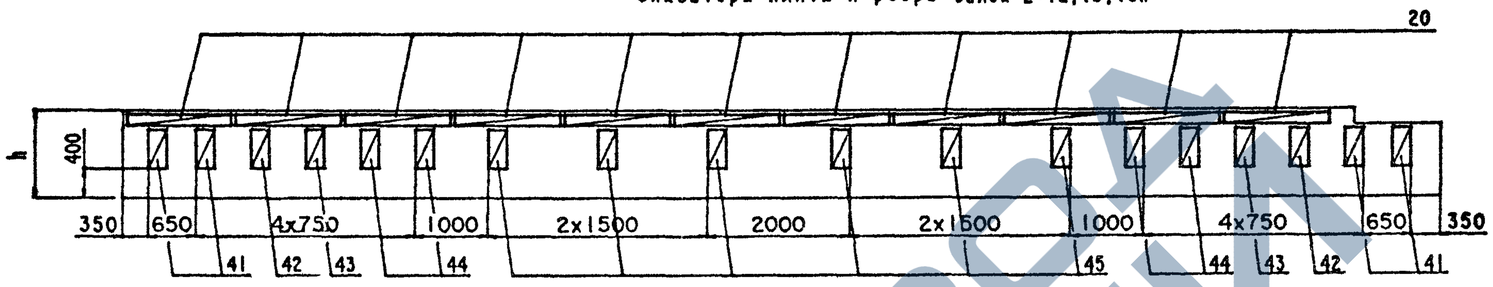

Фиксаторы плиты и ребра балок L=21м

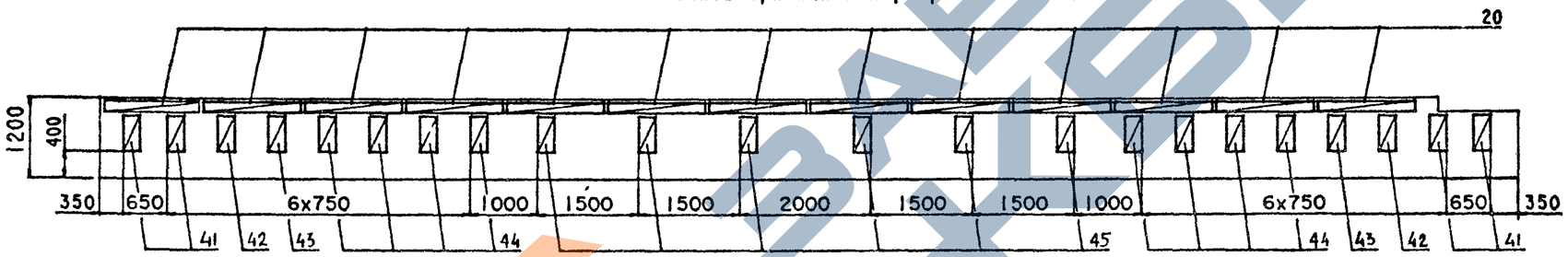

Фиксаторы плиты и ребра балок L=24м

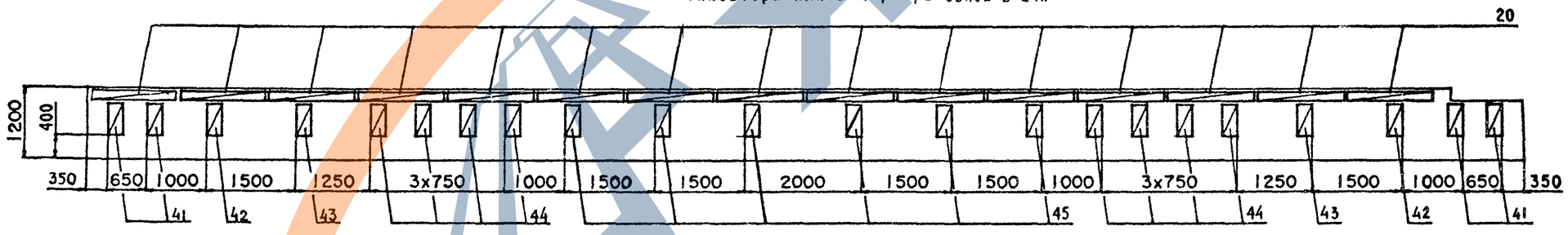

Фиксаторы плиты и ребра балок L=33м

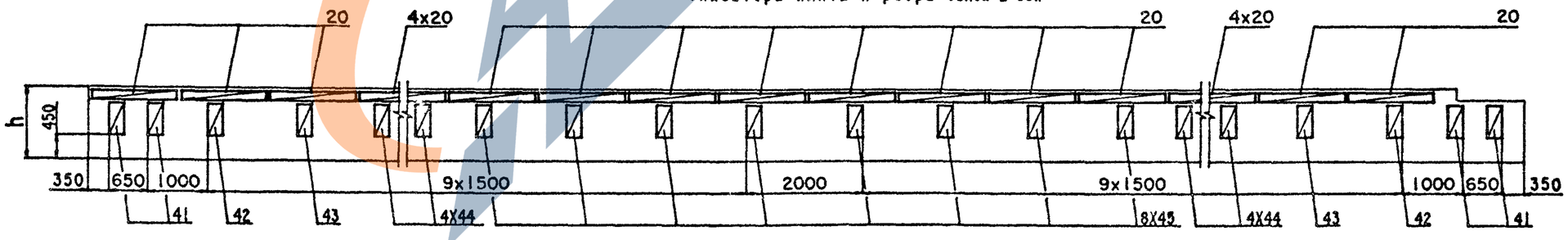

3.503.1-81.5-7-21	Лист 5

Формат А3 25761-02 43

Номер строки	Наименование	Для исполнения 1	2	3	4	5	6	7	8	Обозначение документа
1	Изделие закладное балки L=12,15,18м	+	+	+	+	+	+	+	+	3.503.1-81.5 -7-22
2	L=21,24,33м	+	+	+	+	+	+	+	+	-7-23
3	Напрягаемая арматура. Пучки из стали класса В. L=12м	+	+	+	+					3.503.1-81.5 -1-3
4	L=15м	+	+	+	+					-2-3
5	L=18м	+	+	+	+					-3-3
6	L=21м	+	+	+	+					-4-3
7	L=24м	+	+	+	+					-5-3
8	L=33м, h=1.5м			+	+					-6-3
9	L=33м, h=1.7м			+	+					-6-4
10	Напрягаемая арматура. Канаты К-7. L=12м					+	+	+	+	-1-4
11	L=15м					+	+	+	+	-2-4
12	L=18м					+	+	+	+	-3-4
13	L=21м					+	+	+	+	-4-4
14	Плита балки b=174см. Арматура класса А-III	+				+				-7-24
15	Арматура класса А-II		+				+			-7-25
16	Плита балки b=194см. Арматура класса А-III			+				+		-7-26
17	Арматура класса А-II				+				+	-7-27
18	Ребро балки L=12,15м. Арматура класса А-III	+		+		+		+		-7-28
19	Арматура класса А-II		+		+		+		+	-7-29
20	Ребро балки L=18,21,24м. Арматура класса А-III	+		+		+		+		-7-30
21	Арматура класса А-II		+		+		+		+	-7-31
22	Ребо балки L=33м. Арматура класса А-III			+						-7-32
23	Арматура класса А-II				+					-7-33

Таблица исполнений

Номер исполнения	Марки балки L=12,15,18,21 м
1	БL.174.h-TBAIII-1(2÷10)M
2	БL.174.h-TBAII-1(2÷10)M
3	БL.194.h-TBAIII-1(2÷10)M
4	БL.194.h-TBAII-1(2÷10)M
5	БL.174.h-TK7AIII-1(2÷10)M
6	БL.174.h-TK7AII-1(2÷10)M
7	БL.194.h-TK7AIII-1(2÷10)M
8	БL.194.h-TK7AII-1(2÷10)M

Таблица исполнений (прод.)

Номер исполнения	Марки балки L=24 м
1	Б2400.174.120-TBAIII-1(2÷10)M
2	Б2400.174.120-TBAII-1(2÷10)M
3	Б2400.194.120-TBAIII-1(2÷10)M
4	Б2400.194.120-TBAII-1(2÷10)M

Таблица исполнений (прод.)

Номер исполнения	Марки балки L=33 м
3	Б3300.194.150-TBAIII-1(2÷10)M
4	Б3300.194.150-TBAII-1(2÷10)M
3	Б3300.194.170-TBAIII-1(2÷10)M
4	Б3300.194.170-TBAII-1(2÷10)M

Поз.	Наименование	3.503.1-81.5-7-21ФЧ кол. на рис. 1(6)	2(7)	3(8)	4(9)	5(10)	Обозначение документа	Масса ед., кг.
1	Изделие закладное							
	МН-ТАIII (А II) -1	2	2	2	2	2	3.503.1-81.6-1-1	16.3(16.6)
2	МН-ТАIII (А II) -5	2	2	2	2	2	-3	5.1
3	МН-ТАIII (А II) -6 L=12м	2	7	6	7	6	-4	4.3
	L=15м	2	8	7	8	7		
	L=18м	2	9	8	9	8		
4	МН-ТАIII (А II) -7 L=12м		4	4			-5	21.8(22.1)
	L=15м		5	5				
	L=18м		6	6				
5	МН-ТАIII (А II) -8				2	2	-6	8.7
6	МН-ТАIII (А II) -9 L=12м				4	4	-6	10.0
	L=15м				6	6		
	L=18м				8	8		
7	МН-ТАIII (А II) -10 L=12м		3		3		-6	6.8
	L=15м		4		4			
	L=18м		5		5			
8	МН-ТАIII (А II) -12				2	2	3.503.1-81.6-2-18	5.9
21	⌀12 А III (А II), l=500	4	4	4	4	4	без черт.	0.5

Н.контр.	Прохоров		
Нач.ОИС	Постовой		
Гл.спец.	Прохоров		
ГИП	Маркин		
Нач.груп	Старова		
Инж.Iкат	Филимонова		
Инж.ОАП	Макарова		

3.503.1-81.5-7-22

Изделие закладное
балок L=12,15,18м
b=174,194см

Стадия	Лист	Листов
Р		1

СОЮЗДОРПРОЕКТ

Формат А4

Поз.	Наименование	3.503.1-81.5-7-21ФЧ кол. на рис. 1(6)	2(7)	3(8)	4(9)	5(10)	Обозначение документа	Масса ед., кг.
1	Изделие закладное							
	МН-ТАIII (А II) -1 L=21м	2	2	2	2	2	3.503.1-81.6-1-1	16.3(16.6)
	МН-ТАIII (А II) -2 L=24,33м	2	2	2	2	2		27.5(28.2)
2	МН-ТАIII (А II) -5	2	2	2	2	2	-3	5.1
3	МН-ТАIII (А II) -6 L=21м	2	10	9	10	9	-4	4.3
	L=24м	2	11	10	11	10		
	L=33м	2	15	14	15	14		
4	МН-ТАIII (А II) -7 L=21м		7	7			-5	21.8(22.1)
	L=24м		8	8				
	L=33м		11	11				
5	МН-ТАIII (А II) -8				2	2	-6	8.7
6	МН-ТАIII (А II) -9 L=21м				10	10	-6	10.0
	L=24м				12	12		
	L=33м				18	18		
7	МН-ТАIII (А II) -10 L=21м		6		6		-6	6.8
	L=24м		7		7			
	L=33м		10		10			
8	МН-ТАIII (А II) -12 L=21м				2	2	3.503.1-81.6-2-18	5.9
	МН-ТАIII (А II) -13 L=24,33м				2	2		5.3
21	⌀12 А III (А II), l=500	4	4	4	4	4	без черт.	0.5

Н.контр.	Прохоров		
Нач.ОИС	Постовой		
Гл.спец.	Прохоров		
ГИП	Маркин		
Нач.груп	Старова		
Инж.Iкат	Филимонова		
Инж.ОАП	Макарова		

3.503.1-81.5-7-23

Изделие закладное
балок L=21,24,33м
b=174,194см

Стадия	Лист	Листов
Р		1

СОЮЗДОРПРОЕКТ

Формат А4

25761-02 45

МОСТI
ИЗ-722

https://zavodjbi.com/

Поз.	Наименование	Количество на исполнение												Обозначение документа	Масса ед.,кг
		1	2	3	4	5	6	7	8	9	10				
14	Сетка плиты СП174-ТАIII-1	1		1		1		1		1				3.503.1-81.6-1-17	85.5
	СП174-ТАIII -2		1		1		1		1		1			-17	85.5
15	СП174-ТАIII -7		1		1		1		1					3.503.1-81.6-2-2	59.4
	СП174-ТАIII -8										1			-3	57.6
	СП174-ТАIII -9														-
	СП174-ТАIII -10	1		1		1		1						-2	59.4
	СП174-ТАIII -11									1				-3	57.6
	СП174-ТАIII -12														-
16	СП174-ТАIII -3	1	1	2	2	3	3	4	4	5	5			3.503.1-81.6-1-20	44.8
17	СП174-ТАIII -4	1		1		1		1		1				-19	69.3
	СП174-ТАIII -5		1		1		1		1		1			-19	69.3
18	СП174-ТАIII -13		1		1		1		1					3.503.1-81.6-2-3	42.6
	СП174-ТАIII -14										1			-2	40.8
	СП174-ТАIII -15														—
	СП174-ТАIII -16	1		1		1		1						-3	42.6
	СП174-ТАIII -17									1				-2	40.8
	СП174-ТАIII -18														-
19	СП174-ТАIII -6	2	2	3	3	4	4	5	5	6	6			3.503.1-81.6-1-20	58.9
20	Фиксатор Ф-ТА1-1	14	14	18	18	22	22	26	26	30	30			-40	1.5

Таблица исполнений

Номер исполнения	Марка балки
1	Б1200.174.90-...-1(2÷5)М(Б)
2	Б1200.174.90-...-6(7÷10)М(Б)
3	Б1500.174.90-...-1(2÷5)М(Б)
4	Б1500.174.90-...-6(7÷10)М(Б)
5	Б1800.174.120-...-1(2÷5)М(Б)
6	Б1800.174.120-...-6(7÷10)М(Б)
7	Б2100.174.120-...-1(2÷5)М(Б)
8	Б2100.174.120-...-6(7÷10)М(Б)
9	Б2400.174.120-...-1(2÷5)М(Б)
10	Б2400.174.120-...-6(7÷10)М(Б)

Н.контр.	Прохоров	
Нач.ОИС	Постовой	
Гл.спец.	Прохоров	
ГИП	Маркин	
Нач.груп	Старова	
Инж.1кат	Филимонова	
Инж.ОАП	Макарова	

3.503.1-81.5-7-24

Плита балки
b=174см
Арматура класса А-III

Стадия	Лист	Листов
Р		1

СОЮЗДОРПРОЕКТ

Формат А3

25761-02 46

МОСТ2
ПБ-724

https://zavodjbi.com/

Поз.	Наименование	Количество на исполнение												Обозначение документа	Масса ед., кг
		1	2	3	4	5	6	7	8	9	10				
14	Сетка плиты СП174-ТАII -1	1		1		1		1		1				3.503.1-81.6-1-17	123.3
	СП174-ТАII -2		1		1		1		1		1			-17	123.3
15	СП174-ТАII -7		1		1		1		1					3.503.1-81.6-2-2	85.7
	СП174-ТАII -8										1			-3	83.0
	СП174-ТАII -9														-
	СП174-ТАII -10	1		1		1		1						-2	85.7
	СП174-ТАII -11									1				-3	83.0
	СП174-ТАII -12														-
16	СП174-ТАII -3	1	1	2	2	3	3	4	4	5	5			3.503.1-81.6-1-20	58.9
17	СП174-ТАII -4	1		1		1		1		1				-19	95.7
	СП174-ТАII -5		1		1		1		1		1			-19	95.7
18	СП174-ТАII -13		1		1		1		1					3.503.1-81.6-2-3	59.2
	СП174-ТАII -14										1			-2	56.7
	СП174-ТАII -15														-
	СП174-ТАII -16	1		1		1		1						-3	59.2
	СП174-ТАII -17									1				-2	56.7
	СП174-ТАII -18														-
19	СП174-ТАII -6	2	2	3	3	4	4	5	5	6	6			3.503.1-81.6-1-20	75.3
20	Фиксатор Ф-ТА1-2	14	14	18	18	22	22	26	26	30	30			-40	1.5

Таблица исполнения

Номер исполнения	Марка балки
1	Б1200.174.90-...-1(2÷5)М(Б)
2	Б1200.174.90-...-6(7÷10)М(Б)
3	Б1500.174.90-...-1(2÷5)М(Б)
4	Б1500.174.90-...-6(7÷10)М(Б)
5	Б1800.174.120-...-1(2÷5)М(Б)
6	Б1800.174.120-...-6(7÷10)М(Б)
7	Б2100.174.120-...-1(2÷5)М(Б)
8	Б2100.174.120-...-6(7÷10)М(Б)
9	Б2400.174.120-...-1(2÷5)М(Б)
10	Б2400.174.120-...-6(7÷10)М(Б)

Н.контр.	Прохоров		
Нач.ОИС	Постовой		
Гл.спец.	Прохоров		
ГИП	Маркин		9.02.92
Нач.груп	Старова		
Инж.1кат	Филиппова		
Инж.ОАП	Макарова		

3.503.1-81.5-7-25

Плита балки
b=174см
Арматура класса А-II

Стадия	Лист	Листов
Р		1

СОЮЗДОРПРОЕКТ

Формат А3

25761-02 47

МОСТ2
ПБ-725

https://zavodjbi.com/

Поз.	Наименование	Количество на исполнение												Обозначение документа	Масса ед., кг
		1	2	3	4	5	6	7	8	9	10	11	12		
14	Сетка плиты СП194-ТАIII-1	1		1		1		1		1		1		3.503.1-81.6-1-17	95.4
	СП194-ТАIII -2		1		1		1		1		1		1	-17	95.4
15	СП194-ТАIII -7		1		1		1		1					3.503.1-81.6-2-5	66.2
	СП194-ТАIII -8										1			-6	64.1
	СП194-ТАIII -9												1	-5	62.9
	СП194-ТАIII -10	1		1		1		1						-5	66.2
	СП194-ТАIII -11									1				-6	64.1
	СП194-ТАIII -12											1		-5	62.9
16	СП194-ТАIII -3	1	1	2	2	3	3	4	4	5	5	8	8	3.503.1-81.6-1-20	49.8
17	СП194-ТАIII -4	1		1		1		1		1		1		-19	77.1
	СП194-ТАIII -5		1		1		1		1		1		1	-19	77.1
18	СП194-ТАIII -13		1		1		1		1					3.503.1-81.6-2-6	47.4
	СП194-ТАIII -14										1			-5	45.4
	СП194-ТАIII -15												1	-6	43.0
	СП194-ТАIII -16	1		1		1		1						-6	47.4
	СП194-ТАIII -17									1				-5	45.4
	СП194-ТАIII -18											1		-6	43.0
19	СП194-ТАIII -6	2	2	3	3	4	4	5	5	6	6	9	9	3.503.1-81.6-1-20	65.5
20	Фиксатор Ф-ТА1-1	14	14	18	18	22	22	26	26	30	30	42	42	-40	1.5

Таблица исполнений

Номер исполнения	Марка балки
1	Б1200.194.90-...-1(2÷5)М(Б)
2	Б1200.194.90-...-6(7÷10)М(Б)
3	Б1500.194.90-...-1(2÷5)М(Б)
4	Б1500.194.90-...-6(7÷10)М(Б)
5	Б1800.194.120-...-1(2÷5)М(Б)
6	Б1800.194.120-...-6(7÷10)М(Б)
7	Б2100.194.120-...-1(2÷5)М(Б)
8	Б2100.194.120-...-6(7÷10)М(Б)
9	Б2400.194.120-...-1(2÷5)М(Б)
10	Б2400.194.120-...-6(7÷10)М(Б)
11	Б3300.194.150(170)-...-1(2÷5)М(Б)
12	Б3300.194.150(170)-...-6(7÷10)М(Б)

Н.контр.	Прохоров		
Нач.ОИС	Постовой		
Гл.спец.	Прохоров		
ГИП	Маркин		9.02.92
Нач.груп	Старова		
Инж.1кат	Филимонова		
Инж.ОАП	Макарова		

3.503.1-81.5-7-26

Плита балки
b=194см
Арматура класса А-III

Стадия	Лист	Листов
Р		1

СОЮЗДОРПРОЕКТ

Формат А3

25761-02 48

МОСТ2
ПБ-726

https://zavodjbi.com/

Поз.	Наименование	Количество на исполнение												Обозначение документа	Масса ед., кг
		1	2	3	4	5	6	7	8	9	10	11	12		
14	Сетка плиты СП194-ТАII -1	1		1		1		1		1		1		3.503.1-81.6-1-17	137.3
	СП194-ТАII -2		1		1		1		1		1		1	-17	137.3
15	СП194-ТАII -7		1		1		1		1					3.503.1-81.6-2-5	95.2
	СП194-ТАII -8										1			-6	92.2
	СП194-ТАII -9												1	-5	90.4
	СП194-ТАII -10	1		1		1		1						-5	95.2
	СП194-ТАII -11									1				-6	92.2
	СП194-ТАII -12											1		-5	90.4
16	СП194-ТАII -3	1	1	2	2	3	3	4	4	5	5	8	8	3.503.1-81.6-1-20	65.5
17	СП194-ТАII -4	1		1		1		1		1		1		-19	106.8
	СП194-ТАII -5		1		1		1		1		1		1	-19	106.8
18	СП194-ТАII -13		1		1		1		1					3.503.1-81.6-2-6	65.9
	СП194-ТАII -14										1			-5	63.0
	СП194-ТАII -15												1	-6	59.8
	СП194-ТАII -16	1		1		1		1						-6	65.9
	СП194-ТАII -17									1				-5	63.0
	СП194-ТАII -18											1		-6	59.8
19	СП194-ТАII -6	2	2	3	3	4	4	5	5	6	6	9	9	3.503.1-81.6-1-20	84.1
20	Фиксатор Ф-ТА1-2	14	14	18	18	22	22	26	26	30	30	42	42	-40	1.5

Таблица исполнения

Номер исполнения	Марка балки
1	Б1200.194.90-...-1(2÷5)М(Б)
2	Б1200.194.90-...-6(7÷10)М(Б)
3	Б1500.194.90-...-1(2÷5)М(Б)
4	Б1500.194.90-...-6(7÷10)М(Б)
5	Б1800.194.120-...-1(2÷5)М(Б)
6	Б1800.194.120-...-6(7÷10)М(Б)
7	Б2100.194.120-...-1(2÷5)М(Б)
8	Б2100.194.120-...-6(7÷10)М(Б)
9	Б2400.194.120-...-1(2÷5)М(Б)
10	Б2400.194.120-...-6(7÷10)М(Б)
11	Б3300.194.150(170)-...-1(2÷5)М(Б)
12	Б3300.194.150(170)-...-6(7÷10)М(Б)

Н.контр.	Прохоров	
Нач.ОИС	Постовой	
Гл.спец.	Прохоров	
ГИП	Маркин	
Нач.груп	Старова	
Инж.1кат	Филимонова	
Инж.ОАП	Макарова	

3.503.1-81.5-7-27

Плита балки
b=194см
Арматура класса А-II

Стадия	Лист	Листов
Р		1

СОЮЗДОРПРОЕКТ

ГОСТ2
ПБ-727

Формат А3

25761-02 49

https://zavodjbi.com/

Поз.	Наименование	Кол. на ребро 150см	Кол. на ребро 170см	Обозначение документа	Масса ед., кг.
22	Сетка ребра СР 90 -ТАIII -1	1	1	3.503.1-81.6-1-21	15.7
23	СР 90 -ТАIII -2	1	1	-22	15.7
24	СР 90 -ТАIII -3	4	4	23	16.5
25	СР 90 -ТАIII -4	4	4	-25	9.3
26	СР 90 -ТАI-5	2	4	-29	9.1
27	СР 90 -ТАIII -7	1	1	3.503.1-81.6-2-7	24.5
28	СР 90 -ТАIII -9	1	1	-7	24.5
29	Сетка вута СВ-ТАI-1	2	2	3.503.1-81.6-1-30	2.7
30	СВ-ТАI-2	4	4	-30	2.8
31	СВ-ТАI-3	4	6	-30	3.4
32	СВ-ТАI-4	1	1	3.503.1-81.6-2-15	5.9
33	Сетка торца СТ90 -ТАIII	1	1	3.503.1-81.6-1-31	3.0
34	СТ90 -ТАIII-1	1	1	3.503.1-81.6-2-12	2.8
35	Каркас К-ТАIII-1	2	2	3.503.1-81.6-1-32	9.8
36	К-ТАIII-2	2	2	-33	14.2
37	К-ТАIII-3	1	2	-33	10.0
38	К10-ТАIII-1	2	2	-34	27.5
40	К10-ТАIII-2	2	3	-35	16.3
41	Фиксатор Ф90 -ТАI-1	4	4	-41	0.8
42	Ф90 -ТАI-2	2	2	-41	0.8
43	Ф90 -ТАI-3	2	2	-41	0.7
44	Ф90 -ТАI-4	4	4	-41	0.7
45	Ф90 -ТАI-5	2	4	-41	0.7
46	⌀12 AIII, l=1850	8	8	без черт.	1.7
47	⌀10 AIII, l=1950	4	4	без черт.	1.2
48	⌀12 AIII, l=1200	3	3	3.503.1-81.6-2 -17	1.1

Н.контр.	Прохоров		
Нач.ОИС	Постовой		
Гл.спец.	Прохоров		
ГИП	Маркин		9.02.92
Нач.груп	Старова		
Инж.1кат	Филимонова		
Инж.ОАП	Макарова		

3.503.1-81.5-7-28

Ребро балки
L=12,15м
Арматура класса А-III

Стадия	Лист	Листов
Р		1

СОЮЗДОРПРОЕКТ

Формат А4

Поз.	Наименование	Кол. на ребро 150см	Кол. на ребро 170см	Обозначение документа	Масса ед., кг.
22	Сетка ребра СР 90 -ТАII -1	1	1	3.503.1-81.6-1-21	15.7
23	СР 90 -ТАII -2	1	1	-22	15.7
24	СР 90 -ТАII -3	4	4	23	16.5
25	СР 90 -ТАII -4	4	4	-25	9.3
26	СР 90 -ТАI-5	2	4	-29	9.1
27	СР 90 -ТАII -7	1	1	3.503.1-81.6-2-7	24.5
28	СР 90 -ТАII -9	1	1	-7	24.5
29	Сетка вута СВ-ТАI-1	2	2	3.503.1-81.6-1-30	2.7
30	СВ-ТАI-2	4	4	-30	2.8
31	СВ-ТАI-3	4	6	-30	3.4
32	СВ-ТАI-4	1	1	3.503.1-81.6-2-15	5.9
33	Сетка торца СТ90 -ТАII	1	1	3.503.1-81.6-1-31	3.0
34	СТ90 -ТАII-1	1	1	3.503.1-81.6-2-12	2.8
35	Каркас К-ТАII -1	2	2	3.503.1-81.6-1-32	9.8
36	К-ТАII -2	2	2	-33	19.6
37	К-ТАII -3	1	2	-33	12.9
38	К10-ТАII -1	2	2	-34	27.5
40	К10-ТАII -2	2	3	-35	21.1
41	Фиксатор Ф90 -ТАI-1	4	4	-41	0.8
42	Ф90 -ТАI-2	2	2	-41	0.8
43	Ф90 -ТАI-3	2	2	-41	0.7
44	Ф90 -ТАI-4	4	4	-41	0.7
45	Ф90 -ТАI-5	2	4	-41	0.7
46	⌀12 AII, l=1850	8	8	без черт.	1.7
47	⌀10 AII, l=1950	4	4	без черт.	1.2
48	⌀12 AII, l=1200	3	3	3.503.1-81.6-2 -17	1.1

Н.контр.	Прохоров		
Нач.ОИС	Постовой		
Гл.спец.	Прохоров		
ГИП	Маркин		9.02.92
Нач.груп	Старова		
Инж.1кат	Филимонова		
Инж.ОАП	Макарова		

3.503.1-81.5-7-29

Ребро балки
L=12,15м
Арматура класса А-II

Стадия	Лист	Листов
Р		1

СОЮЗДОРПРОЕКТ

Формат А4

25761-02 50

https://zavodjbi.com/

Поз.	Наименование	Кол. на пролет 18м	21м	24м	Обозначение документа	Масса ед., кг.
22	Сетка ребра СР120-ТАIII-1	1	1	1	3.503.1-81.6-1-21	21.2
23	СР120-ТАIII-2	1	1	1	-22	21.2
24	СР120-ТАIII-3	4	8		-23	22.1
	СР120-ТАIII-4			4	-26	45.8
25	СР120-ТАIII-5	4	4	8	-28	15.4
26	СР120-ТАI-6	6	6	6	-29	12.2
27	СР120-ТАIII-7	1	1		3.503.1-81.6-2-7	33.7
	СР120-ТАIII-8			1	-7	33.5
28	СР120-ТАIII-9	1	1		-7	33.7
	СР120-ТАIII-10			1	-7	33.5
29	Сетка внутр СВ-ТАI-1	2	2	2	3.503.1-81.6-1-30	2.7
30	СВ-ТАI-2	4	4	8	-30	2.8
31	СВ-ТАI-3	8	10	10	-30	3.4
32	СВ-ТАI-4	1	1	1	3.503.1-81.6-2-15	5.9
33	Сетка торца СТ120-ТАIII	1	1	1	3.503.1-81.6-1-31	4.0
34	СТ120-ТАIII-1	1	1	1	3.503.1-81.6-2-12	3.8
35	Каркас К-ТАIII-1	2	2	2	3.503.1-81.6-1-32	9.8
36	К-ТАIII-2	2	4	4	-33	14.2
37	К-ТАIII-3	3	2	3	-33	10.0
38	К15-ТАIII-1	2	2	2	-36	29.0
39	К15-ТАIII-2	2	2	4	-37	21.5
40	К15-ТАIII-3	2	3	2	-37	15.1
41	Фиксатор Ф120-ТАI-1	4	4	4	-42	1.2
42	Ф120-ТАI-2	2	2	2	-42	1.1
43	Ф120-ТАI-3	2	2	2	-42	1.0
44	Ф120-ТАI-4	4	8	8	-42	1.0
45	Ф120-ТАI-5	6	6	6	-42	1.0
48	⌀12 AIII, L=1200	3	3	3	3.503.1-81.6-2-17	1.1

Н.контр.	Прохоров		
Нач.ОИС	Постовой		
Гл.спец.	Прохоров		
ГИП	Маркин		9.02.92
Нач.груп	Старова		
Инж.1кат	Филинонова		
Инж.ОАП	Макарова		

3.503.1-81.5-7-30

Ребро балки
L=18,21,24м
Арматура класса А-III

Стадия	Лист	Листов
Р		1

СОЮЗДОРПРОЕКТ

Формат А4

Поз.	Наименование	Кол. на пролет 18м	21м	24м	Обозначение документа	Масса ед., кг.
22	Сетка ребра СР120-ТАII-1	1	1	1	3.503.1-81.6-1-21	21.2
23	СР120-ТАII-2	1	1	1	-22	21.2
24	СР120-ТАII-3	4	8		-23	22.1
	СР120-ТАII-4			4	-26	45.8
25	СР120-ТАII-5	4	4	8	-28	15.4
26	СР120-ТАI-6	6	6	6	-29	12.2
27	СР120-ТАII-7	1	1		3.503.1-81.6-2-7	33.7
	СР120-ТАII-8			1	-7	33.5
28	СР120-ТАII-9	1	1		-7	33.7
	СР120-ТАII-10			1	-7	33.5
29	Сетка внутр СВ-ТАI-1	2	2	2	-30	2.7
30	СВ-ТАI-2	4	4	8	-30	2.8
31	СВ-ТАI-3	8	10	10	-30	3.4
32	СВ-ТАI-4	1	1	1	3.503.1-81.6-2-15	5.9
33	Сетка торца СТ120-ТАII	1	1	1	3.503.1-81.6-1-31	4.0
34	СТ120-ТАII-1	1	1	1	-12	2.8
35	Каркас К-ТАII-1	2	2	2	-32	9.8
36	К-ТАII-2	2	4	4	-33	19.6
37	К-ТАII-3	3	2	3	-33	12.9
38	К15-ТАII-1	2	2	2	-36	29.0
39	К15-ТАII-2	2	2	4	-37	23.3
40	К15-ТАII-3	2	3	2	-37	19.2
41	Фиксатор Ф120-ТАI-1	4	4	4	-42	1.2
42	Ф120-ТАI-2	2	2	2	-42	1.1
43	Ф120-ТАI-3	2	2	2	-42	1.0
44	Ф120-ТАI-4	4	8	8	-42	1.0
45	Ф120-ТАI-5	6	6	6	-42	1.0
48	⌀12 AII, L=1200	3	3	3	3.503.1-81.6-2-17	1.1

Н.контр.	Прохоров		
Нач.ОИС	Постовой		
Гл.спец.	Прохоров		
ГИП	Маркин		9.02.92
Нач.груп	Старова		
Инж.1кат	Филинонова		
Инж.ОАП	Макарова		

3.503.1-81.5-7-31

Ребро балки
L=18,21,24м
Арматура класса А-II

Стадия	Лист	Листов
Р		1

СОЮЗДОРПРОЕКТ

Формат А4

25761-02 S1

https://zavodjbi.com/

Поз.	Наименование	Кол. на ребро 150см	Кол. на ребро 170см	Обозначение документа	Масса ед., кг.
22	Сетка ребра СР150-ТАIII-1	1		3.503.1-81.6-1-21	26.7
	СР170-ТАIII-1		1	-21	30.6
23	СР150-ТАIII-2	1		-22	26.7
	СР170-ТАIII-2		1	-22	30.6
24	СР150-ТАIII-3	4		-24	53.9
	СР170-ТАIII-3		4	-24	62.0
25	СР150-ТАIII-4	8		-27	37.4
	СР170-ТАIII-4		8	-27	43.0
26	СР150-ТАI-5	8		-29	15.3
	СР170-ТАI-5		8	-29	17.8
27	СР150-ТАIII-7	1		3.503.1-81.6-2-7	42.8
	СР170-ТАIII-7		1	-7	49.7
28	СР150-ТАIII-9	1		-7	42.8
	СР170-ТАIII-9		1	-7	49.7
29	Сетка вута СВ-ТАI-1	2	2	3.503.1-81.6-1-30	2.7
30	СВ-ТАI-2	8	8	-30	2.8
31	СВ-ТАI-3	16	16	-30	3.4
32	СВ-ТАI-4	1	1	3.503.1-81.6-2-15	5.9
33	Сетка торца СТ150-ТАIII	1		3.503.1-81.6-1-31	5.0
	СТ170-ТАIII		1	-31	5.8
34	СТ150-ТАIII-1	1		3.503.1-81.6-2-12	4.9
	СТ170-ТАIII-1		1	-12	5.7
35	Каркас К-ТАIII-1	2	2	3.503.1-81.6-1-32	9.8
36	К-ТАIII-2	6	6	-33	14.2
37	К-ТАIII-3	4	4	-33	10.0
38	К20-ТАIII-1	2	2	-38	30.8
39	К20-ТАIII-2	6	6	-39	22.7
40	К20-ТАIII-3	3	3	-39	15.7
41	Фиксатор Ф150-ТАI-1	4	4	-43	1.6
42	Ф150-ТАI-2	2	2	-43	1.5
43	Ф150-ТАI-3	2	2	-43	1.4
44	Ф150-ТАI-4	8	8	-43	1.3
45	Ф150-ТАI-5	8	8	-43	1.4
48	Ø12 AIII, l=1200	4	4	3.503.1-81.6-2-17	1.1

Н.контр.	Прохоров		
Нач.ОИС	Постовой		
Гл.спец.	Прохоров		
ГИП	Маркин		9.02.92
Нач.груп	Старова		
Инж.Iкат	Филинонова		
Инж.ОАП	Макарова-		

3.503.1-81.5-7-32

Ребро балки
L=33м.
Арматура класса А-III

Стадия	Лист	Листов
Р		1

СОЮЗДОРПРОЕКТ

Формат А4

Поз.	Наименование	Кол. на ребро 150см	Кол. на ребро 170см	Обозначение документа	Масса ед., кг.
22	Сетка ребра СР150-ТАII-1	1		3.503.1-81.6-1-21	26.7
	СР170-ТАII-1		1	-21	30.6
23	СР150-ТАII-2	1		-22	26.7
	СР170-ТАII-2		1	-22	30.6
24	СР150-ТАII-3	4		-24	53.9
	СР170-ТАII-3		4	-24	62.0
25	СР150-ТАII-4	8		-27	37.4
	СР170-ТАII-4		8	-27	43.0
26	СР150-ТАI-5	8		-29	15.3
	СР170-ТАI-5		8	-29	17.8
27	СР150-ТАII-7	1		3.503.1-81.6-2-7	42.8
	СР170-ТАII-7		1	-7	49.7
28	СР150-ТАII-9	1		-7	42.8
	СР170-ТАII-9		1	-7	49.7
29	Сетка вута СВ-ТАI-1	2	2	3.503.1-81.6-1-30	2.7
30	СВ-ТАI-2	8	8	-30	2.8
31	СВ-ТАI-3	16	16	-30	3.4
32	СВ-ТАI-4	1	1	3.503.1-81.6-2-15	5.9
33	Сетка торца СТ150-ТАII	1		3.503.1-81.6-1-31	5.0
	СТ170-ТАII		1	-31	5.8
34	СТ150-ТАII-1	1		3.503.1-81.6-2-12	4.9
	СТ170-ТАII-1		1	-12	5.7
35	Каркас К-ТАII-1	2	2	3.503.1-81.6-1-32	9.8
36	К-ТАII-2	6	6	-33	19.6
37	К-ТАII-3	4	4	-33	12.9
38	К20-ТАII-1	2	2	-38	30.8
39	К20-ТАII-2	6	6	-39	31.1
40	К20-ТАII-3	3	3	-39	20.2
41	Фиксатор Ф150-ТАI-1	4	4	-43	1.6
42	Ф150-ТАI-2	2	2	-43	1.5
43	Ф150-ТАI-3	2	2	-43	1.4
44	Ф150-ТАI-4	8	8	-43	1.3
45	Ф150-ТАI-5	8	8	-43	1.4
48	Ø12 AII, l=1200	4	4	3.503.1-81.6-2-17	1.1

Н.контр.	Прохоров		
Нач.ОИС	Постовой		
Гл.спец.	Прохоров		
ГИП	Маркин		9.02.92
Нач.груп	Старова		
Инж.Iкат	Филинонова		
Инж.ОАП	Макарова		

3.503.1-81.5-7-33

Ребро балки
L=33м.
Арматура класса А-II

Стадия	Лист	Листов
Р		1

СОЮЗДОРПРОЕКТ

Формат А4

25761-02 S2

https://zavodjbi.com/

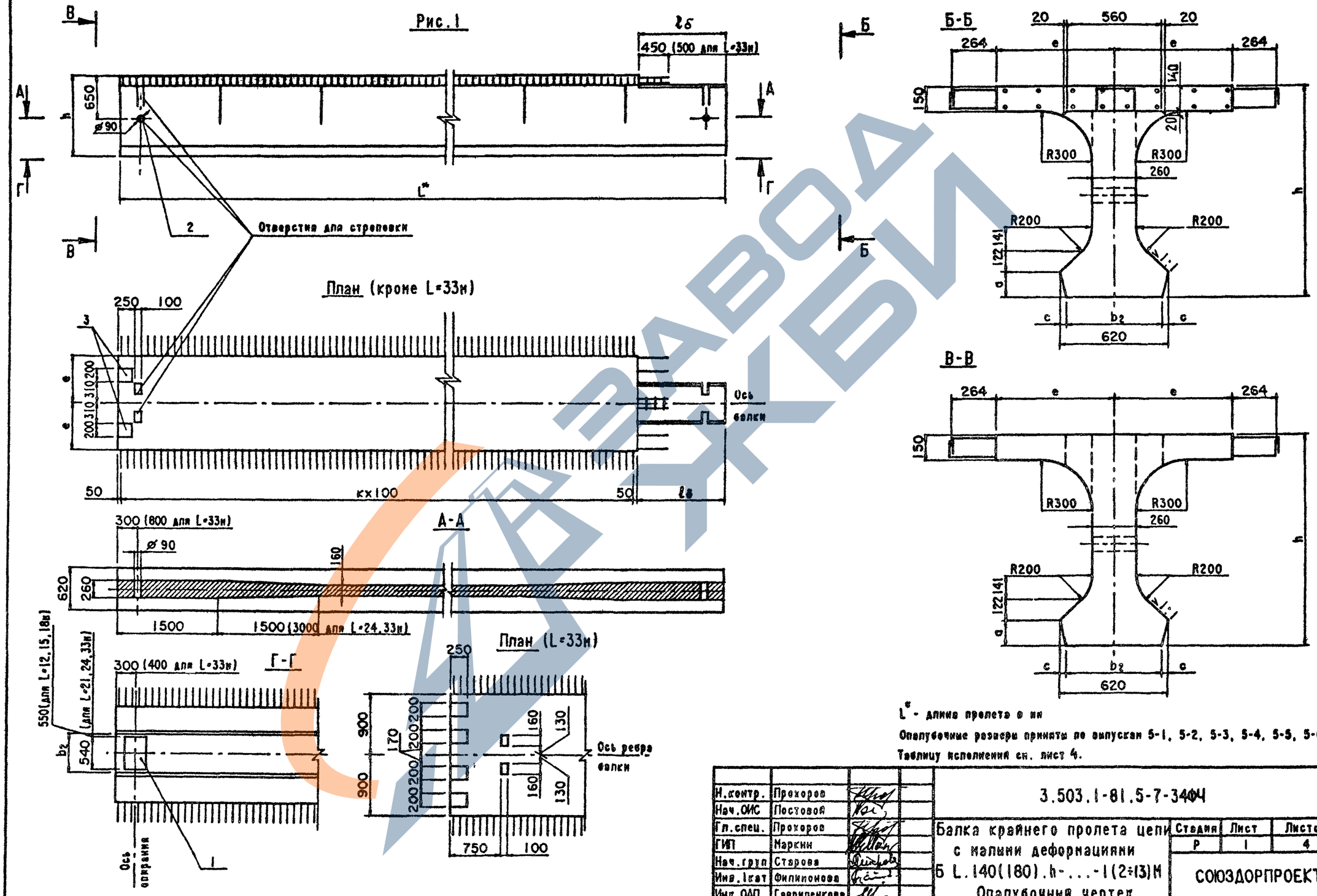

L* - длина пролета в м

Опалубочные размеры приняты по выпускам 5-1, 5-2, 5-3, 5-4, 5-5, 5-6

Таблицу исполнений см. лист 4.

Н.контр.	Прохоров		3.503.1-81.5-7-34ФЧ
Нач.ОИС	Постовой		
Гл.спец.	Прохоров		Балка крайнего пролета цепи с малыми деформациями 5 L.140(180).h-...-1(2÷13)М Опалубочный чертеж
ГИП	Маркин		
Нач.груп	Старова		
Инж.1кат	Филиппова		
Инж.ОАП	Гавриленкова		

Стадия	Лист	Листов
Р	1	4

СОЮЗДОРПРОЕКТ

Формат А3

25761-02 53

Рис.2

Остальное - см.рис.1

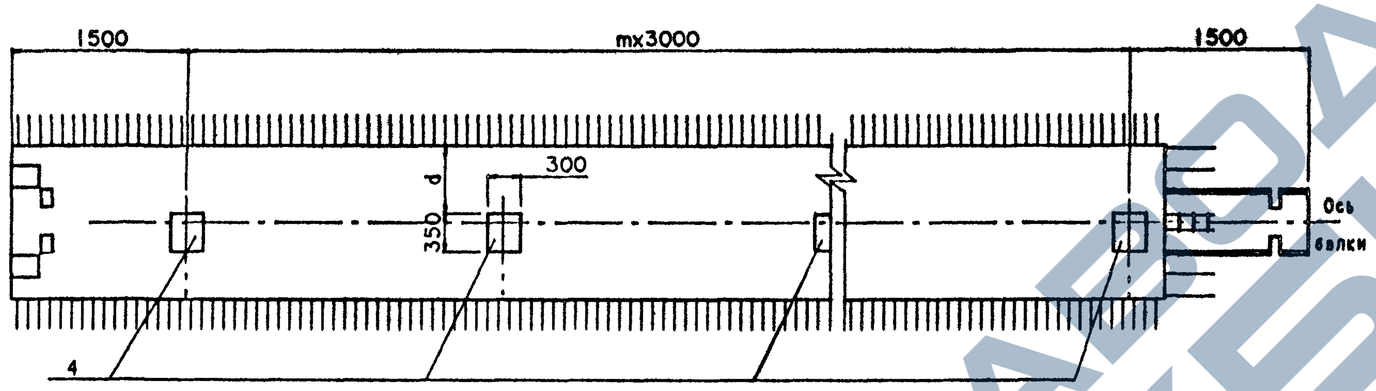

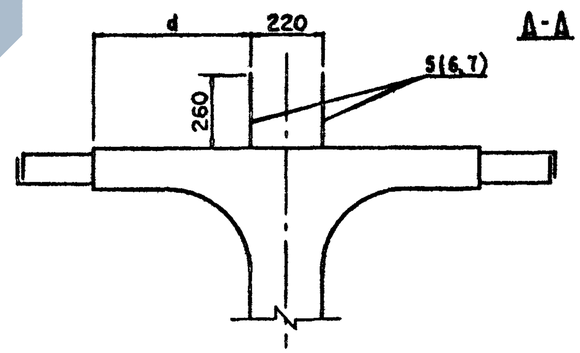

Рис.3

Остальное - см.рис.1

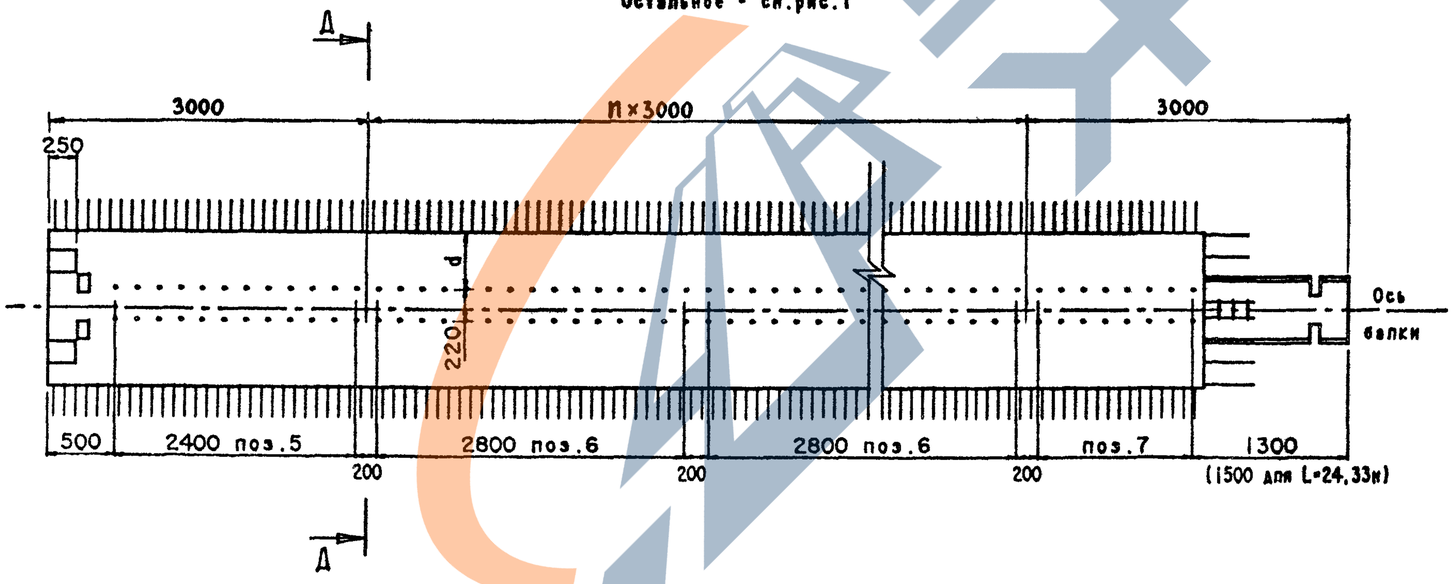

На рис. 3 представлен вариант балок с использованием закладных изделий поз.5, поз.6 и поз.7 для устройства бетонного цоколя. Балки данной конструкции применить по согласованию с заводом изготовителем.

ЗАВОД ЖБИ

3.503.1-81.5-7-34ФЧ	Лист 2

Формат А3 25761-02 54

Рис.4

Остальное - см.рис.1

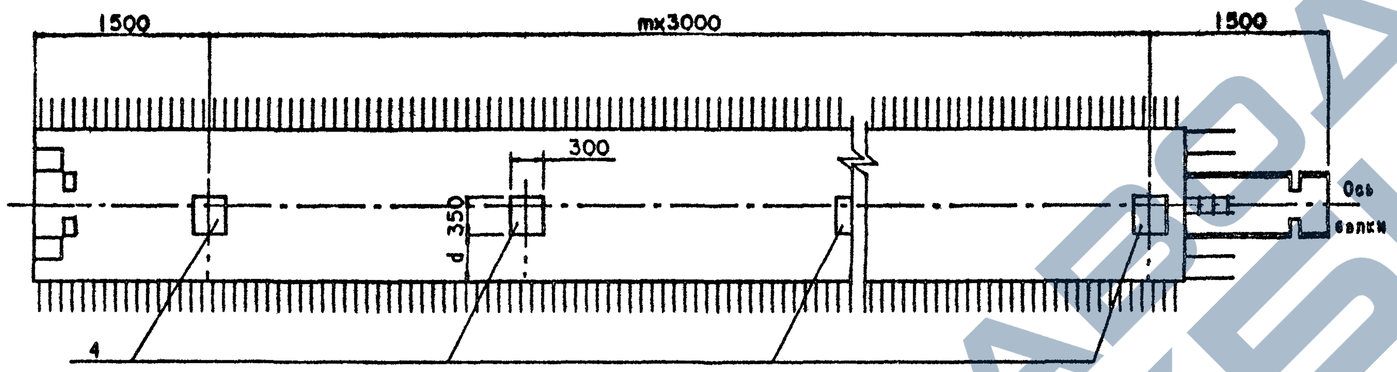

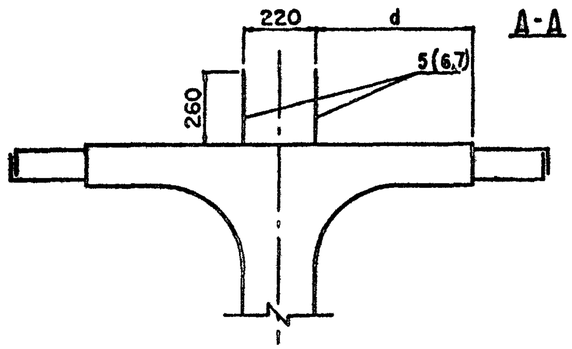

Рис.5

Остальное - см.рис.1

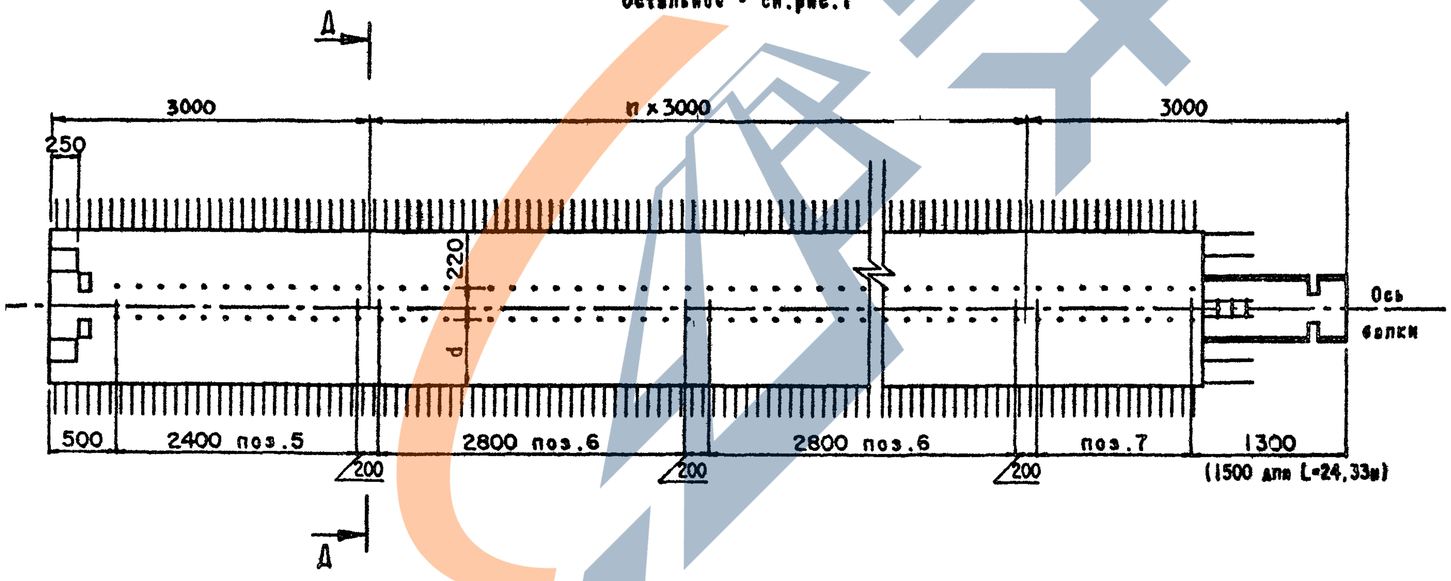

На рис. 5 представлен вариант балок с использованием закладных изделий поз.5, поз.6 и поз.7 для устройства бетонного цоколя. Балки данной конструкции применять по согласованию с заводом изготовителем.

Рис.2

Остальное - см.рис.1

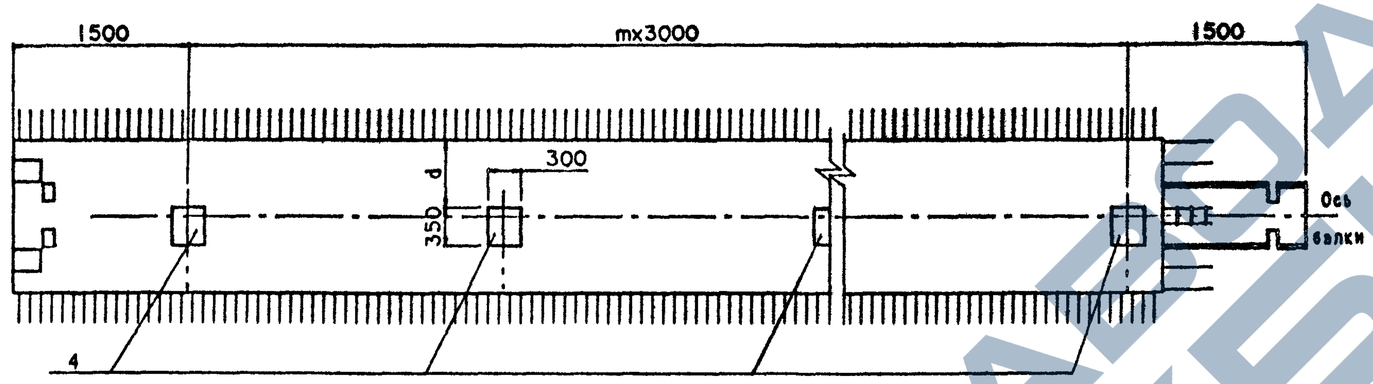

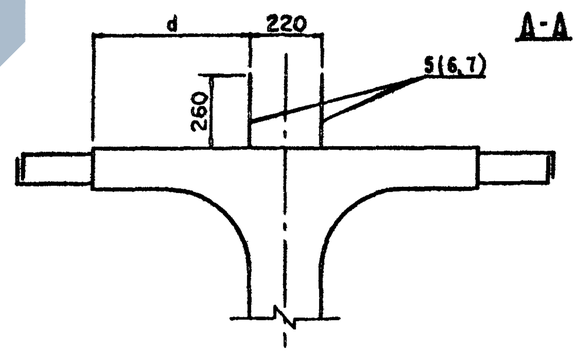

Рис.3

Остальное - см.рис.1

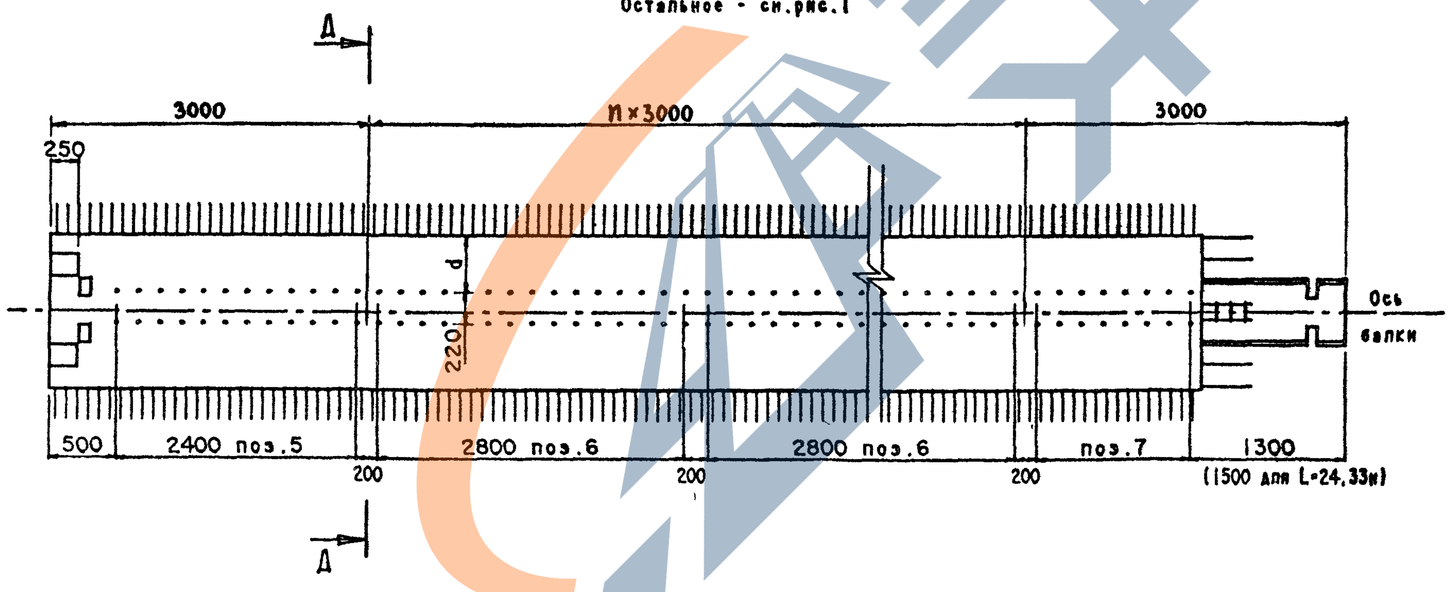

На рис. 3 представлен вариант балок с использованием закладных изделий поз.5, поз.6 и поз.7 для устройства бетонного цоколя. Балки данной конструкции применять по согласованию с заводом изготовителем.

https://zavodjbi.com/

Рис.4

Остальное - см.рис.1

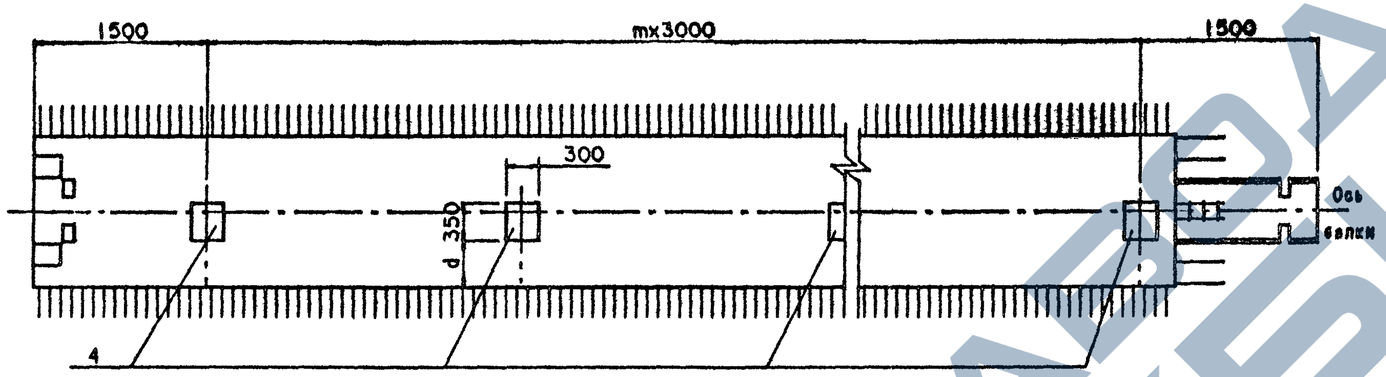

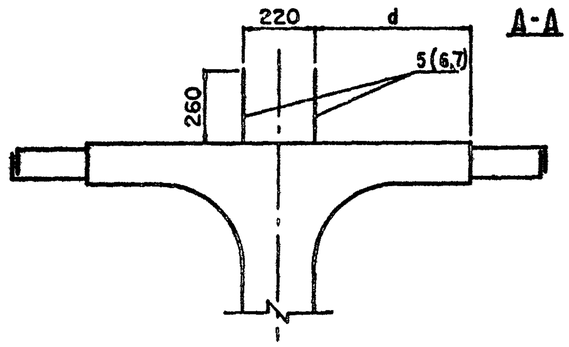

Рис.5

Остальное - см.рис.1

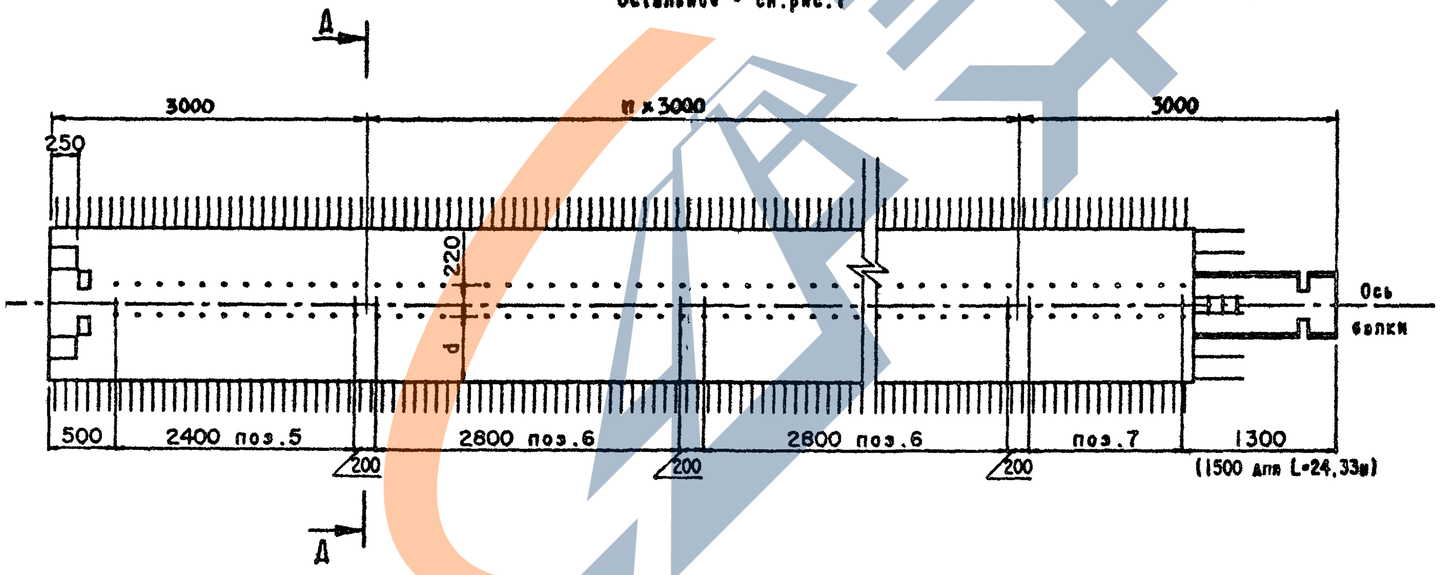

На рис. 5 представлен вариант балок с использованием закладных изделий поз.5, поз.6 и поз.7 для устройства бетонного цоколя. Балки данной конструкции применять по согласованию с заводом изготовителем.

ЗАВОД ЖБИ

Таблица 1

Длина пролета, м	Марка балки БL.b.h-...	Геометрические размеры, мм										Т номер температурной зоны	Класс бетона по прочности на сжатие	Марка бетона по морозостойкости	Объем бетона, $м^3$	Масса балки, т
		h	e	b	b_2	a	c	ℓ_0	k	m	n					
12	Б1200.140.90-Т... -1(2+13)М	900	700	1400	600	100	10	1200	107	3	2	1,2,3 / 4,5	В35	F200 / F300	5.58	14.0
	Б1200.180.90-Т... -1(2+13)М	900	900	1800	600	100	10	1200	107	3	2	1,2,3 / 4,5	В35	F200 / F300	6.23	15.6
15	Б1500.140.90-Т... -1(2+13)М	900	700	1400	600	100	10	1200	137	4	3	1,2,3 / 4,5	В35	F200 / F300	6.98	17.5
	Б1500.180.90-Т... -1(2+13)М	900	900	1800	600	100	10	1200	137	4	3	1,2,3 / 4,5	В35	F200 / F300	7.81	19.6
18	Б1800.140.120-Т... -1(2+13)М	1200	700	1400	590	150	15	1200	167	5	4	1,2,3 / 4,5	В35	F200 / F300	9.77	24.5
	Б1800.180.120-Т... -1(2+13)М	1200	900	1800	590	150	15	1200	167	5	4	1,2,3 / 4,5	В35	F200 / F300	10.78	27.0
21	Б2100.140.120-Т... -1(2+13)М	1200	700	1400	590	150	15	1200	197	6	5	1,2,3 / 4,5	В35	F200 / F300	11.37	28.5
	Б2100.180.120-Т... -1(2+13)М	1200	900	1800	590	150	15	1200	197	6	5	1,2,3 / 4,5	В35	F200 / F300	12.57	31.5
24	Б2400.140.120-Т... -1(2+13)М	1200	700	1400	590	150	15	1300	226	7	6	1,2,3,6,7 / 4,5,8	В35	F200 / F300	13.09	32.8
	Б2400.180.120-Т... -1(2+13)М	1200	900	1800	590	150	15	1300	226	7	6	1,2,3,6,7 / 4,5,8	В35	F200 / F300	14.45	36.2
33	Б3300.180.150-Т... -1(2+13)М	1500	900	1800	580	200	20	1400	315	10	9	1,2,3 / 4,5	В40	F200 / F300	22.92	55.6
	Б3300.180.170-Т... -1(2+13)М	1700	900	1800	580	200	20	1400	315	10	9	1,2,3 / 4,5	В35	F200 / F300	23.41	58.6

Таблица 2

Марка балки	Рис.	d см
БL.140.h-Т...-1М	1	-
-2М (8М)	2 (4)	0
-3М (9М)		150
-4М (10М)		450
-5М (11М)	3 (5)	60
-6М (12М)		230
-7М (13М)		510
БL.180.h-Т...-1М	1	-
-2М (8М)	2 (4)	200
-3М (9М)		350
-4М (10М)		650
-5М (11М)	3 (5)	260
-6М (12М)		430
-7М (13М)		710

Схема армирования балки ненапряженной арматурой

Ж-Ж

План верхних сеток плиты

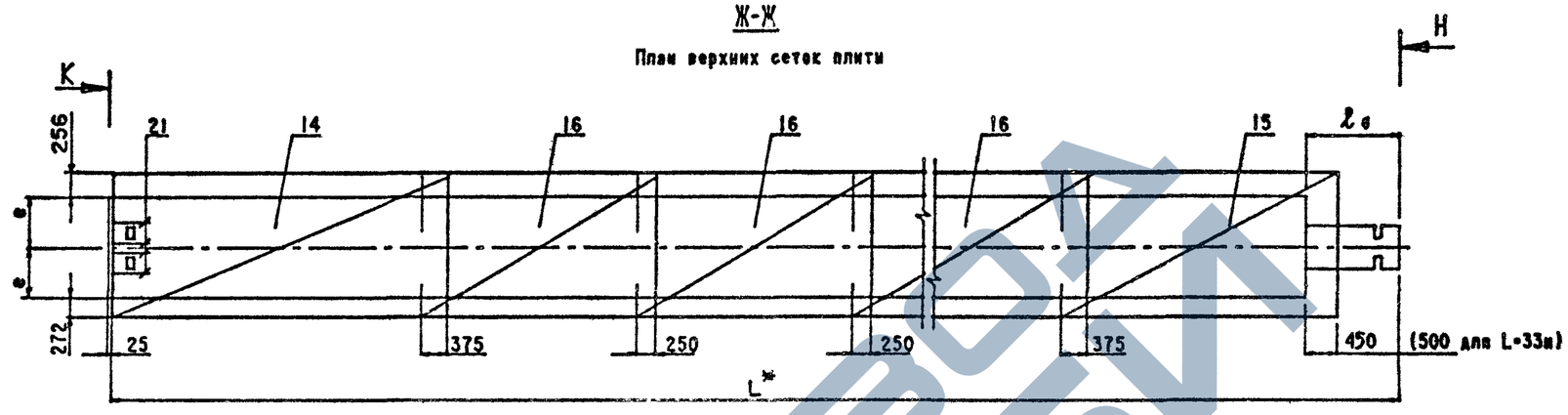

И-И

План нижних сеток плиты

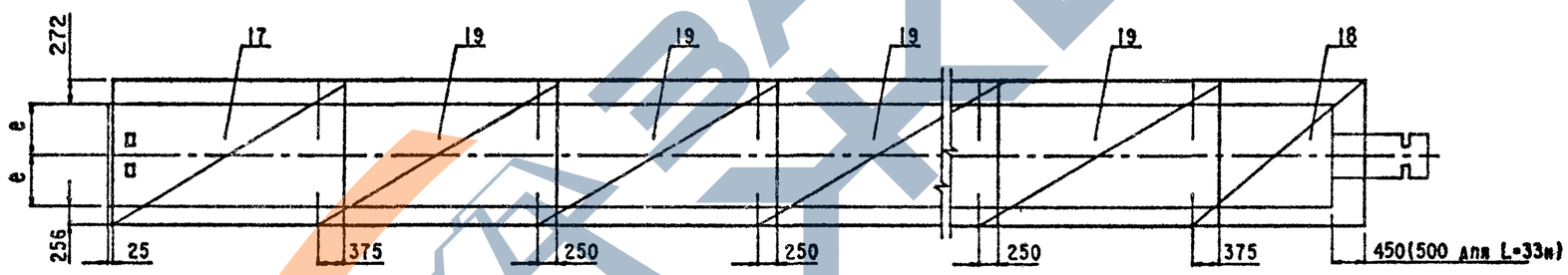

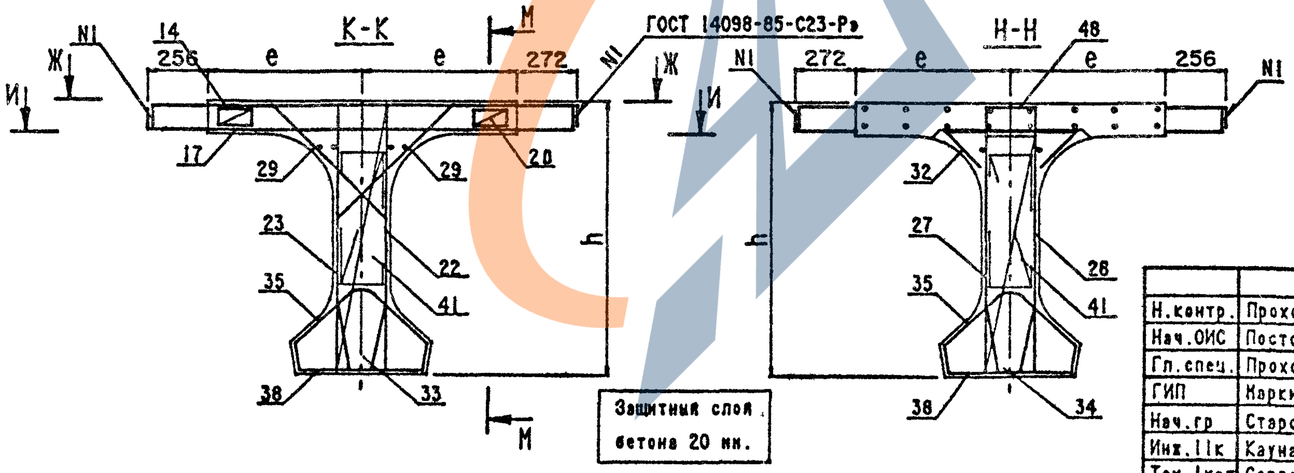

Технические требования см.3.503.1-81.5-7-ТТ

Опалубочный чертеж см.3.503.1-81.5-7-34ФЧ

Схему армирования напрягаемой арматурой см. Выпуски 5-1,5-2 5-3,5-4,5-5,5-6

Продолжение схемы армирования ненапрягаемой арматурой см.3.503.1-81.5-7-21 листы 3,4,5

Ведомость спецификации см.лист 2.

При установке закладных изделий (поз.4) в случае необходимости обрезать продольные стержни сеток плиты и установить взамен отдельные стержни (поз.21)

Н.контр.	Прохоров		
Нач.ОИС	Постовой		
Гл.спец.	Прохоров		
ГИП	Каркин		
Нач.гр	Старова		
Инж.IIк	Каунанг		
Тех.Iкат	Сергеева		

3.503.1-81.5-7-34

Балка крайнего пролета цепи с малыми деформациями Б L.140(180).h-...-1(2÷13)М Арматурный чертеж

Стадия	Лист	Листов
Р	1	2

СОЮЗДОРПРОЕКТ

Формат А3

25761-02 S7

СБСП АЧ61

https://zavodjbi.com/

Номер строки	Наименование	Для исполнения 1	2	3	4	5	6	7	8	Обозначение документа
1	Изделие закладное балки L=12,15,18м	X	X	X	X	X	X	X	X	3.503.1-81.5 -7-35
2	L=21,24,33м	X	X	X	X	X	X	X	X	-7-36
3	Напрягаемая арматура. Пучки из стали класса В. L=12м	X	X	X	X					3.503.1-81.5 -1-3
4	L=15м	X	X	X	X					-2-3
5	L=18м	X	X	X	X					-3-3
6	L=21м	X	X	X	X					-4-3
7	L=24м	X	X	X	X					-5-3
8	L=33м. h=1.5м			X	X					-6-3
9	L=33м. h=1.7м			X	X					-6-4
10	Напрягаемая арматура. Канаты К-7. L=12м					X	X	X	X	-1-4
11	L=15м					X	X	X	X	-2-4
12	L=18м					X	X	X	X	-3-4
13	L=21м					X	X	X	X	-4-4
14	Плита балки b=140см. Арматура класса А-III	X				X	X	X	X	-7-37
15	Арматура класса А-II		X				X			-7-38
16	Плита балки b=180см. Арматура класса А-III			X				X	X	-7-39
17	Арматура класса А-II				X				X	-7-40
18	Ребро балки L=12,15м. Арматура класса А-III	X	X	X		X		X	X	-7-28
19	Арматура класса А-II		X		X		X		X	-7-29
20	Ребро балки L=18,21,24м. Арматура класса А-III	X	X	X		X		X	X	-7-30
21	Арматура класса А-II		X		X		X		X	-7-31
22	Ребо балки L=33м. Арматура класса А-III			X						-7-32
23	Арматура класса А-II				X					-7-33

Таблица исполнений

Номер исполнения	Марки балки L=12,15,18,21 м
1	БL140.h-ТВАIII-1(2÷13)М
2	БL140.h-ТВАII-1(2÷13)М
3	БL180.h-ТВАIII-1(2÷13)М
4	БL180.h-ТВАII-1(2÷13)М
5	БL140.h-ТК7АIII-1(2÷13)М
6	БL140.h-ТК7АII-1(2÷13)М
7	БL180.h-ТК7АIII-1(2÷13)М
8	БL180.h-ТК7АII-1(2÷13)М

Таблица исполнений(прод.)

Номер исполнения	Марки балки L=24 м
1	Б2400.140.120-ТВАIII-1(2÷13)М
2	Б2400.140.120-ТВАII-1(2÷13)М
3	Б2400.180.120-ТВАIII-1(2÷13)М
4	Б2400.180.120-ТВАII-1(2÷13)М

Таблица исполнений (прод.)

Номер исполнения	Марки балки L=33 м
3	Б3300.180.150-ТВАIII-1(2÷13)М
4	Б3300.180.150-ТВАII-1(2÷13)М
3	Б3300.180.170-ТВАIII-1(2÷13)М
4	Б3300.180.170-ТВАII-1(2÷13)М

Поз.	Наименование	3.503.1-81.5-7-34СП кол. на рис. 1	2(4)	3(5)	Обозначение документа	Масса ед., кг.
1	Изделие закладное					
	МН-ТАIII (А II)-1	2	2	2	3.503.1-81.6-1-1	16.3(16.6)
2	МН-ТАIII (А II)-5	2	2	2	-3	5.1
3	МН-ТАIII (А II)-6	2	2	2	-4	4.3
4	МН-ТАIII (А II)-7 L=12м		4		-5	21.8(22.1)
	L=15м		5			
	L=18м		6			
5	МН-ТАIII (А II)-8			2	-6	8.7
6	МН-ТАIII (А II)-9 L=12м			4	-6	10.0
	L=15м			6		
	L=18м			8		
7	МН-ТАIII (А II)-12			2	3.503.1-81.6-2-18	5.9
21	⌀12 А III (А II), l=500	4	4	4	без черт.	0.5

Н.контр.	Прохоров			3.503.1-81.5-7-35
Нач.ОИС	Постовой			
Гл.спец.	Прохоров			Изделие закладное балок L=12,15,18м b=140,180см
ГИП	Маркин		30.09.91	
Нач.груп	Старова			
Инж.1кат	Филимонова			
Инж.ОАП	Макарова			

Стадия	Лист	Листов
Р		1

СОЮЗДОРПРОЕКТ

Формат А4

МОСТ1
ИЗ-735

Поз.	Наименование	3.503.1-81.5-7-34СП кол. на рис. 1	2(4)	3(5)	Обозначение документа	Масса ед., кг.
1	Изделие закладное					
	МН-ТАIII (А II)-1 L=21м	2	2	2	3.503.1-81.6-1-1	16.3(16.6)
	МН-ТАIII (А II)-2 L=24,33м	2	2	2	-1	27.5(28.2)
2	МН-ТАIII (А II)-5	2	2	2	-3	5.1
3	МН-ТАIII (А II)-6	2	2	2	-4	4.3
4	МН-ТАIII (А II)-7 L=21м		7		-5	21.8(22.1)
	L=24м		8			
	L=33М		11			
5	МН-ТАIII (А II)-8			2	-6	8.7
6	МН-ТАIII (А II)-9 L=21м			10	-6	10.0
	L=24м			12		
	L=33М			18		
7	МН-ТАIII (А II)-12 L=21м			2	3.503.1-81.6-2-18	5.9
	МН-ТАIII (А II)-13 L=24,33м			2	3.503.1-81.6-2-18	5.3
21	⌀12 А III (А II), l=500	4	4	4	без черт.	0.5

Н.контр.	Прохоров			3.503.1-81.5-7-36
Нач.ОИС	Постовой			
Гл.спец.	Прохоров			Изделие закладное балок L=21,24,33м b=140,180см
ГИП	Маркин		30.09.91	
Нач.груп	Старова			
Инж.1кат	Филимонова			
Инж.ОАП	Макарова			

Стадия	Лист	Листов
Р		1

СОЮЗДОРПРОЕКТ

Формат А4

25761-02 59

https://zavodjbi.com/

Поз.	Наименование	Кол. на пролет 12м	15м	18м	21м	24м		Обозначение документа	Масса ед., кг.
14	Сетка плиты СП140-ТАIII-1	1	1	1	1	1		3.503.1-81.6-1-16	95.0
15	СП140-ТАIII-5	1	1	1	1			3.503.1-81.6-2-1	62.0
	СП140-ТАIII-6					1		-1	60.3
16	СП140-ТАIII-2	1	2	3	4	5		3.503.1-81.6-1-18	48.8
17	СП140-ТАIII-3	1	1	1	1	1		-16	76.6
18	СП140-ТАIII-8	1	1	1	1			3.503.1-81.6-2-1	45.5
	СП140-ТАIII-9					1		-1	43.2
19	СП140-ТАIII-4	2	3	4	5	6		3.503.1-81.6-1-18	65.6
20	Фиксатор Ф-ТА1-1	14	18	22	26	30		-40	1.5

Н.контр.	Прохоров		
Нач.ОИС	Постовой		
Гл.спец.	Прохоров		
ГИП	Маркин		9.02.92
Нач.груп	Старова		
Инж.1кат	Филиппова		
Инж.ОАП	Макарова		

3.503.1-81.5-7-37

Плита балки
b=140см
Арматура класса А-III

Стадия	Лист	Листов
Р		1

СОЮЗДОРПРОЕКТ

Формат А4

МОСТ2
ПБ-737

Поз.	Наименование	Кол. на пролет 12м	15м	18м	21м	24м		Обозначение документа	Масса ед., кг.
14	Сетка плиты СП140-ТАII-1	1	1	1	1	1		3.503.1-81.6-1-16	136.5
15	СП140-ТАII-5	1	1	1	1			3.503.1-81.6-2-1	89.2
	СП140-ТАII-6					1		-1	86.6
16	СП140-ТАII-2	1	2	3	4	5		3.503.1-81.6-1-18	65.6
17	СП140-ТАII-3	1	1	1	1	1		-16	105.3
18	СП140-ТАII-8	1	1	1	1			3.503.1-81.6-2-1	62.8
	СП140-ТАII-9					1		-1	59.6
19	СП140-ТАII-4	2	3	4	5	6		3.503.1-81.6-1-18	85.4
20	Фиксатор Ф-ТА1-2	14	18	22	26	30		-40	1.5

Н.контр.	Прохоров		
Нач.ОИС	Постовой		
Гл.спец.	Прохоров		
ГИП	Маркин		9.02.92
Нач.груп	Старова		
Инж.1кат	Филиппова		
Инж.ОАП	Макарова		

3.503.1-81.5-7-38

Плита балки
b=140см
Арматура класса А-II

Стадия	Лист	Листов
Р		1

СОЮЗДОРПРОЕКТ

Формат А4

25761-02 60

https://zavodjbi.com/

Поз.	Наименование	Кол. на пролет 12м	15м	18м	21м	24м	33м	Обозначение документа	Масса ед., кг.
14	Сетка плиты СП180-ТАIII-1	1	1	1	1	1	1	3.503.1-81.6-1-16	114.2
15	СП180-ТАIII-5	1	1	1	1			3.503.1-81.6-2-4	74.9
	СП180-ТАIII-6					1		-4	72.8
	СП180-ТАIII-7						1	-4	71.0
16	СП180-ТАIII-2	1	2	3	4	5	8	3.503.1-81.6-1-18	58.6
17	СП180-ТАIII-3	1	1	1	1	1	1	-16	92.1
18	СП180-ТАIII-8	1	1	1	1			3.503.1-81.6-2-4	54.9
	СП180-ТАIII-9					1		-4	52.1
	СП180-ТАIII-10						1	-4	49.6
19	СП180-ТАIII-4	2	3	4	5	6	9	3.503.1-81.6-1-18	76.7
20	Фиксатор Ф-ТАI-1	14	18	22	26	30	42	-40	1.5

Н.контр.	Прохоров		
Нач.ОИС	Постовой		
Гл.спец.	Прохоров		
ГИП	Маркин		9.02.92
Нач.груп	Сторова		
Инж.1кат	Филиппонова		
Инж.ОАП	Макарова		

3.503.1-81.5-7-39

Плита балки
b=180см
Арматура класса А-III

Стадия	Лист	Листов
Р		1

СОЮЗДОРПРОЕКТ

Формат А4

МОСТ2
ПБ-739

Поз.	Наименование	Кол. на пролет 12м	15м	18м	21м	24м	33м	Обозначение документа	Масса ед., кг.
14	Сетка плиты СП140-ТАII-1	1	1	1	1	1	1	3.503.1-81.6-1-16	164.4
15	СП140-ТАII-5	1	1	1	1			3.503.1-81.6-2-4	107.8
	СП140-ТАII-6					1		-4	104.7
	СП140-ТАII-7						1	-4	102.1
16	СП140-ТАII-2	1	2	3	4	5	8	3.503.1-81.6-1-18	78.7
17	СП140-ТАII-3	1	1	1	1	1	1	-16	127.2
18	СП140-ТАII-8	1	1	1	1			3.503.1-81.6-2-4	76.1
	СП140-ТАII-9					1		-4	72.2
	СП140-ТАII-10						1	-4	68.8
19	СП140-ТАII-4	2	3	4	5	6	9	3.503.1-81.6-1-18	102.7
20	Фиксатор Ф-ТАI-2	14	18	22	26	30	42	-40	1.5

Н.контр.	Прохоров		
Нач.ОИС	Постовой		
Гл.спец.	Прохоров		
ГИП	Маркин		9.02.92
Нач.груп	Сторова		
Инж.1кат	Филиппонова		
Инж.ОАП	Макарова		

3.503.1-81.5-7-40

Плита балки
b=180см
Арматура класса А-II

Стадия	Лист	Листов
Р		1

СОЮЗДОРПРОЕКТ

Формат А4

25761-02 61

https://zavodjbi.com/

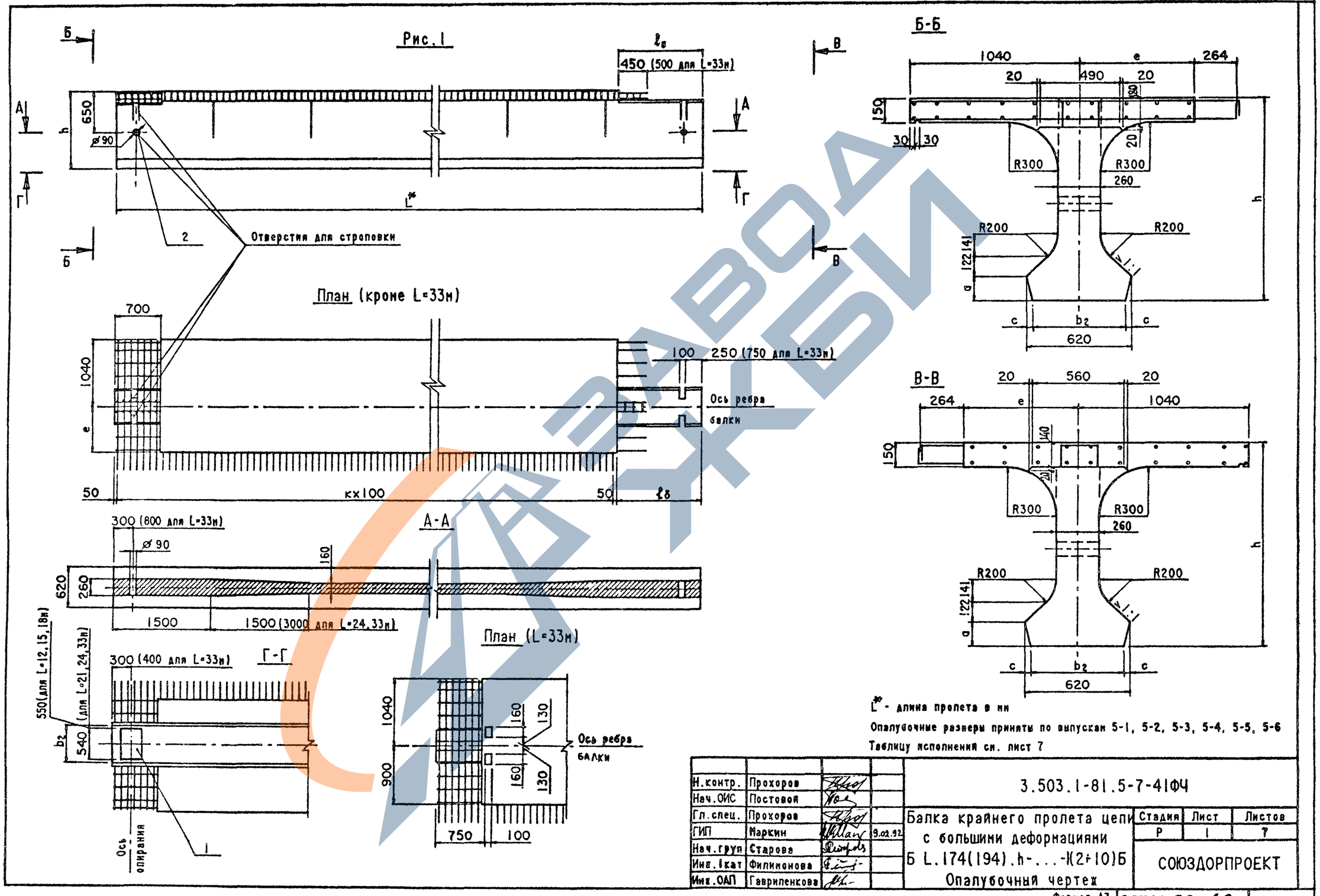

Н.контр.	Прохоров			3.503.1-81.5-7-41ФЧ
Нач.ОИС	Постовой			
Гл.спец.	Прохоров			Балка крайнего пролета цепи с большими деформациями Б L.174(194).h-...-Н(2÷10)Б Опалубочный чертеж
ГИП	Маркин		9.02.92	
Нач.груп	Старова			
Инж.1кат	Филиппонова			
Инж.ОАП	Гавриленкова			

Стадия	Лист	Листов
Р	1	7

СОЮЗДОРПРОЕКТ

Формат А3

25761-02 62

ЗАВОД ЖБИ

Рис.2

Остальное - см.рис.1

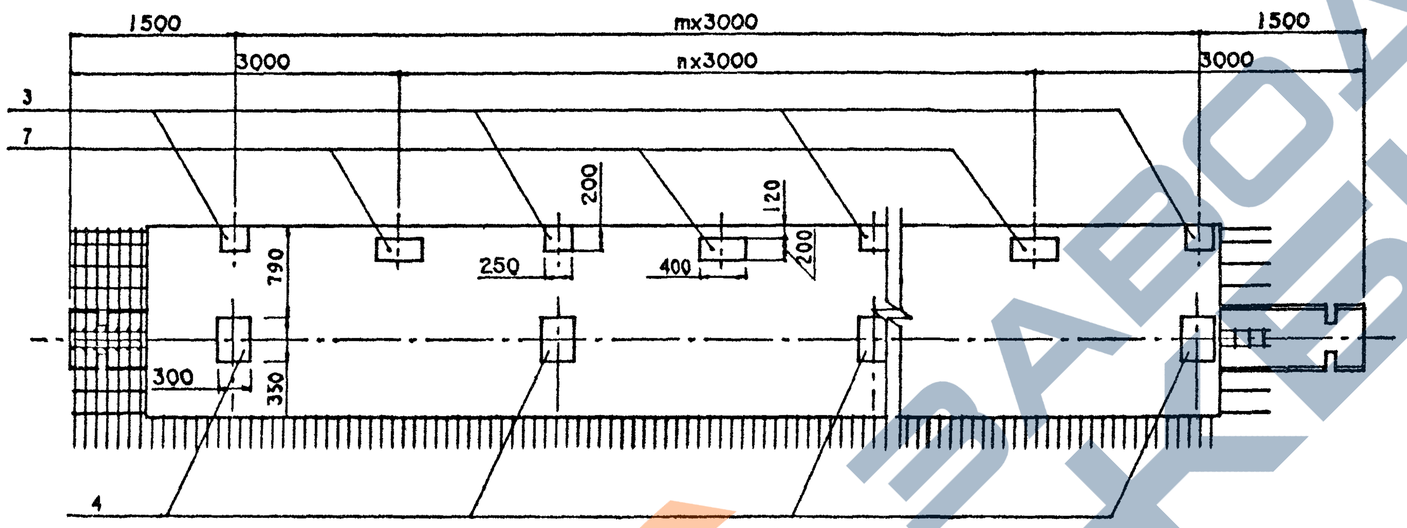

Рис.3

Остальное - см.рис.1

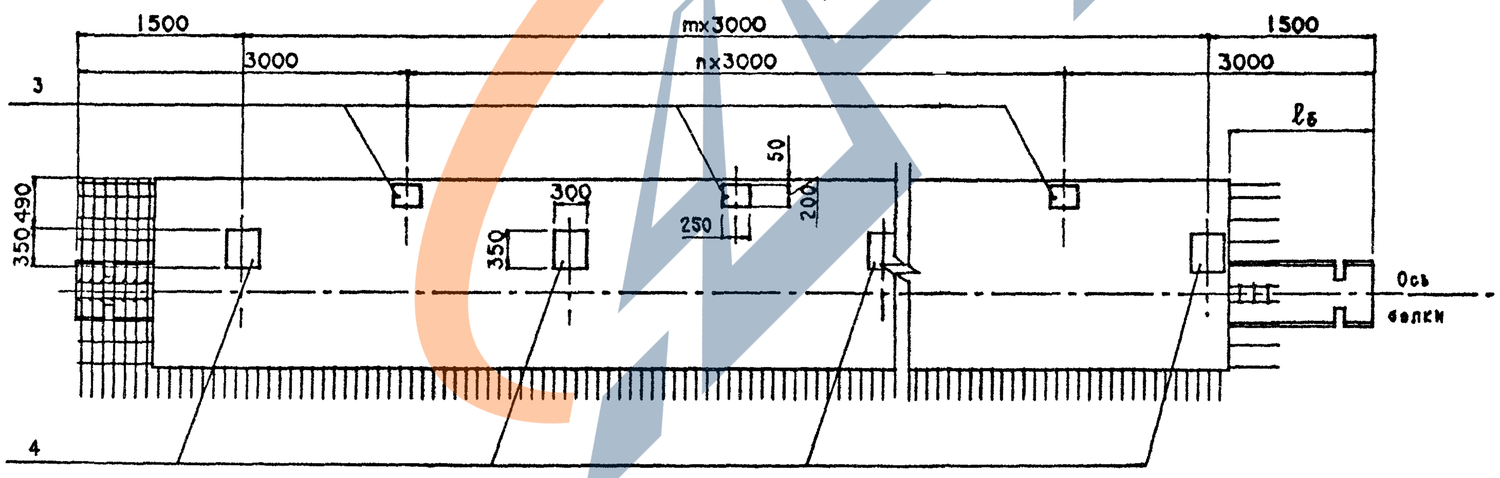

Рис.4

Остальное - см.рис.1

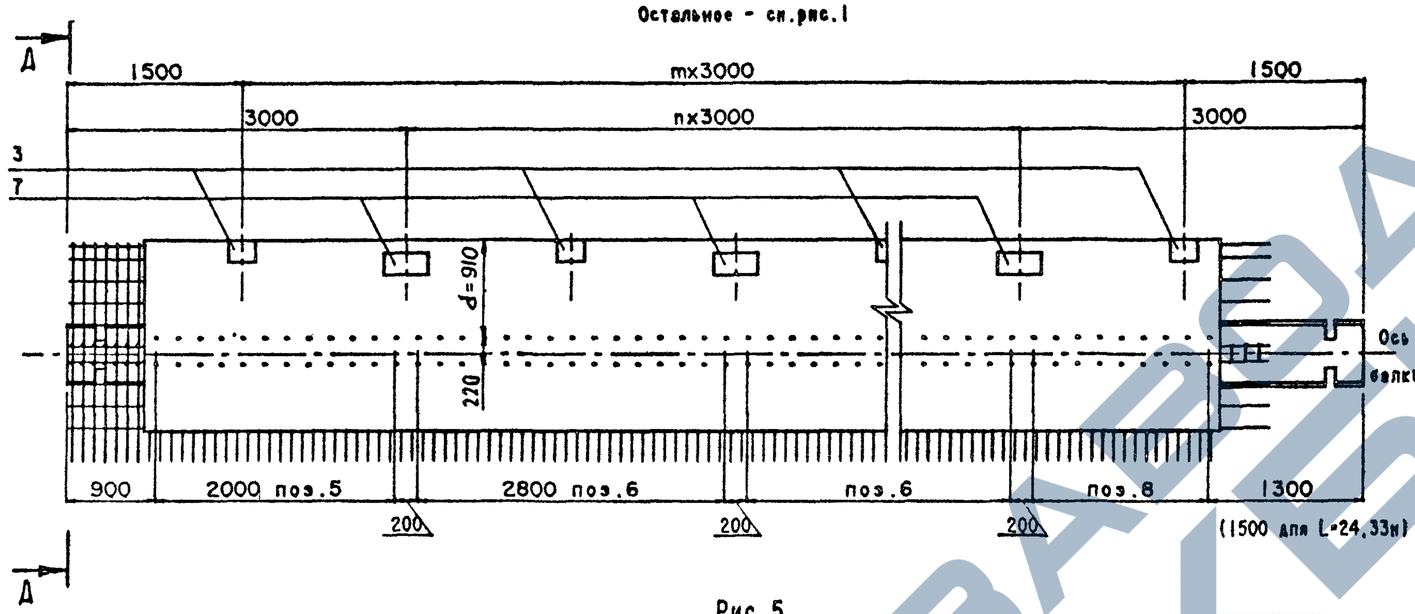

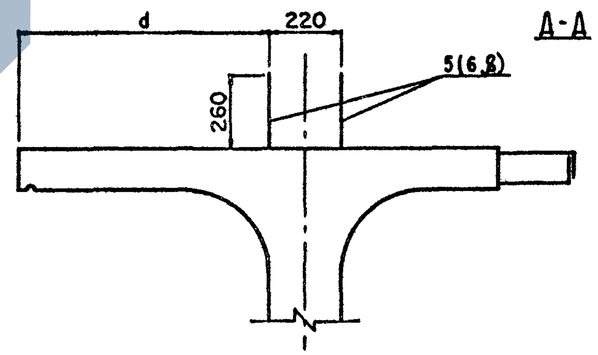

Рис.5

Остальное - см.рис.1

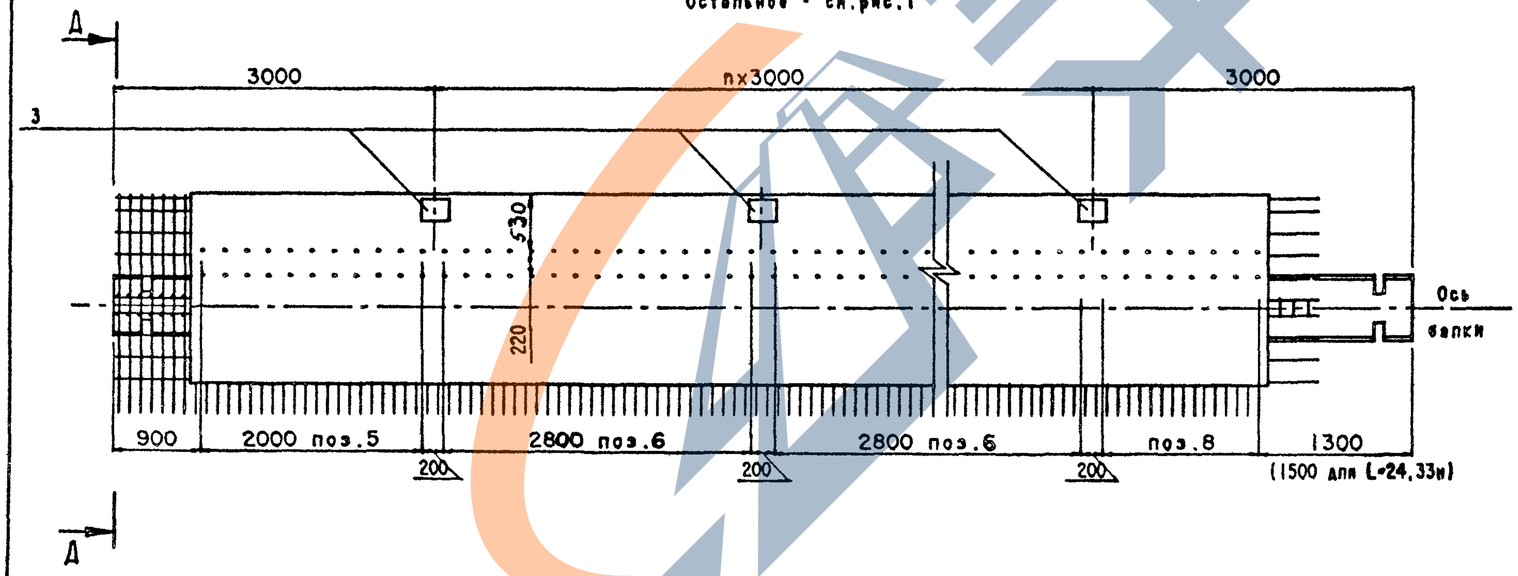

На рис. 4 и 5 представлен вариант балок с использованием закладных изделий поз.5 и поз.6 для устройства бетонного цоколя под металлическое барьерное ограждение.

3.503.1-81.5-7-41ФЧ	Лист 3

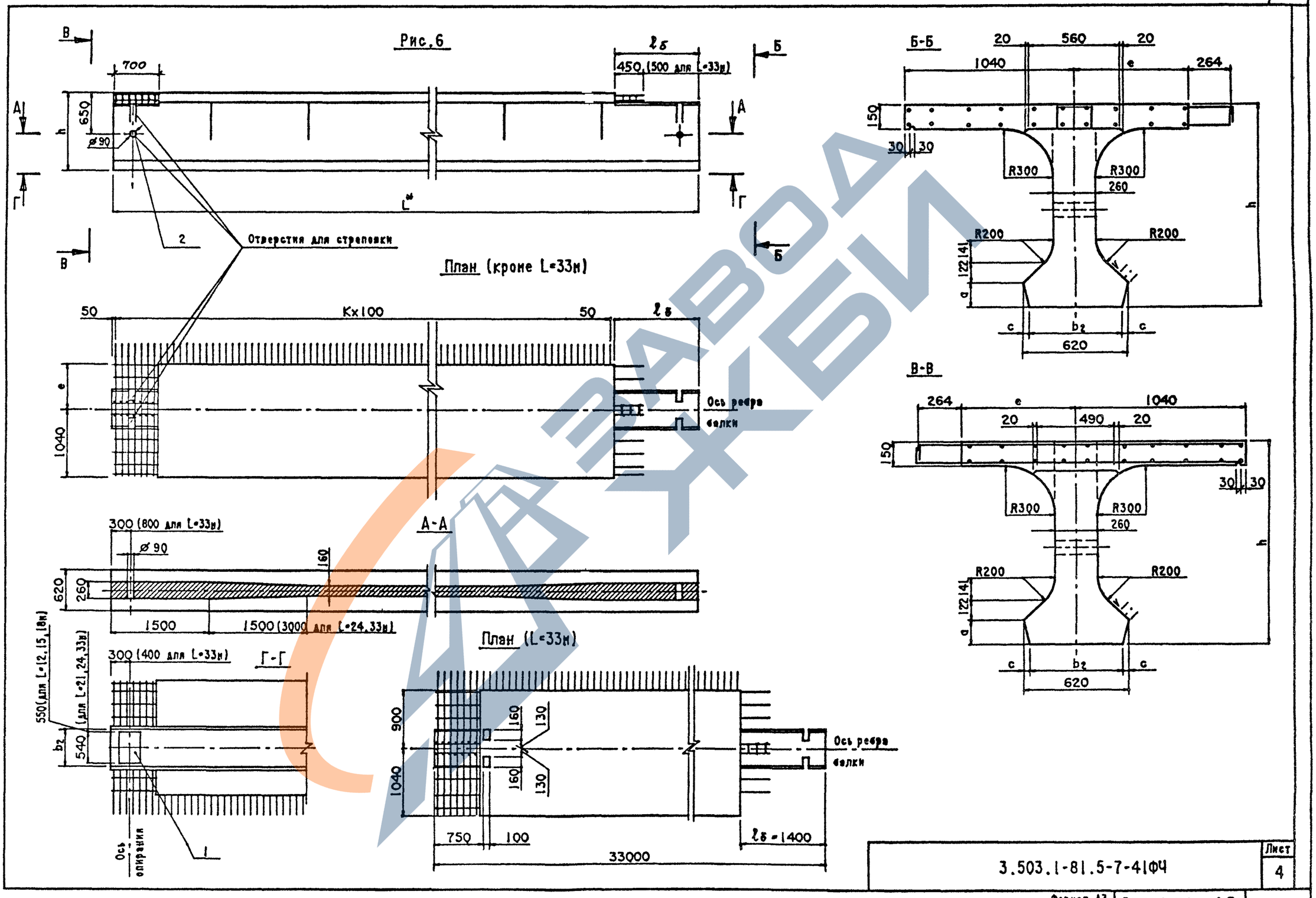

3.503.1-81.5-7-41ФЧ

Лист 4

Формат А3 25761-02 65

Рис.7

остальное - см. рис.6

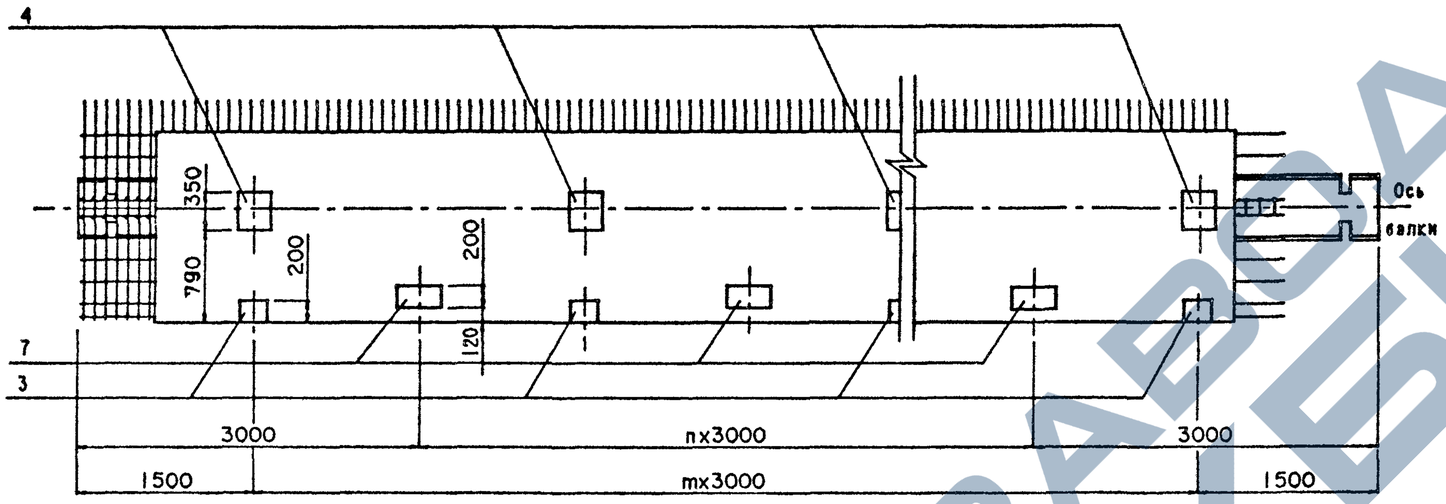

Рис.8

остальное - см. рис.6

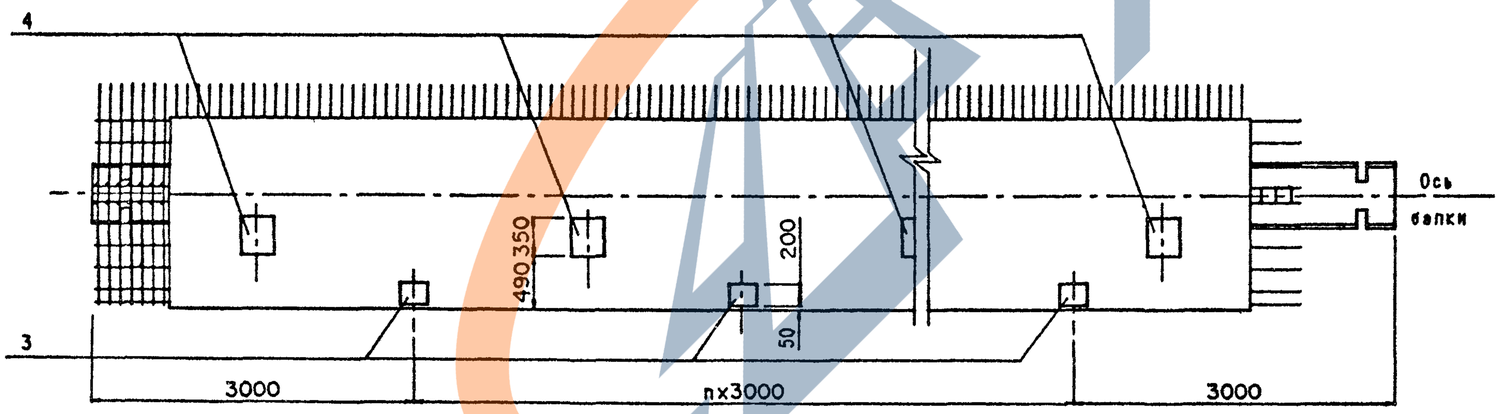

ЗАВОД ЖБИ

Рис.9

Остальное - см.рис.6

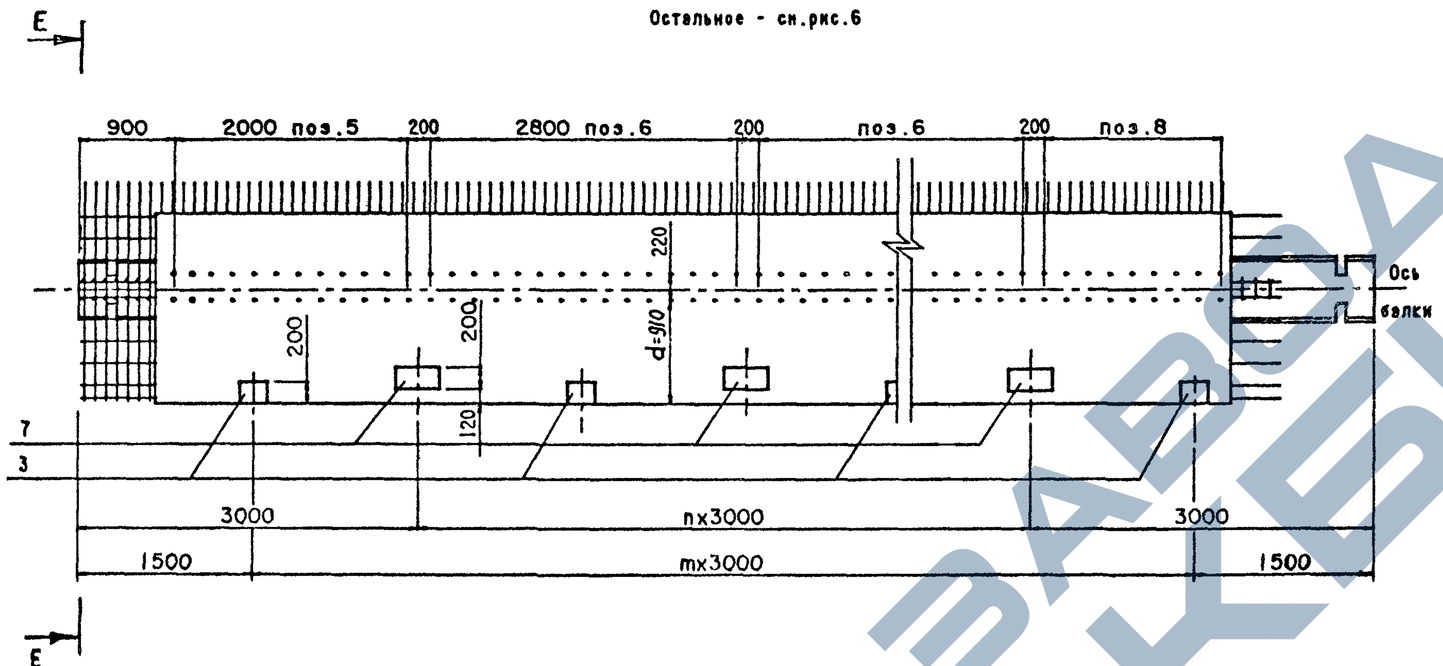

E-E

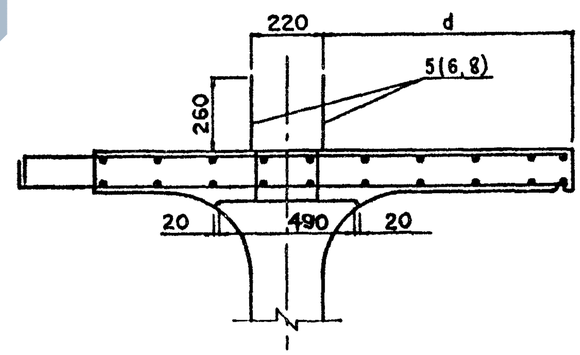

Рис.10

Остальное - см.рис.6

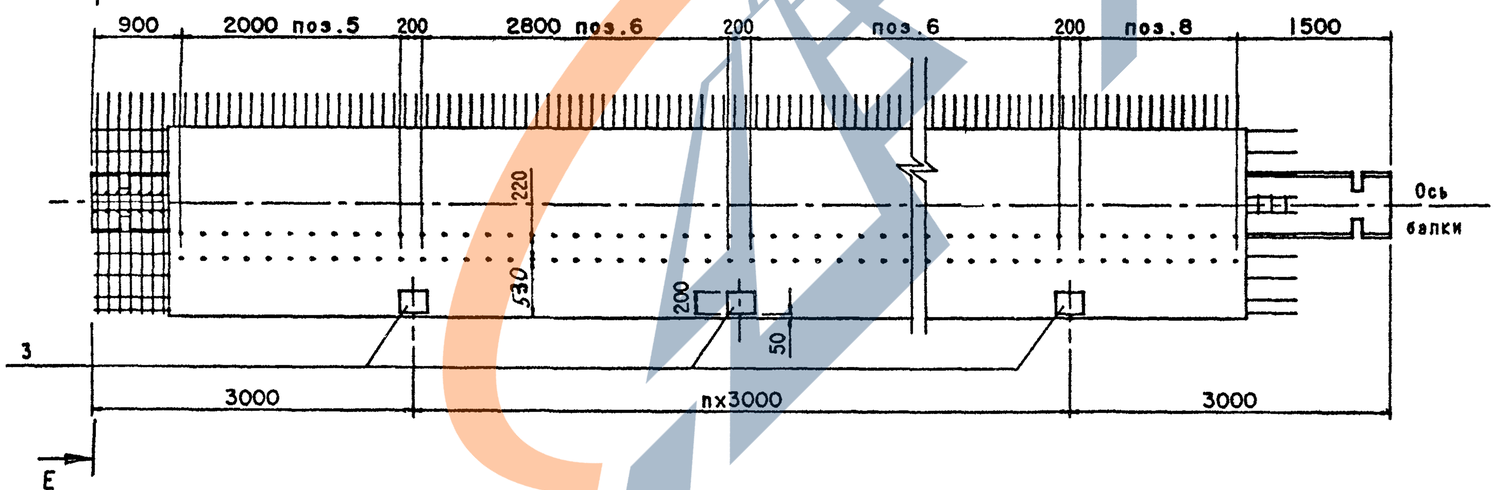

ЗАВОД ЖБИ

3.503.1-81.5-7-41ФЧ	Лист 6

Таблица 1

Длина пролета, м	Марка балки БL.b.h-...	Геометрические размеры мм										Т номер температурной зоны	Класс бетона по прочности на сжатие	Марка бетона по морозостойкости	Объем бетона, $м^3$	Масса балки, т
		h	e	b	b_2	a	c	ℓ_0	k	m	n					
12	Б1200.174.90-Т... -1(2+10)Б	900	700	1740	600	100	10	1200	107	3	2	1,2,3 / 4,5	В35	F200 / F300	5.94	14.9
	Б1200.194.90-Т... -1(2+10)Б	900	900	1940	600	100	10	1200	107	3	2	1,2,3 / 4,5	В35	F200 / F300	6.25	15.7
15	Б1500.174.90-Т... -1(2+10)Б	900	700	1740	600	100	10	1200	137	4	3	1,2,3 / 4,5	В35	F200 / F300	7.50	18.8
	Б1500.194.90-Т... -1(2+10)Б	900	900	1940	600	100	10	1200	137	4	3	1,2,3 / 4,5	В35	F200 / F300	7.90	19.8
18	Б1800.174.120-Т... -1(2+10)Б	1200	700	1740	590	150	15	1200	167	5	4	1,2,3 / 4,5	В35	F200 / F300	10.42	26.1
	Б1800.194.120-Т... -1(2+10)Б	1200	900	1940	590	150	15	1200	167	5	4	1,2,3 / 4,5	В35	F200 / F300	10.90	27.3
21	Б2100.174.120-Т... -1(2+10)Б	1200	700	1740	590	150	15	1200	197	6	5	1,2,3 / 4,5	В35	F200 / F300	12.18	30.5
	Б2100.194.120-Т... -1(2+10)Б	1200	900	1940	590	150	15	1200	197	6	5	1,2,3 / 4,5	В35	F200 / F300	12.77	32.0
24	Б2400.174.120-Т... -1(2+10)Б	1200	700	1740	590	150	15	1300	226	7	6	1,2,3,6,7 / 4,5,8	В35	F200 / F300	14.06	36.2
	Б2400.194.120-Т... -1(2+10)Б	1200	900	1940	590	150	15	1300	226	7	6	1,2,3,6,7 / 4,5,8	В35	F200 / F300	14.72	36.8
33	Б3300.194.150-Т... -1(2+10)Б	1500	900	1940	580	200	20	1400	315	10	9	1,2,3 / 4,5	В40	F200 / F300	22.65	56.7
	Б3300.194.170-Т... -1(2+10)Б	1700	900	1940	580	200	20	1400	315	10	9	1,2,3 / 4,5	В35	F200 / F300	23.85	59.7

Таблица 2

Марка балки	Рис.
БL.b.h-Т...-1Б	1
-2Б	2
-3Б	3
-4Б	4
-5Б	5
-6Б	6
-7Б	7
-8Б	8
-9Б	9
-10Б	10

https://zavodjbi.com/

Схема армирования балки ненапрягаемой арматурой

Ж-Ж

План верхних сеток плиты балок Б L.174(194).h-... -1(2÷5) Б

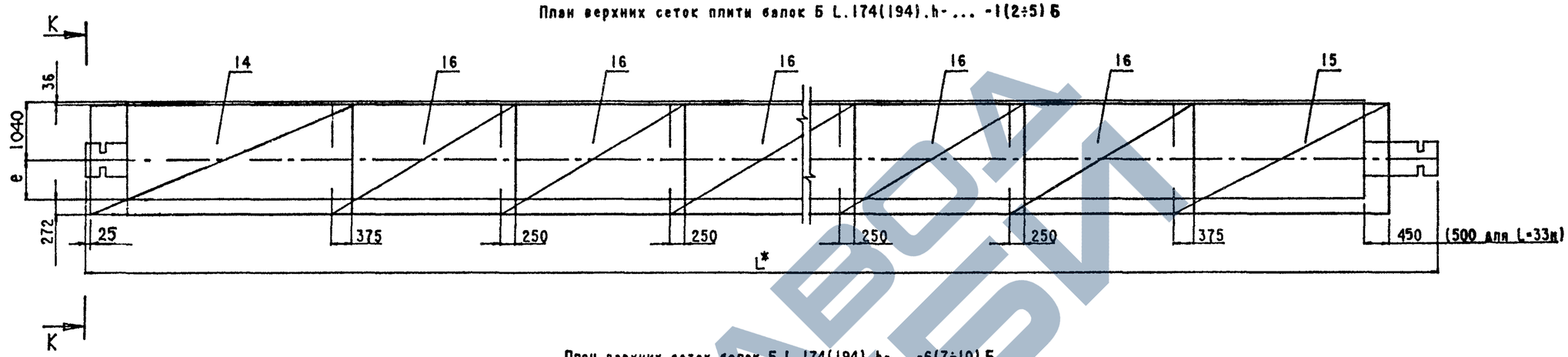

План верхних сеток балок Б L.174(194).h-... -6(7÷10) Б

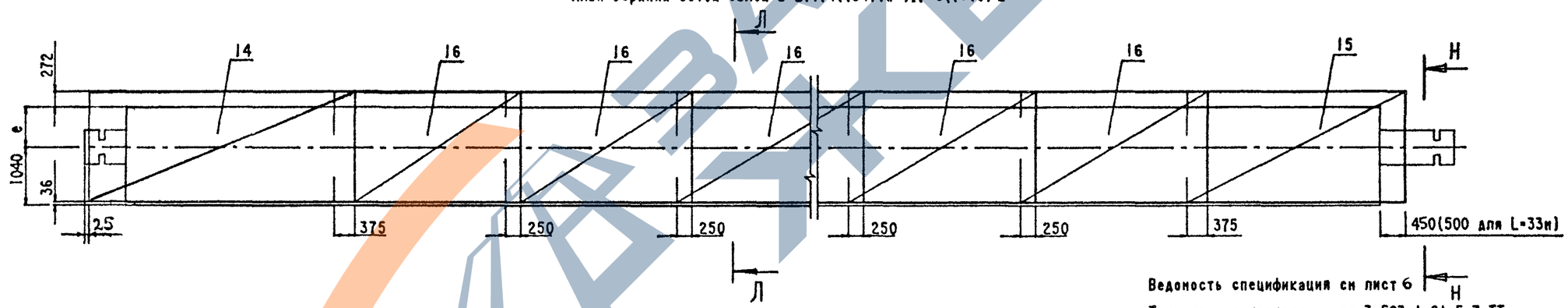

Ведомость спецификация см лист 6

Технические требования см 3.503.1-81.5-7-ТТ

Опалубочный чертеж см 3.503.1-81.5-7-37ФЧ

Схему армирования напрягаемой арматурой см выпуски 5-1,5-1,5-3,5-4,5-5,5-6

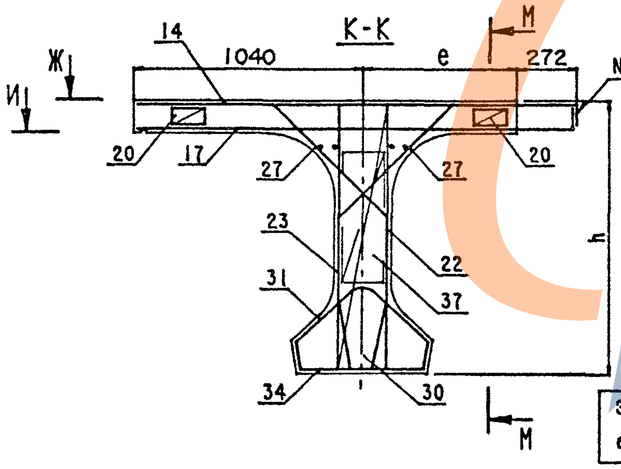

Защитный слой бетона 20 мм.

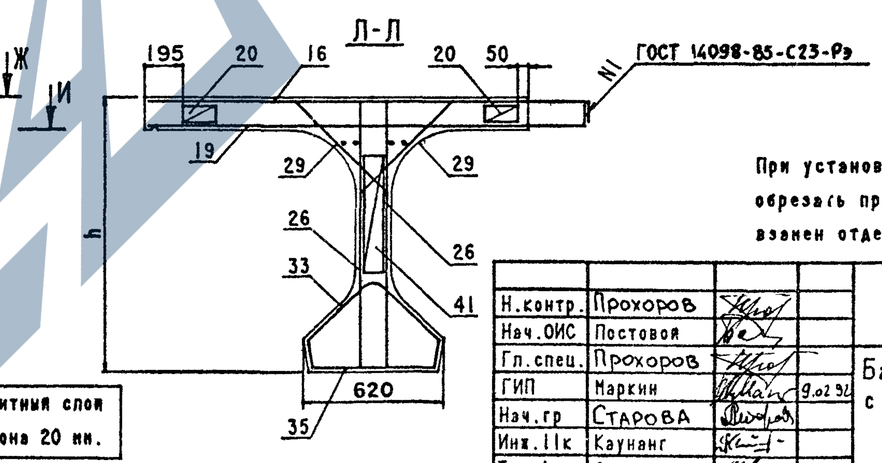

При установке закладных изделий в случае необходимости обрезать продольные стержни сеток и установить взамен отдельные стержни (поз.21).

Н.контр.	Прохоров			3.503.1-81.5-7-41
Нач.ОИС	Постовой			
Гл.спец.	Прохоров			Балки крайнего пролета с большими деформациями БL.174(194).h-...-1(2÷10)Б Арматурный чертеж
ГИП	Маркин		9.02.91	
Нач.гр	Старова			
Инж.IIк	Каунанг			
Тех.Iкат	Сергеева			

Стадия	Лист	Листов
Р	1	6

СОЮЗДОРПРОЕКТ

Схема армирования балки ненапрягаемой арматурой (продолжение)

И-И

План верхних сеток плиты балок БL.174(194).h-...-1(2+5) Б

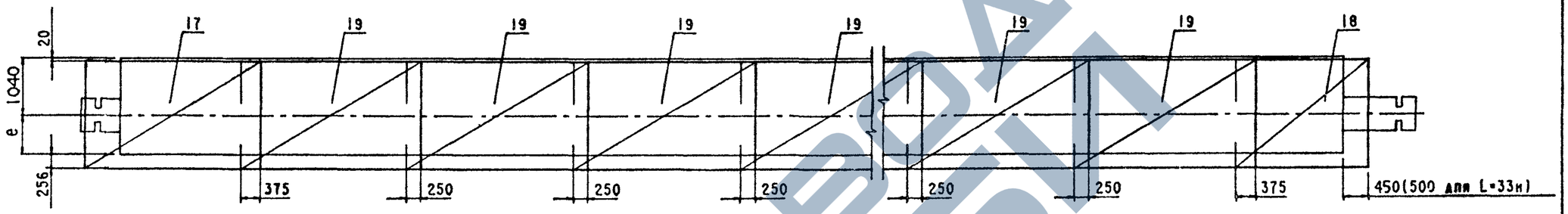

План нижних сеток плиты балок БL.174(194).h-...-6(7+10) Б

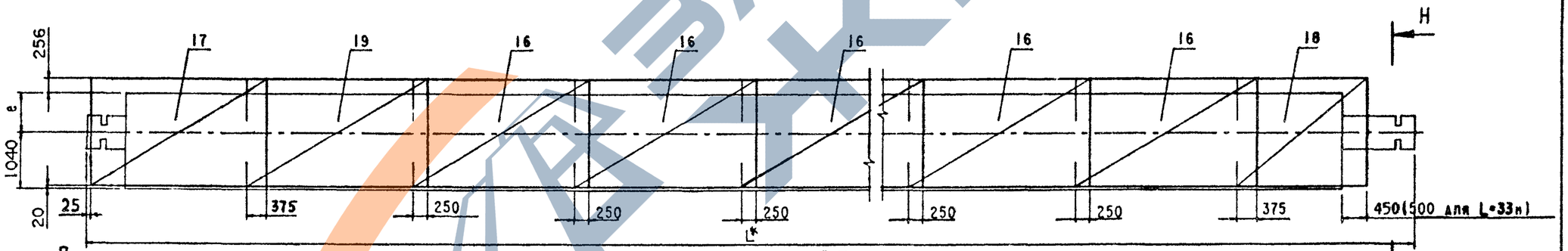

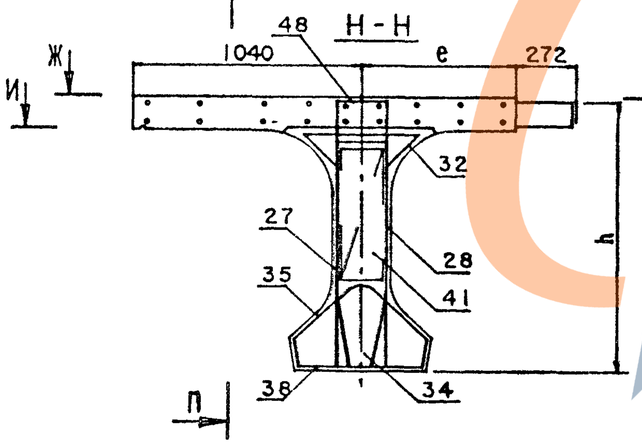

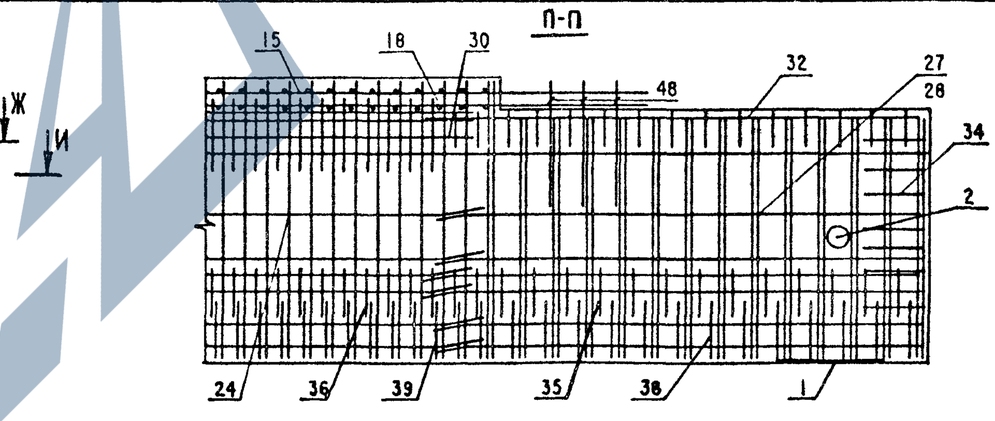

3.503.1-81.5-7-41	Лист 2

25761-02 70 Формат А3

https://zavodjbi.com/

Схема армирования балки ненапрягаемой арматурой (продолжение)

К-К

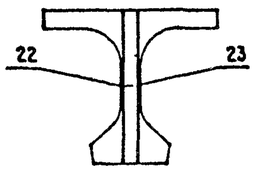

М-М

Сетки ребра балок L=12,15м

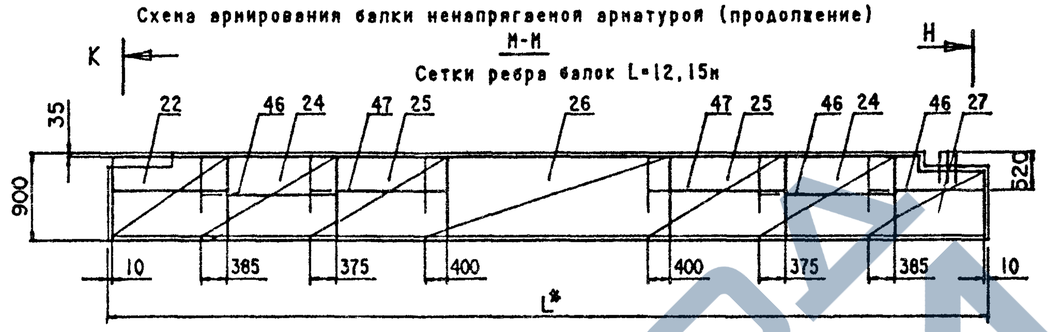

Н-Н

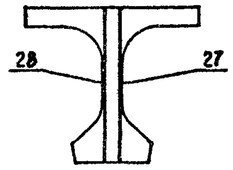

Сетки ребра балок L=18м

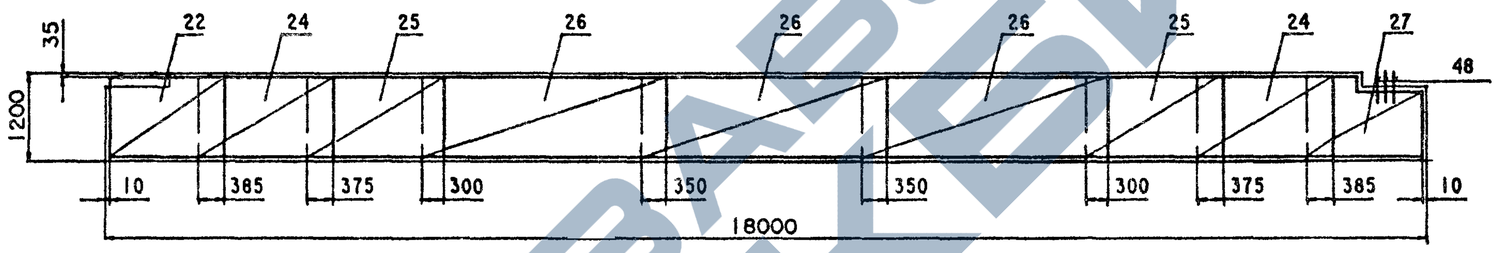

Сетки ребра балок L=21м

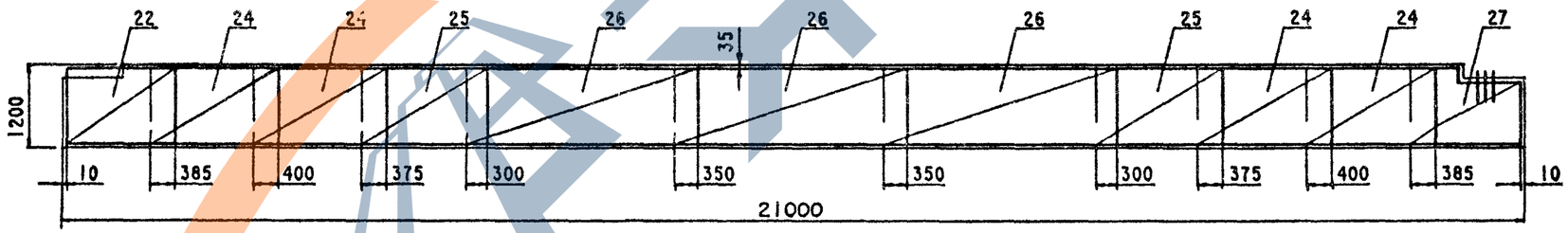

Сетки ребра балок L=24,33м

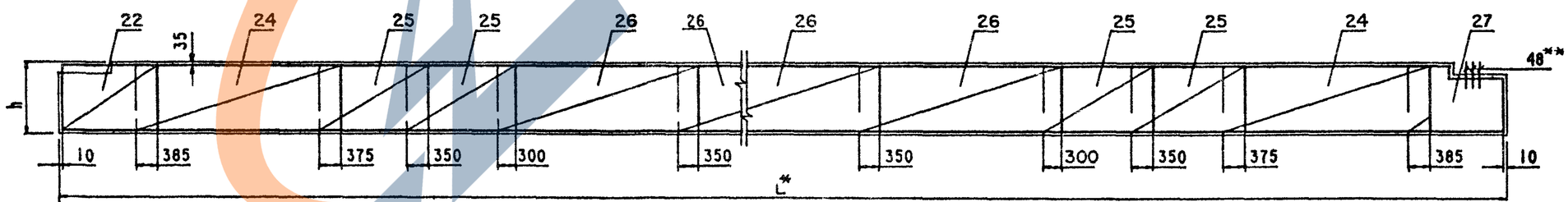

Вертикальные стержни сеток ребра (поз.22,23) и стержни вутов, проходящие через отверстия для строповки в ребре балки обрезать по месту.

** Для поз.48 ставить 4 шт при L=33 м.

3.503.1-81.5-7-41	Лист 3

Схема армирования балки ненапрягаемой арматурой (продолжение)

М-М

Сетки бутов и торцов балок L=12,15,18,21м

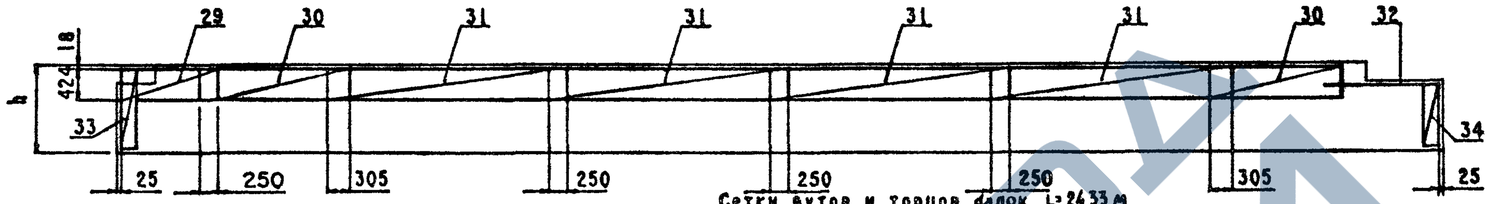

Сетки бутов и торцов балок L=24,33м

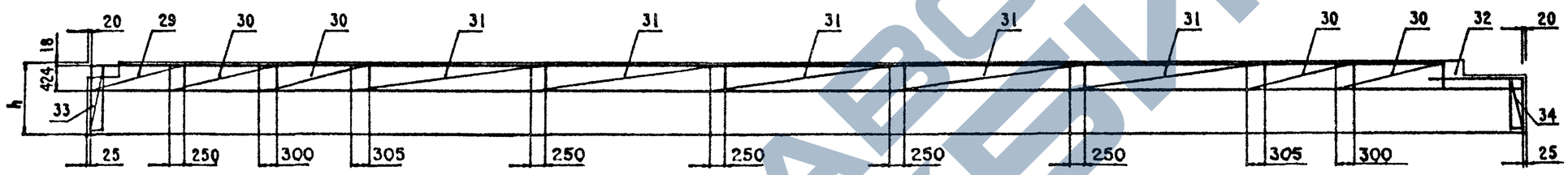

Каркасы нижнего пояса балок

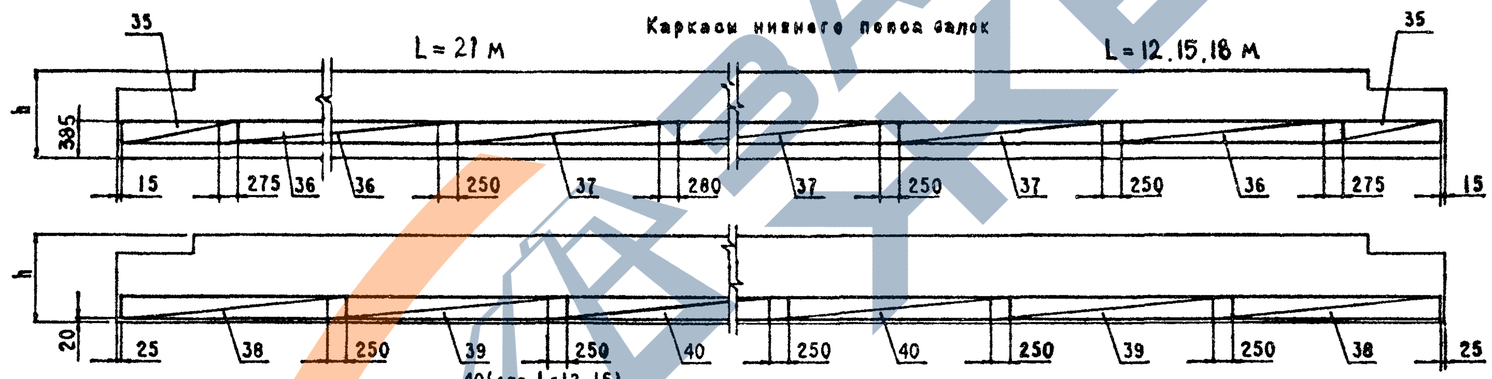

Каркасы нижнего пояса балок L=24,33м

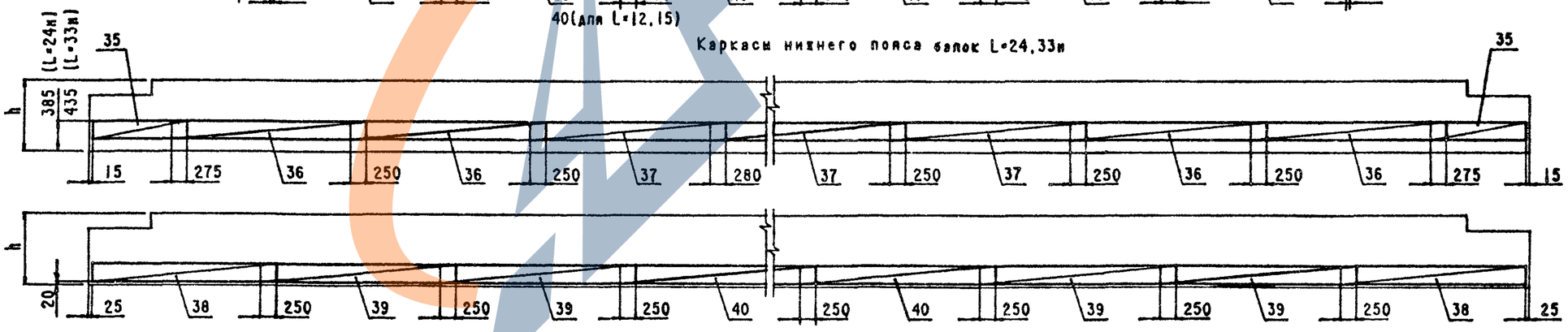

3.503.1-81.5-7-41	Лист 4

Формат А3 | 25761-02 72

Схема армирования балки ненапрягаемой арматурой (продолжение)

Фиксаторы плиты и ребра балок L=12,15,18м

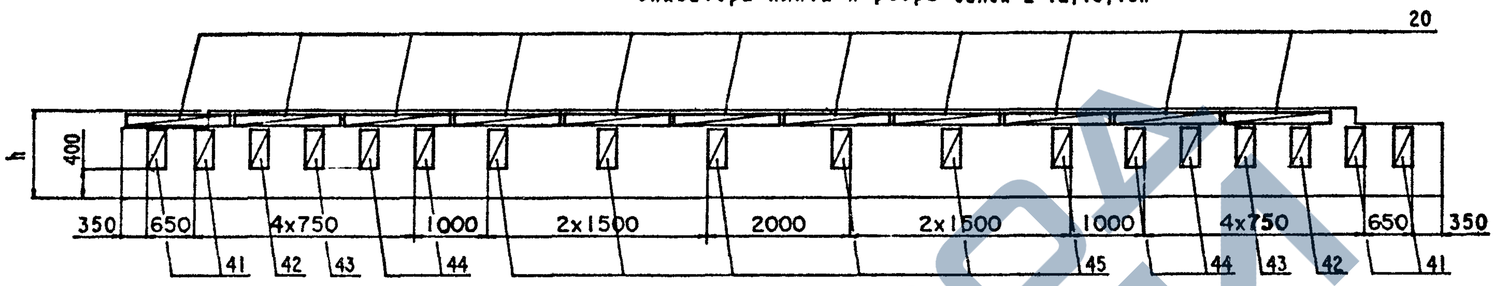

Фиксаторы плиты и ребра балок L=21м

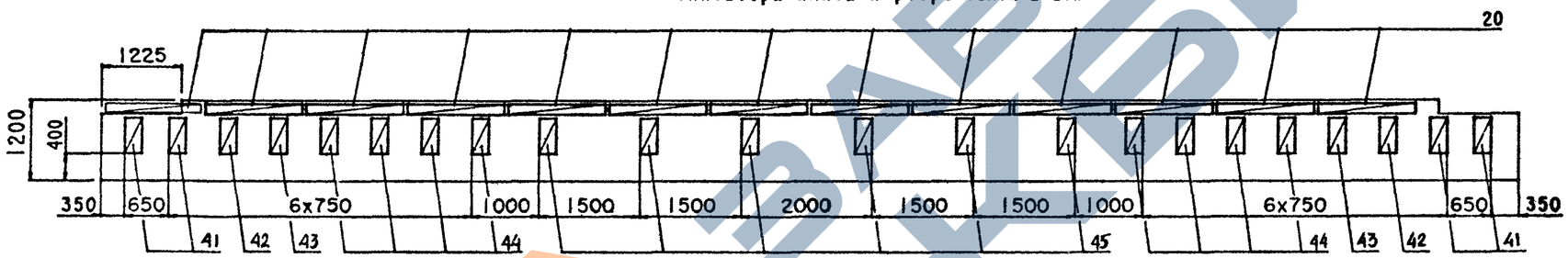

Фиксаторы плиты и ребра балок L=24м

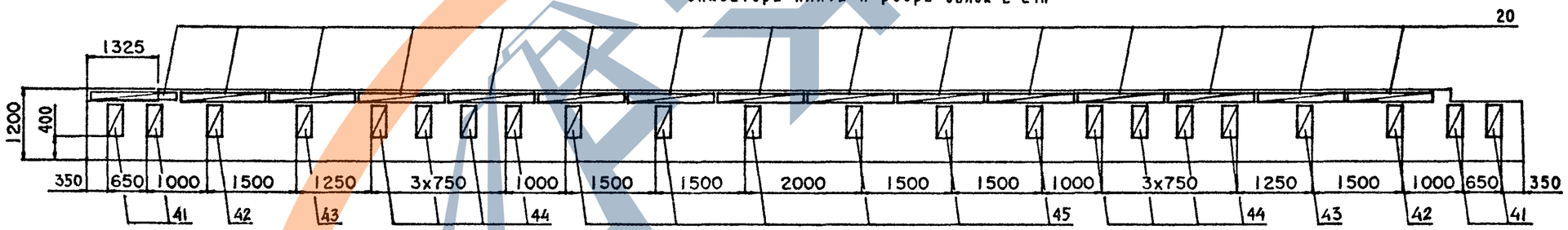

Фиксаторы плиты и ребра балок L=33м

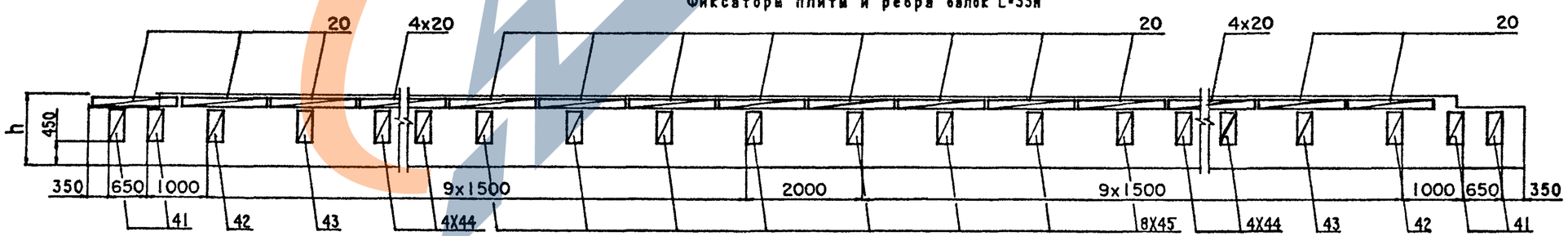

3.503.1-81.5-7-41	Лист 5

Формат А3 25761-02 73

Номер строки	Наименование	Для исполнения 1	2	3	4	5	6	7	8	Обозначение документа
1	Изделие закладное балки L=12,15,18м	×	×	×	×	×	×	×	×	3.503.1-81.5 -7-42
2	L=21,24,33м	×	×	×	×	×	×	×	×	-7-43
3	Напрягаемая арматура. Пучки из стали класса В. L=12м	×	×	×	×					3.503.1-81.5 -1-3
4	L=15м	×	×	×	×					-2-3
5	L=18м	×	×	×	×					-3-3
6	L=21м	×	×	×	×					-4-3
7	L=24м	×	×	×	×					-5-3
8	L=33м. h=1,5м			×	×					-6-3
9	L=33м. h=1,7м			×	×					-6-4
10	Напрягаемая арматура. Канаты К-7. L=12м					×	×	×	×	-1-4
11	L=15м					×	×	×	×	-2-4
12	L=18м					×	×	×	×	-3-4
13	L=21м					×	×	×	×	-4-4
14	Плита балки b=174см. Арматура класса А-III	×				×				-7-24
15	Арматура класса А-II		×				×			-7-25
16	Плита балки b=194см. Арматура класса А-III			×				×		-7-26
17	Арматура класса А-II				×				×	-7-27
18	Ребро балки L=12,15м. Арматура класса А-III	×		×		×		×		-7-28
19	Арматура класса А-II		×		×		×		×	-7-29
20	Ребро балки L=18,21,24м. Арматура класса А-III	×		×		×		×		-7-30
21	Арматура класса А-II		×		×		×		×	-7-31
22	Ребо балки L=33м. Арматура класса А-III			×						-7-32
23	Арматура класса А-II				×					-7-33

Таблица исполнений

Номер исполнения	Марки балки L=12,15,18,21 м
1	БL.174.h-TBAIII-1(2÷10)Б
2	БL.174.h-TBAII-1(2÷10)Б
3	БL.194.h-TBAIII-1(2÷10)Б
4	БL.194.h-TBAII-1(2÷10)Б
5	БL.174.h-TK7AIII-1(2÷10)Б
6	БL.174.h-TK7AII-1(2÷10)Б
7	БL.194.h-TK7AIII-1(2÷10)Б
8	БL.194.h-TK7AII-1(2÷10)Б

Таблица исполнений(прод.)

Номер исполнения	Марки балки L=24 м
1	Б2400.174.120-TBAIII-1(2÷10)Б
2	Б2400.174.120-TBAII-1(2÷10)Б
3	Б2400.194.120-TBAIII-1(2÷10)Б
4	Б2400.194.120-TBAII-1(2÷10)Б

Таблица исполнений (прод.)

Номер исполнения	Марки балки L=33 м
3	Б3300.194.150-TBAIII-1(2÷10)Б
4	Б3300.194.150-TBAII-1(2÷10)Б
3	Б3300.194.170-TBAIII-1(2÷10)Б
4	Б3300.194.170-TBAII-1(2÷10)Б

Поз.	Наименование	3.503.1-81.5-7-41ФЧ кол. на рис. 1(6)	2(7)	3(8)	4(9)	5(10)	Обозначение документа	Масса ед.,кг.
1	Изделие закладное							
	МН-ТАIII (А II) -1	2	2	2	2	2	3.503.1-81.6-1-1	16.3(16.6)
2	МН-ТАIII (А II) -5	2	2	2	2	2	-3	5.1
3	МН-ТАIII (А II) -6 L=12м		4	3	4	3	-4	4.3
	L=15м		5	4	5	4		
	L=18м		6	5	6	5		
4	МН-ТАIII (А II) -7 L=12м		4	4			-5	21.8(22.1)
	L=15м		5	5				
	L=18м		6	6				
5	МН-ТАIII (А II) -14				2	2	3.503.1-81.6-2-18	7.3
6	МН-ТАIII (А II) -9 L=12м				4	4	3.503.1-81.6-1-6	10.0
	L=15м				6	6		
	L=18м				8	8		
7	МН-ТАIII (А II) -10 L=12м		3		3		-7	6.8
	L=15м		4		4			
	L=18м		5		5			
8	МН-ТАIII (А II) -12				2	2	3.503.1-81.6-2-18	5.9

Н.контр.	Прохоров		
Нач.ОИС	Постовой		
Гл.спец.	Прохоров		
ГИП	Маркин		
Нач.груп	Старова		
Инж.Iкат	Филимонова		
Инж.ОАП	Макарова		

3.503.1-81.5-7-42

Изделие закладное
балок L=12,15,18м
b=174,194см

Стадия	Лист	Листов
Р		1

СОЮЗДОРПРОЕКТ

Формат А4

Поз.	Наименование	3.503.1-81.5-7-41ФЧ кол. на рис. 1(6)	2(7)	3(8)	4(9)	5(10)	Обозначение документа	Масса ед.,кг.
1	Изделие закладное							
	МН-ТАIII (А II) -1 L=21м	2	2	2	2	2	3.503.1-81.6-1-1	16.3(16.6)
	МН-ТАIII (А II) -2 L=24,33м	2	2	2	2	2	-1	27.5(28.2)
2	МН-ТАIII (А II) -5	2	2	2	2	2	-3	5.1
3	МН-ТАIII (А II) -6 L=21м		7	6	7	6	-4	4.3
	L=24м		8	7	8	7		
	L=33м		11	10	11	10		
4	МН-ТАIII (А II) -7 L=21м		7	7			-5	21.8(22.1)
	L=24м		8	8				
	L=33м		11	11				
5	МН-ТАIII (А II) -14				2	2	3.503.1-81.6-2-18	7.3
6	МН-ТАIII (А II) -9 L=21м				10	10	3.503.1-81.6-1-6	10.0
	L=24м				12	12		
	L=33м				18	18		
7	МН-ТАIII (А II) -10 L=21м		6		6		-7	6.8
	L=24м				7			
	L=33м		10		10			
8	МН-ТАIII (А II) -12 L=21м				2	2	3.503.1-81.6-2-18	5.9
	МН-ТАIII (А II) -13 L=24,33м				2	2	3.503.1-81.6-2-18	5.3

Н.контр.	Прохоров		
Нач.ОИС	Постовой		
Гл.спец.	Прохоров		
ГИП	Маркин		
Нач.груп	Старова		9.02.92
Инж.Iкат	Филимонова		
Инж.ОАП	Макарова		

3.503.1-81.5-7-43

Изделие закладное
балок L=21,24,33м
b=174,194см

Стадия	Лист	Листов
Р		1

СОЮЗДОРПРОЕКТ

Формат А4

25761-02 75

МОСТ I
ИЗ-742

https://zavodjbi.com/

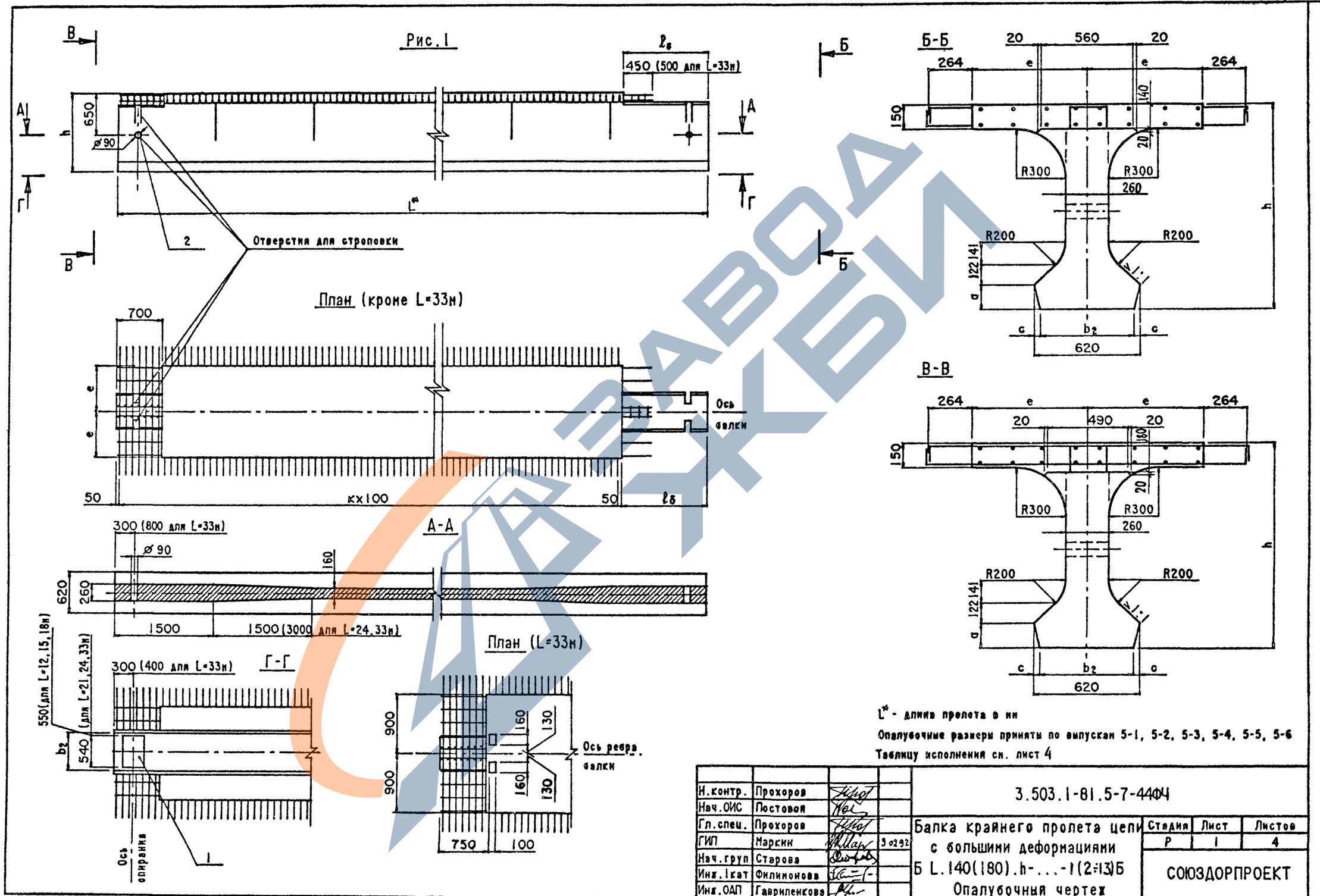

Н.контр.	Прохоров			3.503.1-81.5-7-44ФЧ			
Нач.ОИС	Пустовой						
Гл.спец.	Прохоров			Балка крайнего пролета цепи с большими деформациями Б L.140(180).h-...-1(2÷13)Б Опалубочный чертеж	Стадия	Лист	Листов
ГИП	Маркин		3.02.92		Р	1	4
Нач.груп	Старова				СОЮЗДОРПРОЕКТ		
Инж.1кат	Филимонова						
Инж.ОАП	Гавриленкова						

Формат А3 25761-02 76

Рис.2

Остальное - см.рис.1

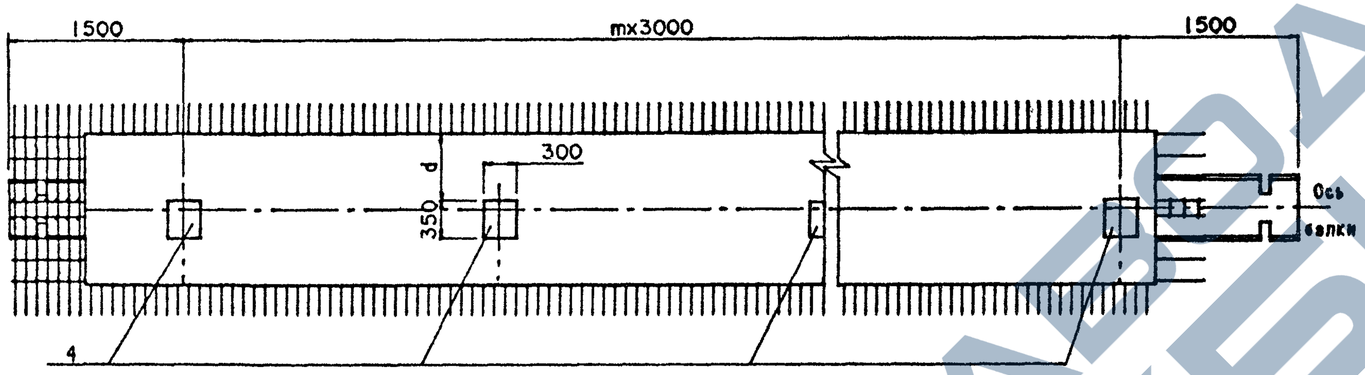

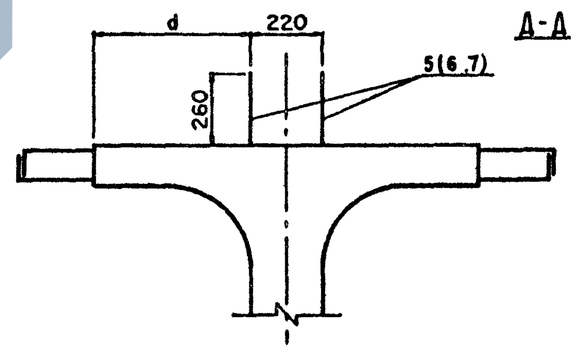

Рис.3

Остальное - см.рис.1

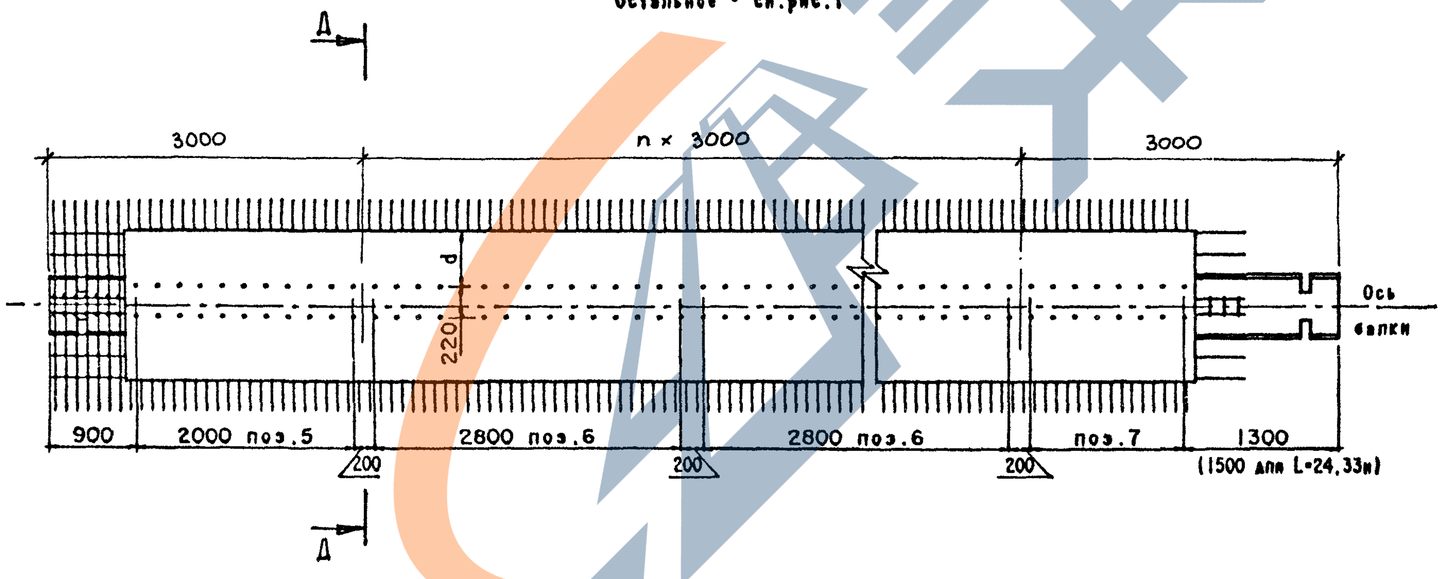

На рис. 3 представлен вариант балок с использованием закладных изделий поз.5, поз.6 и поз.7 для устройства бетонного цоколя. Балки данной конструкции применять по согласованию с заводом изготовителем.

ЗАВОД ЖБИ

Рис.4

Остальное - см.рис.1

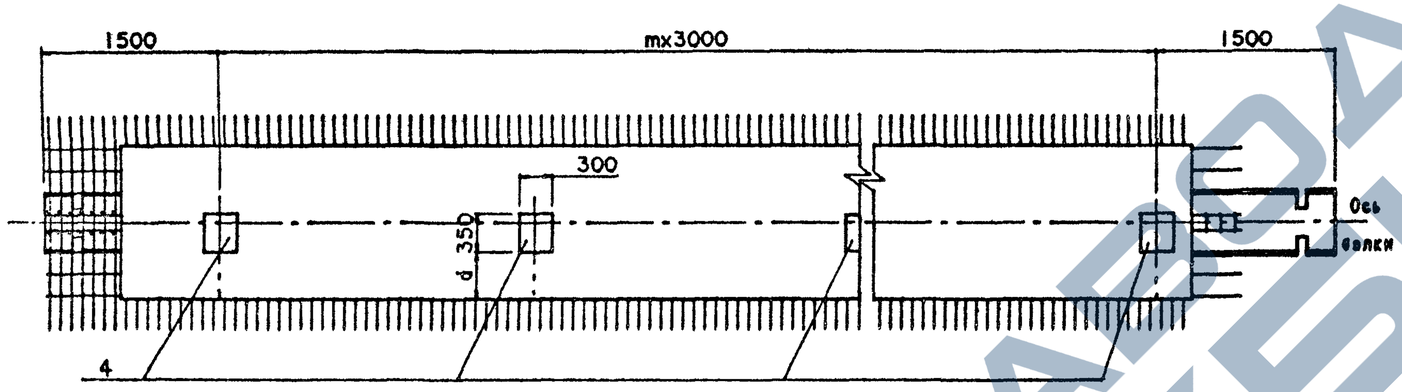

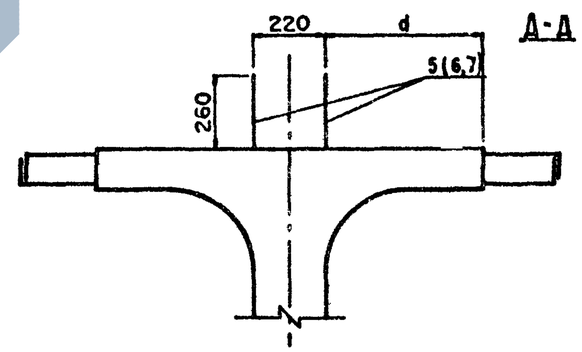

Рис.5

Остальное - см.рис.1

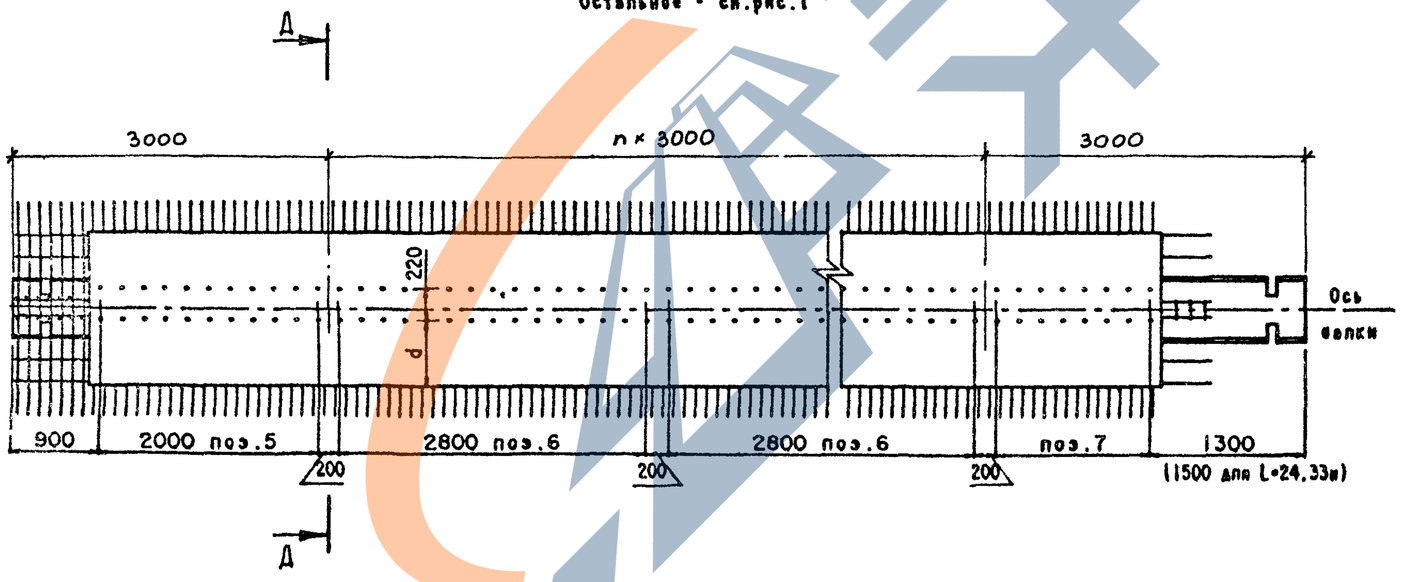

На рис. 5 представлен вариант балок с использованием закладных изделий поз.5, поз.6 и поз.7 для устройства бетонного цоколя. Балки данной конструкции применять по согласованию с заводом изготовителем.

ЗАВОД ЖБИ

3.503.1-81.5-7-44ФЧ	Лист 3
Формат А3 25761-02 78	

Таблица 1

Длина пролета, м	Марка балки БL.b.h-...	Геометрические размеры, мм										Т номер температурной зоны	Класс бетона по прочности на сжатие	Марка бетона по морозостойкости	Объем бетона, м³	Масса балки, т
		h	e	b	b_2	a	c	$\ell_б$	k	m	n					
12	Б1200.140.90-Т... -1(2÷13)Б	900	700	1400	600	100	10	1200	107	3	2	1,2,3 / 4,5	В35	F200 / F300	5.42	13.6
	Б1200.180.90-Т... -1(2÷13)Б	900	900	1800	600	100	10	1200	107	3	2	1,2,3 / 4,5	В35	F200 / F300	6.03	15.1
15	Б1500.140.90-Т... -1(2÷13)Б	900	700	1400	600	100	10	1200	137	4	3	1,2,3 / 4,5	В35	F200 / F300	6.82	17.1
	Б1500.180.90-Т... -1(2÷13)Б	900	900	1800	600	100	10	1200	137	4	3	1,2,3 / 4,5	В35	F200 / F300	7.61	19.1
18	Б1800.140.120-Т... -1(2÷13)Б	1200	700	1400	590	150	15	1200	167	5	4	1,2,3 / 4,5	В35	F200 / F300	9.61	24.1
	Б1800.180.120-Т... -1(2÷13)Б	1200	900	1800	590	150	15	1200	167	5	4	1,2,3 / 4,5	В35	F200 / F300	10.58	26.5
21	Б2100.140.120-Т... -1(2÷13)Б	1200	700	1400	590	150	15	1200	197	6	5	1,2,3 / 4,5	В35	F200 / F300	11.21	28.1
	Б2100.180.120-Т... -1(2÷13)Б	1200	900	1800	590	150	15	1200	197	6	5	1,2,3 / 4,5	В35	F200 / F300	12.37	31.0
24	Б2400.140.120-Т... -1(2÷13)Б	1200	700	1400	590	150	15	1300	226	7	6	1,2,3,6,7 / 4,5,8	В35	F200 / F300	12.93	32.4
	Б2400.180.120-Т... -1(2÷13)Б	1200	900	1800	590	150	15	1300	226	7	6	1,2,3,6,7 / 4,5,8	В35	F200 / F300	14.25	35.7
33	Б3300.180.150-Т... -1(2÷13)Б	1500	900	1800	580	200	20	1400	315	10	9	1,2,3 / 4,5	В40	F200 / F300	22.01	55.1
	Б3300.180.170-Т... -1(2÷13)Б	1700	900	1800	580	200	20	1400	315	10	9	1,2,3 / 4,5	В35	F200 / F300	23.20	58.0

Таблица 2

Марка балки	Рис.	d, см
БL.140.h-Т...-1Б	1	-
-2Б (8Б)	2 (4)	0
-3Б(9Б)		150
-4Б(10Б)		450
-5Б(11Б)	3 (5)	60
-6Б(12Б)		230
-7Б(13Б)		510
БL.180.h-Т...-1Б	1	-
-2Б(8Б)	2 (4)	200
-3Б(9Б)		350
-4Б(10Б)		650
-5Б(11Б)	3 (5)	260
-6Б(12Б)		430
-7Б(13Б)		710

https://zavodjbi.com/

Схема армирования балки ненапрягаемой арматурой

Ж-Ж

План верхних сеток плиты

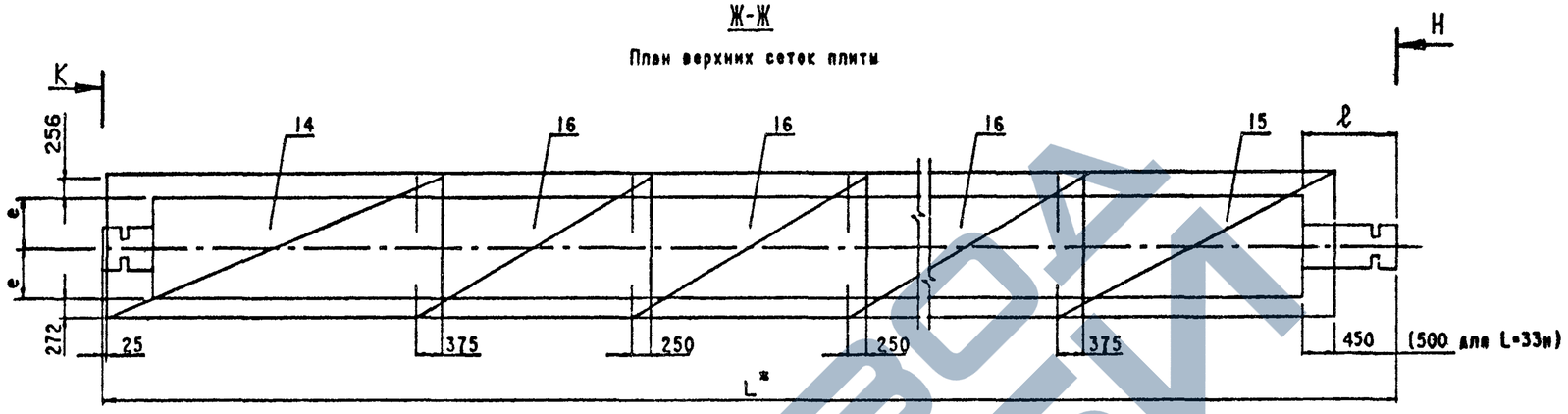

И-И

План нижних сеток плиты

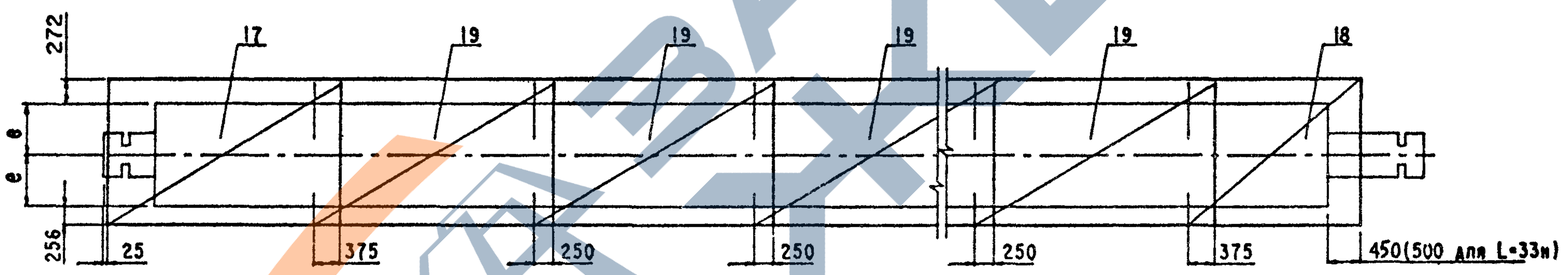

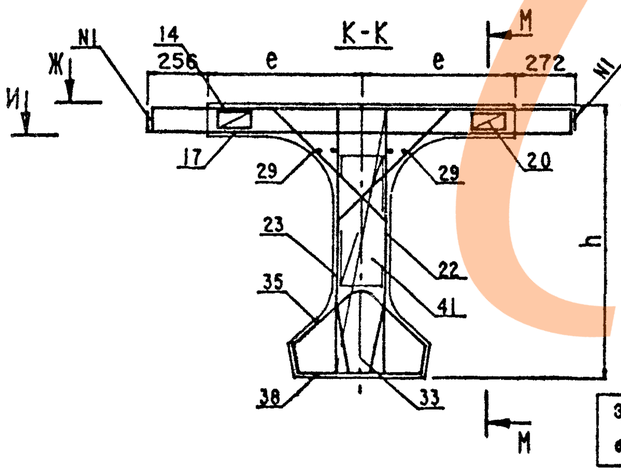

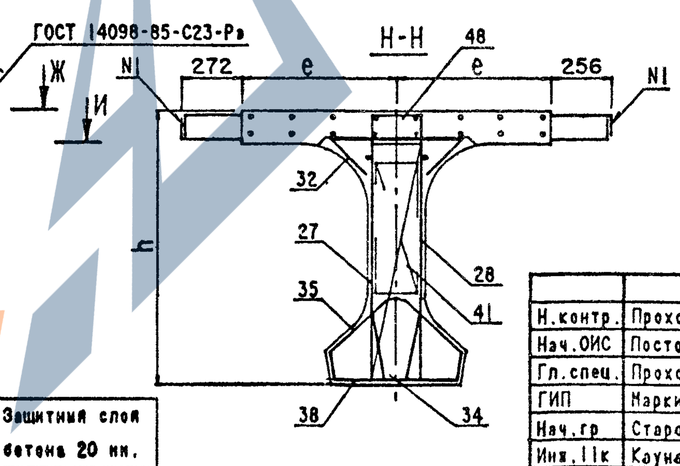

Защитный слой бетона 20 мм.

Технические требования см.3.503.1-81.5-7-ТТ

Опалубочный чертеж см.3.503.1-81.5-7-44ОЧ

Схему армирования напрягаемой арматурой см. Выпуски 5-1,5-2 5-3,5-4,5-5,5-6

Продолжение схемы армирования ненапрягаемой арматурой см.3.503.1-81.5-7-41 листы 3,4,5

Ведомость спецификаций см.лист 2.

При установке закладных изделий (поз.4) в случае необходимости обрезать продольные стержни сеток плиты и установить взамен отдельные стержни (поз.21)

Н.контр.	Прохоров		
Нач.ОИС	Постовой		
Гл.спец.	Прохоров		
ГИП	Маркин		
Нач.гр	Старова		
Инж.IIк	Каунанг		
Тех.Iкат	Сергеева		

3.503.1-81.5-7-44

Балка крайнего пролета цепи с большими деформациями Б L.140(180).h-...-1(2÷13)Б
Арматурный чертеж

Стадия	Лист	Листов
Р	1	2

СОЮЗДОРПРОЕКТ

Формат А3

25761-02 80

СССП Д46

https://zavodjbi.com/

Номер строки	Наименование	Для исполнения 1	2	3	4	5	6	7	8	Обозначение документа
1	Изделие закладное балки L=12,15,18м	X	X	X	X	X	X	X	X	3.503.1-81.5 -7-45
2	L=21,24,33м	X	X	X	X	X	X	X	X	-7-46
3	Напрягаемая арматура. Пучки из стали класса В. L=12м	X	X	X	X					3.503.1-81.5 -1-3
4	L=15м	X	X	X	X					-2-3
5	L=18м	X	X	X	X					-3-3
6	L=21м	X	X	X	X					-4-3
7	L=24м	X	X	X	X					-5-3
8	L=33м. h=1.5м			X	X					-6-3
9	L=33м. h=1.7м			X	X					-6-4
10	Напрягаемая арматура. Канаты К-7. L=12м					X	X	X	X	-1-4
11	L=15м					X	X	X	X	-2-4
12	L=18м					X	X	X	X	-3-4
13	L=21м					X	X	X	X	-4-4
14	Плита балки b=140см. Арматура класса А-III	X				X				-7-37
15	Арматура класса А-II		X				X			-7-38
16	Плита балки b=180см. Арматура класса А-III			X				X		-7-39
17	Арматура класса А-II				X				X	-7-40
18	Ребро балки L=12,15м. Арматура класса А-III	X		X		X		X		-7-28
19	Арматура класса А-II		X		X		X		X	-7-29
20	Ребро балки L=18,21,24м. Арматура класса А-III	X		X		X		X		-7-30
21	Арматура класса А-II		X		X		X		X	-7-31
22	Ребо балки L=33м. Арматура класса А-III			X						-7-32
23	Арматура класса А-II				X					-7-33

Таблица исполнений

Номер исполнения	Марки балки L=12,15,18,21 м
1	БL.140.h-TBAIII-1(2÷13)Б
2	БL.140.h-TBAII-1(2÷13)Б
3	БL.180.h-TBAIII-1(2÷13)Б
4	БL.180.h-TBAII-1(2÷13)Б
5	БL.140.h-TK7AIII-1(2÷13)Б
6	БL.140.h-TK7AII-1(2÷13)Б
7	БL.180.h-TK7AIII-1(2÷13)Б
8	БL.180.h-TK7AII-1(2÷13)Б

Таблица исполнений(прод.)

Номер исполнения	Марки балки L=24 м
1	Б2400.140.120-TBAIII-1(2÷13)Б
2	Б2400.140.120-TBAII-1(2÷13)Б
3	Б2400.180.120-TBAIII-1(2÷13)Б
4	Б2400.180.120-TBAII-1(2÷13)Б

Таблица исполнений (прод.)

Номер исполнения	Марки балки L=33 м
3	Б3300.180.150-TBAIII-1(2÷13)Б
4	Б3300.180.150-TBAII-1(2÷13)Б
3	Б3300.180.170-TBAIII-1(2÷13)Б
4	Б3300.180.170-TBAII-1(2÷13)Б

https://zavodjbi.com/

Поз.	Наименование	3.503.1-81.5-7-44СП кол. на рис. 1	2(4)	3(5)	Обозначение документа	Масса ед., кг.
1	Изделие закладное					
	МН-ТАIII (А II)-1	2	2	2	3.503.1-81.6-1-1	16.3(16.6)
2	МН-ТАIII (А II)-5	2	2	2	-3	5.1
4	МН-ТАIII (А II)-7 L=12м		4		-5	21.8(22.1)
	L=15м		5			
	L=18м		6			
5	МН-ТАIII (А II)-14			2	3.503.1-81.6-2-18	7.3
6	МН-ТАIII (А II)-9 L=12м			4	3.503.1-81.6-1-6	10.0
	L=15м			6		
	L=18м			8		
7	МН-ТАIII (А II)-12			2	3.503.1-81.6-2-18	5.9

Н.контр.	Прохоров			3.503.1-81.5-7-45
Нач.ОИС	Постовой			
Гл.спец.	Прохоров			Изделие закладное балок L=12,15,18м b=140,180см
ГИП	Маркин		9.02.92	
Нач.груп	Старова			
Инж.1кат	Филимонова			
Инж.ОАП	Макарова			

Стадия	Лист	Листов
Р		1

СОЮЗДОРПРОЕКТ

Формат А4

НОСТ1
ИЗ-745

Поз.	Наименование	3.503.1-81.5-7-44СП кол. на рис. 1	2(4)	3(5)	Обозначение документа	Масса ед., кг.
1	Изделие закладное					
	МН-ТАIII (А II)-1 L=21м	2	2	2	3.503.1-81.6-1-1	16.3(16.6)
	МН-ТАIII (А II)-2 L=24,33м	2	2	2		27.5(28.2)
2	МН-ТАIII (А II)-5	2	2	2	-3	5.1
4	МН-ТАIII (А II)-7 L=21м		7		-5	21.8(22.1)
	L=24м		8			
	L=33М		11			
5	МН-ТАIII (А II)-14			2	3.503.1-81.6-2-18	7.3
6	МН-ТАIII (А II)-9 L=21м			10	3.503.1-81.6-1-6	10.0
	L=24м			12		
	L=33М			18		
7	МН-ТАIII (А II)-12 L=21м			2	3.503.1-81.6-2-18	5.9
	МН-ТАIII (А II)-13 L=24,33м			2		5.3

Н.контр.	Прохоров			3.503.1-81.5-7-46
Нач.ОИС	Постовой			
Гл.спец.	Прохоров			Изделие закладное балок L=21,24,33м b=140,180см
ГИП	Маркин			
Нач.груп	Старова			
Инж.1кат	Филимонова			
Инж.ОАП	Макарова			

Стадия	Лист	Листов
Р		1

СОЮЗДОРПРОЕКТ

Формат А4

25761-02 82

https://zavodjbi.com/

Марка элемента	Напрягаемая арматура, кг класса	Вязальная проволока, кг	Изделия арматурные, кг								Изделия закладные и анкеры, кг														Общий расход, кг
			Арматура класса							Всего	Арматура класса									Прокат					Всего	
	В		А-I			А-III					В-I	А-I			А-III											
	ГОСТ 7348-81*	ГОСТ 3282-74	ГОСТ 5781-82*			ГОСТ 5781-82*					ГОСТ 6727-80*	ГОСТ 5781-82*			ГОСТ 5781-82*					ГОСТ см. 3.503.1-81.5-8-ТТ				ГОСТ 8732-78*		
	ø5	ø2	ø6	ø8	Итого	ø8	ø10	ø12	Итого		ø4	ø6	ø14	Итого	ø10	ø12	ø14	ø20	Итого	δ10	δ12	δ20	Итого	o102x6		
Б1200.140.90-ТВАIII-1Н	195.3	0.5	36.6	131.8	168.4	39.7	283.7	363.5	686.9	855.3	2.4	6.2	2.7	8.9	-	4.3	-	-	4.3	6.4	31.1	-	37.5	7.4	60.5	1111.6
Б1200.140.90-ТВАIII-2(3,4)Н	195.3	0.5	36.6	131.8	168.4	39.7	283.7	363.5	686.9	855.3	2.4	6.2	2.7	8.9	-	4.3	-	6.0	10.3	6.4	31.1	81.2	118.7	7.4	147.7	1198.8
Б1200.140.90-ТВАIII-5(6,7)Н	195.3	0.5	36.6	131.8	168.4	39.7	283.7	363.5	686.9	855.3	2.4	15.2	2.7	17.9	-	59.1	-	-	59.1	6.4	31.1	-	37.5	7.4	124.3	1175.4
Б1200.174.90-ТВАIII-1Н	195.3	0.5	36.6	139.6	176.2	39.7	278.0	333.0	650.7	826.9	2.4	6.2	2.7	8.9	-	4.3	-	-	4.3	6.4	31.1	-	37.5	7.4	60.5	1083.2
Б1200.174.90-ТВАIII-2Н	195.3	0.5	36.6	139.6	176.2	39.7	278.0	333.0	650.7	826.9	2.4	6.2	2.7	8.9	2.8	4.3	-	6.0	13.1	41.1	31.1	81.2	153.4	7.4	185.2	1207.9
Б1200.174.90-ТВАIII-3Н	195.3	0.5	36.6	139.6	176.2	39.7	278.0	333.0	650.7	826.9	2.4	6.2	2.7	8.9	1.0	4.3	-	6.0	11.3	18.2	31.1	81.2	130.5	7.4	160.5	1183.2
Б1200.174.90-ТВАIII-4Н	195.3	0.5	36.6	139.6	176.2	39.7	278.0	333.0	650.7	826.9	2.4	15.2	2.7	17.9	2.8	59.1	-	-	61.9	41.1	31.1	-	72.2	7.4	161.8	1184.5
Б1200.174.90-ТВАIII-5Н	195.3	0.5	36.6	139.6	176.2	39.7	278.0	333.0	650.7	826.9	2.4	15.2	2.7	17.9	1.0	59.1	-	-	60.1	18.2	31.1	-	49.3	7.4	137.1	1159.8
Б1200.140.90-ТВАIII-1М	195.3	0.5	36.1	134.8	170.9	39.7	320.3	370.5	730.5	901.4	2.4	6.2	2.7	8.9	0.7	6.3	-	-	7.0	14.3	31.1	-	45.4	7.4	71.1	1168.3
Б1200.140.90-ТВАIII-2(3,4,8,9,10)М	195.3	0.5	36.1	134.8	170.9	39.7	320.3	370.5	730.5	901.4	2.4	6.2	2.7	8.9	0.7	6.3	-	6.0	13.0	14.3	31.1	81.2	126.6	7.4	158.3	1255.5
Б1200.140.90-ТВАIII-5(6,7,11,12,13)М	195.3	0.5	36.1	134.8	170.9	39.7	320.3	370.5	730.5	901.4	2.4	16.1	2.7	18.8	0.7	65.7	-	-	66.4	14.3	31.1	-	45.4	7.4	140.4	1237.6
Б1200.174.90-ТВАIII-1(6)М	195.3	0.5	36.1	142.6	178.7	39.7	308.6	334.6	682.9	861.6	2.4	6.2	2.7	8.9	0.7	6.3	-	-	7.0	14.3	31.1	-	45.4	7.4	71.1	1128.5
Б1200.174.90-ТВАIII-2(7)М	195.3	0.5	36.1	142.6	178.7	39.7	308.6	334.6	682.9	861.6	2.4	6.2	2.7	8.9	3.8	6.3	-	6.0	16.1	52.8	31.1	81.2	165.1	7.4	199.9	1257.3
Б1200.174.90-ТВАIII-3(8)М	195.3	0.5	36.1	142.6	178.7	39.7	308.6	334.6	682.9	861.6	2.4	6.2	2.7	8.9	1.9	6.3	-	6.0	14.2	30.0	31.1	81.2	142.3	7.4	175.2	1232.6
Б1200.174.90-ТВАIII-4(9)М	195.3	0.5	36.1	142.6	178.7	39.7	308.6	334.6	682.9	861.6	2.4	16.1	2.7	18.8	3.8	65.7	-	-	69.5	52.8	31.1	-	83.9	7.4	182.0	1239.4
Б1200.174.90-ТВАIII-5(10)М	195.3	0.5	36.1	142.6	178.7	39.7	308.6	334.6	682.9	861.6	2.4	16.1	2.7	18.8	2.0	65.7	-	-	67.7	30.0	31.1	-	61.1	7.4	157.4	1214.8
Б1200.140.90-ТВАIII-1Б	195.3	0.5	36.1	134.8	170.9	39.7	320.3	370.5	730.5	901.4	2.4	6.2	2.7	8.9	-	4.3	-	-	4.3	6.4	31.1	-	37.5	7.4	60.5	1157.7
Б1200.140.90-ТВАIII-2(3,4,8,9,10)Б	195.3	0.5	36.1	134.8	170.9	39.7	320.3	370.5	730.5	901.4	2.4	6.2	2.7	8.9	-	4.3	-	6.0	10.3	6.4	31.1	81.2	118.7	7.4	147.7	1244.9
Б1200.140.90-ТВАIII-5(6,7,11,12,13)Б	195.3	0.5	36.1	134.8	170.9	39.7	320.3	370.5	730.5	901.4	2.4	15.6	2.7	18.3	-	61.4	-	-	61.4	6.4	31.1	-	37.5	7.4	127.0	1224.2
Б1200.174.90-ТВАIII-1(6)Б	195.3	0.5	36.1	142.6	178.7	39.7	308.6	334.6	682.9	861.6	2.4	6.2	2.7	8.9	-	8.6	-	-	8.6	6.4	31.1	-	37.5	7.4	64.8	1122.2
Б1200.174.90-ТВАIII-2(7)Б	195.3	0.5	36.1	142.6	178.7	39.7	308.6	334.6	682.9	861.6	2.4	6.2	2.7	8.9	2.8	4.3	-	6.0	13.1	41.1	31.1	81.2	153.4	7.4	185.2	1242.6
Б1200.174.90-ТВАIII-3(8)Б	195.3	0.5	36.1	142.6	178.7	39.7	308.6	334.6	682.9	861.6	2.4	6.2	2.7	8.9	1.0	4.3	-	6.0	11.3	18.2	31.1	81.2	130.5	7.4	160.5	1217.9
Б1200.174.90-ТВАIII-4(9)Б	195.3	0.5	36.1	142.6	178.7	39.7	308.6	334.6	682.9	861.6	2.4	15.6	2.7	18.3	2.8	61.4	-	-	64.2	41.1	31.1	-	72.2	7.4	164.5	1221.9
Б1200.174.90-ТВАIII-5(10)Б	195.3	0.5	36.1	142.6	178.7	39.7	308.6	334.6	682.9	861.6	2.4	15.6	2.7	18.3	1.0	61.4	-	-	62.4	18.2	31.1	-	49.3	7.4	139.8	1197.2

Марки стали см. 3.503.1-81.5-7-ТТ табл.2

Н. контр.	Прохоров	
Нач. ОИС	Постовой	
Глав. спец.	Прохоров	
ГИП	Маркин	
Нач. груп.	Старова	
Инж. Iк.	Филимонова	
Инж. IIIк.	Яновская	

3.503.1-81.5-7-47РС

Ведомость расхода стали на балку L= 12 м. Армирование пучками из стали класса В и арматурой класса А-III

Стадия	Лист	Листов
Р	1	2

СОЮЗДОРПРОЕКТ

Формат А3

25761-02 83

https://zavodjbi.com/

Марка элемента	Напрягаемая арматура, кг класса	Вязальная проволока, кг	Изделия арматурные, кг							Всего	Изделия закладные и анкеры, кг														Общий расход, кг
			Арматура класса								Арматура класса									Прокат					
	В		А-I			А-III					В-I	А-I			А-III										
	ГОСТ 7348-81*	ГОСТ 3282-74*	ГОСТ 5781-82*			ГОСТ 5781-82*					ГОСТ 6727-80*	ГОСТ 5781-82*			ГОСТ 5781-82*					ГОСТ см. 3.503.1-81.5-8-ТТ				ГОСТ 8732-78*		
	ø5	ø2	ø6	ø8	Итого	ø8	ø10	ø12	Итого		ø4	ø6	ø14	Итого	ø10	ø12	ø14	ø20	Итого	δ10	δ12	δ20	Итого	o102x6		
Б1200.180.90-ТВАIII-1Н	195.3	0.5	36.6	139.6	176.2	39.7	322.8	397.1	759.6	935.8	2.4	6.2	2.7	8.9	-	4.3	-	-	4.3	6.4	31.1	-	37.5	7.4	60.5	1192.1
Б1200.180.90-ТВАIII-2(3,4)Н	195.3	0.5	36.6	139.6	176.2	39.7	322.8	397.1	759.6	935.8	2.4	6.2	2.7	8.9	-	4.3	-	6.0	10.3	6.4	31.1	81.2	118.7	7.4	147.7	1279.3
Б1200.180.90-ТВАIII-5(6,7)Н	195.3	0.5	36.6	139.6	176.2	39.7	322.8	397.1	759.6	935.8	2.4	15.2	2.7	17.9	-	59.1	-	-	59.1	6.4	31.1	-	37.5	7.4	124.3	1255.9
Б1200.194.90-ТВАIII-1Н	195.3	0.5	36.6	143.6	180.2	39.7	298.5	350.0	688.2	868.4	2.4	6.2	2.7	8.9	-	4.3	-	-	4.3	6.4	31.1	-	37.5	7.4	60,5	1124.7
Б1200.194.90-ТВАIII-2Н	195.3	0.5	36.6	143.6	180.2	39.7	298.5	350.0	688.2	868.4	2.4	6.2	2.7	8.9	2.8	4.3	-	6.0	13.1	41.1	31.1	81.2	153.4	7.4	185.2	1249.4
Б1200.194.90-ТВАIII-3Н	195.3	0.5	36.6	143.6	180.2	39.7	298.5	350.0	688.2	868.4	2.4	6.2	2.7	8.9	1.0	4.3	-	6.0	11.3	18.2	31.1	81.2	130.5	7.4	160.5	1224.7
Б1200.194.90-ТВАIII-4Н	195.3	0.5	36.6	143.6	180.2	39.7	298.5	350.0	688.2	868.4	2.4	15.2	2.7	17.9	2.8	59.1	-	-	61.9	41.1	31.1	-	72.2	7.4	161.8	1226.0
Б1200.194.90-ТВАIII-5Н	195.3	0.5	36.6	143.6	180.2	39.7	298.5	350.0	688.2	868.4	2.4	15.2	2.7	17.9	1.0	59.1	-	-	60.1	18.2	31.1	-	49.3	7.4	137.1	1201.3
Б1200.180.90-ТВАIII-1М	195.3	0.5	36.1	142.6	178.7	39.7	366.6	409.3	815.6	994.3	2.4	6.2	2.7	8.9	0.7	6.3	-	-	7.0	14.3	31.1	-	45.4	7.4	71.1	1261.2
Б1200.180.90-ТВАIII-2(3,4,8,9,10)М	195.3	0.5	36.1	142.6	178.7	39.7	366.6	409.3	815.6	994.3	2.4	6.2	2.7	8.9	0.7	6.3	-	6.0	13.0	14.3	31.1	81.2	126.6	7.4	158,3	1348.4
Б1200.180.90-ТВАIII-5(6,7,11,12,13)М	195.3	0.5	36.1	142.6	178.7	39.7	366.6	409.3	815.6	994.3	2.4	16.1	2.7	18.8	0.7	65.7	-	-	66.4	14.3	31.1	-	45.4	7.4	140.4	1330.5
Б1200.194.90-ТВАIII-1(6)М	195.3	0.5	36.1	146.5	182.6	39.7	332.6	354.2	726.5	909.1	2.4	6.2	2.7	8.9	0.7	6.3	-	-	7.0	14.3	31.1	-	45.4	7.4	71.1	1176.0
Б1200.194.90-ТВАIII-2(7)М	195.3	0.5	36.1	146.5	182.6	39.7	332.6	354.2	726.5	909.1	2.4	6.2	2.7	8.9	3.8	6.3	-	6.0	16.1	52.8	31.1	81.2	165.1	7.4	199.9	1304.8
Б1200.194.90-ТВАIII-3(8)М	195.3	0.5	36.1	146.5	182.6	39.7	332.6	354.2	726.5	909.1	2.4	6.2	2.7	8.9	1.9	6.3	-	6.0	14.2	30.0	31.1	81.2	142.3	7.4	175.2	1280.1
Б1200.194.90-ТВАIII-4(9)М	195.3	0.5	36.1	146.5	182.6	39.7	332.6	354.2	726.5	909.1	2.4	16.1	2.7	18.9	3.8	65.7	-	-	69.5	52.8	31.1	-	83.9	7.4	182.0	1286.9
Б1200.194.90-ТВАIII-5(10)М	195.3	0.5	36.1	146.5	182.6	39.7	332.6	354.2	726.5	909.1	2.4	16.1	2.7	18.9	2.0	65.7	-	-	67.7	30.0	31.1	-	61.1	7.4	157.4	1262.3
Б1200.180.90-ТВАIII-1Б	195.3	0.5	36.1	142.6	178.7	39.7	366.6	409.3	815.6	994.3	2.4	6.2	2.7	8.9	-	4.3	-	-	4.3	6.4	31.1	-	37.5	7.4	60.5	1250.6
Б1200.180.90-ТВАIII-2(3,4,8,9,10)Б	195.3	0.5	36.1	142.6	178.7	39.7	366.6	409.3	815.6	994.3	2.4	6.2	2.7	8.9	-	4.3	-	6.0	10.3	6.4	31.1	81.2	118.7	7.4	147.7	1337.8
Б1200.180.90-ТВАIII-5(6,7,11,12,13)Б	195.3	0.5	36.1	142.6	178.7	39.7	366.6	409.3	815.6	994.3	2.4	15.6	2.7	18.3	-	61.4	-	-	61.4	6.4	31.1	-	37.5	7.4	127.0	1317.1
Б1200.194.90-ТВАIII-1(6)Б	195.3	0.5	36.1	146.5	182.6	39.7	332.6	354.2	726.5	909.1	2.4	6.2	2.7	8.9	-	8.6	-	-	8.6	6.4	31.1	-	37.5	7.4	64.8	1169.7
Б1200.194.90-ТВАIII-2(7)Б	195.3	0.5	36.1	146.5	182.6	39.7	332.6	354.2	726.5	909.1	2.4	6.2	2.7	8.9	2.8	4.3	-	6.0	13.1	41.1	31.1	81.2	153.4	7.4	185.2	1290.1
Б1200.194.90-ТВАIII-3(8)Б	195.3	0.5	36.1	146.5	182.6	39.7	332.6	354.2	726.5	909.1	2.4	6.2	2.7	8.9	1.0	4.3	-	6.0	11.3	18.2	31.1	81.2	130.5	7.4	160.5	1265.4
Б1200.194.90-ТВАIII-4(9)Б	195.3	0.5	36.1	146.5	182.6	39.7	332.6	354.2	726.5	909.1	2.4	15.6	2.7	18.3	2.8	61.4	-	-	64.2	41.1	31.1	-	72.2	7.4	164.5	1269.4
Б1200.194.90-ТВАIII-5(10)Б	195.3	0.5	36.1	146.5	182.6	39.7	332.6	354.2	726.5	909.1	2.4	15.6	2.7	18.3	1.0	61.4	-	-	62.4	18.2	31.1	-	49.3	7.4	139.8	1244.7

Марка элемента	Напрягаемая арматура, кг класса В ГОСТ 7348-81* ø5	Вязальная проволока, кг ГОСТ 3282-74* ø2	Изделия арматурные, кг. Арматура класса А-I ГОСТ 5781-82* ø6	А-I ø8	А-I Итого	А-II ГОСТ 5781-82* ø10	А-II ø12	А-II ø14	А-II Итого	Всего	Изделия закладные и анкеры, кг. Арматура класса В-I ГОСТ 6727-80* ø4	А-I ГОСТ 5781-82* ø6	А-I ø14	А-I Итого	А-II ГОСТ 5781-82* ø10	А-II ø12	А-II ø14	А-II ø22	А-II Итого	Прокат ГОСТ см. 3.503.1-81.5-8-ТТ б10	б12	б20	Итого	ГОСТ 8732-78* о102х6	Всего	Общий расход, кг
Б1200.140.90-ТВАII-1Н	195.3	0.5	36.6	130.3	166.9	159.4	454.8	240.4	854.6	1021.5	2.4	6.2	2.7	8.9	-	2.8	2.2	-	5.0	6.4	31.1	-	37.5	7.4	61.2	1278.5
Б1200.140.90-ТВАII-2(3,4)Н	195.3	0.5	36.6	130.3	166.9	159.4	454.8	240.4	854.6	1021.5	2.4	6.2	2.7	8.9	-	2.8	2.2	7.2	12.2	6.4	31.1	81.2	118.7	7.4	149.6	1366.9
Б1200.140.90-ТВАII-5(6,7)Н	195.3	0.5	36.6	130.3	166.9	159.4	454.8	240.4	854.6	1021.5	2.4	15.2	2.7	17.9	-	57.8	2.2	-	60.0	6.4	31.1	-	37.5	7.4	125.2	1342.5
Б1200.174.90-ТВАII-1Н	195.3	0.5	36.6	138.1	174.7	159.4	447.4	198.6	805.4	980.1	2.4	6.2	2.7	8.9	-	2.8	2.2	-	5.0	6.4	31.1	-	37.5	7.4	61.2	1237.1
Б1200.174.90-ТВАII-2Н	195.3	0.5	36.6	138.1	174.7	159.4	447.4	198.6	805.4	980.1	2.4	6.2	2.7	8.9	2.8	2.8	2.2	7.2	15.0	41.1	31.1	81.2	153.4	7.4	187.1	1363.0
Б1200.174.90-ТВАII-3Н	195.3	0.5	36.6	138.1	174.7	159.4	447.4	198.6	805.4	980.1	2.4	6.2	2.7	8.9	1.0	2.8	2.2	7.2	13.2	18.2	31.1	81.2	130.5	7.4	162.4	1338.3
Б1200.174.90-ТВАII-4Н	195.3	0.5	36.6	138.1	174.7	159.4	447.4	198.6	805.4	980.1	2.4	15.2	2.7	17.9	2.8	57.8	2.2	-	62.8	41.1	31.1	-	72.2	7.4	162.7	1338.6
Б1200.174.90-ТВАII-5Н	195.3	0.5	36.6	138.1	174.7	159.4	447.4	198.6	805.4	980.1	2.4	15.2	2.7	17.9	1.0	57.8	2.2	-	61.0	18.2	31.1	-	49.3	7.4	138.0	1313.9
Б1200.140.90-ТВАII-1М	195.3	0.5	36.1	134.8	170.9	159.4	487.7	277.5	924.6	1095.5	2.4	6.2	2.7	8.9	0.7	4.8	2.2	-	7.7	14.3	31.1	-	45.4	7.4	71.8	1363.1
Б1200.140.90-ТВАII-2(3,4,8,9,10)М	195.3	0.5	36.1	134.8	170.9	159.4	487.7	277.5	924.6	1095.5	2.4	6.2	2.7	8.9	0.7	4.8	2.2	7.2	14.9	14.3	31.1	81.2	126.6	7.4	160.2	1451.5
Б1200.140.90-ТВАII-5(6,7,11,12,13)М	195.3	0.5	36.1	134.8	170.9	159.4	487.7	277.5	924.6	1095.5	2.4	16.1	2.7	18.8	0.7	64.2	2.2	-	67.1	14.3	31.1	-	45.4	7.4	141.1	1432.4
Б1200.174.90-ТВАII-1(6)М	195.3	0.5	36.1	142.6	178.7	159.4	471.8	228.8	860.1	1038.7	2.4	6.2	2.7	8.9	0.7	4.8	2.2	-	7.7	14.3	31.1	-	45.4	7.4	71.8	1306.3
Б1200.174.90-ТВАII-2(7)М	195.3	0.5	36.1	142.6	178.7	159.4	471.8	228.8	860.1	1038.7	2.4	6.2	2.7	8.9	3.8	4.8	2.2	7.2	18.0	52.8	31.1	81.2	165.1	7.4	201.8	1436.3
Б1200.174.90-ТВАII-3(8)М	195.3	0.5	36.1	142.6	178.7	159.4	471.8	228.8	860.1	1038.7	2.4	6.2	2.7	8.9	1.9	4.8	2.2	7.2	16.1	30.0	31.1	81.2	142.3	7.4	177.1	1411.6
Б1200.174.90-ТВАII-4(9)М	195.3	0.5	36.1	142.6	178.7	159.4	471.8	228.8	860.1	1038.7	2.4	16.1	2.7	18.8	3.8	64.2	2.2	-	70.2	52.8	31.1	-	83.9	7.4	182.7	1417.2
Б1200.174.90-ТВАII-5(10)М	195.3	0.5	36.1	142.6	178.7	159.4	471.8	228.8	860.1	1038.7	2.4	16.1	2.7	18.8	1.9	64.2	2.2	-	68.3	30.0	31.1	-	61.1	7.4	158.0	1392.5
Б1200.140.90-ТВАII-1Б	195.3	0.5	36.1	134.8	170.9	159.4	487.7	277.5	924.6	1095.5	2.4	6.2	2.7	8.9	-	2.8	2.2	-	5.0	6.4	31.1	-	37.5	7.4	61.2	1352.5
Б1200.140.90-ТВАII-2(3,4,8,9,10)Б	195.3	0.5	36.1	134.8	170.9	159.4	487.7	277.5	924.6	1095.5	2.4	6.2	2.7	8.9	-	2.8	2.2	7.2	12.2	6.4	31.1	81.2	118.7	7.4	149.6	1440.9
Б1200.140.90-ТВАII-5(6,7,11,12,13)Б	195.3	0.5	36.1	134.8	170.9	159.4	487.7	277.5	924.6	1095.5	2.4	15.6	2.7	18.3	-	60.0	2.2	-	62.2	6.4	31.1	-	37.5	7.4	127.8	1419.1
Б1200.174.90-ТВАII-1(6)Б	195.3	0.5	36.1	142.6	178.7	159.4	471.8	228.8	860.1	1038.8	2.4	6.2	2.7	8.9	-	2.8	2.2	-	5.0	6.4	31.1	-	37.5	7.4	61.2	1295.8
Б1200.174.90-ТВАII-2(7)Б	195.3	0.5	36.1	142.6	178.7	159.4	471.8	228.8	860.1	1038.8	2.4	6.2	2.7	8.9	2.8	2.8	2.2	7.2	15.0	41.1	31.1	81.2	153.4	7.4	187.1	1421.7
Б1200.174.90-ТВАII-3(8)Б	195.3	0.5	36.1	142.6	178.7	159.4	471.8	228.8	860.1	1038.8	2.4	6.2	2.7	8.9	1.0	2.8	2.2	7.2	13.2	18.2	31.1	81.2	130.5	7.4	162.4	1397.0
Б1200.174.90-ТВАII-4(9)Б	195.3	0.5	36.1	142.6	178.7	159.4	471.8	228.8	860.1	1038.8	2.4	15.6	2.7	18.3	2.8	60.0	2.2	-	65.0	41.1	31.1	-	72.2	7.4	165.3	1399.9
Б1200.174.90-ТВАII-5(10)Б	195.3	0.5	36.1	142.6	178.7	159.4	471.8	228.8	860.1	1038.8	2.4	15.6	2.7	18.3	1.0	60.0	2.2	-	63.2	18.2	31.1	-	49.3	7.4	140.6	1375.2

Марки стали см. 3.503.1-81.5-7-ТТ табл.2

Н. контр.	Прохоров	
Нач. ОИС	Постовой	
Глав. спец	Прохоров	
ГИП	Маркин	
Нач. груп.	Старова	
Инж. Iк.	Филимонова	
Инж. IIIк.	Лъювская	

3.503.1-81.5-7-48РС

Ведомость расхода стали на балку L= 12 м. Армирование пучками из стали класса В и арматурой класса А-II

Стадия	Лист	Листов
Р	1	2

СОЮЗДОРПРОЕКТ

Формат А3

25761-02 85

Марка элемента	Напрягаемая арматура, кг класса	Вязальная проволока, кг	Изделия арматурные, кг								Изделия закладные и анкеры, кг														Общий расход, кг
			Арматура класса							Всего	Арматура класса									Прокат				Всего	
			А-I			А-II					В-I	А-I			А-II										
	В		ГОСТ 5781-82*			ГОСТ 5781-82*					ГОСТ 6727-80*	ГОСТ 5781-82*			ГОСТ 5781-82*					ГОСТ ск. 3.503.1-81.5-8-ТТ				ГОСТ 8732-78*		
	ГОСТ 7348-81*	ГОСТ 3282-74*																							
	ø5	ø2	ø6	ø8	Итого	ø10	ø12	ø14	Итого		ø4	ø6	ø14	Итого	ø10	ø12	ø14	ø22	Итого	δ10	δ12	δ20	Итого	o102x6		
Б1200.180.90-ТВАII-1Н	195.3	0.5	36.6	138.1	174.7	159.4	511.4	287.1	957.9	1132.6	2.4	6.2	2.7	8.9	-	2.8	2.2	-	5.0	6.4	31.1	-	37.5	7.4	61.2	1389.6
Б1200.180.90-ТВАII-2(3.4)Н	195.3	0.5	36.6	138.1	174.7	159.4	511.4	287.1	957.9	1132.6	2.4	6.2	2.7	8.9	-	2.8	2.2	7.2	12.2	6.4	31.1	81.2	118.7	7.4	149.6	1478.0
Б1200.180.90-ТВАII-5(6.7)Н	195.3	0.5	36.6	138.1	174.7	159.4	511.4	287.1	957.9	1132.6	2.4	15.2	2.7	17.9	-	57.8	2.2	-	60.0	6.4	31.1	-	37.5	7.4	125.2	1453.6
Б1200.194.90-ТВАII-1Н	195.3	0.5	36.6	142.0	178.6	159.4	476.3	222.5	858.2	1036.8	2.4	6.2	2.7	8.9	-	2.8	2.2	-	5.0	6.4	31.1	-	37.5	7.4	61.2	1293.8
Б1200.194.90-ТВАII-2Н	195.3	0.5	36.6	142.0	178.6	159.4	476.3	222.5	858.2	1036.8	2.4	6.2	2.7	8.9	2.8	2.8	2.2	7.2	15.0	41.1	31.1	81.2	153.4	7.4	187.1	1419.7
Б1200.194.90-ТВАII-3Н	195.3	0.5	36.6	142.0	178.6	159.4	476.3	222.5	858.2	1036.8	2.4	6.2	2.7	8.9	1.0	2.8	2.2	7.2	13.2	18.2	31.1	81.2	130.5	7.4	162.4	1395.0
Б1200.194.90-ТВАII-4Н	195.3	0.5	36.6	142.0	178.6	159.4	476.3	222.5	858.2	1036.8	2.4	15.2	2.7	17.9	2.8	57.8	2.2	-	62.8	41.1	31.1	-	72.2	7.4	162.7	1395.3
Б1200.194.90-ТВАII-5Н	195.3	0.5	36.6	142.0	178.6	159.4	476.3	222.5	858.2	1036.8	2.4	15.2	2.7	17.9	1.0	57.8	2.2	-	61.0	18.2	31.1	-	49.3	7.4	138.0	1370.6
Б1200.180.90-ТВАII-1М	195.3	0.5	36.1	142.6	178.7	159.4	554.8	332.0	1046.2	1224.9	2.4	6.2	2.7	8.9	0.7	4.8	2.2	-	7.7	14.3	31.1	-	45.4	7.4	71.8	1492.5
Б1200.180.90-ТВАII-2(3,4,8,9,10)М	195.3	0.5	36.1	142.6	178.7	159.4	554.8	332.0	1046.2	1224.9	2.4	6.2	2.7	8.9	0.7	4.8	2.2	7.2	14.9	14.3	31.1	81.2	126.6	7.4	160.2	1580.9
Б1200.180.90-ТВАII-5(6,7,11,12,13)М	195.3	0.5	36.1	142.6	178.7	159.4	554.8	332.0	1046.2	1224.9	2.4	16.1	2.7	18.8	0.7	64.2	2.2	-	67.1	14.3	31.1	-	45.4	7.4	141.1	1561.8
Б1200.194.90-ТВАII-1(6)М	195.3	0.5	36.1	146.5	182.6	159.4	505.8	256.6	921.8	1104.4	2.4	6.2	2.7	8.9	0.7	4.8	2.2	-	7.7	14.3	31.1	-	45.4	7.4	71.8	1372.0
Б1200.194.90-ТВАII-2(7)М	195.3	0.5	36.1	146.5	182.6	159.4	505.8	256.6	921.8	1104.4	2.4	6.2	2.7	8.9	3.8	4.8	2.2	7.2	18.0	52.8	31.1	81.2	165.1	7.4	201.8	1502.0
Б1200.194.90-ТВАII-3(8)М	195.3	0.5	36.1	146.5	182.6	159.4	505.8	256.6	921.8	1104.4	2.4	6.2	2.7	8.9	1.9	4.8	2.2	7.2	16.1	30.0	31.1	81.2	142.3	7.4	177.1	1477.3
Б1200.194.90-ТВАII-4(9)М	195.3	0.5	36.1	146.5	182.6	159.4	505.8	256.6	921.8	1104.4	2.4	16.1	2.7	18.8	3.8	64.2	2.2	-	70.2	52.8	31.1	-	83.9	7.4	182.7	1482.9
Б1200.194.90-ТВАII-5(10)М	195.3	0.5	36.1	146.5	182.6	159.4	505.8	256.6	921.8	1104.4	2.4	16.1	2.7	18.8	1.9	64.2	2.2	-	68.3	30.0	31.1	-	61.1	7.4	158.0	1458.2
Б1200.180.90-ТВАII-1Б	195.3	0.5	36.1	142.6	178.7	159.4	554.8	332.0	1046.2	1224.9	2.4	6.2	2.7	8.9	-	2.8	2.2	-	5.0	6.4	31.1	-	37.5	7.4	61.2	1481.9
Б1200.180.90-ТВАII-2(3,4,8,9,10)Б	195.3	0.5	36.1	142.6	178.7	159.4	554.8	332.0	1046.2	1224.9	2.4	6.2	2.7	8.9	-	2.8	2.2	7.2	12.2	6.4	31.1	81.2	118.7	7.4	149.6	1570.3
Б1200.180.90-ТВАII-5(6,7,11,12,13)Б	195.3	0.5	36.1	142.6	178.7	159.4	554.8	332.0	1046.2	1224.9	2.4	15.6	2.7	18.3	-	60.0	2.2	-	62.2	6.4	31.1	-	37.5	7.4	127.8	1548.5
Б1200.194.90-ТВАII-1(6)Б	195.3	0.5	36.1	146.5	182.6	159.4	505.8	256.6	921.8	1104.4	2.4	6.2	2.7	8.9	-	2.8	2.2	-	5.0	6.4	31.1	-	37.5	7.4	61.2	1361.4
Б1200.194.90-ТВАII-2(7)Б	195.3	0.5	36.1	146.5	182.6	159.4	505.8	256.6	921.8	1104.4	2.4	6.2	2.7	8.9	2.8	2.8	2.2	7.2	15.0	41.1	31.1	81.2	153.4	7.4	187.1	1487.3
Б1200.194.90-ТВАII-3(8)Б	195.3	0.5	36.1	146.5	182.6	159.4	505.8	256.6	921.8	1104.4	2.4	6.2	2.7	8.9	1.0	2.8	2.2	7.2	13.2	18.2	31.1	81.2	130.5	7.4	162.4	1462.6
Б1200.194.90-ТВАII-4(9)Б	195.3	0.5	36.1	146.5	182.6	159.4	505.8	256.6	921.8	1104.4	2,4	15.6	2.7	18.3	2.8	60.0	2.2	-	65.0	41.1	31.1	-	72.2	7.4	165.3	1465.5
Б1200.194.90-ТВАII-5(10)Б	195.3	0.5	36.1	146.5	182.6	159.4	505.8	256.6	921.8	1104.4	2,4	15.6	2.7	18.3	1.0	60.0	2.2	-	63.2	18.2	31.1	-	49.3	7.4	140.6	1440.8

https://zavodjbi.com/

Марка элемента	Напрягаемая арматура, кг класса К-7 ГОСТ 13840-68* ⌀15	Вязальная проволока, кг ГОСТ 3282-74* ⌀2	Изделия арматурные, кг. Арматура класса А-I ГОСТ 5781-82* ⌀6	А-I ⌀8	А-I Итого	А-III ГОСТ 5781-82* ⌀8	А-III ⌀10	А-III ⌀12	А-III Итого	Всего	Изделия закладные и анкеры, кг. Арматура класса В-I ГОСТ 6727-80* ⌀4	А-I ГОСТ 5781-82* ⌀6	А-I ⌀14	А-I Итого	А-III ГОСТ 5781-82* ⌀10	А-III ⌀12	А-III ⌀14	А-III ⌀20	А-III Итого	Прокат ГОСТ см. 3.503.1-81.5-8-ТТ δ10	δ12	δ20	Итого	ГОСТ 8732-78* ⌀102х6	Всего	Общий расход, кг
Б1200.140.90-ТК7АIII-1Н	208.9	-	36.6	131.8	164.8	39.7	283.7	363.5	686.9	855.3	8.4	-	-	-	-	4.3	-	-	12.7	-	31.1	-	31.1	7.4	51.2	1115.4
Б1200.140.90-ТК7АIII-2(3,4)Н	208.9	-	36.6	131.8	164.8	39.7	283.7	363.5	686.9	855.3	8.4	-	-	-	-	4.3	-	6.0	18.7	-	31.1	81.2	112.3	7.4	138.4	1202.6
Б1200.140.90-ТК7АIII-5(6,7)Н	208.9	-	36.6	131.8	164.8	39.7	283.7	363.5	686.9	855.3	8.4	8.9	-	8.9	-	59.1	-	-	76.4	-	31.1	-	31.1	7.4	114.9	1179.1
Б1200.174.90-ТК7АIII-1Н	208.9	-	36.6	139.6	176.2	39.7	278.0	333.0	650.7	826.9	8.4	-	-	-	-	4.3	-	-	12.7	-	31.1	-	31.1	7.4	51.2	1087.0
Б1200.174.90-ТК7АIII-2Н	208.9	-	36.6	139.6	176.2	39.7	278.0	333.0	650.7	826.9	8.4	-	-	-	2.8	4.3	-	6.0	21.5	34.7	31.1	81.2	147.0	7.4	175.9	1211.7
Б1200.174.90-ТК7АIII-3Н	208.9	-	36.6	139.6	176.2	39.7	278.0	333.0	650.7	826.9	8.4	-	-	-	1.0	4.3	-	6.0	19.7	11.8	31.1	81.2	124.1	7.4	151.2	1187.0
Б1200.174.90-ТК7АIII-4Н	208.9	-	36.6	139.6	176.2	39.7	278.0	333.0	650.7	826.9	8.4	8.9	-	8.9	2.8	59.1	-	-	79.2	34.7	31.1	-	65.8	7.4	152.4	1188.2
Б1200.174.90-ТК7АIII-5Н	208.9	-	36.6	139.6	176.2	39.7	278.0	333.0	650.7	826.9	8.4	8.9	-	8.9	1.0	59.1	-	-	77.4	11.8	31.1	-	42.9	7.4	127.7	1163.5
Б1200.140.90-ТК7АIII-1М	208.9	-	36.1	134.8	170.9	39.7	320.3	370.5	730.5	901.4	8.4	-	-	-	0.7	6.3	-	-	15.4	7.9	31.1	-	39.0	7.4	61.8	1172.1
Б1200.140.90-ТК7АIII-2(3,4,8,9,10)М	208.9	-	36.1	134.8	170.9	39.7	320.3	370.5	730.5	901.4	8.4	-	-	-	0.7	6.3	-	6.0	21.4	7.9	31.1	81.2	120.2	7.4	149.0	1259.3
Б1200.140.90-ТК7АIII-5(6,7,11,12,13)М	208.9	-	36.1	134.8	170.9	39.7	320.3	370.5	730.5	901.4	8.4	9.9	-	9.9	0.7	65.7	-	-	84.7	7.9	31.1	-	39.0	7.4	131.1	1241.4
Б1200.174.90-ТК7АIII-1(6)М	208.9	-	36.1	142.6	178.7	39.7	308.6	334.6	682.9	861.6	8.4	-	-	-	0.7	6.3	-	-	15.4	7.9	31.1	-	39.0	7.4	61.8	1132.3
Б1200.174.90-ТК7АIII-2(7)М	208.9	-	36.1	142.6	178.7	39.7	308.6	334.6	682.9	861.6	8.4	-	-	-	3.8	6.3	-	6.0	24.5	46.4	31.1	81.2	158.7	7.4	212.3	1261.1
Б1200.174.90-ТК7АIII-3(8)М	208.9	-	36.1	142.6	178.7	39.7	308.6	334.6	682.9	861.6	8.4	-	-	-	1.9	6.3	-	6.0	22.6	23.6	31.1	81.2	135.9	7.4	187.6	1236.4
Б1200.174.90-ТК7АIII-4(9)М	208.9	-	36.1	142.6	178.7	39.7	308.6	334.6	682.9	861.6	8.4	9.9	-	9.9	3.8	65.7	-	-	87.8	46.4	31.1	-	77.5	7.4	172.7	1243.2
Б1200.174.90-ТК7АIII-5(10)М	208.9	-	36.1	142.6	178.7	39.7	308.6	334.6	682.9	861.6	8.4	9.9	-	9.9	2.0	65.7	-	-	86.0	23.6	31.1	-	54.7	7.4	148.1	1218.6
Б1200.140.90-ТК7АIII-1Б	208.9	-	36.1	134.8	170.9	39.7	320.3	370.5	730,5	901.4	8.4	-	-	-	-	4.3	-	-	12.7	-	31.1	-	31.1	7.4	51.2	1161.5
Б1200.140.90-ТК7АIII-2(3,4,8,9,10)Б	208.9	-	36.1	134.8	170.9	39.7	320.3	370.5	730,5	901.4	8.4	-	-	-	-	4.3	-	6.0	18.7	-	31.1	81.2	112.3	7.4	138.4	1248.7
Б1200.140.90-ТК7АIII-5(6,7,11,12,13)Б	208.9	-	36.1	134.8	170.9	39.7	320.3	370.5	730.5	901.4	8.4	9.2	-	9.2	-	61.4	-	-	79.0	-	31.1	-	31.1	7.4	117.5	1227.8
Б1200.174.90-ТК7АIII-1(6)Б	208.9	-	36.1	142.6	178.7	39.7	308.6	334.6	682.9	861.6	8.4	-	-	-	-	8.6	-	-	17.0	-	31.1	-	31.1	7.4	55.5	1126.0
Б1200.174.90-ТК7АIII-2(7)Б	208.9	-	36.1	142.6	178.7	39.7	308.6	334.6	682.9	861.6	8.4	-	-	-	2.8	4.3	-	6.0	21.5	34.7	31.1	81.2	147.0	7.4	175.9	1246.4
Б1200.174.90-ТК7АIII-3(8)Б	208.9	-	36.1	142.6	178.7	39.7	308.6	334.6	682.9	861.6	8.4	-	-	-	1.0	4.3	-	6.0	19.7	11.8	31.1	81.2	124.1	7.4	151.2	1221.7
Б1200.174.90-ТК7АIII-4(9)Б	208.9	-	36.1	142.6	178.7	39.7	308.6	334.6	682.9	861.6	8.4	9.2	-	9.2	2.8	61.4	-	-	81.8	34.7	31.1	-	65.8	7.4	155.0	1225.5
Б1200.174.90-ТК7АIII-5(10)Б	208.9	-	36.1	142.6	178.7	39.7	308.6	334.6	682.9	861.6	8.4	9.2	-	9.2	1.0	61.4	-	-	80.0	11.8	31.1	-	42.9	7.4	130.3	1200.8

Марки стали см. 3.503.1-81.5-7-ТТ табл.2

Н. контр.	Прохоров		
Нач. ОИС	Постовой		
Глав. спец.	Прохоров		
ГИП	Маркин		9.02.92
Нач. груп.	Старова		
Инж. Iк.	Филимонова		
Инж. IIIк.	Яновская		

3.503.1-81.5-7-49РС

Ведомость расхода стали на балку L= 12 м. Армирование канатами К-7 и арматурой класса А-III

Стадия	Лист	Листов
Р	1	2

СОЮЗДОРПРОЕКТ

Формат А3

25761-02 87

Марка элемента	Напрягаемая арматура, кг класса К-7 ГОСТ 13840-68* ø 15	Вязальная проволока, кг ГОСТ 3282-74* ø 2	Изделия арматурные, кг. Арматура класса А-I ГОСТ 5781-82* ø6	А-I ø8	А-I Итого	А-III ø8	А-III ø10	А-III ø12	А-III Итого	Всего	Изделия закладные и анкеры, кг. Арматура класса В-I ГОСТ 6727-80* ø4	А-I ø6	А-I ø14	А-I Итого	А-III ø10	А-III ø12	А-III ø14	А-III ø20	А-III Итого	Прокат ГОСТ см. 3.503.1-81.5-8-ТТ б10	б12	б20	Итого	ГОСТ 8732-78* о102х6	Всего	Общий расход, кг
Б1200.180.90-ТК7АIII-1Н	208.9	-	36.6	139.6	176.2	39.7	322.8	397.1	759.6	935.8	8.4	-	-	-	-	4.3	-	-	12.7	-	31.1	-	31.1	7.4	51.2	1195.9
Б1200.180.90-ТК7АIII-2(3,4)Н	208.9	-	36.6	139.6	176.2	39.7	322.8	397.1	759.6	935.8	8.4	-	-	-	-	4.3	-	6.0	18.7	-	31.1	81.2	112.3	7.4	138.4	1283.1
Б1200.180.90-ТК7АIII-5(6,7)Н	208.9	-	36.6	139.6	176.2	39.7	322.8	397.1	759.6	935.8	8.4	9.0	-	9.0	-	59.1	-	-	78.5	-	31.1	-	31.1	7.4	115.0	1259.7
Б1200.194.90-ТК7АIII-1Н	208.9	-	36.6	143.6	180.2	39.7	298.5	350.0	688.2	868.4	8.4	-	-	-	-	4.3	-	-	12.7	-	31.1	-	31.1	7.4	51.2	1128.5
Б1200.194.90-ТК7АIII-2Н	208.9	-	36.6	143.6	180.2	39.7	298.5	350.0	688.2	868.4	8.4	-	-	-	2.8	4.3	-	6.0	21.5	34.7	31.1	81.2	147.0	7.4	175.9	1253.2
Б1200.194.90-ТК7АIII-3Н	208.9	-	36.6	143.6	180.2	39.7	298.5	350.0	688.2	868.4	8.4	-	-	-	1.0	4.3	-	6.0	19.7	11.8	31.1	81.2	124.1	7.4	151.2	1228.5
Б1200.194.90-ТК7АIII-4Н	208.9	-	36.6	143.6	180.2	39.7	298.5	350.0	688.2	868.4	8.4	8.9	-	8.9	2.8	59.1	-	-	79.2	34.7	31.1	-	65.8	7.4	152.4	1229.7
Б1200.194.90-ТК7АIII-5Н	208.9	-	36.6	143.6	180.2	39.7	298.5	350.0	688.2	868.4	8.4	8.9	-	8.9	1.0	59.1	-	-	77.4	11.8	31.1	-	42.9	7.4	127.7	1205.0
Б1200.180.90-ТК7АIII-1М	208.9	-	36.1	142.6	178.7	39.7	366.6	409.3	815.6	994.3	8.4	-	-	-	0.7	6.3	-	-	15.4	7.9	31.1	-	39.0	7.4	61.8	1265.0
Б1200.180.90-ТК7АIII-2(3,4,8,9,10)М	208.9	-	36.1	142.6	178.7	39.7	366.6	409.3	815.6	994.3	8.4	-	-	-	0.7	6.3	-	6.0	21.4	7.9	31.1	81.2	120.2	7.4	149.0	1352.2
Б1200.180.90-ТК7АIII-5(6,7,11,12,13)М	208.9	-	36.1	142.6	178.7	39.7	366.6	409.3	815.6	994.3	8.4	9.9	-	9.9	0.7	65.7	-	-	84.7	7.9	31.1	-	39.0	7.4	131.1	1334.3
Б1200.194.90-ТК7АIII-1(6)М	208.9	-	36.1	146.5	182.6	39.7	332.6	354.2	726.5	909.1	8.4	-	-	-	0.7	6.3	-	-	15.4	7.9	31.1	-	39.0	7.4	61.8	1179.8
Б1200.194.90-ТК7АIII-2(7)М	208.9	-	36.1	146.5	182.6	39.7	332.6	354.2	726.5	909.1	8.4	-	-	-	3.8	6.3	-	6.0	24.5	46.4	31.1	81.2	158.7	7.4	190.6	1306.6
Б1200.194.90-ТК7АIII-3(8)М	208.9	-	36.1	146.5	182.6	39.7	332.6	354.2	726.5	909.1	8.4	-	-	-	1.9	6.3	-	6.0	22.6	23.6	31.1	81.2	135.9	7.4	165.9	1283.9
Б1200.194.90-ТК7АIII-4(9)М	208.9	-	36.1	146.5	182.6	39.7	332.6	354.2	726.5	909.1	8.4	9.9	-	9.9	3.8	65.7	-	-	87.8	46.4	31.1	-	77.5	7.4	172.7	1290.7
Б1200.194.90-ТК7АIII-5(10)М	208.9	-	36.1	146.5	182.6	39.7	332.6	354.2	726.5	909.1	8.4	9.9	-	9.9	2.0	65.7	-	-	86.0	23.6	31.1	-	54.7	7.4	148.1	1266.1
Б1200.180.90-ТК7АIII-1Б	208.9	-	36.1	142.6	178.7	39.7	366.6	409.3	815.6	994.3	8.4	-	-	-	-	4.3	-	-	12.7	-	31.1	-	31.1	7.4	51.2	1254.4
Б1200.180.90-ТК7АIII-2(3,4,8,9,10)Б	208.9	-	36.1	142.6	178.7	39.7	366.6	409.3	815.6	994.3	8.4	-	-	-	-	4.3	-	6.0	18.7	-	31.1	81.2	112.3	7.4	138.4	1341.6
Б1200.180.90-ТК7АIII-5(6,7,11,12,13)Б	208.9	-	36.1	142.6	178.7	39.7	366.6	409.3	815.6	994.3	8.4	9.2	-	9.2	-	61.4	-	-	79.0	-	31.1	-	31.1	7.4	117.5	1320.7
Б1200.194.90-ТК7АIII-1(6)Б	208.9	-	36.1	146.5	182.6	39.7	332.6	354.2	726.5	909.1	8.4	-	-	-	-	8.6	-	-	17.0	-	31.1	-	31.1	7.4	55.5	1173.5
Б1200.194.90-ТК7АIII-2(7)Б	208.9	-	36.1	146.5	182.6	39.7	332.6	354.2	726.5	909.1	8.4	-	-	-	2.8	4.3	-	6.0	21.5	34.7	31.1	81.2	147.0	7.4	175.9	1293.9
Б1200.194.90-ТК7АIII-3(8)Б	208.9	-	36.1	146.5	182.6	39.7	332.6	354.2	726.5	909.1	8.4	-	-	-	1.0	4.3	-	6.0	19.7	11.8	31.1	81.2	124.1	7.4	151.2	1269.2
Б1200.194.90-ТК7АIII-4(9)Б	208.9	-	36.1	146.5	182.6	39.7	332.6	354.2	726.5	909.1	8.4	9.2	-	9.2	2.8	61.4	-	-	81.6	34.7	31.1	-	65.8	7.4	155.0	1273.0
Б1200.194.90-ТК7АIII-5(10)Б	208.9	-	36.1	146.5	182.6	39.7	332.6	354.2	726.5	909.1	8.4	9.2	-	9.2	1.0	61.4	-	-	80.0	11.8	31.1	-	42.9	7.4	130.3	1246.3

Марка элемента	Напрягаемая арматура, кг класса К-7 ГОСТ 13840-68* ø15	Вязальная проволока, кг ГОСТ 3282-74* ø2	Изделия арматурные, кг. Арматура класса А-I ГОСТ 5781-82* ø6	А-I ø8	А-I Итого	А-II ø10	А-II ø12	А-II ø14	А-II Итого	Всего	Изделия закладные и анкеры, кг. Арматура класса В-I ГОСТ 6727-80* ø4	А-I ø6	А-I ø14	А-I Итого	А-II ø10	А-II ø12	А-II ø14	А-II ø22	А-II Итого	Прокат ГОСТ см. 3.503.1-81.5-8-ТТ δ10	δ12	δ20	Итого	ГОСТ 8732-78* ø102х6	Всего	Общий расход, кг
Б1200.140.90-ТК7АII-1Н	208.9	-	36.6	130.3	166.9	159.4	454.8	240.4	854.6	1021.5	8.4	-	-	-	-	2.8	2.2	-	13.4	-	31.1	-	31.1	7.4	51.9	1281.9
Б1200.140.90-ТК7АII-2(3,4)Н	208.9	-	36.6	130.3	166.9	159.4	454.8	240.4	854.6	1021.5	8.4	-	-	-	-	2.8	2.2	7.2	20.6	-	31.1	81.2	112.3	7.4	140.3	1370.3
Б1200.140.90-ТК7АII-5(6,7)Н	208.9	-	36.6	130.3	166.9	159.4	454.8	240.4	854.6	1021.5	8.4	9.0	-	9.0	-	57.8	2.2	-	77.4	-	31.1	-	31.1	7.4	115.9	1345.9
Б1200.174.90-ТК7АII-1Н	208.9	-	36.6	138.1	174.7	159.4	447.4	198.6	805.4	980.1	8.4	-	-	-	-	2.8	2.2	-	13.4	-	31.1	-	31.1	7.4	51.9	1240.9
Б1200.174.90-ТК7АII-2Н	208.9	-	36.6	138.1	174.7	159.4	447.4	198.6	805.4	980.1	8.4	-	-	-	2.8	2.8	2.2	7.2	23.4	34.7	31.1	81.2	147.0	7.4	177.8	1366.8
Б1200.174.90-ТК7АII-3Н	208.9	-	36.6	138.1	174.7	159.4	447.4	198.6	805.4	980.1	8.4	-	-	-	1.0	2.8	2.2	7.2	21.6	11.8	31.1	81.2	124.1	7.4	153.1	1342.1
Б1200.174.90-ТК7АII-4Н	208.9	-	36.6	138.1	174.7	159.4	447.4	198.6	805.4	980.1	8.4	9.0	-	9.0	2.8	57.8	2.2	-	80.2	34.7	31.1	-	65.8	7.4	153.4	1342.4
Б1200.174.90-ТК7АII-5Н	208.9	-	36.6	138.1	174.7	159.4	447.4	198.6	805.4	980.1	8.4	9.0	-	9.0	1.0	57.8	2.2	-	78.4	11.8	31.1	-	42.9	7.4	128.7	1317.7
Б1200.140.90-ТК7АII-1М	208.9	-	36.1	134.8	170.9	159.4	487.7	277.5	924.6	1095.5	8.4	-	-	-	0.7	4.8	2.2	-	16.1	7.9	31.1	-	39.0	7.4	62.5	1366.9
Б1200.140.90-ТК7АII-2(3,4,8,9,10)М	208.9	-	36.1	134.8	170.9	159.4	487.7	277.5	924.6	1095.5	8.4	-	-	-	0.7	4.8	2.2	7.2	23.3	7.9	31.1	81.2	120.2	7.4	150.9	1455.3
Б1200.140.90-ТК7АII-5(6,7,11,12,13)М	208.9	-	36.1	134.8	170.9	159.4	487.7	277.5	924.6	1095.5	8.4	9.9	-	9.9	0.7	64.2	2.2	-	85.4	7.9	31.1	-	39.0	7.4	131.8	1438.2
Б1200.174.90-ТК7АII-1(6)М	208.9	-	36.1	142.6	178.7	159.4	471.8	228.8	860.1	1038.7	8.4	-	-	-	0.7	4.8	2.2	-	16.1	7.9	31.1	-	39.0	7.4	62.5	1310.1
Б1200.174.90-ТК7АII-2(7)М	208.9	-	36.1	142.6	178.7	159.4	471.8	228.8	860.1	1038.7	8.4	-	-	-	3.8	4.8	2.2	7.2	26.4	46.4	31.1	81.2	158.7	7.4	192.5	1440.1
Б1200.174.90-ТК7АII-3(8)М	208.9	-	36.1	142.6	178.7	159.4	471.8	228.8	860.1	1038.7	8.4	-	-	-	1.9	4.8	2.2	7.2	24.5	23.6	31.1	81.2	135.9	7.4	167.8	1415.4
Б1200.174.90-ТК7АII-4(9)М	208.9	-	36.1	142.6	178.7	159.4	471.8	228.8	860.1	1038.7	8.4	9.9	-	9.9	3.8	64.2	2.2	-	88.5	46.4	31.1	-	77.5	7.4	173.4	1421.0
Б1200.174.90-ТК7АII-5(10)М	208.9	-	36.1	142.6	178.7	159.4	471.8	228.8	860.1	1038.7	8.4	9.9	-	9.9	1.9	64.2	2.2	-	86.6	23.6	31.1	-	54.7	7.4	148.7	1398.3
Б1200.140.90-ТК7АII-1Б	208.9	-	36.1	134.8	170.9	159.4	487.7	277.5	924.6	1095.5	8.4	-	-	-	-	2.8	2.2	-	13.4	-	31.1	-	31.1	7.4	51.9	1358.3
Б1200.140.90-ТК7АII-2(3,4,8,9,10)Б	208.9	-	36.1	134.8	170.9	159.4	487.7	277.5	924.6	1095.5	8.4	-	-	-	-	2.8	2.2	7.2	20.6	-	31.1	81.2	112.3	7.4	140.3	1444.7
Б1200.140.90-ТК7АII-5(6,7,11,12,13)Б	208.9	-	36.1	134.8	170.9	159.4	487.7	277.5	924.6	1095.5	8.4	9.4	-	9.4	-	60.0	2.2	-	80.0	-	31.1	-	31.1	7.4	118.5	1422.9
Б1200.174.90-ТК7АII-1(6)Б	208.9	-	36.1	142.6	178.7	159.4	471.8	228.8	860.1	1038.8	8.4	-	-	-	-	2.8	2.2	-	13.4	-	31.1	-	31.1	7.4	51.9	1299.6
Б1200.174.90-ТК7АII-2(7)Б	208.9	-	36.1	142.6	178.7	159.4	471.8	228.8	860.1	1038.8	8.4	-	-	-	2.8	2.8	2.2	7.2	23.4	34.7	31.1	81.2	147.0	7.4	177.8	1425.5
Б1200.174.90-ТК7АII-3(8)Б	208.9	-	36.1	142.6	178.7	159.4	471.8	228.8	860.1	1038.8	8.4	-	-	-	1.0	2.8	2.2	7.2	21.6	11.8	31.1	81.2	124.1	7.4	153.1	1400.8
Б1200.174.90-ТК7АII-4(9)Б	208.9	-	36.1	142.6	178.7	159.4	471.8	228.8	860.1	1038.8	8.4	9.4	-	9.4	2.8	60.0	2.2	-	82.8	34.7	31.1	-	65.8	7.4	156.0	1403.7
Б1200.174.90-ТК7АII-5(10)Б	208.9	-	36.1	142.6	178.7	159.4	471.8	228.8	860.1	1038.8	8.4	9.4	-	9.4	1.0	60.0	2.2	-	81.0	11.8	31.1	-	42.9	7.4	131.3	1379.0

Марки стали см. 3.503.1-81.5-7-ТТ табл.2

Н. контр.	Прохоров	
Нач. ОИС	Постовой	
Глав. спец.	Прохоров	
ГИП	Маркин	
Нач. груп.	Старова	
Инж. Iк.	Филинонова	
Инж. IIк.	Яновская	

3.503.1-81.5-7-50РС

Ведомость расхода стали на балку L= 12 м. Армирование канатами К-7 и арматурой класса А-II

Стадия	Лист	Листов
Р	1	2

СОЮЗДОРПРОЕКТ

Формат А3

25761-02 89

https://zavodjbi.com/

Марка элемента	Напрягаемая арматура, кг класса К-7 ГОСТ 13840-68* ø15	Вязальная проволока, кг ГОСТ 3282-74* ø2	Изделия арматурные, кг. Арматура класса А-I ГОСТ 5781-82* ø6	А-I ø8	А-I Итого	А-II ø10	А-II ø12	А-II ø14	А-II Итого	Всего
Б1200.180.90-ТК7АII-1Н	208.9	-	36.6	138.1	174.7	159.4	511.4	287.1	957.9	1132.6
Б1200.180.90-ТК7АII-2(3,4)Н	208.9	-	36.6	138.1	174.7	159.4	511.4	287.1	957.9	1132.6
Б1200.180.90-ТК7АII-5(6,7)Н	208.9	-	36.6	138.1	174.7	159.4	511.4	287.1	957.9	1132.6
Б1200.194.90-ТК7АII-1Н	208.9	-	36.6	142.0	178.6	159.4	476.3	222.5	858.2	1036.8
Б1200.194.90-ТК7АII-2Н	208.9	-	36.6	142.0	178.6	159.4	476.3	222.5	858.2	1036.8
Б1200.194.90-ТК7АII-3Н	208.9	-	36.6	142.0	178.6	159.4	476.3	222.5	858.2	1036.8
Б1200.194.90-ТК7АII-4Н	208.9	-	36.6	142.0	178.6	159.4	476.3	222.5	858.2	1036.8
Б1200.194.90-ТК7АII-5Н	208.9	-	36.6	142.0	178.6	159.4	476.3	222.5	858.2	1036.8
Б1200.180.90-ТК7АII-1М	208.9	-	36.1	142.6	178.7	159.4	554.8	332.0	1046.2	1224.9
Б1200.180.90-ТК7АII-2(3,4,8,9,10)М	208.9	-	36.1	142.6	178.7	159.4	554.8	332.0	1046.2	1224.9
Б1200.180.90-ТК7АII-5(6,7,11,12,13)М	208.9	-	36.1	142.6	178.7	159.4	554.8	332.0	1046.2	1224.9
Б1200.194.90-ТК7АII-1(6)М	208.9	-	36.1	146.5	182.6	159.4	505.8	256.6	921.8	1104.4
Б1200.194.90-ТК7АII-2(7)М	208.9	-	36.1	146.5	182.6	159.4	505.8	256.6	921.8	1104.4
Б1200.194.90-ТК7АII-3(8)М	208.9	-	36.1	146.5	182.6	159.4	505.8	256.6	921.8	1104.4
Б1200.194.90-ТК7АII-4(9)М	208.9	-	36.1	146.5	182.6	159.4	505.8	256.6	921.8	1104.4
Б1200.194.90-ТК7АII-5(10)М	208.9	-	36.1	146.5	182.6	159.4	505.8	256.6	921.8	1104.4
Б1200.180.90-ТК7АII-1Б	208.9	-	36.1	142.6	178.7	159.4	554.8	332.0	1046.2	1224.9
Б1200.180.90-ТК7АII-2(3,4,8,9,10)Б	208.9	-	36.1	142.6	178.7	159.4	554.8	332.0	1046.2	1224.9
Б1200.180.90-ТК7АII-5(6,7,11,12,13)Б	208.9	-	36.1	142.6	178.7	159.4	554.8	332.0	1046.2	1224.9
Б1200.194.90-ТК7АII-1(6)Б	208.9	-	36.1	146.5	182.6	159.4	505.8	256.6	921.8	1104.4
Б1200.194.90-ТК7АII-2(7)Б	208.9	-	36.1	146.5	182.6	159.4	505.8	256.6	921.8	1104.4
Б1200.194.90-ТК7АII-3(8)Б	208.9	-	36.1	146.5	182.6	159.4	505.8	256.6	921.8	1104.4
Б1200.194.90-ТК7АII-4(9)Б	208.9	-	36.1	146.5	182.6	159.4	505.8	256.6	921.8	1104.4
Б1200.194.90-ТК7АII-5(10)Б	208.9	-	36.1	146.5	182.6	159.4	505.8	256.6	921.8	1104.4

Марка элемента	Изделия закладные и анкеры, кг. Арматура класса В-I ГОСТ 6727-80* ø4	А-I ø6	А-I ø14	А-I Итого	А-II ø10	А-II ø12	А-II ø14	А-II ø22	А-II Итого	Прокат ГОСТ см. 3503.1-81.5-8-ТТ б10	б12	б20	Итого	ГОСТ 8732-78* о102х8	Всего	Общий расход, кг
Б1200.180.90-ТК7АII-1Н	8.4	-	-	-	-	2.8	2.2	-	13.4	-	31.1	-	31.1	7.4	51.9	1393.4
Б1200.180.90-ТК7АII-2(3,4)Н	8.4	-	-	-	-	2.8	2.2	7.2	20.6	-	31.1	81.2	112.3	7.4	140.3	1481.8
Б1200.180.90-ТК7АII-5(6,7)Н	8.4	9.0	-	9.0	-	57.8	2.2	-	77.4	-	31.1	-	31.1	7.4	115.9	1457.4
Б1200.194.90-ТК7АII-1Н	8.4	-	-	-	-	2.8	2.2	-	13.4	-	31.1	-	31.1	7.4	51.9	1297.6
Б1200.194.90-ТК7АII-2Н	8.4	-	-	-	2.8	2.8	2.2	7.2	23.4	34.7	31.1	81.2	147.0	7.4	177.8	1423.5
Б1200.194.90-ТК7АII-3Н	8.4	-	-	-	1.0	2.8	2.2	7.2	21.6	11.8	31.1	81.2	124.1	7.4	153.1	1398.8
Б1200.194.90-ТК7АII-4Н	8.4	9.0	-	9.0	2.8	57.8	2.2	-	80.2	34.7	31.1	-	65.8	7.4	153.4	1399.1
Б1200.194.90-ТК7АII-5Н	8.4	9.0	-	9.0	1.0	57.8	2.2	-	78.4	11.8	31.1	-	42.9	7.4	128.7	1374.4
Б1200.180.90-ТК7АII-1М	8.4	-	-	-	0.7	4.8	2.2	-	16.1	7.9	31.1	-	39.0	7.4	62.5	1496.3
Б1200.180.90-ТК7АII-2(3,4,8,9,10)М	8.4	-	-	-	0.7	4.8	2.2	7.2	23.3	7.9	31.1	81.2	120.2	7.4	150.9	1584.7
Б1200.180.90-ТК7АII-5(6,7,11,12,13)М	8.4	9.9	-	9.9	0.7	64.3	2.2	-	85.5	7.9	31.1	-	39.0	7.4	131.8	1565.6
Б1200.194.90-ТК7АII-1(6)М	8.4	-	-	-	0.7	4.8	2.2	-	16.1	7.9	31.1	-	39.0	7.4	62.5	1375.8
Б1200.194.90-ТК7АII-2(7)М	8.4	-	-	-	3.8	4.8	2.2	7.2	26.4	46.4	31.1	81.2	158.7	7.4	192.5	1505.8
Б1200.194.90-ТК7АII-3(8)М	8.4	-	-	-	1.9	4.8	2.2	7.2	24.5	23.8	31.1	81.2	135.9	7.4	167.8	1481.1
Б1200.194.90-ТК7АII-4(9)М	8.4	9.9	-	9.9	3.8	64.3	2.2	-	88.6	46.4	31.1	-	77.5	7.4	173.5	1488.8
Б1200.194.90-ТК7АII-5(10)М	8.4	9.9	-	9.9	1.9	64.3	2.2	-	86.7	23.8	31.1	-	54.7	7.4	148.8	1482.1
Б1200.180.90-ТК7АII-1Б	8.4	-	-	-	-	2.8	2.2	-	13.4	-	31.1	-	31.1	7.4	51.9	1485.7
Б1200.180.90-ТК7АII-2(3,4,8,9,10)Б	8.4	-	-	-	-	2.8	2.2	7.2	20.6	-	31.1	81.2	112.3	7.4	140.3	1574.1
Б1200.180.90-ТК7АII-5(6,7,11,12,13)Б	8.4	9.4	-	9.4	-	60.0	2.2	-	80.0	-	31.1	-	31.1	7.4	118.5	1552.3
Б1200.194.90-ТК7АII-1(6)Б	8.4	-	-	-	-	2.8	2.2	-	13.4	-	31.1	-	31.1	7.4	51.9	1365.2
Б1200.194.90-ТК7АII-2(7)Б	8.4	-	-	-	2.8	2.8	2.2	7.2	23.4	34.7	31.1	81.2	147.0	7.4	177.8	1491.1
Б1200.194.90-ТК7АII-3(8)Б	8.4	-	-	-	1.0	2.8	2.2	7.2	21.6	11.8	31.1	81.2	124.1	7.4	153.1	1466.4
Б1200.194.90-ТК7АII-4(9)Б	8.4	9.4	-	9.4	2.8	60.0	2.2	-	82.8	34.7	31.1	-	65.8	7.4	156.0	1469.3
Б1200.194.90-ТК7АII-5(10)Б	8.4	9.4	-	9.4	1.0	60.0	2.2	-	81.0	11.8	31.1	-	42.9	7.4	131.3	1444.6

Марка элемента	Напрягаемая арматура, кг класса В ГОСТ 7348-81* ø5	Вязальная проволока, кг ГОСТ 3282-74* ø2	Изделия арматурные, кг. Арматура класса А-I ГОСТ 5781-82* ø6	А-I ø8	А-I Итого	А-III ГОСТ 5781-82* ø8	А-III ø10	А-III ø12	А-III Итого	Всего	Изделия закладные и анкеры, кг. Арматура класса В-I ГОСТ 6727-80* ø4	А-I ГОСТ 5781-82* ø6	А-I ø14	А-I Итого	А-III ГОСТ 5781-82* ø10	А-III ø12	А-III ø14	А-III ø20	А-III Итого	Прокат ГОСТ см. 3503.1-815-8-ТТ б10	б12	б20	Итого	ГОСТ 8732-78* о102х8	Всего	Общий расход, кг
51500.140.90-ТВАIII-1Н	359.6	0.9	43.4	191.0	234.4	52.8	321.9	482.2	856.9	1091.3	3.6	9.4	4.1	13.5	-	4.3	-	-	4.3	10.0	31.1	-	41.1	7.4	69.9	1521.7
51500.140.90-ТВАIII-2(3,4)Н	359.6	0.9	43.4	191.0	234.4	52.8	321.9	482.2	856.9	1091.3	3.6	9.4	4.1	13.5	-	4.3	-	7.4	11.7	10.0	31.1	101.5	142.6	7.4	178.8	1630.6
51500.140.90-ТВАIII-5(6,7)Н	359.6	0.9	43.4	191.0	234.4	52.8	321.9	482.2	856.9	1091.3	3.6	21.2	4.1	25.3	-	78.2	-	-	78.2	10.0	31.1	-	41.1	7.4	153.6	1605.4
51500.174.90-ТВАIII-1Н	359.6	0.9	43.4	204.0	247.4	52.8	309.8	442.5	805.1	1052.5	3.6	9.4	4.1	13.5	-	4.3	-	-	4.3	10.0	31.1	-	41.1	7.4	69.9	1482.9
51500.174.90-ТВАIII-2Н	359.6	0.9	43.4	204.0	247.4	52.8	309.8	442.5	805.1	1052.5	3.6	9.4	4.1	13.5	3.6	4.3	-	7.4	15.3	54.9	31.1	101.5	187.5	7.4	227.3	1640.3
51500.174.90-ТВАIII-3Н	359.6	0.9	43.4	204.0	247.4	52.8	309.8	442.5	805.1	1052.5	3.6	9.4	4.1	13.5	1.3	4.3	-	7.4	13.0	25.8	31.1	101.5	158.4	7.4	195.9	1608.9
51500.174.90-ТВАIII-4Н	359.6	0.9	43.4	204.0	247.4	52.8	309.8	442.5	805.1	1052.5	3.6	21.2	4.1	25.3	3.6	76.2	-	-	79.8	54.9	31.1	-	86.0	7.4	202.1	1615.1
51500.174.90-ТВАIII-5Н	359.6	0.9	43.4	204.0	247.4	52.8	309.8	442.5	805.1	1052.5	3.6	21.2	4.1	25.3	1.3	76.2	-	-	77.5	25.8	31.1	-	56.9	7.4	170.7	1583.7
51500.140.90-ТВАIII-1М	359.6	0.9	42.9	194.1	237.0	52.8	358.9	425.7	837.4	1074.4	3.6	9.4	4.1	13.5	0.7	6.3	-	-	7.0	17.9	31.1	-	49.0	7.4	80.5	1515.4
51500.140.90-ТВАIII-2(3,4,8,9,10)М	359.6	0.9	42.9	194.1	237.0	52.8	358.9	425.7	837.4	1074.4	3.6	9.4	4.1	13.5	0.7	6.3	-	7.4	14.4	17.9	31.1	101.5	150.5	7.4	189.4	1624.3
51500.140.90-ТВАIII-5(6,7,11,12,13)М	359.6	0.9	42.9	194.1	237.0	52.8	358.9	425.7	837.4	1074.4	3.6	22.1	4.1	26.2	0.7	82.8	-	-	83.5	17.9	31.1	-	49.0	7.4	169.7	1604.8
51500.174.90-ТВАIII-1(6)М	359.6	0.9	42.9	207.1	250.0	52.8	340.4	380.5	773.7	1023.7	3.6	9.4	4.1	13.5	0.7	6.3	-	-	7.0	17.9	31.1	-	49.0	7.4	80.5	1464.7
51500.174.90-ТВАIII-2(7)М	359.6	0.9	42.9	207.1	250.0	52.8	340.4	380.5	773.7	1023.7	3.6	9.4	4.1	13.5	4.6	6.3	-	7.4	18.3	66.7	31.1	101.5	199.3	7.4	242.1	1628.3
51500.174.90-ТВАIII-3(8)М	359.6	0.9	42.9	207.1	250.0	52.8	340.4	380.5	773.7	1023.7	3.6	9.4	4.1	13.5	2.3	8.3	-	7.4	16.0	37.6	31.1	101.5	170.2	7.4	210.7	1594.9
51500.174.90-ТВАIII-4(9)М	359.6	0.9	42.9	207.1	250.0	52.8	340.4	380.5	773.7	1023.7	3.6	22.1	4.1	26.2	4.6	82.8	-	-	87.4	66.7	31.1	-	97.8	7.4	262.4	1606.6
51500.174.90-ТВАIII-5(10)М	359.6	0.9	42.9	207.1	250.0	52.8	340.4	380.5	773.7	1023.7	3.6	22.1	4.1	26.2	2.3	82.8	-	-	85.1	37.6	31.1	-	68.7	7.4	191.0	1575.2
51500.140.90-ТВАIII-1Б	359.6	0.9	42.9	194.1	237.0	52.8	358.9	425.7	837.4	1074.4	3.6	9.4	4.1	13.5	-	4.3	-	-	4.3	10.0	31.1	-	41.1	7.4	69.9	1504.8
51500.140.90-ТВАIII-2(3,4,8,9,10)Б	359.6	0.9	42.9	194.1	237.0	52.8	358.9	425.7	837.4	1074.4	3.6	9.4	4.1	13.5	-	4.3	-	7.4	11.7	10.0	31.1	101.5	142.6	7.4	178.8	1613.7
51500.140.90-ТВАIII-5(6,7,11,12,13)Б	359.6	0.9	42.9	194.1	237.0	52.8	358.9	425.7	837.4	1074.4	3.6	21.5	4.1	25.6	-	78.5	-	-	78.5	10.0	31.1	-	41.1	7.4	158.2	1591.1
51500.174.90-ТВАIII-1(6)Б	359.6	0.9	42.9	207.1	250.0	52.8	340.4	380.5	773.7	1023.7	3.6	9.4	4.1	13.5	-	4.3	-	-	4.3	10.0	31.1	-	41.1	7.4	69.9	1454.1
51500.174.90-ТВАIII-2(7)Б	359.6	0.9	42.9	207.1	250.0	52.8	340.4	380.5	773.7	1023.7	3.6	9.4	4.1	13.5	3.6	4.3	-	7.4	15.3	54.9	31.1	101.5	187.5	7.4	227.3	1611.5
51500.174.90-ТВАIII-3(8)Б	359.6	0.9	42.9	207.1	250.0	52.8	340.4	380.5	773.7	1023.7	3.6	9.4	4.1	13.5	1.3	4.3	-	7.4	13.0	25.8	31.1	101.5	158.4	7.4	195.9	1580.1
51500.174.90-ТВАIII-4(9)Б	359.6	0.9	42.9	207.1	250.0	52.8	340.4	380.5	773.7	1023.7	3.6	21.5	4.1	25.6	3.6	78.5	-	-	82.1	54.9	31.1	-	86.0	7.4	204.7	1588.9
51500.174.90-ТВАIII-5(10)Б	359.6	0.9	42.9	207.1	250.0	52.8	340.4	380.5	773.7	1023.7	3.6	21.5	4.1	25.6	1.3	78.5	-	-	79.8	25.8	31.1	-	56.9	7.4	193.3	1557.5

Марки стали см. 3.503.1-81.5-7-ТТ табл.2

Н. контр.	Прохоров	
Нач. ОИС	Постовой	
Глав. спец.	Прохоров	
ГИП	Маркин	
Нач. груп.	Старова	
Инж. Iк.	Филимонова	
Инж. IIIк.	Яновская	

3.503.1-81.5-7-51РС

Ведомость расхода стали на балку L= 15 м. Армирование пучками из стали класса В и арматурой класса А-III

Стадия	Лист	Листов
Р	1	2

СОЮЗДОРПРОЕКТ

Формат А3

25761-02 91

Марка элемента	Напрягаемая арматура, кг класса	Вязальная проволока, кг	Изделия арматурные, кг								Изделия закладные и анкеры, кг															Общий расход, кг
			Арматура класса							Всего	Арматура класса									Прокат					Всего	
			А-I			А-III					В-I	А-I			А-III											
	В		ГОСТ 5781-82*			ГОСТ 5781-82*					ГОСТ 6727-80*	ГОСТ 5781-82*			ГОСТ 5781-82*					ГОСТ см. 3.503.1-81.5-8-ТТ				ГОСТ 8732-78*		
	ГОСТ 7348-81*	ГОСТ 3282-74*																								
	ø5	ø2	ø6	ø8	Итого	ø8	ø10	ø12	Итого		ø4	ø6	ø14	Итого	ø10	ø12	ø14	ø20	Итого	б10	б12	б20	Итого	о102х6		
51500.180.90-ТВАIII-1Н	359.6	0.9	43.4	204.0	247.4	52.8	368.4	526.3	947.5	1194.9	3.6	9.4	4.1	13.5	-	4.3	-	-	4.3	10.0	31.1	-	41.1	7.4	69.9	1625.3
51500.180.90-ТВАIII-2(3,4)Н	359.6	0.9	43.4	204.0	247.4	52.8	368.4	526.3	947.5	1194.9	3.6	9.4	4.1	13.5	-	4.3	-	7.4	11.7	10.0	31.1	101.5	142.6	7.4	178.8	1734.2
51500.180.90-ТВАIII-5(6,7)Н	359.6	0.9	43.4	204.0	247.4	52.8	368.4	526.3	947.5	1194.9	3.6	21.2	4.1	25.3	-	76.2	-	-	76.2	10.0	31.1	-	41.1	7.4	153.6	1709.0
51500.194.90-ТВАIII-1Н	359.6	0.9	43.4	210.5	253.9	52.8	334.1	464.6	851.5	1105.4	3.6	9.4	4.1	13.5	-	4.3	-	-	4.3	10.0	31.1	-	41.1	7.4	69.9	1335.8
51500.194.90-ТВАIII-2Н	359.6	0.9	43.4	210.5	253.9	52.8	334.1	464.6	851.5	1105.4	3.6	9.4	4.1	13.5	3.6	4.3	-	7.4	15.3	54.9	31.1	101.5	187.5	7.4	227.3	1693.2
51500.194.90-ТВАIII-3Н	359.6	0.9	43.4	210.5	253.9	52.8	334.1	464.6	851.5	1105.4	3.6	9.4	4.1	13.5	1.3	4.3	-	7.4	13.0	25.8	31.1	101.5	158.4	7.4	195.9	1661.8
51500.194.90-ТВАIII-4Н	359.6	0.9	43.4	210.5	253.9	52.8	334.1	464.6	851.5	1105,4	3.6	21.2	4.1	25.3	3.6	76.2	-	-	79.8	54.9	31.1	-	86.0	7.4	202.1	1668.0
51500.194.90-ТВАIII-5Н	359.6	0.9	43.4	210.5	253.9	52.8	334.1	464.6	851.5	1105,4	3.6	21.2	4.1	25.3	1.3	76.2	-	-	77.5	25.8	31.1	-	56.9	7.4	170.1	1630.9
51500.180.90-ТВАIII-1М	359.6	0.9	42.9	207.1	250.0	52.8	412.2	474.9	939.9	1189.9	3.6	9.4	4.1	13.5	0.7	6.3	-	-	7.0	17.9	31.1	-	49.0	7.4	80.5	1630.9
51500.180.90-ТВАIII-2(3,4,8,9,10)М	359.6	0.9	42.9	207.1	250.0	52.8	412.2	474.9	939.9	1189.9	3.6	9.4	4.1	13.5	0.7	6.3	-	7.4	14.4	17.9	31.1	101.5	150.5	7.4	189.4	1739.8
51500.180.90-ТВАIII-5(6,7,11,12,13)М	359.6	0.9	42.9	207.1	250.0	52.8	412.2	474.9	939.9	1189.9	3.6	22.1	4.1	26.2	0.7	82.8	-	-	83.5	17.9	31.1	-	49.0	7.4	169.7	1720.1
51500.194.90-ТВАIII-1(6)М	359.6	0.9	42.9	213.6	256.5	52.8	368.2	405.7	826.7	1083.2	3.6	9.4	4.1	13.5	0.7	6.3	-	-	7.0	17.9	31.1	-	49.0	7.4	80.5	1524.2
51500.194.90-ТВАIII-2(7)М	359.6	0.9	42.9	213.6	256.5	52.8	368.2	405.7	826.7	1083.2	3.6	9.4	4.1	13.5	4.6	6.3	-	7.4	18.3	66.7	31.1	101.5	199.3	7.4	242.1	1685.8
51500.194.90-ТВАIII-3(8)М	359.6	0.9	42.9	213.6	256.5	52.8	368.2	405.7	826.7	1083.2	3.6	9.4	4.1	13.5	2.3	6.3	-	7.4	16.0	37.6	31.1	101.5	170.2	7.4	210.7	1654.4
51500.194.90-ТВАIII-4(9)М	359.6	0.9	42.9	213.6	256.5	52.8	368.2	405.7	826.7	1083,2	3.6	22.1	4.1	26.2	4.6	82.8	-	-	87.4	66.7	31.1	-	97.8	7.4	222.4	1666.1
51500.194.90-ТВАIII-5(10)М	359.6	0.9	42.9	213.6	256.5	52.8	368.2	405.7	826.7	1083.2	3.6	22.1	4.1	26.2	2.3	82.8	-	-	85.1	37.6	31.1	-	68.7	7.4	191.0	1634.7
51500.180.90-ТВАIII-1Б	359.6	0.9	42.9	207.1	250.0	52.8	412.2	474.9	939.9	1189.9	3.6	9.4	4.1	13.5	-	4.3	-	-	4.3	10.0	31.1	-	41.1	7.4	69.9	1620.3
51500.180.90-ТВАIII-2(3,4,8,9,10)Б	359.6	0.9	42.9	207.1	250.0	52.8	412.2	474.9	939.9	1189.9	3.6	9.4	4.1	13.5	-	4.3	-	7.4	11.7	10.0	31.1	101.5	142.6	7.4	178.8	1729.2
51500.180.90-ТВАIII-5(6,7,11,12,13)Б	359.6	0.9	42.9	207.1	250.0	52.8	412.2	474.9	939.9	1189.9	3.6	21.5	4.1	25.6	-	78.5	-	-	78.5	10.0	31.1	-	41.1	7.4	156.2	1706.6
51500.194.90-ТВАIII-1(6)Б	359.6	0.9	42.9	213.6	256.5	52.8	368.2	405.7	826.7	1083.2	3.6	9.4	4.1	13.5	-	4.3	-	-	4.3	10.0	31.1	-	41.1	7.4	69.9	1513.6
51500.194.90-ТВАIII-2(7)Б	359.6	0.9	42.9	213.6	256.5	52.8	368.2	405.7	826.7	1083.2	3.6	9.4	4.1	13.5	3.6	4.3	-	7.4	15.3	54.9	31.1	101.5	187.5	7.4	227.3	1671.0
51500.194.90-ТВАIII-3(8)Б	359.6	0.9	42.9	213.6	256.5	52.8	368.2	405.7	826.7	1083.2	3.6	9.4	4.1	13.5	1.3	4.3	-	7.4	13.0	25.8	31.1	101.5	158.4	7.4	195.9	1639.6
51500.194.90-ТВАIII-4(9)Б	359.6	0.9	42.9	213.6	256.5	52.8	368.2	405.7	826.7	1083,2	3.6	21.5	4.1	25.6	3.6	78.5	-	-	82.1	54.9	31.1	-	86.0	7.4	204.7	1648.4
51500.194.90-ТВАIII-5(10)Б	359.6	0.9	42.9	213.6	256.5	52.8	368.2	405.7	826.7	1083.2	3.6	21.5	4.1	25.6	1.3	78.5	-	-	79.8	25.8	31.1	-	56.9	7.4	173.3	1617.0

Марка элемента	Напрягаемая арматура, кг класса В ГОСТ 7348-81* ø5	Вязальная проволока, кг ГОСТ 3282-74* ø2	Изделия арматурные, кг. Арматура класса А-I ГОСТ 5781-82* ø6	А-I ø8	А-I Итого	А-II ГОСТ 5781-82* ø10	А-II ø12	А-II ø14	А-II Итого	Всего	Изделия закладные и анкеры, кг. Арматура класса В-I ГОСТ 6727-80* ø4	А-I ГОСТ 5781-82* ø6	А-I ø14	А-I Итого	А-II ГОСТ 5781-82* ø10	А-II ø12	А-II ø14	А-II ø22	А-II Итого	Прокат ГОСТ см. 3503.1-815-8-ТТ б10	б12	б20	Итого	ГОСТ 8732-78* о102х6	Всего	Общий расход, кг
51500.140.90-ТВАII-1Н	359.6	0.9	43.4	191.0	234.4	180.1	574.7	315.0	1069.8	1304.2	3.6	9.4	4.1	13.5	-	2.8	2.2	-	5.0	10.0	31.1	-	41.1	7.4	70.6	1735.3
51500.140.90-ТВАII-2(3,4)Н	359.6	0.9	43.4	191.0	234.4	180.1	574.7	315.0	1069.8	1304.2	3.6	9.4	4.1	13.5	-	2.8	2.2	9.0	14.0	10.0	31.1	101.5	142.6	7.4	181.1	1845.8
51500.140.90-ТВАII-5(6,7)Н	359.6	0.9	43.4	191.0	234.4	180.1	574.7	315.0	1069.8	1304.2	3.6	21.2	4.1	25.3	-	74.7	2.2	-	76.9	10.0	31.1	-	41.1	7.4	154.3	1819.0
51500.174.90-ТВАII-1Н	359.6	0.9	43.4	204.0	247.4	180.1	557.9	261.0	999.0	1246.4	3.6	9.4	4.1	13.5	-	2.8	2.2	-	5.0	10.0	31.1	-	41.1	7.4	70.6	1677.5
51500.174.90-ТВАII-2Н	359.6	0.9	43.4	204.0	247.4	180.1	557.9	261.0	999.0	1246.4	3.6	9.4	4.1	13.5	3.6	2.8	2.2	9.0	17.6	54.9	31.1	101.5	187.5	7.4	229.6	1836.5
51500.174.90-ТВАII-3Н	359.6	0.9	43.4	204.0	247.4	180.1	557.9	261.0	999.0	1246.4	3.6	9.4	4.1	13.5	1.3	2.8	2.2	9.0	15.3	25.8	31.1	101.5	158.4	7.4	198.2	1805.1
51500.174.90-ТВАII-4Н	359.6	0.9	43.4	204.0	247.4	180.1	557.9	261.0	999.0	1246.4	3.6	21.2	4.1	25.3	3.6	74.7	2.2	-	80.5	54.9	31.1	-	86.0	7.4	202.8	1809.7
51500.174.90-ТВАII-5Н	359.6	0.9	43.4	204.0	247.4	180.1	557.9	261.0	999.0	1246.4	3.6	21.2	4.1	25.3	1.3	74.7	2.2	-	78.2	25.8	31.1	-	56.9	7.4	171.4	1778.5
51500.140.90-ТВАII-1М	359.6	0.9	42.9	194.1	237.0	180.1	542.9	352.5	1075.5	1312.5	3.6	9.4	4.1	13.5	0.7	4.8	2.2	-	7.7	17.9	31.1	-	49.0	7.4	81.2	1754.2
51500.140.90-ТВАII-2(3,4,8,9,10)М	359.6	0.9	42.9	194.1	237.0	180.1	542.9	352.5	1075.5	1312.5	3.6	9.4	4.1	13.5	0.7	4.8	2.2	9.0	16.7	17.9	31.1	101.5	150.5	7.4	191.7	1864.7
51500.140.90-ТВАII-5(6,7,11,12,13)М	359.6	0.9	42.9	194.1	237.0	180.1	542.9	352.5	1075.5	1312.5	3.6	22.1	4.1	26.2	0.7	81.3	2.2	-	84.2	17.9	31.1	-	49.0	7.4	170.4	1843.4
51500.174.90-ТВАII-1(6)М	359.6	0.9	42.9	207.1	250.0	180.1	517.7	291.2	989.0	1239.0	3.6	9.4	4.1	13.5	0.7	4.8	2.2	-	7.7	17.9	31.1	-	49.0	7.4	81.2	1680.7
51500.174.90-ТВАII-2(7)М	359.6	0.9	42.9	207.1	250.0	180.1	517.7	291.2	989.0	1239.0	3.6	9.4	4.1	13.5	4.6	4.8	2.2	9.0	20.6	66.7	31.1	101.5	199.3	7.4	244.4	1843.9
51500.174.90-ТВАII-3(8)М	359.6	0.9	42.9	207.1	250.0	180.1	517.7	291.2	989.0	1239.0	3.6	9.4	4.1	13.5	2.3	4.8	2.2	9.0	18.3	37.6	31.1	101.5	170.2	7.4	213.0	1812.5
51500.174.90-ТВАII-4(9)М	359.6	0.9	42.9	207.1	250.0	180.1	517.7	291.2	989.0	1239.0	3.6	22.1	4.1	26.2	4.6	81.3	2.2	-	88.1	66.7	31.1	-	97.8	7.4	223.1	1822.6
51500.174.90-ТВАII-5(10)М	359.6	0.9	42.9	207.1	250.0	180.1	517.7	291.2	989.0	1239.0	3.6	22.1	4.1	26.2	2.3	81.3	2.2	-	85.8	37.6	31.1	-	68.7	7.4	191.7	1781.2
51500.140.90-ТВАII-1Б	359.6	0.9	42.9	194.1	237.0	180.1	542.9	352.5	1075.5	1312.5	3.6	9.4	4.1	13.5	-	2.8	2.2	-	5.0	10.0	31.1	-	41.1	7.4	70.6	1743.6
51500.140.90-ТВАII-2(3,4,8,9,10)Б	359.6	0.9	42.9	194.1	237.0	180.1	542.9	352.5	1075.5	1312.5	3.6	9.4	4.1	13.5	-	2.8	2.2	9.0	14.0	10.0	31.1	101.5	142.6	7.4	181.1	1854.1
51500.140.90-ТВАII-5(6,7,11,12,13)Б	359.6	0.9	42.9	194.1	237.0	180.1	542.9	352.5	1075.5	1312.5	3.6	21.5	4.1	25.6	-	77.0	2.2	-	79.2	10.0	31.1	-	41.1	7.4	156.9	1829.9
51500.174.90-ТВАII-1(6)Б	359.6	0.9	42.9	207.1	250.0	180.1	517.7	291.2	989.0	1239.0	3.6	9.4	4.1	13.5	-	2.8	2.2	-	5.0	10.0	31.1	-	41.1	7.4	70.6	1670.1
51500.174.90-ТВАII-2(7)Б	359.6	0.9	42.9	207.1	250.0	180.1	517.7	291.2	989.0	1239.0	3.6	9.4	4.1	13.5	3.6	2.8	2.2	9.0	17.6	54.9	31.1	101.5	187.5	7.4	229.6	1829.1
51500.174.90-ТВАII-3(8)Б	359.6	0.9	42.9	207.1	250.0	180.1	517.7	291.2	989.0	1239.0	3.6	9.4	4.1	13.5	1.3	2.8	2.2	9.0	15.3	25.8	31.1	101.5	158.4	7.4	198.2	1737.7
51500.174.90-ТВАII-4(9)Б	359.6	0.9	42.9	207.1	250.0	180.1	517.7	291.2	989.0	1239.0	3.6	21.5	4.1	25.6	3.6	77.0	2.2	-	82.8	54.9	31.1	-	86.0	7.4	205.4	1894.9
51500.174.90-ТВАII-5(10)Б	359.6	0.9	42.9	207.1	250.0	180.1	517.7	291.2	989.0	1239.0	3.6	21.5	4.1	25.6	1.3	77.0	2.2	-	80.5	25.8	31.1	-	56.9	7.4	174.0	1773.5

Марки стали см. 3.503.1-81.5-7-ТТ табл.2

Н. контр.	Прохоров	
Нач. ОИС	Постовой	
Глав. спец.	Прохоров	
ГИП	Маркин	
Нач. груп.	Старова	
Инж. Iк.	Филимонова	
Инж. IIк.	Яновская	

3.503.1-81.5-7-52РС

Ведомость расхода стали на балку L= 15 м. Армирование пучками из стали класса В и арматурой класса А-II

Стадия	Лист	Листов
Р	1	2

СОЮЗДОРПРОЕКТ

Формат А3

25761-02 93

Марка элемента	Напрягаемая арматура, кг класса В ГОСТ 7348-81* ø5	Вязальная проволока, кг ГОСТ 3282-74* ø2	Изделия арматурные, кг. Арматура класса А-I ГОСТ 5781-82* ø6	А-I ø8	А-I Итого	А-II ø10	А-II ø12	А-II ø14	А-II Итого	Всего	Изделия закладные и анкеры, кг. Арматура класса В-I ГОСТ 6727-80* ø4	А-I ø6	А-I ø14	А-I Итого	А-II ø10	А-II ø12	А-II ø14	А-II ø22	А-II Итого	Прокат ГОСТ ск. 3503.1-81.5-8-ТТ б10	б12	б20	Итого	ГОСТ 8732-78* о102х6	Всего	Общий расход, кг
Б1500.180.90-ТВАII-1Н	359.6	0.9	43.4	204.0	247.4	180.1	641.7	376.8	1198.6	1446.8	3.6	9.4	4.1	13.5	–	2.8	2.2	–	5.0	10.0	31.1	–	41.1	7.4	70.6	1877.1
Б1500.180.90-ТВАII-2(3,4)Н	359.6	0.9	43.4	204.0	247.4	180.1	641.7	376.8	1198.6	1446.8	3.6	9.4	4.1	13.5	–	2.8	2.2	9.0	14.0	10.0	31.1	101.5	142.6	7.4	181.1	1987.6
Б1500.180.90-ТВАII-5(6,7)Н	359.6	0.9	43.4	204.0	247.4	180.1	641.7	376.8	1198.6	1446.8	3.6	21.2	4.1	25.3	–	74.7	2.2	–	76.9	10.0	31.1	–	41.1	7.4	154.3	1960.8
Б1500.194.90-ТВАII-1Н	359.6	0.9	43.4	210.5	253.9	180.1	592.1	292.6	1064.8	1318.7	3.6	9.4	4.1	13.5	–	2.8	2.2	–	5.0	10.0	31.1	–	41.1	7.4	70.6	1749.8
Б1500.194.90-ТВАII-2Н	359.6	0.9	43.4	210.5	253.9	180.1	592.1	292.6	1064.8	1318.7	3.6	9.4	4.1	13.5	3.6	2.8	2.2	9.0	17.6	54.9	31.1	101.5	187.5	7.4	219.6	1988.8
Б1500.194.90-ТВАII-3Н	359.6	0.9	43.4	210.5	253.9	180.1	592.1	292.6	1064.8	1318.7	3.6	9.4	4.1	13.5	1.3	2.8	2.2	9.0	15.3	25.8	31.1	101.5	158.4	7.4	198.2	1877.4
Б1500.194.90-ТВАII-4Н	359.6	0.9	43.4	210.5	253.9	180.1	592.1	292.6	1064.8	1318.7	3.6	21.2	4.1	25.3	3.6	74.7	2.2	–	80.5	54.9	31.1	–	86.0	7.4	202.8	1882.0
Б1500.194.90-ТВАII-5Н	359.6	0.9	43.4	210.5	253.9	180.1	592.1	292.6	1064.8	1318.7	3.6	21.2	4.1	25.3	1.3	74.7	2.2	–	78.2	25.8	31.1	–	56.9	7.4	171.4	1850.6
Б1500.180.90-ТВАII-1М	359.6	0.9	42.9	207.1	250.0	180.1	620.5	421.6	1222.2	1472.2	3.6	9.4	4.1	13.5	0.7	4.8	2.2	–	7.7	17.9	31.1	–	49.0	7.4	81.2	1913.9
Б1500.180.90-ТВАII-2(3,4,8,9,10)М	359.6	0.9	42.9	207.1	250.0	180.1	620.5	421.6	1222.2	1472.2	3.6	9.4	4.1	13.5	0.7	4.8	2.2	9.0	16.7	17.9	31.1	101.5	150.5	7.4	191.7	2024.4
Б1500.180.90-ТВАII-5(6,7,11,12,13)М	359.6	0.9	42.9	207.1	250.0	180.1	620.5	421.6	1222.2	1472.2	3.6	22.1	4.1	26.2	0.7	81.3	2.2	–	84.2	17.9	31.1	–	49.0	7.4	170.4	2003.1
Б1500.194.90-ТВАII-1(6)М	359.6	0.9	42.9	213.6	256.5	180.1	557.0	326.4	1063.5	2383.5	3.6	9.4	4.1	13.5	0.7	4.8	2.2	–	7.7	17.9	31.1	–	49.0	7.4	81.2	2825.2
Б1500.194.90-ТВАII-2(7)М	359.6	0.9	42.9	213.6	256.5	180.1	557.0	326.4	1063.5	2383.5	3.6	9.4	4.1	13.5	4.6	4.8	2.2	9.0	20.6	66.7	31.1	101.5	199.3	7.4	244.4	2988.4
Б1500.194.90-ТВАII-3(8)М	359.6	0.9	42.9	213.6	256.5	180.1	557.0	326.4	1063.5	2383.5	3.6	9.4	4.1	13.5	2.3	4.8	2.2	9.0	18.3	37.6	31.1	101.5	170.2	7.4	213.0	2957.0
Б1500.194.90-ТВАII-4(9)М	359.6	0.9	42.9	213.6	256.5	180.1	557.0	326.4	1063.5	2383.5	3.6	22.1	4.1	26.2	4.6	81.3	2.2	–	88.1	66.7	31.1	–	97.8	7.4	223.1	2967.1
Б1500.194.90-ТВАII-5(10)М	359.6	0.9	42.9	213.6	256.5	180.1	557.0	326.4	1063.5	2383.5	3.6	22.1	4.1	26.2	2.3	81.3	2.2	–	85.8	37.6	31.1	–	68.7	7.4	191.7	2935.7
Б1500.180.90-ТВАII-1Б	359.6	0.9	42.9	207.1	250.0	180.1	620.5	421.6	1222.2	1472.2	3.6	9.4	4.1	13.5	–	2.8	2.2	–	5.0	10.0	31.1	–	41.1	7.4	70.6	1903.3
Б1500.180.90-ТВАII-2(3,4,8,9,10)Б	359.6	0.9	42.9	207.1	250.0	180.1	620.5	421.6	1222.2	1472.2	3.6	9.4	4.1	13.5	–	2.8	2.2	9.0	14.0	10.0	31.1	101.5	142.6	7.4	181.1	2013.8
Б1500.180.90-ТВАII-5(6,7,11,12,13)Б	359.6	0.9	42.9	207.1	250.0	180.1	620.5	421.6	1222.2	1472.2	3.6	21.5	4.1	25.6	–	77.0	2.2	–	79.2	10.0	31.1	–	41.1	7.4	156.9	1989.6
Б1500.194.90-ТВАII-1(6)Б	359.6	0.9	42.9	213.6	256.5	180.1	557.0	326.4	1063.5	2383.5	3.6	9.4	4.1	13.5	–	2.8	2.2	–	5.0	10.0	31.1	–	41.1	7.4	70.6	2814.6
Б1500.194.90-ТВАII-2(7)Б	359.6	0.9	42.9	213.6	256.5	180.1	557.0	326.4	1063.5	2383.5	3.6	9.4	4.1	13.5	3.6	2.8	2.2	9.0	17.6	54.9	31.1	101.5	187.5	7.4	219.6	2973.6
Б1500.194.90-ТВАII-3(8)Б	359.6	0.9	42.9	213.6	256.5	180.1	557.0	326.4	1063.5	2383.5	3.6	9.4	4.1	13.5	1.3	2.8	2.2	9.0	15.3	25.8	31.1	101.5	158.4	7.4	198.2	2942.2
Б1500.194.90-ТВАII-4(9)Б	359.6	0.9	42.9	213.6	256.5	180.1	557.0	326.4	1063.5	2383.5	3.6	21.5	4.1	25.6	3.6	77.0	2.2	–	82.8	54.9	31.1	–	86.0	7.4	205.4	2949.4
Б1500.194.90-ТВАII-5(10)Б	359.6	0.9	42.9	213.6	256.5	180.1	557.0	326.4	1063.5	2383.5	3.6	21.5	4.1	25.6	1.3	77.0	2.2	–	80.5	25.8	31.1	–	56.9	7.4	174.0	2918.0

Марка элемента	Напрягаемая арматура, кг класса К-7 ГОСТ 13840-68* ø15	Вязальная проволока, кг ГОСТ 3282-74* ø2	Изделия арматурные, кг. Арматура класса А-I ГОСТ 5781-82* ø6	ø8	Итого	А-III ГОСТ 5781-82* ø8	ø10	ø12	Итого	Всего
Б1500.140.90-ТК7АIII-1Н	329.6	-	43.4	190.8	234.2	52.8	322.0	482.2	857.0	1091.2
Б1500.140.90-ТК7АIII-2(3,4)Н	329.6	-	43.4	190.8	234.2	52.8	322.0	482.2	857.0	1091.2
Б1500.140.90-ТК7АIII-5(6,7)Н	329.6	-	43.4	190.8	234.2	52.8	322.0	482.2	857.0	1091.2
Б1500.174.90-ТК7АIII-1Н	329.6	-	43.4	204.0	247.4	52.8	309.8	442.5	805.1	1052.5
Б1500.174.90-ТК7АIII-2Н	329.6	-	43.4	204.0	247.4	52.8	309.8	442.5	805.1	1052.5
Б1500.174.90-ТК7АIII-3Н	329.6	-	43.4	204.0	247.4	52.8	309.8	442.5	805.1	1052.5
Б1500.174.90-ТК7АIII-4Н	329.6	-	43.4	204.0	247.4	52.8	309.8	442.5	805.1	1052.5
Б1500.174.90-ТК7АIII-5Н	329.6	-	43.4	204.0	247.4	52.8	309.8	442.5	805.1	1052.5
Б1500.140.90-ТК7АIII-1М	329.6	-	42.9	194.1	237.0	52.8	358.9	425.5	837.2	1074.2
Б1500.140.90-ТК7АIII-2(3,4,8,9,10)М	329.6	-	42.9	194.1	237.0	52.8	358.9	425.5	837.2	1074.2
Б1500.140.90-ТК7АIII-5(6,7(11,12,13)М	329.6	-	42.9	194.1	237.0	52.8	358.8	425.5	837.2	1074.2
Б1500.174.90-ТК7АIII-1(6)М	329.6	-	42.9	207.1	250.0	52.8	340.4	380.5	773.7	1023.7
Б1500.174.90-ТК7АIII-2(7)М	329.6	-	42.9	207.1	250.0	52.8	340.4	380.5	773.7	1023.7
Б1500.174.90-ТК7АIII-3(8)М	329.6	-	42.9	207.1	250.0	52.8	340.4	380.5	773.7	1023.7
Б1500.174.90-ТК7АIII-4(9)М	329.6	-	42.9	207.1	250.0	52.8	340.4	380.5	773.7	1023.7
Б1500.174.90-ТК7АIII-5(10)М	329.6	-	42.9	207.1	250.0	52.8	340.4	380.5	773.7	1023.7
Б1500.140.90-ТК7АIII-1Б	329.6	-	42.9	194.1	237.0	52.8	358.9	425.5	837.2	1074.2
Б1500.140.90-ТК7АIII-2(3,4,8,9,10)Б	329.6	-	42.9	194.1	237.0	52.8	358.8	425.5	837.2	1074.2
Б1500.140.90-ТК7АIII-5(6,7(11,12,13)Б	329.6	-	42.9	194.1	237.0	52.8	358.9	425.5	837.2	1074.2
Б1500.174.90-ТК7АIII-1(6)Б	329.6	-	42.9	207.1	250.0	52.8	340.4	380.5	773.7	1023.7
Б1500.174.90-ТК7АIII-2(7)Б	329.6	-	42.9	207.1	250.0	52.8	340.4	380.5	773.7	1023.7
Б1500.174.90-ТК7АIII-3(8)Б	329.6	-	42.9	207.1	250.0	52.8	340.4	380.5	773.7	1023.7
Б1500.174.90-ТК7АIII-4(9)Б	329.6	-	42.9	207.1	250.0	52.8	340.4	380.5	773.7	1023.7
Б1500.174.90-ТК7АIII-5(10)Б	329.6	-	42.9	207.1	250.0	52.8	340.4	380.5	773.7	1023.7

Марка элемента	Изделия закладные и анкеры, кг. Арматура класса В-I ГОСТ 6727-80* ø4	А-I ГОСТ 5781-82* ø6	ø14	Итого	А-III ГОСТ 5781-82* ø10	ø12	ø14	ø20	Итого	Прокат ГОСТ см. 3.503.1-81.5-8-ТТ б10	б12	б20	Итого	ГОСТ 8732-78* о102х6	Всего	Общий расход, кг
Б1500.140.90-ТК7АIII-1Н	11.0	-	-	-	-	4.2	-	-	4.2	-	31.1	-	31.1	7.4	53.7	1474.5
Б1500.140.90-ТК7АIII-2(3,4)Н	11.0	-	-	-	-	4.2	-	7.4	11.6	-	31.1	101.4	132.5	7.4	162.5	1583.3
Б1500.140.90-ТК7АIII-5(6,7)Н	11.0	11.6	-	11.6	-	76.0	-	-	76.0	-	31.1	-	31.1	7.4	137.1	1557.9
Б1500.174.90-ТК7АIII-1Н	11.0	-	-	-	-	4.2	-	-	4.2	-	31.1	-	31.1	7.4	53.7	1435.8
Б1500.174.90-ТК7АIII-2Н	11.0	-	-	-	3.5	4.2	-	7.4	15.1	44.8	31.1	101.5	177.4	7.4	210.5	1592.6
Б1500.174.90-ТК7АIII-3Н	11.0	-	-	-	1.3	4.2	-	7.4	12.9	15.7	31.1	101.5	148.3	7.4	179.6	1561.7
Б1500.174.90-ТК7АIII-4Н	11.0	11.6	-	11.6	3.5	76.0	-	-	79.5	44.8	31.1	-	75.9	7.4	185.4	1567.5
Б1500.174.90-ТК7АIII-5Н	11.0	11.6	-	11.6	1.3	76.0	-	-	77.3	15.7	31.1	-	46.8	7.4	154.1	1536.2
Б1500.140.90-ТК7АIII-1М	11.0	-	-	-	0.6	6.2	-	-	6.8	7.9	31.1	-	39.0	7.4	64.2	1468.0
Б1500.140.90-ТК7АIII-2(3,4,8,9,10)М	11.0	-	-	-	0.6	6.2	-	-	6.8	7.9	31.1	101,5	139.5	7.4	164.7	1568.5
Б1500.140.90-ТК7АIII-5(6,7(11,12,13)М	11.0	12.6	-	12.6	0.6	82.6	-	-	83.2	7.9	31.1	-	39.0	7.4	153,2	1557.0
Б1500.174.90-ТК7АIII-1(6)М	11.0	-	-	-	0.6	6.2	-	-	6.8	7.9	31.1	-	39.0	7.4	64.2	1417.5
Б1500.174.90-ТК7АIII-2(7)М	11.0	-	-	-	4.5	6.2	-	7.4	18.1	56.8	31.1	101.5	189.4	7.4	225.9	1579.2
Б1500.174.90-ТК7АIII-3(8)М	11.0	-	-	-	2.1	6.2	-	7.4	15.7	27.6	31.1	101.4	160.1	7.4	194.2	1547,5
Б1500.174.90-ТК7АIII-4(9)М	11.0	12.6	-	12.6	4.5	82.6	-	-	87.1	56.8	31.1	-	87.9	7.4	196.0	1549.3
Б1500.174.90-ТК7АIII-5(10)М	11.0	12.6	-	12.6	2.2	82.6	-	-	84.8	27.6	31.1	-	58.7	7.4	174.5	1527.8
Б1500.140.90-ТК7АIII-1Б	11.0	-	-	-	-	4.2	-	-	4.2	-	31.1	-	31.1	7.4	53.7	1457.5
Б1500.140.90-ТК7АIII-2(3,4,8,9,10)Б	11.0	-	-	-	-	4.2	-	7.4	11.6	-	31.1	101.5	132.6	7.4	162.6	1566.4
Б1500.140.90-ТК7АIII-5(6,7(11,12,13)Б	11.0	12.0	-	12.0	-	78.5	-	-	78.5	-	31.1	-	31.1	7.4	140.0	1543.8
Б1500.174.90-ТК7АIII-1(6)Б	11.0	-	-	-	-	4.2	-	-	4.2	-	31.1	-	31.1	7.4	53.7	1407.0
Б1500.174.90-ТК7АIII-2(7)Б	11.0	-	-	-	3.4	4.2	-	7.4	15.0	45.0	31.1	101.5	177.6	7.4	211.0	1564.3
Б1500.174.90-ТК7АIII-3(8)Б	11.0	-	-	-	1.2	4.2	-	7.4	12.8	15.8	31.1	101.5	148.4	7.4	179.6	1532.9
Б1500.174.90-ТК7АIII-4(9)Б	11.0	12.0	-	12.0	3.4	78.5	-	-	81.9	45.0	31.1	-	76.1	7.4	188.4	1541.7
Б1500.174.90-ТК7АIII-5(10)Б	11.0	12.0	-	12.0	1.2	78.5	-	-	79.7	15.8	31.1	-	46.9	7.4	157.0	1510.3

Марки стали см. 3.503.1-81.5-7-ТТ табл.2

Н. контр.	Прохоров	
Нач. ОИС	Постовой	
Глав. спец	Прохоров	
ГИП	Маркин	
Нач. груп.	Старова	
Инж. Iк.	Филимонова	
Инж. IIIк.	Яновская	

3.503.1-81.5-7-53РС

Ведомость расхода стали на балку L= 15 м. Армирование канатами К-7и арматурой класса А-III

Стадия	Лист	Листов
Р	1	2

СОЮЗДОРПРОЕКТ

Формат А3

25761-02 95

Марка элемента	Напрягаемая арматура, кг класса К-7 ГОСТ 13840-68* ø15	Вязальная проволока, кг ГОСТ 3282-74* ø2	Изделия арматурные, кг. Арматура класса А-I ГОСТ 5781-82* ø6	А-I ø8	А-I Итого	А-III ø8	А-III ø10	А-III ø12	А-III Итого	Всего	Изделия закладные и анкеры, кг. Арматура класса В-I ГОСТ 6727-80* ø4	А-I ø6	А-I ø14	А-I Итого	А-III ø10	А-III ø12	А-III ø14	А-III ø20	А-III Итого	Прокат ГОСТ см. 3503.1-815-8-ТТ б10	б12	б20	Итого	ГОСТ 8732-78* о102х8	Всего	Общий расход, кг
Б1500.180.90-ТК7АIII-1Н	329.6	-	43.4	204.0	247.4	52.8	368.4	526.3	947.5	1194.9	11.0	-	-	-	-	4.3	-	-	4.3	-	31.1	-	31.1	7.4	53.8	1578.3
Б1500.180.90-ТК7АIII-2(3,4)Н	329.6	-	43.4	204.0	247.4	52.8	368.4	526.3	947.5	1194.9	11.0	-	-	-	-	4.3	-	7.4	11.7	-	31.1	101.5	132.6	7.4	162.7	1687.5
Б1500.180.90-ТК7АIII-5(6,7)Н	329.6	-	43.4	204.0	247.4	52.8	368.4	526.3	947.5	1194.9	11.0	11.8	-	11.8	-	76.2	-	-	76.2	-	31.1	-	31.1	7.4	137.5	1662.0
Б1500.194.90-ТК7АIII-1Н	329.6	-	43.4	210.5	253.9	52.8	334.1	464.6	851.5	1105.4	11.0	-	-	-	-	4.3	-	-	4.3	-	31.1	-	31.1	7.4	53.8	1488.8
Б1500.194.90-ТК7АIII-2Н	329.6	-	43.4	210.5	253.9	52.8	334.1	464.6	851.5	1105.4	11.0	-	-	-	3.6	4.3	-	7.4	15.3	44.9	31.1	101.5	177.5	7.4	211.2	1646.2
Б1500.194.90-ТК7АIII-3Н	329.6	-	43.4	210.5	253.9	52.8	334.1	464.6	851.5	1105.4	11.0	-	-	-	1.3	4.3	-	7.4	13.0	15.8	31.1	101.5	148.4	7.4	179.8	1614.8
Б1500.194.90-ТК7АIII-4Н	329.6	-	43.4	210.5	253.9	52.8	334.1	464.6	851.5	1105.4	11.0	11.8	-	11.8	3.6	76.2	-	-	79.8	44.9	31.1	-	76.0	7.4	186.0	1621.0
Б1500.194.90-ТК7АIII-5Н	329.6	-	43.4	210.5	253.9	52.8	334.1	464.6	851.5	1105.4	11.0	11.8	-	11.8	1.3	76.2	-	-	77.5	15.8	31.1	-	46.9	7.4	154.8	1589.6
Б1500.180.90-ТК7АIII-1М	329.6	-	42.9	207.1	250.0	52.8	412.2	474.9	939.9	1189.9	11.0	-	-	-	0.7	6.3	-	-	7.0	7.9	31.1	-	39.0	7.4	64.4	1583.9
Б1500.180.90-ТК7АIII-2(3,4,8,9,10)М	329.6	-	42.9	207.1	250.0	52.8	412.2	474.9	939.9	1189.9	11.0	-	-	-	0.7	6.3	-	7.4	14.4	7.9	31.1	101.5	140.5	7.4	173.3	1692.8
Б1500.180.90-ТК7АIII-5(6,7,11,12,13)М	329.6	-	42.9	207.1	250.0	52.8	412.2	474.9	939.9	1189.9	11.0	12.7	-	12.7	0.7	82.8	-	-	83.5	7.9	31.1	-	39.0	7.4	153.6	1673.1
Б1500.194.90-ТК7АIII-1(6)М	329.6	-	42.9	213.6	256.5	52.8	368.2	405.7	826.7	1083.2	11.0	-	-	-	0.7	6.3	-	-	7.0	7.9	31.1	-	39.0	7.4	64.4	1477.2
Б1500.194.90-ТК7АIII-2(7)М	329.6	-	42.9	213.6	256.5	52.8	368.2	405.7	826.7	1083.2	11.0	-	-	-	4.6	6.3	-	7.4	18.3	56.7	31.1	101.5	189.3	7.4	226.0	1638.8
Б1500.194.90-ТК7АIII-3(8)М	329.6	-	42.9	213.6	256.5	52.8	368.2	405.7	826.7	1083.2	11.0	-	-	-	2.3	6.3	-	7.4	16.0	27.6	31.1	101.5	160.2	7.4	194.6	1607.4
Б1500.194.90-ТК7АIII-4(9)М	329.6	-	42.9	213.6	256.5	52.8	368.2	405.7	826.7	1083.2	11.0	12.7	-	12.7	4.6	82.8	-	-	87.4	56.7	31.1	-	87.8	7.4	106.2	1519.0
Б1500.194.90-ТК7АIII-5(10)М	329.6	-	42.9	213.6	256.5	52.8	368.2	405.7	826.7	1083.2	11.0	12.7	-	12.7	2.3	82.8	-	-	85.1	27.6	31.1	-	58.7	7.4	174.9	1587.7
Б1500.180.90-ТК7АIII-1Б	329.6	-	42.9	207.1	250.0	52.8	412.2	474.9	939.9	1189.9	11.0	-	-	-	-	4.3	-	-	4.3	-	31.1	-	31.1	7.4	53.8	1573.3
Б1500.180.90-ТК7АIII-2(3,4,8,9,10)Б	329.6	-	42.9	207.1	250,0	52.8	412.2	474.9	939.9	1189.9	11.0	-	-	-	-	4.3	-	7.4	11.7	-	31.1	101.5	132.6	7.4	162.0	1681.5
Б1500.180.90-ТК7АIII-5(6,7,11,12,13)Б	329.6	-	42.9	207.1	250.0	52.8	412.2	474.9	939.9	1189.9	11.0	12.1	-	12.1	-	78.5	-	-	78.5	-	31.1	-	31.1	7.4	140.1	1659.6
Б1500.194.90-ТК7АIII-1(6)Б	329.6	-	42.9	213.6	256.5	52.8	368.2	405.7	826.7	1083.2	11.0	-	-	-	-	4.3	-	-	4.3	-	31.1	-	31.1	7.4	53.8	1466.6
Б1500.194.90-ТК7АIII-2(7)Б	329.6	-	42.9	213.6	256.5	52.8	368.2	405.7	826.7	1083.2	11.0	-	-	-	3.6	4.3	-	7.4	15.3	44.9	31.1	101.5	177.5	7.4	211.2	1624.0
Б1500.194.90-ТК7АIII-3(8)Б	329.6	-	42.9	213.6	256.5	52.8	368.2	405.7	826.7	1083.2	11.0	-	-	-	1.3	4.3	-	7.4	13.0	15.8	31.1	101.5	148.4	7.4	179.8	1592.6
Б1500.194.90-ТК7АIII-4(9)Б	329.6	-	42.9	213.6	256.5	52.8	368.2	405.7	826.7	1083.2	11.0	12.1	-	12.1	3.6	78.5	-	-	81.8	44.9	31.1	-	76.0	7.4	188.3	1601.1
Б1500.194.90-ТК7АIII-5(10)Б	329.6	-	42.9	213.6	256.5	52.8	368.2	405.7	826.7	1083.2	11.0	12.1	-	12.1	1.3	78.5	-	-	79.8	15.8	31.1	-	46.9	7.4	157.2	1570.0

Марка элемента	Напрягаемая арматура, кг класса К-7 ГОСТ 13840-68* ø 15	Вязальная проволока, кг ГОСТ 3282-74* ø 2	Изделия арматурные, кг. Арматура класса А-I ГОСТ 5781-82* ø6	ø8	Итого	А-II ГОСТ 5781-82* ø10	ø12	ø14	Итого	Всего
Б1500.140.90-ТК7АII-1Н	329.6	-	43.4	191.0	234.4	180.1	574.7	315.0	1069.8	1304,2
Б1500.140.90-ТК7АII-2(3,4)Н	329.6	-	43.4	191.0	234.4	180.1	574.7	315.0	1069.8	1304.2
Б1500.140.90-ТК7АII-5(6,7)Н	329.6	-	43.4	191.0	234.4	180.1	574.7	315.0	1069.8	1304.2
Б1500.174.90-ТК7АII-1Н	329.6	-	43.4	204.0	247.4	180.1	557.9	261.0	999.0	1246.4
Б1500.174.90-ТК7АII-2Н	329.6	-	43.4	204.0	247.4	180.1	557.9	261.0	999.0	1246.4
Б1500.174.90-ТК7АII-3Н	329.6	-	43.4	204.0	247.4	180.1	557.9	261.0	999.0	1246.4
Б1500.174.90-ТК7АII-4Н	329.6	-	43.4	204.0	247.4	180.1	557.9	261.0	999.0	1246.4
Б1500.174.90-ТК7АII-5Н	329.6	-	43.4	204.0	247.4	180.1	557.9	261.0	999.0	1246.4
Б1500.140.90-ТК7АII-1М	329.6	-	42.9	194.1	237.0	180.1	542.9	352.5	1075.5	1312.5
Б1500.140.90-ТК7АII-2(3,4,8,9,10)М	329.6	-	42.9	194.1	237.0	180.1	542,9	352.5	1075.5	1312.5
Б1500.140.90-ТК7АII-5(6,7,11,12,13)М	329.6	-	42.9	194.1	237.0	180,1	542.9	352.5	1075.5	1312,5
Б1500.174.90-ТК7АII-1(6)М	329.6	-	42.9	207.1	250,0	180.1	517.7	291.2	989.0	1239.0
Б1500.174.90-ТК7АII-2(7)М	329.6	-	42.9	207.1	250.0	180.1	517.7	291.2	989.0	1239.0
Б1500.174.90-ТК7АII-3(8)М	329.6	-	42.9	207.1	250,0	180.1	517.7	291.2	989.0	1239.0
Б1500.174.90-ТК7АII-4(9)М	329.6	-	42,9	207.1	250.0	180.1	517.7	291.2	989.0	1239.0
Б1500.174.90-ТК7АII-5(10)М	329.6	-	42.9	207.1	250.0	180.1	517.7	291.2	989.0	1239.0
Б1500.140.90-ТК7АII-1Б	329.6	-	42.9	194.1	237.0	180.1	542.9	352.5	1075.5	1312.5
Б1500.140.90-ТК7АII-2(3,4,8,9,10)Б	329.6	-	42.9	194.1	237.0	180.1	542.9	352.5	1075.5	1312.5
Б1500.140.90-ТК7АII-5(6,7,11,12,13)Б	329.6	-	42.9	194.1	237.0	180.1	542.9	352.5	1075.5	1312.5
Б1500.174.90-ТК7АII-1(6)Б	329.6	-	42.9	207.1	250.0	180.1	517.7	291.2	989.0	1239.0
Б1500.174.90-ТК7АII-2(7)Б	329.6	-	42.9	207.1	250.0	180.1	517.7	291.2	989.0	1239.0
Б1500.174.90-ТК7АII-3(8)Б	329.6	-	42.9	207.1	250.0	180.1	517.7	291.2	989.0	1239.0
Б1500.174.90-ТК7АII-4(9)Б	329.6	-	42.9	207.1	250.0	180.1	517.7	291.2	989.0	1239.0
Б1500.174.90-ТК7АII-5(10)Б	329.6	-	42.9	207.1	250.0	180.1	517.7	291.2	989.0	1239.0

Марка элемента	Изделия закладные и анкеры, кг. Арматура класса В-I ГОСТ 6727-80* ø4	А-I ГОСТ 5781-82* ø6	ø14	Итого	А-II ГОСТ 5781-82* ø10	ø12	ø14	ø22	Итого	Прокат ГОСТ см. 3.503.1-81.5-8-ТТ δ10	δ12	δ20	Итого	ГОСТ 8732-78* ø102х6	Всего	Общий расход, кг
Б1500.140.90-ТК7АII-1Н	11.0	-	-	-	-	2.8	2.2	-	5,0	-	31.1	-	31.1	7.4	54.5	1688.3
Б1500.140.90-ТК7АII-2(3,4)Н	11.0	-	-	-	-	2.8	2.2	9.0	14,0	-	31.1	101.5	132.6	7.4	165.0	1798.8
Б1500.140.90-ТК7АII-5(6,7)Н	11.0	11.8	-	11.8	-	74.7	2.2	-	76,9	-	31.1	-	31.1	7.4	138.2	1772.0
Б1500.174.90-ТК7АII-1Н	11.0	-	-	-	-	2.8	2.2	-	5,0	-	31.1	-	31.1	7.4	54.5	1630.5
Б1500.174.90-ТК7АII-2Н	11.0	-	-	-	3.6	2.8	2.2	9.0	17.6	44.9	31.1	101.5	177.5	7.4	213.5	1789.5
Б1500.174.90-ТК7АII-3Н	11.0	-	-	-	1.3	2.8	2.2	9.0	15.3	15.8	31.1	101.5	148.4	7.4	182.1	1758.1
Б1500.174.90-ТК7АII-4Н	11.0	11.8	-	11.8	3.6	74.7	2.2	-	80.5	44.9	31.1	-	76.0	7.4	186.7	1762.7
Б1500.174.90-ТК7АII-5Н	11.0	11.8	-	11.8	1.3	74.7	2.2	-	78,2	15.8	31.1	-	46.9	7.4	155.3	1731.3
Б1500.140.90-ТК7АII-1М	11.0	-	-	-	0.7	4.8	2.2	-	7,7	7.9	31.1	-	39.0	7.4	65.1	1707.2
Б1500.140.90-ТК7АII-2(3,4,8,9,10)М	11.0	-	-	-	0.7	4.8	2.2	8.0	16,7	7.9	31.1	101.5	140.5	7.4	175.6	1817.7
Б1500.140.90-ТК7АII-5(6,7,11,12,13)М	11.0	12.7	-	12.7	0.7	81.3	2.2	-	84.2	7.9	31.1	-	39.0	7.4	154.3	1796,4
Б1500.174.90-ТК7АII-1(6)М	11.0	-	-	-	0.7	4.8	2.2	-	7.7	7.9	31.1	-	39.0	7.4	65.4	1633.7
Б1500.174.90-ТК7АII-2(7)М	11.0	-	-	-	4.6	4.8	2.2	8.0	20.6	56.7	31.1	101.5	189.3	7.4	228.3	1796.9
Б1500.174.90-ТК7АII-3(8)М	11.0	-	-	-	2.3	4.8	2.2	9.0	18,3	27.6	31.1	101.5	160.2	7.4	196.9	1765.5
Б1500.174.90-ТК7АII-4(9)М	11.0	12.7	-	12.7	4.6	81.3	2,2	-	88.1	56.7	31.1	-	87.8	7.4	207.0	1775.6
Б1500.174.90-ТК7АII-5(10)М	11.0	12.7	-	12.7	2.3	81.3	2 2	-	85.8	27.6	31.1	-	58.7	7.4	175.6	1744.2
Б1500.140.90-ТК7АII-1Б	11.0	-	-	-	-	2.8	2.2	-	5,0	-	31.1	-	31.1	7.4	54.5	1686.6
Б1500.140.90-ТК7АII-2(3,4,8,9,10)Б	11.0	-	-	-	-	2.8	2.2	9.0	14.0	-	31.1	101.5	132.6	7.4	165.0	1807.1
Б1500.140.90-ТК7АII-5(6,7,11,12,13)Б	11.0	12.1	-	12.1	-	77.0	2.2	-	79.2	-	31.1	-	31.1	7.4	140.8	1782.9
Б1500.174.90-ТК7АII-1(6)Б	11.0	-	-	-	-	2.8	2.2	-	5.0	-	31.1	-	31.1	7.4	54.5	1623.1
Б1500.174.90-ТК7АII-2(7)Б	11.0	-	-	-	3.6	2.8	2.2	9.0	17.6	44.9	31.1	101.5	177.5	7.4	213.5	1782.1
Б1500.174.90-ТК7АII-3(8)Б	11.0	-	-	-	1.3	2.8	2.2	9.0	15.3	15.8	31.1	101.5	148.4	7.4	182.2	1750.8
Б1500.174.90-ТК7АII-4(9)Б	11.0	12.1	-	12.1	3.6	77.0	2.2	-	82.8	44.9	31.1	-	76.0	7.4	189.3	1757.9
Б1500.174.90-ТК7АII-5(10)Б	11.0	12.1	-	12.1	1.3	77.0	2 2	-	80.5	15.8	31.1	-	46.9	7.4	157.9	1726.5

Марки стали см. 3.503.1-81.5-7-ТТ табл.2

Н. контр.	Прохоров	
Нач. ОИС	Постовой	
Глав. спец.	Прохоров	
ГИП	Маркин	
Нач. груп.	Старова	
Инж. Iк.	Филимонова	
Инж. IIIк.	Яновская	

3.503.1-81.5-7-54РС

Ведомость расхода стали на балку L= 15 м. Армирование канатами К-7и арматурой класса А-II

Стадия	Лист	Листов
Р	1	2

СОЮЗДОРПРОЕКТ

Формат А3

25761-02 97

Марка элемента	Напрягаемая арматура, кг класса	Вязальная проволока, кг	Изделия арматурные, кг								Изделия закладные и анкеры, кг															Общий расход, кг
			Арматура класса							Всего	Арматура класса									Прокат					Всего	
			А-I			А-II					В-I	А-I			А-II											
	К-7		ГОСТ 5781-82*			ГОСТ 5781-82*					ГОСТ 6727-80*	ГОСТ 5781-82*			ГОСТ 5781-82*					ГОСТ ск. 3.503.1-81.5-8-ТТ				ГОСТ 8732-78*		
	ГОСТ 13840-68*	ГОСТ 3282-74*																								
	ø15	ø2	ø6	ø8	Итого	ø10	ø12	ø14	Итого		ø4	ø6	ø14	Итого	ø10	ø12	ø14	ø22	Итого	б10	б12	б20	Итого	о102х6		
Б1500.180.90-ТК7АII-1Н	329.6	-	43.4	204.0	247.4	180.0	641.7	376.7	1198.4	1445.8	11.0	-	-	-	-	2.8	2.2	-	5.0	-	31.1	-	31.1	7.4	54.5	1829.9
Б1500.180.90-ТК7АII-2(3,4)Н	329.6	-	43.4	204.0	247.4	180.0	641.7	376.7	1198.4	1445.8	11.0	-	-	-	-	2.8	2.2	9.0	14.0	-	31.1	101.4	132.5	7.4	164.9	1940.3
Б1500.180.90-ТК7АII-5(6,7)Н	329.6	-	43.4	204.0	247.4	180.0	641.7	376.7	1198.4	1445.8	11.0	11.6	-	11.6	-	74.9	2.2	-	77.1	-	31.1	-	31.1	7.4	138.2	1913.6
Б1500.194.90-ТК7АII-1Н	329.6	-	43.4	210.5	253.9	180.0	592.1	292.6	1064.7	1318.6	11.0	-	-	-	-	2.8	2.2	-	5.0	-	31.1	-	31.1	7.4	54.5	1702.7
Б1500.194.90-ТК7АII-2Н	329.6	-	43.4	210.5	253.9	180.0	592.1	292.6	1064.7	1318.6	11.0	-	-	-	3.5	2.8	2.2	9.0	17.5	44.8	31.1	101.4	177.3	7.4	213.2	1861.4
Б1500.194.90-ТК7АII-3Н	329.6	-	43.4	210.5	253.9	180.0	592.1	292.6	1064.7	1318.6	11.0	-	-	-	1.3	2.8	2.2	9.0	15.3	15.7	31.1	101.4	148.2	7.4	181.9	1830.1
Б1500.194.90-ТК7АII-4Н	329.6	-	43.4	210.5	253.9	180.0	592.1	292.6	1064.7	1318.6	11.0	11.6	-	11.6	3.5	74.9	2.2	-	80.6	44.8	31.1	-	75.9	7.4	186.5	1834.7
Б1500.194.90-ТК7АII-5Н	329.6	-	43.4	210.5	253.9	180.0	592.1	292.6	1064.7	1318.6	11.0	11.6	-	11.6	1.3	74.9	2.2	-	78.4	15.7	31.1	-	46.8	7.4	155.2	1803.4
Б1500.180.90-ТК7АII-1М	329.6	-	42.9	207.1	250.0	180.0	820.5	421.6	1222.1	1472.1	11.0	-	-	-	0.6	4.8	2.2	-	7.6	7.8	31.1	-	38.9	7.4	64.9	1866.6
Б1500.180.90-ТК7АII-2(3,4,8,9,10)М	329.6	-	42.9	207.1	250.0	180.0	820.5	421.6	1222.1	1472.1	11.0	-	-	-	0.6	4.8	2.2	9.0	16.6	7.8	31.1	101.5	140.4	7.4	175.4	1977.1
Б1500.180.90-ТК7АII-5(6,7,11,12,13)М	329.6	-	42.9	207.1	250.0	180.0	820.5	421.6	1222.1	1472.1	11.0	12.6	-	12.6	0.6	81.2	2.2	-	84.0	7.8	31.1	-	38.9	7.4	153.9	1955.6
Б1500.194.90-ТК7АII-1(6)М	329.6	-	42.9	213.6	256.5	180.0	556.8	326.4	1063.2	1319.7	11.0	-	-	-	0.6	4.8	2.2	-	7.6	7.8	31.1	-	38.9	7.4	64.9	1714.2
Б1500.194.90-ТК7АII-2(7)М	329.6	-	42.9	213.6	256.5	180.0	556.8	326.4	1063.2	1319.7	11.0	-	-	-	4.5	4.8	2.2	9.0	20.5	56.7	31.1	101.5	189.3	7.4	228.2	1877.5
Б1500.194.90-ТК7АII-3(8)М	329.6	-	42.9	213.6	256.5	180.0	556.8	326.4	1063.2	1319.7	11.0	-	-	-	2.3	4.8	2.2	9.0	18.3	27.5	31.1	101.4	159.8	7.4	196.5	1845.8
Б1500.194.90-ТК7АII-4(9)М	329.6	-	42.9	213.6	256.5	180.0	556.8	326.4	1063.2	1319.7	11.0	12.6	-	12.6	4.5	81.2	2.2	-	87.9	56.7	31.1	-	87.8	7.4	206.7	1856.0
Б1500.194.90-ТК7АII-5(10)М	329.6	-	42.9	213.6	256.5	180.0	556.8	326.4	1063.2	1319.7	11.0	12.6	-	12.6	2.3	81.2	2.2	-	85.7	27.5	31.1	-	58.6	7.4	175.3	1824.6
Б1500.180.90-ТК7АII-1Б	329.6	-	42.9	207.1	250.0	180.0	820.5	421.6	1222.1	1472.1	11.0	-	-	-	-	2.8	2.2	-	5.0	-	31.1	-	31.1	7.4	54.5	1856.2
Б1500.180.90-ТК7АII-2(3,4,8,9,10)Б	329.6	-	42.9	207.1	250.0	180.0	820.5	421.6	1222.1	1472.1	11.0	-	-	-	-	2.8	2.2	9.0	14.0	-	31.1	101.5	132.6	7.4	165.0	1966.7
Б1500.180.90-ТК7АII-5(6,7,11,12,13)Б	329.6	-	42.9	207.1	250.0	180.0	820.5	421.6	1222.1	1472.1	11.0	12.0	-	12.0	-	77.1	2.2	-	79.3	-	31.1	-	31.1	7.4	140.8	1942.5
Б1500.194.90-ТК7АII-1(6)Б	329.6	-	42.9	213.6	256.5	180.0	556.8	326.4	1063.2	1319.7	11.0	-	-	-	-	2.8	2.2	-	5.0	-	31.1	-	31.1	7.4	54.5	1703.8
Б1500.194.90-ТК7АII-2(7)Б	329.6	-	42.9	213.6	256.5	180.0	556.8	326.4	1063.2	1319.7	11.0	-	-	-	3.5	2.8	2.2	9.0	17.5	44.9	31.1	101.5	177.5	7.4	213.4	1862.7
Б1500.194.90-ТК7АII-3(8)Б	329.6	-	42.9	213.6	256.5	180.0	556.8	326.4	1063.2	1319.7	11.0	-	-	-	1.3	2.8	2.2	9.0	15.3	15.7	31.1	101.5	148.3	7.4	182.0	1831.3
Б1500.194.90-ТК7АII-4(9)Б	329.6	-	42.9	213.6	256.5	180.0	556.8	326.4	1063.2	1319.7	11.0	12.0	-	12.0	3.5	77.0	2.2	-	82.7	44.9	31.1	-	76.0	7.4	189.1	1838.4
Б1500.194.90-ТК7АII-5(10)Б	329.6	-	42.9	213.6	256.5	180.0	556.8	326.4	1063.2	1319.7	11.0	12.0	-	12.0	1.3	77.0	2.2	-	80.5	15.7	31.1	-	46.8	7.4	157.7	1807.0

Марка элемента	Напрягаемая арматура, кг класса В ГОСТ 7348-81* ⌀5	Вязальная проволока, кг ГОСТ 3282-74* ⌀2	Изделия арматурные, кг. Арматура класса А-I ГОСТ 5781-82* ⌀6	А-I ⌀8	А-I Итого	А-III ГОСТ 5781-82* ⌀8	А-III ⌀10	А-III ⌀12	А-III Итого	Всего
5I800.140.120-ТВАIII-1Н	355.0	0.9	50.2	275.8	326.0	72.9	383.0	513.8	969.7	1295.7
5I800.140.120-ТВАIII-2(3,4)Н	355.0	0.9	50.2	275.8	326.0	72.9	383.0	513.8	969.7	1295.7
5I800.140.120-ТВАIII-5(6,7)Н	355.0	0.9	50.2	275.8	326.0	72.9	383.0	513.8	969.7	1295.7
5I800.174.120-ТВАIII-1Н	355.0	0.9	50.2	294.0	344.2	72.9	364.1	464.9	901.9	1246.1
5I800.174.120-ТВАIII-2Н	355.0	0.9	50.2	294.0	344.2	72.9	364.1	464.9	901.9	1246.1
5I800.174.120-ТВАIII-3Н	355.0	0.9	50.2	294.0	344.2	72.9	364.1	464.9	901.9	1246.1
5I800.174.120-ТВАIII-4Н	355.0	0.9	50.2	294.0	344.2	72.9	364.1	464.9	901.9	1246.1
5I800.174.120-ТВАIII-5Н	355.0	0.9	50.2	294.0	344.2	72.9	364.1	464.9	901.9	1246.1
5I800.140.120-ТВАIII-1М	355.0	0.9	49.7	278.9	328.6	72.9	419.6	520.0	1012.5	1341.1
5I800.140.120-ТВАIII-2(3,4,8,9,10)М	355.0	0.9	49.7	278.9	328.6	72.9	419.6	520.0	1012.5	1341.1
5I800.140.120-ТВАIII-5(6,7,11,12,13)М	355.0	0.9	49.7	278.9	328.6	72.9	419.6	520.0	1012.5	1341.1
5I800.174.120-ТВАIII-1(6)М	355.0	0.9	49.7	297.1	346.8	72.9	394.7	465.8	933.4	1280.2
5I800.174.120-ТВАIII-2(7)М	355.0	0.9	49.7	297.1	346.8	72.9	394.7	465.8	933.4	1280.2
5I800.174.120-ТВАIII-3(8)М	355.0	0.9	49.7	297.1	346.8	72.9	394.7	465.8	933.4	1280.2
5I800.174.120-ТВАIII-4(9)М	355.0	0.9	49.7	297.1	346.8	72.9	394.7	465.8	933.4	1280.2
5I800.174.120-ТВАIII-5(10)М	355.0	0.9	49.7	297.1	346.8	72.9	394.7	465.8	933.4	1280.2
5I800.140.120-ТВАIII-1Б	355.0	0.9	49.7	278.9	328.6	72.9	419.6	520.0	1012.5	1341.1
5I800.140.120-ТВАIII-2(3,4,8,9,10)Б	355.0	0.9	49.7	278.9	328.6	72.9	419.6	520.0	1012.5	1341.1
5I800.140.120-ТВАIII-5(6,7,11,12,13)Б	355.0	0.9	49.7	278.9	328.6	72.9	419.6	520.0	1012.5	1341.1
5I800.174.120-ТВАIII-1(6)Б	355.0	0.9	49.7	297.1	346.8	72.9	394.7	465.8	933.4	1280.2
5I800.174.120-ТВАIII-2(7)Б	355.0	0.9	49.7	297.1	346.8	72.9	394.7	465.8	933.4	1280.2
5I800.174.120-ТВАIII-3(8)Б	355.0	0.9	49.7	297.1	346.8	72.9	394.7	465.8	933.4	1280.2
5I800.174.120-ТВАIII-4(9)Б	355.0	0.9	49.7	297.1	346.8	72.9	394.7	465.8	933.4	1280.2
5I800.174.120-ТВАIII-5(10)Б	355.0	0.9	49.7	297.1	346.8	72.9	394.7	465.8	933.4	1280.2

Марка элемента	Изделия закладные и анкеры, кг. Арматура класса В-I ГОСТ 6727-80* ⌀4	А-I ГОСТ 5781-82* ⌀6	А-I ⌀14	А-I Итого	А-III ГОСТ 5781-82* ⌀10	А-III ⌀12	А-III ⌀14	А-III ⌀20	А-III Итого	Прокат ГОСТ ск. 3.503.1-81.5-8-ТТ δ10	δ12	δ20	Итого	ГОСТ 8732-78* ⌀102х6	Всего	Общий расход, кг
5I800.140.120-ТВАIII-1Н	3.0	7.8	3.4	11.2	-	4.2	-	-	4.2	8.0	31.1	-	39.1	7.4	64.9	1716.5
5I800.140.120-ТВАIII-2(3,4)Н	3.0	7.8	3.4	11.2	-	4.2	-	8.9	13.1	8.0	31.1	121.7	160.8	7.4	195.5	1847.1
5I800.140.120-ТВАIII-5(6,7)Н	3.0	22.5	3.4	25.9	-	93.4	-	-	93.4	8.0	31.1	-	39.1	7.4	168.8	1820.4
5I800.174.120-ТВАIII-1Н	3.0	7.8	3.4	11.2	-	4.2	-	-	4.2	8.0	31.1	-	39.1	7.4	64.9	1666.9
5I800.174.120-ТВАIII-2Н	3.0	7.8	3.4	11.2	4.3	4.2	-	8.9	17.4	63.1	31.1	121.7	215.9	7.4	254.9	1856.9
5I800.174.120-ТВАIII-3Н	3.0	7.8	3.4	11.2	1.6	4.2	-	8.9	14.7	27.7	31.1	121.7	180.5	7.4	216.8	1818.8
5I800.174.120-ТВАIII-4Н	3.0	22.5	3.4	25.9	4.3	93.4	-	-	97.7	63.1	31.1	-	94.2	7.4	228.2	1830.2
5I800.174.120-ТВАIII-5Н	3.0	22.5	3.4	25.9	1.6	93.4	-	-	95.0	27.7	31.1	-	58.8	7.4	190.1	1792.1
5I800.140.120-ТВАIII-1М	3.0	7.8	3.4	11.2	0.6	6.2	-	-	6.8	15.9	31.1	-	47.0	7.4	75.4	1772.4
5I800.140.120-ТВАIII-2(3,4,8,9,10)М	3.0	7.8	3.4	11.2	0.6	6.2	-	8.9	15.7	15.9	31.1	121.7	168.7	7.4	206.0	1903.0
5I800.140.120-ТВАIII-5(6,7,11,12,13)М	3.0	23.5	3.4	26.9	0.6	99.8	-	-	100.4	15.9	31.1	-	47.0	7.4	184.7	1881.7
5I800.174.120-ТВАIII-1(6)М	3.0	7.8	3.4	11.2	0.6	6.2	-	-	6.8	15.9	31.1	-	47.0	7.4	75.4	1711.5
5I800.174.120-ТВАIII-2(7)М	3.0	7.8	3.4	11.2	5.1	6.2	-	8.9	20.2	74.9	31.1	121.7	227.7	7.4	269.5	1905.6
5I800.174.120-ТВАIII-3(8)М	3.0	7.8	3.4	11.2	2.6	6.2	-	8.9	17.7	39.4	31.1	121.7	192.2	7.4	231.5	1867.6
5I800.174.120-ТВАIII-4(9)М	3.0	23.5	3.4	26.9	5.1	99.8	-	-	104.9	74.9	31.1	-	106.0	7.4	248.2	1884.3
5I800.174.120-ТВАIII-5(10)М	3.0	23.5	3.4	26.9	2.6	99.8	-	-	102.4	39.4	31.1	-	70.5	7.4	210.2	1846.3
5I800.140.120-ТВАIII-1Б	3.0	7.8	3.4	11.2	-	4.2	-	-	4.2	8.0	31.1	-	39.1	7.4	64.9	1761.9
5I800.140.120-ТВАIII-2(3,4,8,9,10)Б	3.0	7.8	3.4	11.2	-	4.2	-	8.9	13.1	8.0	31.1	121.7	160.8	7.4	195.5	1892.5
5I800.140.120-ТВАIII-5(6,7,11,12,13)Б	3.0	22.9	3.4	26.3	-	95.6	-	-	95.6	8.0	31.1	-	39.1	7.4	171.4	1868.4
5I800.174.120-ТВАIII-1(6)Б	3.0	7.8	3.4	11.2	-	4.2	-	-	4.2	8.0	31.1	-	39.1	7.4	64.9	1701.0
5I800.174.120-ТВАIII-2(7)Б	3.0	7.8	3.4	11.2	4.3	4.2	-	8.9	17.4	63.1	31.1	121.7	215.9	7.4	254.9	1891.0
5I800.174.120-ТВАIII-3(8)Б	3.0	7.8	3.4	11.2	1.6	4.2	-	8.9	14.7	27.7	31.1	121.7	180.5	7.4	216.8	1852.9
5I800.174.120-ТВАIII-4(9)Б	3.0	22.9	3.4	26.3	4.3	95.6	-	-	99.9	63.1	31.1	-	94.2	7.4	230.8	1866.9
5I800.174.120-ТВАIII-5(10)Б	3.0	22.9	3.4	26.3	1.6	95.6	-	-	97.2	27.7	31.1	-	58.8	7.4	192.7	1828.8

Марки стали см. 3.503.1-81.5-7-ТТ табл.2

Н. контр.	Прохоров	
Нач. ОИС	Постовой	
Глав. спец.	Прохоров	
ГИП	Маркин	
Нач. груп.	Старова	
Инж. Iк.	Филимонова	
Инж. IIIк.	Яновская	

3.503.1-81.5-7-55РС

Ведомость расхода стали на балку L= 18 м. Армирование пучками из стали класса В и арматурой класса А-III

Стадия	Лист	Листов
Р	1	2

СОЮЗДОРПРОЕКТ

Формат А3

25761-02 99

Марка элемента	Напрягаемая арматура, кг класса	Вязальная проволока, кг	Изделия арматурные, кг								Изделия закладные и анкеры, кг														Общий расход, кг
			Арматура класса							Всего	Арматура класса									Прокат					Всего	
			А-I			А-III					В-I	А-I			А-III											
	В		ГОСТ 5781-82*			ГОСТ 5781-82*					ГОСТ 6727-80*	ГОСТ 5781-82*			ГОСТ 5781-82*					ГОСТ сп. 3.503.1-81.5-8-ТТ				ГОСТ 8732-78*		
	ГОСТ 7348-81*	ГОСТ 3282-74*	ø5	ø2	ø6	ø8	Итого	ø8	ø10	ø12	Итого		ø4	ø6	ø14	Итого	ø10	ø12	ø14	ø20	Итого	δ10	δ12	δ20	Итого	o102x6		
Б1800.180.120-ТВАIII-1Н	355.0	0.9	50.2	294.0	344.2	72.9	436.6	568.5	1078.0	1422.2	3.0	7.8	3.4	11.2	-	4.3	-	-	4.3	8.0	31.1	-	39.1	7.4	65.0	1843.1
Б1800.180.120-ТВАIII-2(3,4)Н	355.0	0.9	50.2	294.0	344.2	72.9	436.6	568.5	1078.0	1422.2	3.0	7.8	3.4	11.2	-	4.3	-	8.9	13.2	8.0	31.1	121.7	160.8	7.4	195.6	1973.7
Б1800.180.120-ТВАIII-5(6,7)Н	355.0	0.9	50.2	294.0	344.2	72.9	436.6	568.5	1078.0	1422.2	3.0	22.5	3.4	25.9	-	93.5	-	-	93.5	8.0	31.1	-	39.1	7.4	168.9	1947.0
Б1800.194.120-ТВАIII-1Н	355.0	0.9	50.2	303.1	353.3	72.9	392.2	492.3	957.4	1310.7	3.0	7.8	3.4	11.2	-	4.3	-	-	4.3	8.0	31.1	-	39.1	7.4	65.0	1731.6
Б1800.194.120-ТВАIII-2Н	355.0	0.9	50.2	303.1	353.3	72.9	392.2	492.3	957.4	1310.7	3.0	7.8	3.4	11.2	4.3	4.3	-	8.9	17.5	63.1	31.1	121.7	215.9	7.4	255.0	1921.6
Б1800.194.120-ТВАIII-3Н	355.0	0.9	50.2	303.1	353.3	72.9	392.2	492.3	957.4	1310.7	3.0	7.8	3.4	11.2	1.6	4.3	-	8.9	14.8	27.7	31.1	121.7	180.5	7.4	216.9	1883.5
Б1800.194.120-ТВАIII-4Н	355.0	0.9	50.2	303.1	353.3	72.9	392.2	492.3	957.4	1310.7	3.0	22.5	3.4	25.9	4.3	93.5	-	-	97.8	63.1	31.1	-	94.2	7.4	228.3	1894.9
Б1800.194.120-ТВАIII-5Н	355.0	0.9	50.2	303.1	353.3	72.9	392.2	492.3	957.4	1310.7	3.0	22.5	3.4	25.9	1.6	93.5	-	-	95.1	27.7	31.1	-	58.8	7.4	190.2	1856.8
Б1800.180.120-ТВАIII-1М	355.0	0.9	49.7	297.1	346.8	72.9	480.4	579.8	1133.1	1479.9	3.0	7.8	3.4	11.2	0.6	6.3	-	-	6.9	15.9	31.1	-	47.0	7.4	75.5	1911.3
Б1800.180.120-ТВАIII-2(3,4,8,9,10)М	355.0	0.9	49.7	297.1	346.8	72.9	480.4	579.8	1133.1	1479.9	3.0	7.8	3.4	11.2	0.6	6.3	-	8.9	15.8	15.9	31.1	121.7	168.7	7.4	206.1	2041.9
Б1800.180.120-ТВАIII-5(6,7,11,12,13)М	355.0	0.9	49.7	297.1	346.8	72.9	480.4	579.8	1133.1	1479.9	3.0	23.5	3.4	26.9	0.6	99.9	-	-	100.5	15.9	31.1	-	47.0	7.4	184.8	2020.5
Б1800.194.120-ТВАIII-1(6)М	355.0	0.9	49.7	306.2	355.9	72.9	426.3	495.6	994.8	1350.7	3.0	7.8	3.4	11.2	0.6	6.3	-	-	6.9	15.9	31.1	-	47.0	7.4	75.5	1782.1
Б1800.194.120-ТВАIII-2(7)М	355.0	0.9	49.7	306.2	355.9	72.9	426.3	495.6	994.8	1350.7	3.0	7.8	3.4	11.2	5.3	6.3	-	8.9	20.5	74.9	31.1	121.7	227.7	7.4	269.8	1976.4
Б1800.194.120-ТВАIII-3(8)М	355.0	0.9	49.7	306.2	355.9	72.9	426.3	495.6	994.8	1350.7	3.0	7.8	3.4	11.2	2.6	6.3	-	8.9	17.8	39.4	31.1	121.7	192.2	7.4	231.6	1938.2
Б1800.194.120-ТВАIII-4(9)М	355.0	0.9	49.7	306.2	355.9	72.9	426.3	495.6	994.8	1350.7	3.0	23.5	3.4	26.9	5.3	99.9	-	-	105.2	74.9	31.1	-	106.0	7.4	248.5	1955.1
Б1800.194.120-ТВАIII-5(10)М	355.0	0.9	49.7	306.2	355.9	72.9	426.3	495.6	994.8	1350.7	3.0	23.5	3.4	26.9	2.6	99.9	-	-	102.5	39.4	31.1	-	70.5	7.4	210.3	1916.9
Б1800.180.120-ТВАIII-1Б	355.0	0.9	49.7	297.1	346.8	72.9	480.4	579.8	1133.1	1479.9	3.0	7.8	3.4	11.2	-	4.3	-	-	4.3	8.0	31.1	-	39.1	7.4	65.0	1900.8
Б1800.180.120-ТВАIII-2(3,4,8,9,10)Б	355.0	0.9	49.7	297.1	346.8	72.9	480.4	579.8	1133.1	1479.9	3.0	7.8	3.4	11.2	-	4.3	-	8.9	13.2	8.0	31.1	121.7	160.8	7.4	195.6	2031.4
Б1800.180.120-ТВАIII-5(6,7,11,12,13)Б	355.0	0.9	49.7	297.1	346.8	72.9	480.4	579.8	1133.1	1479.9	3.0	22.9	3.4	26.3	-	95.7	-	-	95.7	8.0	31.1	-	39.1	7.4	171.5	2007.3
Б1800.194.120-ТВАIII-1(6)Б	355.0	0.9	49.7	306.2	355.9	72.9	426.3	495.6	994.8	1350.7	3.0	7.8	3.4	11.2	-	4.3	-	-	4.3	8.0	31.1	-	39.1	7.4	65.0	1771.6
Б1800.194.120-ТВАIII-2(7)Б	355.0	0.9	49.7	306.2	355.9	72.9	426.3	495.6	994.8	1350.7	3.0	7.8	3.4	11.2	4.3	4.3	-	8.9	17.5	63.1	31.1	121.7	215.9	7.4	255.0	1961.6
Б1800.194.120-ТВАIII-3(8)Б	355.0	0.9	49.7	306.2	355.9	72.9	426.3	495.6	994.8	1350.7	3.0	7.8	3.4	11.2	1.6	4.3	-	8.9	14.8	27.7	31.1	121.7	180.5	7.4	216.9	1923.5
Б1800.194.120-ТВАIII-4(9)Б	355.0	0.9	49.7	306.2	355.9	72.9	426.3	495.6	994.8	1350.7	3.0	22.9	3.4	26.3	4.3	95.7	-	-	100.0	63.1	31.1	-	94.2	7.4	230.9	1937.5
Б1800.194.120-ТВАIII-5(10)Б	355.0	0.9	49.7	306.2	355.9	72.9	426.3	495.6	994.8	1350.7	3.0	22.9	3.4	26.3	1.6	95.7	-	-	97.3	27.7	31.1	-	58.8	7.4	192.8	1899.4

Марка элемента	Напрягаемая арматура, кг класса В ГОСТ 7348-81* ø5	Вязальная проволока, кг ГОСТ 3282-74* ø2	Изделия арматурные, кг. Арматура класса А-I ГОСТ 5781-82* ø6	ø8	Итого	А-II ГОСТ 5781-82* ø10	ø12	ø14	Итого	Всего	Изделия закладные и анкеры, кг. Арматура класса В-I ГОСТ 6727-80* ø4	А-I ГОСТ 5781-82* ø6	ø14	Итого	А-II ГОСТ 5781-82* ø10	ø12	ø14	ø22	Итого	Прокат ГОСТ см. 3.503.1-81.5-8-ТТ б10	б12	б20	Итого	ГОСТ 8732-78* о102х6	Всего	Общий расход, кг
Б1800.140.120-ТВАII-1Н	355.0	0.9	50.2	275.8	326.0	237.2	606.4	390.0	1233.6	1559.6	3.0	7.8	3.4	11.2	-	2.8	2.2	-	5.0	8.0	31.1	-	39.1	7.4	65.7	1981.2
Б1800.140.120-ТВАII-2(3,4)Н	355.0	0.9	50.2	275.8	326.0	237.2	606.4	390.0	1233.6	1559.6	3.0	7.8	3.4	11.2	-	2.8	2.2	10.8	15.8	8.0	31.1	121.7	160.8	7.4	198.2	2113.7
Б1800.140.120-ТВАII-5(6,7)Н	355.0	0.9	50.2	275.8	326.0	237.2	606.4	390.0	1233.6	1559.6	3.0	22.5	3.4	25.9	-	92.0	2.2	-	94.2	8.0	31.1	-	39.1	7.4	169.6	2085.1
Б1800.174.120-ТВАII-1Н	355.0	0.9	50.2	294.0	344.2	237.2	580.4	323.4	1141.0	1485.2	3.0	7.8	3.4	11.2	-	2.8	2.2	-	5.0	8.0	31.1	-	39.1	7.4	65.7	1906.8
Б1800.174.120-ТВАII-2Н	355.0	0.9	50.2	294.0	344.2	237.2	580.4	323.4	1141.0	1485.2	3.0	7.8	3.4	11.2	4.3	2.8	2.2	10.8	20.1	63.1	31.1	121.7	215.9	7.4	257.6	2098.7
Б1800.174.120-ТВАII-3Н	355.0	0.9	50.2	294.0	344.2	237.2	580.4	323.4	1141.0	1485.2	3.0	7.8	3.4	11.2	1.6	2.8	2.2	10.8	17.4	27.7	31.1	121.7	180.5	7.4	219.5	2060.6
Б1800.174.120-ТВАII-4Н	355.0	0.9	50.2	294.0	344.2	237.2	580.4	323.4	1141.0	1485.2	3.0	22.5	3.4	25.9	4.3	92.0	2.2	-	98.5	63.1	31.1	-	94.2	7.4	229.0	2070.1
Б1800.174.120-ТВАII-5Н	355.0	0.9	50.2	294.0	344.2	237.2	580.4	323.4	1141.0	1485.2	3.0	22.5	3.4	25.9	1.6	92.0	2.2	-	95.8	27.7	31.1	-	58.8	7.4	190.9	2032.0
Б1800.140.120-ТВАII-1М	355.0	0.9	49.7	278.9	328.6	237.2	637.3	427.5	1302.0	1630.6	3.0	7.8	3.4	11.2	0.6	4.8	2.2	-	7.6	15.9	31.1	-	47.0	7.4	76.2	2062.7
Б1800.140.120-ТВАII-2(3,4,8,9,10)М	355.0	0.9	49.7	278.9	328.6	237.2	637.3	427.5	1302.0	1630.6	3.0	7.8	3.4	11.2	0.6	4.8	2.2	10.8	18.4	15.9	31.1	121.7	168.7	7.4	208.7	2195.2
Б1800.140.120-ТВАII-5(6,7,11,12,13)М	355.0	0.9	49.7	278.9	328.6	237.2	637.3	427.5	1302.0	1630.6	3.0	23.5	3.4	26.9	0.6	98.4	2.2	-	101.2	15.9	31.1	-	47.0	7.4	185.5	2172.0
Б1800.174.120-ТВАII-1(6)М	355.0	0.9	49.7	297.4	347.1	237.2	602.9	353.5	1193.6	1540.7	3.0	7.8	3.4	11.2	0.6	4.8	2.2	-	7.6	15.9	31.1	-	47.0	7.4	76.2	1972.8
Б1800.174.120-ТВАII-2(7)М	355.0	0.9	49.7	297.4	347.1	237.2	602.9	353.5	1193.6	1540.7	3.0	7.8	3.4	11.2	5.3	4.8	2.2	10.8	23.1	74.9	31.1	121.7	227.7	7.4	272,4	2169.0
Б1800.174.120-ТВАII-3(8)М	355.0	0.9	49.7	297.4	347.1	237.2	602.9	353.5	1193.6	1540.7	3.0	7.8	3.4	11.2	2.6	4.8	2.2	10.8	20.4	39.4	31.1	121.7	192.2	7.4	234.2	2130.8
Б1800.174.120-ТВАII-4(9)М	355.0	0.9	49.7	297.4	347.1	237.2	602.9	353.5	1193.6	1540.7	3.0	23.5	3.4	26.9	5.3	98.4	2.2	-	105.9	74.9	31.1	-	106.0	7.4	249.2	2145.8
Б1800.174.120-ТВАII-5(10)М	355.0	0.9	49.7	297.4	347.1	237.2	602.9	353.5	1193.6	1540.7	3.0	23.5	3.4	26.9	2.6	98.4	2.2	-	103.2	39.4	31.1	-	70.5	7.4	211.0	2107.6
Б1800.140.120-ТВАII-1Б	355.0	0.9	49.7	278.9	328.6	237.2	637.3	427.5	1302.0	1630.6	3.0	7.8	3.4	11.2	-	2.8	2.2	-	5.0	8.0	31.1	-	39.1	7.4	65.7	2052.2
Б1800.140.120-ТВАII-2(3,4,8,9,10)Б	355.0	0.9	49.7	278.9	328.6	237.2	637.3	427.5	1302.0	1630.6	3.0	7.8	3.4	11.2	-	2.8	2.2	10.8	15.8	8.0	31.1	121.7	160.8	7.4	198.2	2184.7
Б1800.140.120-ТВАII-5(6,7,11,12,13)Б	355.0	0.9	49.7	278.9	328.6	237.2	637.3	427.5	1302.0	1630.6	3.0	22.9	3.4	26.3	-	94.2	2.2	-	96.4	8.0	31.1	-	39.1	7.4	172.2	2158.7
Б1800.174.120-ТВАII-1(6)Б	355.0	0.9	49.7	297.4	347.1	237.2	602.9	353.5	1193.6	1540.7	3.0	7.8	3.4	11.2	-	2.8	2.2	-	5.0	8.0	31.1	-	39.1	7.4	65.7	1962.3
Б1800.174.120-ТВАII-2(7)Б	355.0	0.9	49.7	297.4	347.1	237.2	602.9	353.5	1193.6	1540.7	3.0	7.8	3.4	11.2	4.3	2.8	2.2	10.8	20.1	63.1	31.1	121.7	215.9	7.4	257.6	2154.2
Б1800.174.120-ТВАII-3(8)Б	355.0	0.9	49.7	297.4	347.1	237.2	602.9	353.5	1193.6	1540.7	3.0	7.8	3.4	11.2	1.6	2.8	2.2	10.8	17.4	27.7	31.1	121.7	180.5	7.4	219.5	2116.1
Б1800.174.120-ТВАII-4(9)Б	355.0	0.9	49.7	297.4	347.1	237.2	602.9	353.5	1193.6	1540.7	3.0	22.9	3.4	26.3	4.3	94.2	2.2	-	100.7	63.1	31.1	-	94.2	7.4	231.6	2128.2
Б1800.174.120-ТВАII-5(10)Б	355.0	0.9	49.7	297.4	347.1	237.2	602.9	353.5	1193.6	1540.7	3.0	22.9	3.4	26.3	1.6	94.2	2.2	-	98.0	27.7	31.1	-	58.8	7.4	193.5	2090.1

Марки стали см. 3.503.1-81.5-7-ТТ табл.2

Н. контр.	Прохоров	
Нач. ОИС	Постовой	
Глав. спец.	Прохоров	
ГИП	Маркин	
Нач. груп.	Старова	
Инж. Iк.	Филимонова	
Инж. IIIк.	Яновская	

3.503.1-81.5-7-56РС

Ведомость расхода стали на балку L= 18 м. Армирование пучками из стали класса В и арматурой класса А-II

Стадия	Лист	Листов
Р	1	2

СОЮЗДОРПРОЕКТ

Формат А3

25761-02 101

https://zavodjbi.com/

Марка элемента	Напрягаемая арматура, кг класса	Вязальная проволока, кг	Изделия арматурные, кг								Изделия закладные и анкеры, кг														Общий расход, кг
			Арматура класса							Всего	Арматура класса									Прокат				Всего	
	В		А-I			А-II					В-I	А-I			А-II										
	ГОСТ 7348-81*	ГОСТ 3282-74*	ГОСТ 5781-82*			ГОСТ 5781-82*					ГОСТ 6727-80*	ГОСТ 5781-82*			ГОСТ 5781-82*					ГОСТ см. 3503.1-81.5-8-ТТ				ГОСТ 8732-78*		
	ø5	ø2	ø6	ø8	Итого	ø10	ø12	ø14	Итого		ø4	ø6	ø14	Итого	ø10	ø12	ø14	ø22	Итого	б10	б12	б20	Итого	о102х6		
Б1800.180.120-ТВАII-1Н	355.0	0.9	50.2	294.0	344.2	237.2	683.9	466.4	1387.5	1731.7	3.0	7.8	3.4	11.2	-	2.8	2.2	-	5.0	8.0	31.1	-	39.1	7.4	65.7	2153.3
Б1800.180.120-ТВАII-2(3,4)Н	355.0	0.9	50.2	294.0	344.2	237.2	683.9	466.4	1387.5	1731.7	3.0	7.8	3.4	11.2	-	2.8	2.2	10.8	15.8	8.0	31.1	121.7	160.8	7.4	198.2	2285.8
Б1800.180.120-ТВАII-5(6,7)Н	355.0	0.9	50.2	294.0	344.2	237.2	683.9	466.4	1387.5	1731.7	3.0	22.5	3.4	25.9	-	92.0	2.2	-	94.2	8.0	31.1	-	39.1	7.4	169.6	2257.2
Б1800.194.120-ТВАII-1Н	355.0	0.9	50.2	303.1	353.3	237.2	619.5	362.2	1218.9	1572.2	3.0	7.8	3.4	11.2	-	2.8	2.2	-	5.0	8.0	31.1	-	39.1	7.4	65.7	1993.8
Б1800.194.120-ТВАII-2Н	355.0	0.9	50.2	303.1	353.3	237.2	619.5	362.2	1218.9	1572.2	3.0	7.8	3.4	11.2	4.3	2.8	2.2	10.8	20.1	63.1	31.1	121.7	215.9	7.4	257.6	2185.7
Б1800.194.120-ТВАII-3Н	355.0	0.9	50.2	303.1	353.3	237.2	619.5	362.2	1218.9	1572.2	3.0	7.8	3.4	11.2	1.6	2.8	2.2	10.8	17.4	27.7	31.1	121.7	180.5	7.4	219.5	2147.6
Б1800.194.120-ТВАII-4Н	355.0	0.9	50.2	303.1	353.3	237.2	619.5	362.2	1218.9	1572.2	3.0	22.5	3.4	25.9	4.3	92.0	2.2	-	98.5	63.1	31.1	-	94.2	7.4	229.0	2157.1
Б1800.194.120-ТВАII-5Н	355.0	0.9	50.2	303.1	353.3	237.2	619.5	362.2	1218.9	1572.2	3.0	22.5	3.4	25.9	1.6	92.0	2.2	-	95.8	27.7	31.1	-	58.8	7.4	190.9	2119.0
Б1800.180.120-ТВАII-1М	355.0	0.9	49.7	297.1	346.8	237.2	725.4	511.3	1473.9	1820.7	3.0	7.8	3.4	11.2	0.6	4.8	2.2	-	7.6	15.9	31.1	-	47.0	7.4	76.2	2252.8
Б1800.180.120-ТВАII-2(3,4,8,9,10)М	355.0	0.9	49.7	297.1	346.8	237.2	725.4	511.3	1473.9	1820.7	3.0	7.8	3.4	11.2	0.6	4.8	2.2	10.8	18.4	15.9	31.1	121.7	168.7	7.4	208.7	2385.3
Б1800.180.120-ТВАII-5(6,7,11,12,13)М	355.0	0.9	49.7	297.1	346.8	237.2	725.4	511.3	1473.9	1820.7	3.0	23.5	3.4	25.9	0.6	98.4	2.2	-	101.2	15.9	31.1	-	47.0	7.4	185.5	2362.1
Б1800.194.120-ТВАII-1(6)М	355.0	0.9	49.7	306.2	355.9	237.2	647.3	396.3	1280.8	1636.7	3.0	7.8	3.4	11.2	0.6	4.8	2.2	-	7.6	15.9	31.1	-	47.0	7.4	76.2	2068.8
Б1800.194.120-ТВАII-2(7)М	355.0	0.9	49.7	306.2	355.9	237.2	647.3	396.3	1280.8	1636.7	3.0	7.8	3.4	11.2	5.3	4.8	2.2	10.8	23.1	74.9	31.1	121.7	227.7	7.4	272.4	2265.0
Б1800.194.120-ТВАII-3(8)М	355.0	0.9	49.7	306.2	355.9	237.2	647.3	396.3	1280.8	1636.7	3.0	7.8	3.4	11.2	2.6	4.8	2.2	10.8	20.4	39.4	31.1	121.7	192.2	7.4	234.2	2226.8
Б1800.194.120-ТВАII-4(9)М	355.0	0.9	49.7	306.2	355.9	237.2	647.3	396.3	1280.8	1636.7	3.0	23.5	3.4	26.9	5.3	98.4	2.2	-	105.9	74.9	31.1	-	106.0	7.4	249.2	2241.8
Б1800.194.120-ТВАII-5(10)М	355.0	0.9	49.7	360.2	355.9	237.2	647.3	396.3	1280.8	1636.7	3.0	23.5	3.4	26.9	2.6	98.4	2.2	-	103.2	39.4	31.1	-	70.5	7.4	211.0	2203.6
Б1800.180.120-ТВАII-1Б	355.0	0.9	49.7	297.1	346.8	237.2	725.4	511.3	1473.9	1820.7	3.0	7.8	3.4	11.2	-	2.8	2.2	-	5.0	8.0	31.1	-	39.1	7.4	65.7	2242.3
Б1800.180.120-ТВАII-2(3,4,8,9,10)Б	355.0	0.9	49.7	297.1	346.8	237.2	725.4	511.3	1473.9	1820.7	3.0	7.8	3.4	11.2	-	2.8	2.2	10.8	15.8	8.0	31.1	121.7	160.8	7.4	198.2	2374.8
Б1800.180.120-ТВАII-5(6,7,11,12,13)Б	355.0	0.9	49.7	297.1	346.8	237.2	725.4	511.3	1473.9	1820.7	3.0	22.9	3.4	26.3	-	94.2	2.2	-	96.4	8.0	31.1	-	39.1	7.4	172.2	2348.8
Б1800.194.120-ТВАII-1(6)Б	355.0	0.9	49.7	306.2	355.9	237.2	647.3	396.3	1280.8	1636.7	3.0	7.8	3.4	11.2	-	2.8	2.2	-	5.0	8.0	31.1	-	39.1	7.4	65.7	2058.3
Б1800.194.120-ТВАII-2(7)Б	355.0	0.9	49.7	306.2	355.9	237.2	647.3	396.3	1280.8	1636.7	3.0	7.8	3.4	11.2	4.3	2.8	2.2	10.8	20.1	63.1	31.1	121.7	215.9	7.4	257.6	2250.2
Б1800.194.120-ТВАII-3(8)Б	355.0	0.9	49.7	306.2	355.9	237.2	647.3	396.3	1280.8	1636.7	3.0	7.8	3.4	11.2	1.6	2.8	2.2	10.8	17.4	27.7	31.1	121.7	180.5	7.4	219.5	2212.1
Б1800.194.120-ТВАII-4(9)Б	355.0	0.9	49.7	306.2	355.9	237.2	647.3	396.3	1280.8	1636.7	3.0	22.9	3.4	26.3	4.3	94.2	2.2	-	100.7	63.1	31.1	-	94.2	7.4	231.6	2224.2
Б1800.194.120-ТВАII-5(10)Б	355.0	0.9	49.7	306.2	355.9	237.2	647.3	396.3	1280.8	1636.7	3.0	22.9	3.4	26.3	1.6	94.2	2.2	-	98.0	27.7	31.1	-	58.8	7.4	193.5	2186.1

Марка элемента	Напрягаемая арматура, кг класса К-7 ГОСТ 13840-68* ø15	Вязальная проволока, кг ГОСТ 3282-74* ø2	Изделия арматурные, кг. Арматура класса А-I ГОСТ 5781-82* ø6	А-I ø8	А-I Итого	А-III ГОСТ 5781-82* ø8	А-III ø10	А-III ø12	А-III Итого	Всего	Изделия закладные и анкеры, кг. Арматура класса В-I ГОСТ 6727-80* ø4	А-I ГОСТ 5781-82* ø6	А-I ø14	А-I Итого	А-III ГОСТ 5781-82* ø10	А-III ø12	А-III ø14	А-III ø20	А-III Итого	Прокат ГОСТ см. 3.503.1-81.5-8-ТТ б10	б12	б20	Итого	ГОСТ 8732-78* о102х6	Всего	Общий расход, кг
Б1800.140.120-ТК7AIII-1Н	390.6	-	50.2	275.8	326.0	72.9	382.9	513.9	969.7	1295.7	11.0	-	-	-	-	4.3	-	-	4.3	-	31.1	-	31.1	7.4	53.8	1740.1
Б1800.140.120-ТК7AIII-2(3,4)Н	390.6	-	50.2	275.8	326.0	72.9	382.9	513.9	969.7	1295.7	11.0	-	-	-	-	4.3	-	8.9	13.2	-	31.1	121.7	152.8	7.4	184.4	1870.7
Б1800.140.120-ТК7AIII-5(6,7)Н	390.6	-	50.2	275.8	326.0	72.9	382.9	513.9	969.7	1295.7	11.0	14.7	-	14.7	-	93.5	-	-	93.5	-	31.1	-	31.1	7.4	157.7	1844.0
Б1800.174.120-ТК7AIII-1Н	390.6	-	50.2	294.0	344.2	72.9	364.2	464.9	902.0	1246.2	11.0	-	-	-	-	4.3	-	-	4.3	-	31.1	-	31.1	7.4	53.8	1690.6
Б1800.174.120-ТК7AIII-2Н	390.6	-	50.2	294.0	344.2	72.9	364.2	464.9	902.0	1246.2	11.0	-	-	-	4.3	4.3	-	8.9	17.5	55.1	31.1	121.7	207.9	7.4	243.8	1880.6
Б1800.174.120-ТК7AIII-3Н	390.6	-	50.2	294.0	344.2	72.9	364.2	464.9	902.0	1246.2	11.0	-	-	-	1.6	4.3	-	8.9	14.8	19.7	31.1	121.7	172.5	7.4	205.7	1842.5
Б1800.174.120-ТК7AIII-4Н	390.6	-	50.2	294.0	344.2	72.9	364.2	464.9	902.0	1246.2	11.0	14.7	-	14.7	4.3	93.5	-	-	97.8	55.1	31.1	-	86.2	7.4	217.1	1853.9
Б1800.174.120-ТК7AIII-5Н	390.6	-	50.2	294.0	344.2	72.9	364.2	464.9	902.0	1246.2	11.0	14.7	-	14.7	1.6	93.5	-	-	95.1	19.7	31.1	-	50.8	7.4	179.0	1815.8
Б1800.140.120-ТК7AIII-1М	390.6	-	49.7	278.9	328.6	72.9	419.8	520.1	1012.8	1341.4	11.0	-	-	-	0.6	6.3	-	-	6.9	7.9	31.1	-	39.0	7.4	64.3	1796.3
Б1800.140.120-ТК7AIII-2(3,4,8,9,10)М	390.6	-	49.7	278.9	328.6	72.9	419.8	520.1	1012.8	1341.4	11.0	-	-	-	0.6	6.3	-	8.9	15.8	7.9	31.1	121.7	160.7	7.4	194.9	1926.9
Б1800.140.120-ТК7AIII-5(6,7,11,12,13)М	390.6	-	49.7	278.9	328.6	72.9	419.8	520.1	1012.8	1341.4	11.0	15.7	-	15.7	0.6	99.9	-	-	100.5	7.9	31.1	-	39.0	7.4	173.6	1905.6
Б1800.174.120-ТК7AIII-1(6)М	390.6	-	49.7	297.1	346.8	72.9	394.8	465.6	933.3	1280.1	11.0	-	-	-	0.6	6.3	-	-	6.9	7.9	31.1	-	39.0	7.4	64.3	1735.0
Б1800.174.120-ТК7AIII-2(7)М	390.6	-	49.7	297.1	346.8	72.9	394.8	465.6	933.3	1280.1	11.0	-	-	-	5.3	6.3	-	8.9	20.5	66.9	31.1	121.7	219.7	7.4	258.6	1929.3
Б1800.174.120-ТК7AIII-3(8)М	390.6	-	49.7	297.1	346.8	72.9	394.8	465.6	933.3	1280.1	11.0	-	-	-	2.6	6.3	-	8.9	17.8	31.4	31.1	121.7	184.2	7.4	220.4	1891.1
Б1800.174.120-ТК7AIII-4(9)М	390.6	-	49.7	297.1	346.8	72.9	394.8	465.6	933.3	1280.1	11.0	15.7	-	15.7	5.3	99.9	-	-	105.2	66.9	31.1	-	98.0	7.4	237.3	1908.0
Б1800.174.120-ТК7AIII-5(10)М	390.6	-	49.7	297.1	346.8	72.9	394.8	465.6	933.3	1280.1	11.0	15.7	-	15.7	2.6	99.9	-	-	102.5	31.4	31.1	-	62.5	7.4	199.1	1869.8
Б1800.140.120-ТК7AIII-1Б	390.6	-	49.7	278.9	328.6	72.9	419.8	520.1	1012.8	1341.4	11.0	-	-	-	-	4.3	-	-	4.3	-	31.1	-	31.1	7.4	53.8	1785.8
Б1800.140.120-ТК7AIII-2(3,4,8,9,10)Б	390.6	-	49.7	278.9	328.6	72.9	419.8	520.1	1012.8	1341.4	11.0	-	-	-	-	4.3	-	8.9	13.2	-	31.1	121.7	152.8	7.4	184.4	1916.4
Б1800.140.120-ТК7AIII-5(6,7,11,12,13)Б	390.6	-	49.7	278.9	328.6	72.9	419.8	520.1	1012.8	1341.4	11.0	15.1	-	15.1	-	95.7	-	-	95.7	-	31.1	-	31.1	7.4	160.3	1892.3
Б1800.174.120-ТК7AIII-1(6)Б	390.6	-	49.7	297.1	346.8	72.9	394.8	465.6	933.3	1280.1	11.0	-	-	-	-	4.3	-	-	4.3	-	31.1	-	31.1	7.4	53.8	1724.5
Б1800.174.120-ТК7AIII-2(7)Б	390.6	-	49.7	297.1	346.8	72.9	394.8	465.6	933.3	1280.1	11.0	-	-	-	4.3	4.3	-	8.9	17.5	55.1	31.1	121.7	207.9	7.4	243.8	1914.5
Б1800.174.120-ТК7AIII-3(8)Б	390.6	-	49.7	297.1	346.8	72.9	394.8	465.6	933.3	1280.1	11.0	-	-	-	1.6	4.3	-	8.9	14.8	19.7	31.1	121.7	172.5	7.4	205.7	1876.4
Б1800.174.120-ТК7AIII-4(9)Б	390.6	-	49.7	297.1	346.8	72.9	394.8	465.6	933.3	1280.1	11.0	15.1	-	15.1	4.3	95.7	-	-	100.0	55.1	31.1	-	86.2	7.4	219.7	1890.4
Б1800.174.120-ТК7AIII-5(10)Б	390.6	-	49.7	297.1	346.8	72.9	394.8	465.6	933.3	1280.1	11.0	15.1	-	15.1	1.6	95.7	-	-	97.3	19.7	31.1	-	50.8	7.4	181.6	1852.3

Марки стали см. 3.503.1-81.5-7-ТТ табл.2

Н. контр.	Прохоров	
Нач. ОИС	Постовой	
Глав. спец.	Прохоров	
ГИП	Маркин	
Нач. груп.	Старова	
Инж. Iк.	Филинонова	
Инж. IIIк.	Яновская	

3.503.1-81.5-7-57РС

Ведомость расхода стали на балку L= 18 м. Армирование канатами К-7 и арматурой класса А-III

Стадия	Лист	Листов
Р	1	2

СОЮЗДОРПРОЕКТ

Формат А3

25761-02 103

Марка элемента	Напрягаемая арматура, кг класса К-7 ГОСТ 13840-68* ø 15	Вязальная проволока, кг ГОСТ 3282-74* ø 2	Изделия арматурные, кг. Арматура класса А-I ГОСТ 5781-82* ø6	А-I ø8	А-I Итого	А-III ø8	А-III ø10	А-III ø12	А-III Итого	Всего	Изделия закладные и анкеры, кг. Арматура класса В-I ГОСТ 6727-80* ø4	А-I ø6	А-I ø14	А-I Итого	А-III ø10	А-III ø12	А-III ø14	А-III ø20	А-III Итого	Прокат ГОСТ см. 3.503.1-81.5-8-ТТ б10	б12	б20	Итого	ГОСТ 8732-78* о102х6	Всего	Общий расход, кг
Б1800.180.120-ТК7AIII-1Н	390.6	-	50.2	294.0	344.2	72.9	436.6	568.5	1078.0	1422.2	11.0	-	-	-	-	4.3	-	-	4.3	-	31.1	-	31.1	7.4	53.8	1866.6
Б1800.180.120-ТК7AIII-2(3,4)Н	390.6	-	50.2	294.0	344.2	72.9	436.6	568.5	1078.0	1422.2	11.0	-	-	-	-	4.3	-	8.9	13.2	-	31.1	121.7	152.8	7.4	184.4	1997.2
Б1800.180.120-ТК7AIII-5(6,7)Н	390.6	-	50.2	294.0	344.2	72.9	436.6	568.5	1078.0	1422.2	11.0	14.7	-	14.7	-	93.5	-	-	93.5	-	31.1	-	31.1	7.4	157.7	1970.5
Б1800.194.120-ТК7AIII-1Н	390.6	-	50.2	303.1	353.3	72.9	392.2	492.3	957.4	1310.7	11.0	-	-	-	-	4.3	-	-	4.3	-	31.1	-	31.1	7.4	53.8	1755.1
Б1800.194.120-ТК7AIII-2Н	390.6	-	50.2	303.1	353.3	72.9	392.2	492.3	957.4	1310.7	11.0	-	-	-	4.3	4.3	-	8.9	17.5	55.1	31.1	121.7	207.9	7.4	243.8	1945.1
Б1800.194.120-ТК7AIII-3Н	390.6	-	50.2	303.1	353.3	72.9	392.2	492.3	957.4	1310.7	11.0	-	-	-	1.6	4.3	-	8.9	14.8	19.7	31.1	121.7	172.5	7.4	205.7	1907.0
Б1800.194.120-ТК7AIII-4Н	390.6	-	50.2	303.1	353.3	72.9	392.2	492.3	957.4	1310.7	11.0	14.7	-	14.7	4.3	93.5	-	-	97.8	55.1	31.1	-	86.2	7.4	217.1	1918.4
Б1800.194.120-ТК7AIII-5Н	390.6	-	50.2	303.1	353.3	72.9	392.2	492.3	957.4	1310.7	11.0	14.7	-	14.7	1.6	93.5	-	-	95.1	19.7	31.1	-	50.8	7.4	179.0	1880.3
Б1800.180.120-ТК7AIII-1М	390.6	-	49.7	297.1	346.8	72.9	480.4	579.8	1133.1	1479.9	11.0	-	-	-	0.6	6.3	-	-	6.9	7.9	31.1	-	39.0	7.4	64.3	1934.8
Б1800.180.120-ТК7AIII-2(3,4,8,9,10)М	390.6	-	49.7	297.1	346.8	72.9	480.4	579.8	1133.1	1479.9	11.0	-	-	-	0.6	6.3	-	8.9	15.8	7.9	31.1	121.7	160.7	7.4	194.9	2065.4
Б1800.180.120-ТК7AIII-5(6,7,11,12,13)М	390.6	-	49.7	297.1	346.8	72.9	480.4	579.8	1133.1	1479.9	11.0	15.7	-	15.7	0.6	99.9	-	-	100.5	7.9	31.1	-	39.0	7.4	173.6	2044.1
Б1800.194.120-ТК7AIII-1(6)М	390.6	-	49.7	306.2	355.9	72.9	426.3	495.6	994.8	1350.7	11.0	-	-	-	0.6	6.3	-	-	6.9	7.9	31.1	-	39.0	7.4	64.3	1805.6
Б1800.194.120-ТК7AIII-2(7)М	390.6	-	49.7	306.2	355.9	72.9	426.3	495.6	994.8	1350.7	11.0	-	-	-	5.3	6.3	-	8.9	20.5	66.9	31.1	121.7	219.7	7.4	258.6	1999.9
Б1800.194.120-ТК7AIII-3(8)М	390.6	-	49.7	306.2	355.9	72.9	426.3	495.6	994.8	1350.7	11.0	-	-	-	2.6	6.3	-	8.9	17.8	31.4	31.1	121.7	184.2	7.4	220.4	1961.7
Б1800.194.120-ТК7AIII-4(9)М	390.6	-	49.7	306.2	355.9	72.9	426.3	495.6	994.8	1350.7	11.0	15.7	-	15.7	5.3	99.9	-	-	105.2	66.9	31.1	-	98.0	7.4	237.3	1978.6
Б1800.194.120-ТК7AIII-5(10)М	390.6	-	49.7	306.2	355.9	72.9	426.3	495.6	994.8	1350.7	11.0	15.7	-	15.7	2.6	99.9	-	-	102.5	31.4	31.1	-	62.5	7.4	199.1	1940.4
Б1800.180.120-ТК7AIII-1Б	390.6	-	49.7	297.1	346.8	72.9	480.4	579.8	1133.1	1479.9	11.0	-	-	-	-	4.3	-	-	4.3	-	31.1	-	31.1	7.4	53.8	1924.3
Б1800.180.120-ТК7AIII-2(3,4,8,9,10)Б	390.6	-	49.7	297.1	346.8	72.9	480.4	579.8	1133.1	1479.9	11.0	-	-	-	-	4.3	-	8.9	13.2	-	31.1	121.7	152.8	7.4	184.4	2054.9
Б1800.180.120-ТК7AIII-5(6,7,11,12,13)Б	390.6	-	49.7	297.1	346.8	72.9	480.4	579.8	1133.1	1479.9	11.0	15.1	-	15.1	-	95.7	-	-	95.7	-	31.1	-	31.1	7.4	160.3	2030.8
Б1800.194.120-ТК7AIII-1(6)Б	390.6	-	49.7	306.2	355.9	72.9	426.3	495.6	994.8	1350.7	11.0	-	-	-	-	4.3	-	-	4.3	-	31.1	-	31.1	7.4	53.8	1795.1
Б1800.194.120-ТК7AIII-2(7)Б	390.6	-	49.7	306.2	355.9	72.9	426.3	495.6	994.8	1350.7	11.0	-	-	-	4.3	4.3	-	8.9	17.5	55.1	31.1	121.7	207.9	7.4	243.8	1985.1
Б1800.194.120-ТК7AIII-3(8)Б	390.6	-	49.7	306.2	355.9	72.9	426.3	495.6	994.8	1350.7	11.0	-	-	-	1.6	4.3	-	8.9	14.8	19.7	31.1	121.7	172.5	7.4	205.7	1947.0
Б1800.194.120-ТК7AIII-4(9)Б	390.6	-	49.7	306.2	355.9	72.9	426.3	495.6	994.8	1350.7	11.0	15.1	-	15.1	4.3	95.7	-	-	100.0	55.1	31.1	-	86.2	7.4	219.7	1961.0
Б1800.194.120-ТК7AIII-5(10)Б	390.6	-	49.7	306.2	355.9	72.9	426.3	495.6	994.8	1350.7	11.0	15.1	-	15.1	1.6	95.7	-	-	97.3	19.7	31.1	-	50.8	7.4	181.6	1922.9

Марка элемента	Напрягаемая арматура, кг класса К-7 ГОСТ 13840-68* ø 15	Вязальная проволока, кг ГОСТ 3282-74* ø 2	Изделия арматурные, кг. Арматура класса А-I ГОСТ 5781-82* ø6	А-I ø8	А-I Итого	А-II ГОСТ 5781-82* ø10	А-II ø12	А-II ø14	А-II Итого	Всего	Изделия закладные и анкеры, кг. Арматура класса В-I ГОСТ 6727-80 ø4	А-I ГОСТ 5781-82* ø6	А-I ø14	А-I Итого	А-II ГОСТ 5781-82* ø10	А-II ø12	А-II ø14	А-II ø22	А-II Итого	Прокат ГОСТ см. 3503.1-815-8-ТТ б10	б12	б20	Итого	ГОСТ 8732-78* о102х6	Всего	Общий расход, кг
Б1800.140.120-ТК7АII-1Н	390.6	-	50.2	275.8	326.0	237.2	606.4	390.0	1233.6	1559.6	11.0	-	-	-	-	2.8	2.2	-	5.0	-	31.1	-	31.1	7.4	54.5	2004.7
Б1800.140.120-ТК7АII-2(3,4)Н	390.6	-	50.2	275.8	326.0	237.2	606.4	390.0	1233.6	1559.6	11.0	-	-	-	-	2.8	2.2	10.8	15.8	-	31.1	121.7	152.8	7.4	187.0	2137.2
Б1800.140.120-ТК7АII-5(6,7)Н	390.6	-	50.2	275.8	326.0	237.2	606.4	390.0	1233.6	1559.6	11.0	14.7	-	14.7	-	92.0	2.2	-	94.2	-	31.1	-	31.1	7.4	158.4	2108.6
Б1800.174.120-ТК7АII-1Н	390.6	-	50.2	294.0	344.2	237.2	580.4	323.4	1141.0	1485.2	11.0	-	-	-	-	2.8	2.2	-	5.0	-	31.1	-	31.1	7.4	54.5	1930.3
Б1800.174.120-ТК7АII-2Н	390.6	-	50.2	294.0	344.2	237.2	580.4	323.4	1141.0	1485.2	11.0	-	-	-	4.3	2.8	2.2	10.8	20.1	55.1	31.1	121.7	207.9	7.4	246.4	2122.2
Б1800.174.120-ТК7АII-3Н	390.6	-	50.2	294.0	344.2	237.2	580.4	323.4	1141.0	1485.2	11.0	-	-	-	1.6	2.8	2.2	10.8	17.4	19.6	31.1	121.7	172.4	7.4	208.2	2084.0
Б1800.174.120-ТК7АII-4Н	390.6	-	50.2	294.0	344.2	237.2	580.4	323.4	1141.0	1485.2	11.0	14.7	-	14.7	4.3	92.0	2.2	-	98.5	55.1	31.1	-	86.2	7.4	217.8	2093.6
Б1800.174.120-ТК7АII-5Н	390.6	-	50.2	294.0	344.2	237.2	580.4	323.4	1141.0	1485.2	11.0	14.7	-	14.7	1.6	92.0	2.2	-	95.8	19.6	31.1	-	50.7	7.4	179.6	2055.4
Б1800.140.120-ТК7АII-1М	390.6	-	49.7	278.9	328.6	237.2	637.3	427.5	1302.0	1630.6	11.0	-	-	-	0.6	4.8	2.2	-	7.6	7.9	31.1	-	39.0	7.4	65.0	2086.2
Б1800.140.120-ТК7АII-2(3,4,8,9,10)М	390.6	-	49.7	278.9	328.6	237.2	637.3	427.5	1302.0	1630.6	11.0	-	-	-	0.6	4.8	2.2	10.8	18.4	7.9	31.1	121.7	160.7	7.4	197.5	2218.7
Б1800.140.120-ТК7АII-5(6,7,11,12,13)М	390.6	-	49.7	278.9	328.6	237.2	637.3	427.5	1302.0	1630.6	11.0	15.7	-	15.7	0.6	98.4	2.2	-	101.2	7.9	31.1	-	39.0	7.4	174.3	2195.5
Б1800.174.120-ТК7АII-1(6)М	390.6	-	49.7	297.4	347.8	237.2	602.9	353.5	1193.6	1540.7	11.0	-	-	-	0.6	4.8	2.2	-	7.6	7.9	31.1	-	39.0	7.4	65.0	1996.3
Б1800.174.120-ТК7АII-2(7)М	390.6	-	49.7	297.4	347.8	237.2	602.9	353.5	1193.6	1540.7	11.0	-	-	-	5.3	4.8	2.2	10.8	23.1	66.9	31.1	121.7	219.7	7.4	261.2	2192.5
Б1800.174.120-ТК7АII-3(8)М	390.6	-	49.7	297.4	347.8	237.2	602.9	353.5	1193.6	1540.7	11.0	-	-	-	2.6	4.8	2.2	10.8	20.4	31.4	31.1	121.7	184.2	7.4	223.0	2154.3
Б1800.174.120-ТК7АII-4(9)М	390.6	-	49.7	297.4	347.8	237.2	602.9	353.5	1193.6	1540.7	11.0	15.7	-	15.7	5.3	98.4	2.2	-	105.9	66.9	31.1	-	98.0	7.4	238.0	2169.3
Б1800.174.120-ТК7АII-5(10)М	390.6	-	49.7	297.4	347.8	237.2	602.9	353.5	1193.6	1540.7	11.0	15.7	-	15.7	2.6	98.4	2.2	-	103.2	31.4	31.1	-	62.5	7.4	199.8	2131.1
Б1800.140.120-ТК7АII-1Б	390.6	-	49.7	278.9	328.6	237.2	637.3	427.5	1302.0	1630.6	11.0	-	-	-	-	2.8	2.2	-	5.0	-	31.1	-	31.1	7.4	54.5	2075.7
Б1800.140.120-ТК7АII-2(3,4,8,9,10)Б	390.6	-	49.7	278.9	328.6	237.2	637.3	427.5	1302.0	1630.6	11.0	-	-	-	-	2.8	2.2	10.8	15.8	-	31.1	121.7	152.8	7.4	187.0	2208.2
Б1800.140.120-ТК7АII-5(6,7,11,12,13)Б	390.6	-	49.7	278.9	328.6	237.2	637.3	427.5	1302.0	1630.6	11.0	15.1	-	15.1	-	94.2	2.2	-	96.4	-	31.1	-	31.1	7.4	161.0	2182.2
Б1800.174.120-ТК7АII-1(6)Б	390.6	-	49.7	297.4	347.8	237.2	602.9	353.5	1193.6	1540.7	11.0	-	-	-	-	2.8	2.2	-	5.0	-	31.1	-	31.1	7.4	54.5	1985.8
Б1800.174.120-ТК7АII-2(7)Б	390.6	-	49.7	297.4	347.8	237.2	602.9	353.5	1193.6	1540.7	11.0	-	-	-	4.3	2.8	2.2	10.8	20.1	55.1	31.1	121.7	207.9	7.4	246.4	2177.7
Б1800.174.120-ТК7АII-3(8)Б	390.6	-	49.7	297.4	347.8	237.2	602.9	353.5	1193.6	1540.7	11.0	-	-	-	1.6	2.8	2.2	10.8	17.4	19.7	31.1	121.7	172.5	7.4	208.3	2139.6
Б1800.174.120-ТК7АII-4(9)Б	390.6	-	49.7	297.4	347.8	237.2	602.9	353.5	1193.6	1540.7	11.0	15.1	-	15.1	4.3	94.2	2.2	-	100.7	55.1	31.1	-	86.2	7.4	220.4	2151.7
Б1800.174.120-ТК7АII-5(10)Б	390.6	-	49.7	297.4	347.8	237.2	602.9	353.5	1193.6	1540.7	11.0	15.1	-	15.1	1.6	94.2	2.2	-	98.0	19.7	31.1	-	50.8	7.4	182.3	2113.6

Марки стали см. 3.503.1-81.5-7-ТТ табл.2

Н. контр.	Прохоров		
Нач. ОИС	Постовой		
Глав. спец.	Прохоров		
ГИП	Маркин		90292
Нач. груп.	Старова		
Инж. Iк.	Филимонова		
Инж. IIк.	Яновская		

3.503.1-81.5-7-58РС

Ведомость расхода стали на балку L= 18 м. Армирование канатами К7 и арматурой класса А-II

Стадия	Лист	Листов
Р	1	2

СОЮЗДОРПРОЕКТ

Формат А3

25761-02 105

Марка элемента	Напрягаемая арматура, кг класса К-7 ГОСТ 13840-68* ø15	Вязальная проволока, кг ГОСТ 3282-74* ø2	Изделия арматурные, кг. Арматура класса А-I ГОСТ 5781-82* ø6	А-I ø8	А-I Итого	А-II ГОСТ 5781-82* ø10	А-II ø12	А-II ø14	А-II Итого	Всего
Б1800.180.120-ТК7АII-1Н	390.6	-	50.2	294.0	344.2	237.2	683.9	466.5	1387.6	1731.8
Б1800.180.120-ТК7АII-2(3,4)Н	390.6	-	50.2	294.0	344.2	237.2	683.9	466.5	1387.6	1731.8
Б1800.180.120-ТК7АII-5(6,7)Н	390.6	-	50.2	294.0	344.2	237.2	683.9	466.5	1387.6	1731.8
Б1800.194.120-ТК7АII-1Н	390.6	-	50.2	303.1	353.3	237.2	619.3	362.4	1218.9	1572,2
Б1800.194.120-ТК7АII-2Н	390.6	-	50.2	303.1	353.3	237.2	619.3	362.4	1218.9	1572,2
Б1800.194.120-ТК7АII-3Н	390.6	-	50.2	303.1	353.3	237.2	619.3	362.4	1218.9	1572.2
Б1800.194.120-ТК7АII-4Н	390.6	-	50.2	303.1	353.3	237.2	619.3	362.4	1218.9	1572.2
Б1800.194.120-ТК7АII-5Н	390.6	-	50.2	303.1	353.3	237.2	619.3	362.4	1218.9	1572.2
Б1800.180.120-ТК7АII-1М	390.6	-	49.7	297.1	346.8	237.2	725.4	511.3	1473.9	1820.7
Б1800.180.120-ТК7АII-2(3,4,8,9,10)М	390.6	-	49.7	297.1	346.8	237.2	725.4	511.3	1473.9	1820.7
Б1800.180.120-ТК7АII-5(6,7,11,12,13)М	390.6	-	49.7	297.1	346.8	237.2	725.4	511.3	1473.9	1820.7
Б1800.194.120-ТК7АII-1(6)М	390.6	-	49.7	306.2	355.9	237.2	647.3	396.2	1280.7	1636.6
Б1800.194.120-ТК7АII-2(7)М	390.6	-	49.7	306.2	355.9	237.2	647.3	396.2	1280.7	1636.6
Б1800.194.120-ТК7АII-3(8)М	390.6	-	49.7	306.2	355.9	237.2	647.3	396.2	1280.7	1636.6
Б1800.194.120-ТК7АII-4(9)М	390.6	-	49.7	306.2	355.9	237.2	647.3	396.2	1280.7	1636.6
Б1800.194.120-ТК7АII-5(10)М	390.6	-	49.7	306.2	355.9	237.2	647.3	396.2	1280.7	1636.6
Б1800.180.120-ТК7АII-1Б	390.6	-	49.7	297.1	346.8	237.2	725.4	511.3	1473.9	1820.7
Б1800.180.120-ТК7АII-2(3,4,8,9,10)Б	390.6	-	49.7	297.1	346.8	237.2	725.4	511.3	1473.9	1820.7
Б1800.180.120-ТК7АII-5(6,7,11,12,13)Б	390.6	-	49.7	297.1	346.8	237.2	725.4	511.3	1473.9	1820.7
Б1800.194.120-ТК7АII-1(6)Б	390.6	-	49.7	306.2	355.9	237.2	647.3	396.2	1280.7	1636.6
Б1800.194.120-ТК7АII-2(7)Б	390.6	-	49.7	306.2	355.9	237.2	647.3	396.2	1280.7	1636.6
Б1800.194.120-ТК7АII-3(8)Б	390.6	-	49.7	306.2	355.9	237.2	647.3	396.2	1280.7	1636.6
Б1800.194.120-ТК7АII-4(9)Б	390.6	-	49.7	306.2	355.9	237.2	647.3	396.2	1280.7	1636.6
Б1800.194.120-ТК7АII-5(10)Б	390.6	-	49.7	306.2	355.9	237.2	647.3	396.2	1280.7	1636.6

Марка элемента	Изделия закладные и анкеры, кг. Арматура класса В-I ГОСТ 6727-80* ø4	А-I ГОСТ 5781-82* ø6	А-I ø14	А-I Итого	А-II ГОСТ 5781-82* ø10	А-II ø12	А-II ø14	А-II ø22	А-II Итого	Прокат ГОСТ ск. 3.503.1-81.5-8-ТТ б10	б12	б20	Итого	ГОСТ 8732-78* о102х6	Всего	Общий расход, кг
Б1800.180.120-ТК7АII-1Н	11.0	-	-	-	-	2.8	2.2	-	5.0	-	31.1	-	31.1	7.4	54.5	2176.9
Б1800.180.120-ТК7АII-2(3,4)Н	11.0	-	-	-	-	2.8	2.2	10.8	15.6	-	31.1	121.7	152.8	7.4	167.0	2309.4
Б1800.180.120-ТК7АII-5(6,7)Н	11.0	14.7	-	14.7	-	92.0	2.2	-	94.2	-	31.1	-	31.1	7.4	158.4	2280.8
Б1800.194.120-ТК7АII-1Н	11.0	-	-	-	-	2.8	2.2	-	5.0	-	31.1	-	31.1	7.4	54.5	2017.3
Б1800.194.120-ТК7АII-2Н	11.0	-	-	-	4.3	2.8	2.2	10.8	20.1	55.1	31.1	121.7	207.9	7.4	246.4	2209.2
Б1800.194.120-ТК7АII-3Н	11.0	-	-	-	1.6	2.8	2.2	10.8	17.4	19.6	31.1	121.7	172.4	7.4	208.2	2171.0
Б1800.194.120-ТК7АII-4Н	11.0	14.7	-	14.7	4.3	92.0	2.2	-	98.5	55.1	31.1	-	86.2	7.4	217.8	2180.6
Б1800.194.120-ТК7АII-5Н	11.0	14.7	-	14.7	1.6	92.0	2.2	-	95.8	19.6	31.1	-	50.7	7.4	179.6	2142.4
Б1800.180.120-ТК7АII-1М	11.0	-	-	-	0.6	4.8	2.2	-	7.6	7.9	31.1	-	39.0	7.4	65.0	2276.3
Б1800.180.120-ТК7АII-2(3,4,8,9,10)М	11.0	-	-	-	0.6	4.8	2.2	10.8	18.4	7.9	31.1	121.7	160.7	7.4	197.5	2408.8
Б1800.180.120-ТК7АII-5(6,7,11,12,13)М	11.0	15.7	-	15.7	0.6	98.4	2.2	-	101.2	7.9	31.1	-	39.0	7.4	174.3	2385.6
Б1800.194.120-ТК7АII-1(6)М	11.0	-	-	-	0.6	4.8	2.2	-	7.6	7.9	31.1	-	39.0	7.4	65.0	2092.2
Б1800.194.120-ТК7АII-2(7)М	11.0	-	-	-	5.3	4.8	2.2	10.8	23.1	66.9	31.1	121.7	219.7	7.4	261.2	2288.4
Б1800.194.120-ТК7АII-3(8)М	11.0	-	-	-	2.6	4.8	2.2	10.8	20.4	31.4	31.1	121.7	184.2	7.4	223.0	2250.2
Б1800.194.120-ТК7АII-4(9)М	11.0	15.7	-	15.7	5.3	98.4	2.2	-	105.9	66.9	31.1	-	98.0	7.4	238.0	2265.2
Б1800.194.120-ТК7АII-5(10)М	11.0	15.7	-	15.7	2.6	98.4	2.2	-	103.2	31.4	31.1	-	62.5	7.4	199.8	2227.0
Б1800.180.120-ТК7АII-1Б	11.0	-	-	-	-	2.8	2.2	-	5.0	-	31.1	-	31.1	7.4	54.5	2265.8
Б1800.180.120-ТК7АII-2(3,4,8,9,10)Б	11.0	-	-	-	-	2.8	2.2	10.8	15.8	-	31.1	121.7	152.8	7.4	187.0	2398.3
Б1800.180.120-ТК7АII-5(6,7,11,12,13)Б	11.0	15.1	-	15.1	-	94.2	2.2	-	96.4	-	31.1	-	31.1	7.4	161.0	2372.3
Б1800.194.120-ТК7АII-1(6)Б	11.0	-	-	-	-	2.8	2.2	-	5.0	-	31.1	-	31.1	7.4	54.5	2081.7
Б1800.194.120-ТК7АII-2(7)Б	11.0	-	-	-	4.3	2.8	2.2	10.8	20.1	55.1	31.1	121.7	207.9	7.4	246.4	2273.8
Б1800.194.120-ТК7АII-3(8)Б	11.0	-	-	-	1.6	2.8	2.2	10.8	17.4	19.7	31.1	121.7	172.5	7.4	208.3	2235.5
Б1800.194.120-ТК7АII-4(9)Б	11.0	15.1	-	15.1	4.3	94.2	2.2	-	100.7	55.1	31.1	-	86.2	7.4	220.4	2247.8
Б1800.194.120-ТК7АII-5(10)Б	11.0	15.1	-	15.1	1.6	94.2	2.2	-	98.0	19.7	31.1	-	50.8	7.4	182.3	2209.5

https://zavodjbi.com/

Марка элемента	Напрягаемая арматура, кг класса	Вязальная проволока, кг	Изделия арматурные, кг							Изделия закладные и анкеры, кг														Общий расход, кг
			Арматура класса							Всего	Арматура класса									Прокат					Всего	
	В		А-I			А-III					В-I	А-I			А-III											
	ГОСТ 7348-81*	ГОСТ 3282-74*	ГОСТ 5781-82*			ГОСТ 5781-82*					ГОСТ 6727-80*	ГОСТ 5781-82*			ГОСТ 5781-82*					ГОСТ см. 3.503.1-81.5-8-ТТ				ГОСТ 8732-78*		
	ø5	ø2	ø6	ø8	Итого	ø8	ø10	ø12	Итого		ø4	ø6	ø14	Итого	ø10	ø12	ø14	ø20	Итого	δ10	δ12	δ20	Итого	o102x6		
Б2100.140.120-ТВАIII-1Н	574.7	1.5	57.0	319.7	376.7	93.3	421.3	657.2	1171.8	1548.5	4.2	10.9	4.8	15.7	-	4.3	-	-	4.3	11.0	31.1	-	42.1	7.4	73.7	2198.4
Б2100.140.120-ТВАIII-2(3,4)Н	574.7	1.5	57.0	319.7	376.7	93.3	421.3	657.2	1171.8	1548.5	4.2	10.9	4.8	15.7	-	4.3	-	10.4	14.7	11.0	31.1	142.0	184.1	7.4	226.1	2350.8
Б2100.140.120-ТВАIII-5(6,7)Н	574.7	1.5	57.0	319.7	376.7	93.3	421.3	657.2	1171.8	1548.5	4.2	28.4	4.8	33.2	-	110.4	-	-	110.4	11.0	31.1	-	42.1	7.4	197.3	2322.0
Б2100.174.120-ТВАIII-1Н	574.7	1.5	57.0	343.1	400.1	93.3	396.0	599.2	1088.5	1488.6	4.2	10.9	4.8	15.7	-	4.3	-	-	4.3	11.0	31.1	-	42.1	7.4	76.7	2141.5
Б2100.174.120-ТВАIII-2Н	574.7	1.5	57.0	343.1	400.1	93.3	396.0	599.2	1088.5	1488.6	4.2	10.9	4.8	15.7	5.1	4.3	-	10.4	19.8	76.3	31.1	142.0	249.4	7.4	296.5	2361.3
Б2100.174.120-ТВАIII-3Н	574.7	1.5	57.0	343.1	400.1	93.3	396.0	599.2	1088.5	1488.6	4.2	10.9	4.8	15.7	1.9	4.3	-	10.4	16.6	34.6	31.1	142.0	207.7	7.4	251.6	2316.4
Б2100.174.120-ТВАIII-4Н	574.7	1.5	57.0	343.1	400.1	93.3	396.0	599.2	1088.5	1488.6	4.2	28.4	4.8	33.2	5.1	110.4	-	-	115.5	76.3	31.1	-	107.4	7.4	267.7	2332.5
Б2100.174.120-ТВАIII-5Н	574.7	1.5	57.0	343.1	400.1	93.3	396.0	599.2	1088.5	1488.6	4.2	28.4	4.8	33.2	1.9	110.4	-	-	112.3	34.6	31.1	-	65.7	7.4	222.8	2287.6
Б2100.140.120-ТВАIII-1М	574.7	1.5	56.5	322.7	379.2	93.3	458.2	663.7	1215.2	1594.4	4.2	10.9	4.8	15.7	0.6	6.3	-	-	6.9	18.9	31.1	-	50.0	7.4	84.2	2254.8
Б2100.140.120-ТВАIII-2(3,4,8,9,10)М	574.7	1.5	56.5	322.7	379.2	93.3	458.2	663.7	1215.2	1594.4	4.2	10.9	4.8	15.7	0.6	6.3	-	10.4	17.3	18.9	31.1	142.0	192.0	7.4	236.6	2407.2
Б2100.140.120-ТВАIII-5(6,7,11,12,13)М	574.7	1.5	56.5	322.7	379.2	93.3	458.2	663.7	1215.2	1594.4	4.2	29.2	4.8	34.0	0.6	115.9	-	-	116.5	18.9	31.1	-	50.0	7.4	212.1	2382.7
Б2100.174.120-ТВАIII-1(6)М	574.7	1.5	56.5	346.1	402.6	93.3	426.6	599.9	1119.8	1522.4	4.2	10.9	4.8	15.7	0.6	6.3	-	-	6.9	18.9	31.1	-	50.0	7.4	84.2	2182.8
Б2100.174.120-ТВАIII-2(7)М	574.7	1.5	56.5	346.1	402.6	93.3	426.6	599.9	1119.8	1522.4	4.2	10.9	4.8	15.7	6.1	6.3	-	10.4	22.8	88.1	31.1	142.0	261.2	7.4	311.3	2409.9
Б2100.174.120-ТВАIII-3(8)М	574.7	1.5	56.5	346.1	402.6	93.3	426.6	599.9	1119.8	1522.4	4.2	10.9	4.8	15.7	2.9	6.3	-	10.4	19.6	46.4	31.1	142.0	219.5	7.4	266.8	2365.4
Б2100.174.120-ТВАIII-4(9)М	574.7	1.5	56.5	346.1	402.6	93.3	426.6	599.9	1119.8	1522.4	4.2	29.2	4.8	34.0	6.1	115.9	-	-	122.0	88.1	31.1	-	119.2	7.4	286.8	2385.4
Б2100.174.120-ТВАIII-5(10)М	574.7	1.5	56.5	346.1	402.6	93.3	426.6	599.9	1119.8	1522.4	4.2	29.2	4.8	34.0	2.9	115.9	-	-	118.8	46.4	31.1	-	77.5	7.4	241.9	2340.5
Б2100.140.120-ТВАIII-1Б	574.7	1.5	56.5	322.7	379.2	93.3	458.2	663.7	1215.2	1594.4	4.2	10.9	4.8	15.7	-	4.3	-	-	4.3	11.0	31.1	-	42.1	7.4	73.7	2244.3
Б2100.140.120-ТВАIII-2(3,4,8,9,10)Б	574.7	1.5	56.5	322.7	379.2	93.3	458.2	663.7	1215.2	1594.4	4.2	10.9	4.8	15.7	-	4.3	-	10.4	14.7	11.0	31.1	142.0	184.1	7.4	226.1	2336.7
Б2100.140.120-ТВАIII-5(6,7,11,12,13)Б	574.7	1.5	56.5	322.7	379.2	93.3	458.2	663.7	1215.2	1594.4	4.2	28.6	4.8	33.4	-	111.6	-	-	111.6	11.0	31.1	-	42.1	7.4	198.7	2369.3
Б2100.174.120-ТВАIII-1(6)Б	574.7	1.5	56.5	346.1	402.6	93.3	426.6	599.9	1119.8	1522.4	4.2	10.9	4.8	15.7	-	4.3	-	-	4.3	11.0	31.1	-	42.1	7.4	73.7	2172.3
Б2100.174.120-ТВАIII-2(7)Б	574.7	1.5	56.5	346.1	402.6	93.3	426.6	599.9	1119.8	1522.4	4.2	10.9	4.8	15.7	5.1	4.3	-	10.4	19.8	76.3	31.1	142.0	249.4	7.4	296.5	2395.1
Б2100.174.120-ТВАIII-3(8)Б	574.7	1.5	56.5	346.1	402.6	93.3	426.6	599.9	1119.8	1522.4	4.2	10.9	4.8	15.7	1.9	4.3	-	10.4	16.6	34.6	31.1	142.0	207.7	7.4	251.6	2359.2
Б2100.174.120-ТВАIII-4(9)Б	574.7	1.5	56.5	346.1	402.6	93.3	426.6	599.9	1119.8	1522.4	4.2	28.6	4.8	33.4	5.1	111.6	-	-	116.7	76.3	31.1	-	107.4	7.4	269.1	2367.7
Б2100.174.120-ТВАIII-5(10)Б	574.7	1.5	56.5	346.1	402.6	93.3	426.6	599.9	1119.8	1522.4	4.2	28.6	4.8	33.4	1.9	111.6	-	-	113.5	34.6	31.1	-	65.7	7.4	224.2	2322.8

Марки стали см. 3.503.1-81.5-7-ТТ табл.2

Н. контр.	Прохоров	
Нач. ОИС	Постовой	
Глав. спец.	Прохоров	
ГИП	Маркин	
Нач. груп.	Старова	
Инж. Iк.	Филимонова	
Инж. IIIк.	Яновская	

3.503.1-81.5-7-59РС

Ведомость расхода стали на балку L= 21 м. Армирование пучками из стали класса В и арматурой класса А-III

Стадия	Лист	Листов
Р	1	2

СОЮЗДОРПРОЕКТ

Формат А3

25761-02 107

Марка элемента	Напрягаемая арматура, кг класса В ГОСТ 7348-81* ø5	Вязальная проволока, кг ГОСТ 3282-74* ø2	Изделия арматурные, кг. Арматура класса А-I ГОСТ 5781-82* ø6	А-I ø8	А-I Итого	А-III ГОСТ 5781-82* ø8	А-III ø10	А-III ø12	А-III Итого	Всего
52100.180.120-ТВАIII-1Н	574.7	1.5	57.0	343.1	400.1	93.3	482.2	722.6	1298.1	1698.2
52100.180.120-ТВАIII-2(3,4)Н	574.7	1.5	57.0	343.1	400.1	93.3	482.2	722.6	1298.1	1698.2
52100.180.120-ТВАIII-5(6,7)Н	574.7	1.5	57.0	343.1	400.1	93.3	482.2	722.6	1298.1	1698.2
52100.194.120-ТВАIII-1Н	574.7	1.5	57.0	354.8	411.8	93.3	427.7	631.9	1152.9	1564.7
52100.194.120-ТВАIII-2Н	574.7	1.5	57.0	354.8	411.8	93.3	427.7	631.9	1152.9	1564.7
52100.194.120-ТВАIII-3Н	574.7	1.5	57.0	354.8	411.8	93.3	427.7	631.9	1152.9	1564.7
52100.194.120-ТВАIII-4Н	574.7	1.5	57.0	354.8	411.8	93.3	427.7	631.9	1152.9	1564.7
52100.194.120-ТВАIII-5Н	574.7	1.5	57.0	354.8	411.8	93.3	427.7	631.9	1152.9	1564.7
52100.180.120-ТВАIII-1М	574.7	1.5	56.5	346.1	402.6	93.3	526.0	733.9	1353.2	1755.8
52100.180.120-ТВАIII-2(3,4,8,9,10)М	574.7	1.5	56.5	346.1	402.6	93.3	526.0	733.9	1353.2	1755.8
52100.180.120-ТВАIII-5(6,7,11,12,13)М	574.7	1.5	56.5	346.1	402.6	93.3	526.0	733.9	1353.2	1755.8
52100.194.120-ТВАIII-1(6)М	574.7	1.5	56.5	357.8	414.3	93.3	461.8	635.2	1190.3	1604.6
52100.194.120-ТВАIII-2(7)М	574.7	1.5	56.5	357.8	414.3	93.3	461.8	635.2	1190.3	1604.6
52100.194.120-ТВАIII-3(8)М	574.7	1.5	56.5	357.8	414.3	93.3	461.8	635.2	1190.3	1604.6
52100.194.120-ТВАIII-4(9)М	574.7	1.5	56.5	357.8	414.3	93.3	461.8	635.2	1190.3	1604.6
52100.194.120-ТВАIII-5(10)М	574.7	1.5	56.5	357.8	414.3	93.3	461.8	635.2	1190.3	1604.6
52100.180.120-ТВАIII-1Б	574.7	1.5	56.5	346.1	402.6	93.3	526.0	733.9	1353.2	1755.8
52100.180.120-ТВАIII-2(3,4,8,9,10)Б	574.7	1.5	56.5	346.1	402.6	93.3	526.0	733.9	1353.2	1755.8
52100.180.120-ТВАIII-5(6,7,11,12,13)Б	574.7	1.5	56.5	346.1	402.6	93.3	526.0	733.9	1353.2	1755.8
52100.194.120-ТВАIII-1(6)Б	574.7	1.5	56.5	357.8	414.3	93.3	461.8	635.2	1190.3	1604.6
52100.194.120-ТВАIII-2(7)Б	574.7	1.5	56.5	357.8	414.3	93.3	461.8	635.2	1190.3	1604.6
52100.194.120-ТВАIII-3(8)Б	574.7	1.5	56.5	357.8	414.3	93.3	461.8	635.2	1190.3	1604.6
52100.194.120-ТВАIII-4(9)Б	574.7	1.5	56.5	357.8	414.3	93.3	461.8	635.2	1190.3	1604.6
52100.194.120-ТВАIII-5(10)Б	574.7	1.5	56.5	357.8	414.3	93.3	461.8	635.2	1190.3	1604.6

Марка элемента	Изделия закладные и анкеры, кг. Арматура класса В-I ГОСТ 6727-80* ø4	А-I ГОСТ 5781-82* ø6	А-I ø14	А-I Итого	А-III ГОСТ 5781-82* ø10	А-III ø12	А-III ø14	А-III ø20	А-III Итого	Прокат ГОСТ см. 3.503.1-81.5-8-ТТ б10	б12	б20	Итого	ГОСТ 8732-78* о102х6	Всего	Общий расход, кг
52100.180.120-ТВАIII-1Н	4.2	10.9	4.8	15.7	-	4.3	-	-	4.3	11.0	31.1	-	42.1	7.4	73.7	2348.1
52100.180.120-ТВАIII-2(3,4)Н	4.2	10.9	4.8	15.7	-	4.3	-	10.4	14.7	11.0	31.1	142.0	184.1	7.4	226.1	2500.5
52100.180.120-ТВАIII-5(6,7)Н	4.2	28.4	4.8	33.2	-	110.4	-	-	110.4	11.0	31.1	-	42.1	7.4	197.3	2471.7
52100.194.120-ТВАIII-1Н	4.2	10.9	4.8	15.7	-	4.3	-	-	4.3	11.0	31.1	-	42.1	7.4	76.7	2217.6
52100.194.120-ТВАIII-2Н	4.2	10.9	4.8	15.7	5.1	4.3	-	10.4	19.8	76.3	31.1	142.0	249.4	7.4	296.5	2437.4
52100.194.120-ТВАIII-3Н	4.2	10.9	4.8	15.7	1.9	4.3	-	10.4	16.6	34.6	31.1	142.0	207.7	7.4	251.6	2392.5
52100.194.120-ТВАIII-4Н	4.2	28.4	4.8	33.2	5.1	110.4	-	-	115.5	76.3	31.1	-	107.4	7.4	267.7	2408.6
52100.194.120-ТВАIII-5Н	4.2	28.4	4.8	33.2	1.9	110.4	-	-	112.3	34.6	31.1	-	65.7	7.4	222.8	2363.7
52100.180.120-ТВАIII-1М	4.2	10.9	4.8	15.7	0.6	6.3	-	-	6.9	18.9	31.1	-	50.0	7.4	84.2	2416.2
52100.180.120-ТВАIII-2(3,4,8,9,10)М	4.2	10.9	4.8	15.7	0.6	6.3	-	10.4	17.3	18.9	31.1	142.0	192.0	7.4	236.6	2568.6
52100.180.120-ТВАIII-5(6,7,11,12,13)М	4.2	29.2	4.8	34.0	0.6	115.9	-	-	116.5	18.9	31.1	-	50.0	7.4	212.1	2544.1
52100.194.120-ТВАIII-1(6)М	4.2	10.9	4.8	15.7	0.6	6.3	-	-	6.9	18.9	31.1	-	50.0	7.4	84.2	2265.0
52100.194.120-ТВАIII-2(7)М	4.2	10.9	4.8	15.7	6.1	6.3	-	10.4	22.8	88.1	31.1	142.0	261.2	7.4	315.3	2432.1
52100.194.120-ТВАIII-3(8)М	4.2	10.9	4.8	15.7	2.9	6.3	-	10.4	19.6	46.4	31.1	142.0	219.5	7.4	266.8	2447.6
52100.194.120-ТВАIII-4(9)М	4.2	29.2	4.8	34.0	6.1	115.9	-	-	122.0	88.1	31.1	-	119.2	7.4	286.8	2467.6
52100.194.120-ТВАIII-5(10)М	4.2	29.2	4.8	34.0	2.9	115.9	-	-	118.8	46.4	31.1	-	77.5	7.4	241.9	2422.7
52100.180.120-ТВАIII-1Б	4.2	10.9	4.8	15.7	-	4.3	-	-	4.3	11.0	31.1	-	42.1	7.4	73.7	2405.7
52100.180.120-ТВАIII-2(3,4,8,9,10)Б	4.2	10.9	4.8	15.7	-	4.3	-	10.4	14.7	11.0	31.1	142.0	184.1	7.4	226.1	2558.1
52100.180.120-ТВАIII-5(6,7,11,12,13)Б	4.2	28.6	4.8	33.4	-	111.6	-	-	111.6	11.0	31.1	-	42.1	7.4	198.7	2530.7
52100.194.120-ТВАIII-1(6)Б	4.2	10.9	4.8	15.7	-	4.3	-	-	4.3	11.0	31.1	-	42.1	7.4	73.7	2254.5
52100.194.120-ТВАIII-2(7)Б	4.2	10.9	4.8	15.7	5.1	4.3	-	10.4	19.8	76.3	31.1	142.0	249.4	7.4	296.5	2477.3
52100.194.120-ТВАIII-3(8)Б	4.2	10.9	4.8	15.7	1.9	4.3	-	10.4	16.6	34.6	31.1	142.0	207.7	7.4	251.6	2432.4
52100.194.120-ТВАIII-4(9)Б	4.2	28.6	4.8	33.4	5.1	111.6	-	-	116.7	76.3	31.1	-	107.4	7.4	269.9	2449.9
52100.194.120-ТВАIII-5(10)Б	4.2	28.6	4.8	33.4	1.9	111.6	-	-	113.5	34.6	31.1	-	65.7	7.4	224.2	2405.0

Марка элемента	Напрягаемая арматура, кг класса	Вязальная проволока, кг	Изделия арматурные, кг								Изделия закладные и анкеры, кг														Общий расход, кг
			Арматура класса							Всего	Арматура класса									Прокат					Всего
											В-I	А-I			А-II										
	В		А-I			А-II																			
	ГОСТ 7348-81*	ГОСТ 3282-74*	ГОСТ 5781-82*			ГОСТ 5781-82*					ГОСТ 6727-80*	ГОСТ 5781-82*			ГОСТ 5781-82*					ГОСТ см. 3.503.1-81.5-8-ТТ				ГОСТ 8732-78*	
	⌀5	⌀2	⌀6	⌀8	Итого	⌀10	⌀12	⌀14	Итого		⌀4	⌀6	⌀14	Итого	⌀10	⌀12	⌀14	⌀22	Итого	δ10	δ12	δ20	Итого	o102x6	
52100.140.120-ТВАII-1Н	574.7	1.5	57.0	319.7	376.7	266.8	750.0	465.0	1481.8	1858.5	4.2	10.9	4.8	15.7	-	2.8	2.2	-	5.0	11.0	31.1	-	42.1	7.4	74.4	2509.1
52100.140.120-ТВАII-2(3,4)Н	574.7	1.5	57.0	319.7	376.7	266.8	750.0	465.0	1481.8	1858.5	4.2	10.9	4.8	15.7	-	2.8	2.2	12.6	17.6	11.0	31.1	142.0	184.1	7.4	229.0	2663.7
52100.140.120-ТВАII-5(6,7)Н	574.7	1.5	57.0	319.7	376.7	266.8	750.0	465.0	1481.8	1858.5	4.2	28.4	4.8	33.2	-	108.9	2.2	-	111.1	11.0	31.1	-	42.1	7.4	198.0	2632.7
52100.174.120-ТВАII-1Н	574.7	1.5	57.0	343.1	400.1	266.8	714.7	385.7	1367.2	1767.3	4.2	10.9	4.8	15.7	-	2.8	2.2	-	5.0	11.0	31.1	-	42.1	7.4	74.4	2417.9
52100.174.120-ТВАII-2Н	574.7	1.5	57.0	343.1	400.1	266.8	714.7	385.7	1367.2	1767.3	4.2	10.9	4.8	15.7	5.1	2.8	2.2	12.6	22.7	76.3	31.1	142.0	249.4	7.4	299.4	2642.9
52100.174.120-ТВАII-3Н	574.7	1.5	57.0	343.1	400.1	266.8	714.7	385.7	1367.2	1767.3	4.2	10.9	4.8	15.7	1.9	2.8	2.2	12.6	19.5	34.6	31.1	142.0	207.7	7.4	254.5	2598.0
52100.174.120-ТВАII-4Н	574.7	1.5	57.0	343.1	400.1	266.8	714.7	385.7	1367.2	1767.3	4.2	28.4	4.8	33.2	5.1	108.9	2.2	-	116.2	76.3	31.1	-	107.4	7.4	268.4	2611.9
52100.174.120-ТВАII-5Н	574.7	1.5	57.0	343.1	400.1	266.8	714.7	385.7	1367.2	1767.3	4.2	28.4	4.8	33.2	1.9	108.9	2.2	-	113.0	34.6	31.1	-	65.7	7.4	223.5	2567.0
52100.140.120-ТВАII-1М	574.7	1.5	56.5	322.7	379.2	266.8	780.9	502.5	1550.2	1929.4	4.2	10.9	4.8	15.7	0.6	4.8	2.2	-	7.6	18.9	31.1	-	50.0	7.4	84.9	2590.5
52100.140.120-ТВАII-2(3,4,8,9,10)М	574.7	1.5	56.5	322.7	379.2	266.8	780.9	502.5	1550.2	1929.4	4.2	10.9	4.8	15.7	0.6	4.8	2.2	12.6	20.2	18.9	31.1	142.0	192.0	7.4	239.5	2745.1
52100.140.120-ТВАII-5(6,7,11,12,13)М	574.7	1.5	56.5	322.7	379.2	266.8	780.9	502.5	1550.2	1929.4	4.2	29.2	4.8	34.0	0.6	114.4	2.2	-	117.2	18.9	31.1	-	50.0	7.4	212.8	2718.4
52100.174.120-ТВАII-1(6)М	574.7	1.5	56.5	346.1	402.6	266.8	737.2	415.8	1419.8	1822.4	4.2	10.9	4.8	15.7	0.6	4.8	2.2	-	7.6	18.9	31.1	-	50.0	7.4	84.9	2483.5
52100.174.120-ТВАII-2(7)М	574.7	1.5	56.5	346.1	402.6	266.8	737.2	415.8	1419.8	1822.4	4.2	10.9	4.8	15.7	6.1	4.8	2.2	12.6	25.7	88.1	31.1	142.0	261.2	7.4	314.2	2712.8
52100.174.120-ТВАII-3(8)М	574.7	1.5	56.5	346.1	402.6	266.8	737.2	415.8	1419.8	1822.4	4.2	10.9	4.8	15.7	2.9	4.8	2.2	12.6	22.5	46.4	31.1	142.0	219.5	7.4	269.3	2667.9
52100.174.120-ТВАII-4(9)М	574.7	1.5	56.5	346.1	402.6	266.8	737.2	415.8	1419.8	1822.4	4.2	29.2	4.8	34.0	6.1	114.4	2.2	-	122.7	88.1	31.1	-	119.2	7.4	287.5	2686.1
52100.174.120-ТВАII-5(10)М	574.7	1.5	56.5	346.1	402.6	266.8	737.2	415.8	1419.8	1822.4	4.2	29.2	4.8	34.0	2.9	114.4	2.2	-	119.5	46.4	31.1	-	77.5	7.4	242.6	2641.2
52100.140.120-ТВАII-1Б	574.7	1.5	56.5	322.7	379.2	266.8	780.9	502.5	1550.2	1929.4	4.2	10.9	4.8	15.7	-	2.8	2.2	-	5.0	11.0	31.1	-	42.1	7.4	74.4	2580.0
52100.140.120-ТВАII-2(3,4,8,9,10)Б	574.7	1.5	56.5	322.7	379.2	266.8	780.9	502.5	1550.2	1929.4	4.2	10.9	4.8	15.7	-	2.8	2.2	12.6	17.6	11.0	31.1	142.0	184.1	7.4	229.0	2734.6
52100.140.120-ТВАII-5(6,7,11,12,13)Б	574.7	1.5	56.5	322.7	379.2	266.8	780.9	502.5	1550.2	1929.4	4.2	28.6	4.8	33.4	-	110.1	2.2	-	112.3	11.0	31.1	-	42.1	7.4	199.4	2705.0
52100.174.120-ТВАII-1(6)Б	574.7	1.5	56.5	346.1	402.6	266.8	737.2	415.8	1419.8	1822.4	4.2	10.9	4.8	15.7	-	2.8	2.2	-	5.0	11.0	31.1	-	42.1	7.4	74.4	2473.0
52100.174.120-ТВАII-2(7)Б	574.7	1.5	56.5	346.1	402.6	266.8	737.2	415.8	1419.8	1822.4	4.2	10.9	4.8	15.7	5.1	2.8	2.2	12.6	22.7	76.3	31.1	142.0	249.4	7.4	299.4	2698.0
52100.174.120-ТВАII-3(8)Б	574.7	1.5	56.5	346.1	402.6	266.8	737.2	415.8	1419.8	1822.4	4.2	10.9	4.8	15.7	1.9	2.8	2.2	12.6	19.5	34.6	31.1	142.0	207.7	7.4	254.5	2653.1
52100.174.120-ТВАII-4(9)Б	574.7	1.5	56.5	346.1	402.6	266.8	737.2	415.8	1419.8	1822.4	4.2	28.6	4.8	33.4	5.1	110.1	2.2	-	117.4	76.3	31.1	-	107.4	7.4	269.8	2668.4
52100.174.120-ТВАII-5(10)Б	574.7	1.5	56.5	346.1	402.6	266.8	737.2	415.8	1419.8	1822.4	4.2	28.6	4.8	33.4	1.9	110.1	2.2	-	114.2	34.6	31.1	-	65.7	7.4	224.9	2623.5

Марки стали см. 3.503.1-81.5-7-ТТ табл.2

Н. контр.	Прохоров	
Нач. ОИС	Постовой	
Глав. спец.	Прохоров	
ГИП	Маркин	
Нач. груп.	Старова	
Инж. Iк.	Филинонова	
Инж. IIIк.	Яновская	

3.503.1-81.5-7-60РС

Ведомость расхода стали на балку L= 21 м. Армирование пучками из стали класса В и арматурой класса А-II

Стадия	Лист	Листов
Р	1	2

СОЮЗДОРПРОЕКТ

Формат А3

25761-02 109

Марка элемента	Напрягаемая арматура кл. класса	Вязальная проволока, кг	Изделия арматурные, кг								Изделия закладные и анкеры, кг															Общий расход, кг
			Арматура класса							Всего	Арматура класса									Прокат					Всего	
	В		А-I			А-II					В-I	А-I			А-II											
	ГОСТ 7348-81*	ГОСТ 3282-74*	ГОСТ 5781-82*			ГОСТ 5781-82*					ГОСТ 6727-80*	ГОСТ 5781-82*			ГОСТ 5781-82*					ГОСТ см. 3.503.1-81.5-8-ТТ				ГОСТ 8732-78*		
	ø5	ø2	ø6	ø8	Итого	ø10	ø12	ø14	Итого		ø4	ø6	ø14	Итого	ø10	ø12	ø14	ø22	Итого	∂10	∂12	∂20	Итого	o102x6		
Б2100.180.120-ТВАII -1Н	574.7	1.5	57.0	343.1	400.1	266.8	838.0	556.2	1661.0	2061.1	4.2	10.9	4.8	15.7	-	2.8	2.2	-	5.0	11.0	31.1	-	42.1	7.4	74.4	2711.7
Б2100.180.120-ТВАII -2(3,4)Н	574.7	1.5	57.0	343.1	400.1	266.8	838.0	556.2	1661.0	2061.1	4.2	10.9	4.8	15.7	-	2.8	2.2	12.6	17.6	11.0	31.1	142.0	184.1	7.4	229.0	2866.3
Б2100.180.120-ТВАII -5(6,7)Н	574.7	1.5	57.0	343.1	400.1	266.8	838.0	556.2	1661.0	2061.1	4.2	28.4	4.8	33.2	-	108.9	2.2	-	111.1	11.0	31.1	-	42.1	7.4	198.0	2835.3
Б2100.194.120-ТВАII -1Н	574.7	1.5	57.0	354.8	411.8	266.8	758.9	432.2	1457.9	1869.7	4.2	10.9	4.8	15.7	-	2.8	2.2	-	5.0	11.0	31.1	-	42.1	7.4	74.4	2520.3
Б2100.194.120-ТВАII -2Н	574.7	1.5	57.0	354.8	411.8	266.8	758.9	432.2	1457.9	1869.7	4.2	10.9	4.8	15.7	5.1	2.8	2.2	12.6	22.7	76.3	31.1	142.0	249.4	7.4	299.4	2745.3
Б2100.194.120-ТВАII -3Н	574.7	1.5	57.0	354.8	411.8	266.8	758.9	432.2	1457.9	1869.7	4.2	10.9	4.8	15.7	1.9	2.8	2.2	12.6	19.5	34.6	31.1	142.0	207.7	7.4	254.5	2700.4
Б2100.194.120-ТВАII -4Н	574.7	1.5	57.0	354.8	411.8	266.8	758.9	432.2	1457.9	1869.7	4.2	28.4	4.8	33.2	5.1	108.9	2.2	-	116.2	76.3	31.1	-	107.4	7.4	268.4	2714.3
Б2100.194.120-ТВАII -5Н	574.7	1.5	57.0	354.8	411.8	266.8	758.9	432.2	1457.9	1869.7	4.2	28.4	4.8	33.2	1.9	108.9	2.2	-	113.0	34.6	31.1	-	65.7	7.4	223.5	2669.4
Б2100.180.120-ТВАII -1М	574.7	1.5	56.5	346.1	402.6	266.8	879.5	601.0	1747.3	2149.9	4.2	10.9	4.8	15.7	0.6	4.8	2.2	-	7.6	18.9	31.1	-	50.0	7.4	84.9	2811.0
Б2100.180.120-ТВАII -2(3,4,8,9,10)М	574.7	1.5	56.5	346.1	402.6	266.8	879.5	601.0	1747.3	2149.9	4.2	10.9	4.8	15.7	0.6	4.8	2.2	12.6	20.2	18.9	31.1	142.0	192.0	7.4	239.5	2965.6
Б2100.180.120-ТВАII -5(6,7,11,12,13)М	574.7	1.5	56.5	346.1	402.6	266.8	879.5	601.0	1747.3	2149.9	4.2	29.2	4.8	34.0	0.6	114.4	2.2	-	117.2	18.9	31.1	-	50.0	7.4	212.8	2938.9
Б2100.194.120-ТВАII -1(6)М	574.7	1.5	56.5	357.8	414.3	266.8	786.9	466.0	1519.7	1934.0	4.2	10.9	4.8	15.7	0.6	4.8	2.2	-	7.6	18.9	31.1	-	50.0	7.4	84.9	2595.1
Б2100.194.120-ТВАII -2(7)М	574.7	1.5	56.5	357.8	414.3	266.8	786.9	466.0	1519.7	1934.0	4.2	10.9	4.8	15.7	6.1	4.8	2.2	12.6	25.7	88.1	31.1	142.0	261.2	7.4	314.2	2824.4
Б2100.194.120-ТВАII -3(8)М	574.7	1.5	56.5	357.8	414.3	266.8	786.9	466.0	1519.7	1934.0	4.2	10.9	4.8	15.7	2.9	4.8	2.2	12.6	22.5	46.4	31.1	142.0	219.5	7.4	269.5	2779.5
Б2100.194.120-ТВАII -4(9)М	574.7	1.5	56.5	357.8	414.3	266.8	786.9	466.0	1519.7	1934.0	4.2	29.2	4.8	34.0	6.1	114.4	2.2	-	122.7	88.1	31.1	-	119.2	7.4	287.5	2797.7
Б2100.194.120-ТВАII -5(10)М	574.7	1.5	56.5	357.8	414.3	266.8	786.9	466.0	1519.7	1934.0	4.2	29.2	4.8	34.0	2.9	114.4	2.2	-	119.5	46.4	31.1	-	77.5	7.4	242.6	2752.8
Б2100.180.120-ТВАII -1Б	574.7	1.5	56.5	346.1	402.6	266.8	879.5	601.0	1747.3	2149.9	4.2	10.9	4.8	15.7	-	2.8	2.2	-	5.0	11.0	31.1	-	42.1	7.4	74.4	2800.5
Б2100.180.120-ТВАII -2(3,4,8,9,10)Б	574.7	1.5	56.5	346.1	402.6	266.8	879.5	601.0	1747.3	2149.9	4.2	10.9	4.8	15.7	-	2.8	2.2	12.6	17.6	11.0	31.1	142.0	184.1	7.4	229.0	2955.1
Б2100.180.120-ТВАII -5(6,7,11,12,13)Б	574.7	1.5	56.5	346.1	402.6	266.8	879.5	601.0	1747.3	2149.9	4.2	28.6	4.8	33.4	-	110.1	2.2	-	112.3	11.0	31.1	-	42.1	7.4	199.4	2925.5
Б2100.194.120-ТВАII -1(6)Б	574.7	1.5	56.5	357.8	414.3	266.8	786.9	466.0	1519.7	1934.0	4.2	10.9	4.8	15.7	-	2.8	2.2	-	5.0	11.0	31.1	-	42.1	7.4	74.4	2584.6
Б2100.194.120-ТВАII -2(7)Б	574.7	1.5	56.5	357.8	414.3	266.8	786.9	466.0	1519.7	1934.0	4.2	10.9	4.8	15.7	5.1	2.8	2.2	12.6	22.7	76.3	31.1	142.0	249.4	7.4	299.4	2809.6
Б2100.194.120-ТВАII -3(8)Б	574.7	1.5	56.5	357.8	414.3	266.8	786.9	466.0	1519.7	1934.0	4.2	10.9	4.8	15.7	1.9	2.8	2.2	12.6	19.5	34.6	31.1	142.0	207.7	7.4	254.5	2764.7
Б2100.194.120-ТВАII -4(9)Б	574.7	1.5	56.5	357.8	414.3	266.8	786.9	466.0	1519.7	1934.0	4.2	28.6	4.8	33.4	5.1	110.1	2.2	-	117.4	76.3	31.1	-	107.4	7.4	269.8	2780.0
Б2100.194.120-ТВАII -5(10)Б	574.7	1.5	56.5	357.8	414.3	266.8	786.9	466.0	1519.7	1934.0	4.2	28.6	4.8	33.4	1.9	110.1	2.2	-	114.2	34.6	31.1	-	65.7	7.4	224.9	2735.1

Марка элемента	Напрягаемая арматура, кг класса К-7 ГОСТ 13840-68* ø15	Вязальная проволока, кг ГОСТ 3282-74* ø2	Изделия арматурные, кг. Арматура класса А-I ГОСТ 5781-82* ø6	А-I ø8	А-I Итого	А-III ГОСТ 5781-82* ø8	А-III ø10	А-III ø12	А-III Итого	Всего	Изделия закладные и анкеры, кг. Арматура класса В-I ГОСТ 6727-80* ø4	А-I ГОСТ 5781-82* ø6	А-I ø14	А-I Итого	А-III ГОСТ 5781-82* ø10	А-III ø12	А-III ø14	А-III ø20	А-III Итого	Прокат ГОСТ см. 3.503.1-81.5-8-ТТ δ10	δ12	δ20	Итого	ГОСТ 8732-78* о102х6	Всего	Общий расход, кг
Б2100.140.120-ТК7AIII-1Н	602.4	-	57.0	319.7	376.7	93.3	421.3	657.2	1171.8	1548.5	14.7	-	-	-	-	4.2	-	-	4.2	-	31.1	-	31.1	7.4	57.4	2208.3
Б2100.140.120-ТК7AIII-2(3,4)Н	602.4	-	57.0	319.7	376.7	93.3	421.3	657.2	1171.8	1548.5	14.7	-	-	-	-	4.2	-	10.4	14.6	-	31.1	142.0	173.1	7.4	209.8	2360.7
Б2100.140.120-ТК7AIII-5(6,7)Н	602.4	-	57.0	319.7	376.7	93.3	421.3	657.2	1171.8	1548.5	14.7	17.5	-	17.5	-	110.5	-	-	110.5	-	31.1	-	31.1	7.4	181.2	2332.1
Б2100.174.120-ТК7AIII-1Н	602.4	-	57.0	343.1	400.1	93.3	396.0	599.2	1088.5	1488.6	14.7	-	-	-	-	4.2	-	-	4.2	-	31.1	-	31.1	7.4	57.4	2148.4
Б2100.174.120-ТК7AIII-2Н	602.4	-	57.0	343.1	400.1	93.3	396.0	599.2	1088.5	1488.6	14.7	-	-	-	5.1	4.2	-	10.4	19.7	65.3	31.1	142.0	238.4	7.4	280.2	2371.2
Б2100.174.120-ТК7AIII-3Н	602.4	-	57.0	343.1	400.1	93.3	396.0	599.2	1088.5	1488.6	14.7	-	-	-	1.9	4.2	-	10.4	16.5	23.4	31.1	142.0	196.5	7.4	235.1	2326.1
Б2100.174.120-ТК7AIII-4Н	602.4	-	57.0	343.1	400.1	93.3	396.0	599.2	1088.5	1488.6	14.7	17.5	-	17.5	5.1	110.5	-	-	115.6	65.3	31.1	-	96.4	7.4	251.6	2342.6
Б2100.174.120-ТК7AIII-5Н	602.4	-	57.0	343.1	400.1	93.3	396.0	599.2	1088.5	1488.6	14.7	17.5	-	17.5	1.9	110.5	-	-	112.4	23.4	31.1	-	54.5	7.4	206.5	2297.5
Б2100.140.120-ТК7AIII-1М	602.4	-	56.5	322.7	379.2	93.3	458.2	663.7	1215.2	1594.4	14.7	-	-	-	0.6	6.2	-	-	6.8	7.9	31.1	-	39.0	7.4	67.9	2264.7
Б2100.140.120-ТК7AIII-2(3,4,8,9,10)М	602.4	-	56.5	322.7	379.2	93.3	458.2	663.7	1215.2	1594.4	14.7	-	-	-	0.6	6.2	-	10.4	17.2	7.9	31.1	142.0	181.0	7.4	220.3	2417.1
Б2100.140.120-ТК7AIII-5(6,7,11,12,13)М	602.4	-	56.5	322.7	379.2	93.3	458.2	663.7	1215.2	1594.4	14.7	18.3	-	18.3	0.6	115.9	-	-	116.5	7.9	31.1	-	39.0	7.4	195.9	2392.7
Б2100.174.120-ТК7AIII-1(6)М	602.4	-	56.5	346.1	402.6	93.3	426.6	599.9	1119.8	1522.4	14.7	-	-	-	0.6	6.2	-	-	6.8	7.9	31.1	-	39.0	7.4	67.9	2192.7
Б2100.174.120-ТК7AIII-2(7)М	602.4	-	56.5	346.1	402.6	93.3	426.6	599.9	1119.8	1522.4	14.7	-	-	-	6.1	6.2	-	10.4	22.7	77.1	31.1	142.0	250.2	7.4	295.0	2419.8
Б2100.174.120-ТК7AIII-3(8)М	602.4	-	56.5	346.1	402.6	93.3	426.6	599.9	1119.8	1522.4	14.7	-	-	-	2.9	6.2	-	10.4	19.5	35.4	31.1	142.0	208.5	7.4	250.1	2374.9
Б2100.174.120-ТК7AIII-4(9)М	602.4	-	56.5	346.1	402.6	93.3	426.6	599.9	1119.8	1522.4	14.7	18.3	-	18.3	6.1	115.9	-	-	122.0	77.1	31.1	-	108.2	7.4	270.6	2395.4
Б2100.174.120-ТК7AIII-5(10)М	602.4	-	56.5	346.1	402.6	93.3	426.6	599.9	1119.8	1522.4	14.7	18.3	-	18.3	2.9	115.9	-	-	118.8	35.4	31.1	-	66.5	7.4	225.7	2350.5
Б2100.140.120-ТК7AIII-1Б	602.4	-	56.5	322.7	379.2	93.3	458.2	663.7	1215.2	1594.4	14.7	-	-	-	-	4.2	-	-	4.2	-	31.1	-	31.1	7.4	57.4	2254.2
Б2100.140.120-ТК7AIII-2(3,4,8,9,10)Б	602.4	-	56.5	322.7	379.2	93.3	458.2	663.7	1215.2	1594.4	14.7	-	-	-	-	4.2	-	10.4	14.6	-	31.1	142.0	173.0	7.4	209.7	2406.5
Б2100.140.120-ТК7AIII-5(6,7,11,12,13)Б	602.4	-	56.5	322.7	379.2	93.3	458.2	663.7	1215.2	1594.4	14.7	17.7	-	17.7	-	111.6	-	-	111.6	-	31.1	-	31.1	7.4	182.5	2379.3
Б2100.174.120-ТК7AIII-1(6)Б	602.4	-	56.5	346.1	402.6	93.3	426.6	599.9	1119.8	1522.4	14.7	-	-	-	-	4.2	-	-	4.2	-	31.1	-	31.1	7.4	57.4	2182.2
Б2100.174.120-ТК7AIII-2(7)Б	602.4	-	56.5	346.1	402.6	93.3	426.6	599.9	1119.8	1522.4	14.7	-	-	-	5.1	4.2	-	10.4	19.7	65.3	31.1	142.0	238.4	7.4	280.2	2405.0
Б2100.174.120-ТК7AIII-3(8)Б	602.4	-	56.5	346.1	402.6	93.3	426.6	599.9	1119.8	1522.4	14.7	-	-	-	1.9	4.2	-	10.4	16.5	23.4	31.1	142.0	196.5	7.4	235.1	2359.9
Б2100.174.120-ТК7AIII-4(9)Б	602.4	-	56.5	346.1	402.6	93.3	426.6	599.9	1119.8	1522.4	14.7	17.7	-	17.7	5.1	111.6	-	-	116.7	65.3	31.1	-	96.4	7.4	252.9	2377.7
Б2100.174.120-ТК7AIII-5(10)Б	602.4	-	56.5	346.1	402.6	93.3	426.6	599.9	1119.8	1522.4	14.7	17.7	-	17.7	1.9	111.6	-	-	113.5	23.4	31.1	-	54.5	7.4	207.8	2332.6

Марки стали см. 3.503.1-81.5-7-ТТ табл.2

Н. контр.	Прохоров	
Нач. ОИС	Постовой	
Глав. спец.	Прохоров	
ГИП	Маркин	
Нач. груп.	Старова	
Инж. Iк.	Филимонова	
Инж. IIк.	Яновская	

3.503.1-81.5-7-61РС

Ведомость расхода стали на балку L= 21 м. Армирование канатами К-7 и арматурой класса А-III

Стадия	Лист	Листов
Р	1	2

СОЮЗДОРПРОЕКТ

Формат А3

25761-02 111

Марка элемента	Напрягаемая арматура, кг класса К-7 ГОСТ 13840-68* ø15	Вязальная проволока, кг ГОСТ 3282-74* ø2	Изделия арматурные, кг. Арматура класса А-I ГОСТ 5781-82* ø6	А-I ø8	А-I Итого	А-III ГОСТ 5781-82* ø8	А-III ø10	А-III ø12	А-III Итого	Всего	Изделия закладные и анкеры, кг. Арматура класса В-I ГОСТ 6727-80* ø4	А-I ГОСТ 5781-82* ø6	А-I ø14	А-I Итого	А-III ГОСТ 5781-82* ø10	А-III ø12	А-III ø14	А-III ø20	А-III Итого	Прокат ГОСТ см. 3.503.1-81.5-8-ТТ б10	б12	б20	Итого	ГОСТ 8732-78 о102х6	Всего	Общий расход, кг
Б2100.180.120-ТК7АIII-1Н	602.4	-	57.0	343.1	400.1	93.3	482.2	722.6	1298.1	1698.2	14.7	-	-	-	-	4.2	-	-	4.2	-	31.1	-	31.1	7.4	57.4	2358.0
Б2100.180.120-ТК7АIII-2(3,4)Н	602.4	-	57.0	343.1	400.1	93.3	482.2	722.6	1298.1	1698.2	14.7	-	-	-	-	4.2	-	10.4	14.6	-	31.1	142.0	173.1	7.4	209.8	2510.4
Б2100.180.120-ТК7АIII-5(6,7)Н	602.4	-	57.0	343.1	400.1	93.3	482.2	722.6	1298.1	1698.2	14.7	17.5	-	17.5	-	110.5	-	-	110.5	-	31.1	-	31.1	7.4	181.2	2481.8
Б2100.194.120-ТК7АIII-1Н	602.4	-	57.0	354.8	411.8	93.3	427.7	631.9	1152.9	1564.7	14.7	-	-	-	-	4.2	-	-	4.2	-	31.1	-	31.1	7.4	57.4	2224.5
Б2100.194.120-ТК7АIII-2Н	602.4	-	57.0	354.8	411.8	93.3	427.7	631.9	1152.9	1564.7	14.7	-	-	-	5.1	4.2	-	10.4	19.7	65.3	31.1	142.0	238.4	7.4	280.2	2447.3
Б2100.194.120-ТК7АIII-3Н	602.4	-	57.0	354.8	411.8	93.3	427.7	631.9	1152.9	1564.7	14.7	-	-	-	1.9	4.2	-	10.4	16.5	23.4	31.1	142.0	196.5	7.4	235.1	2402.2
Б2100.194.120-ТК7АIII-4Н	602.4	-	57.0	354.8	411.8	93.3	427.7	631.9	1152.9	1564.7	14.7	17.5	-	17.5	5.1	110.5	-	-	115.6	65.3	31.1	-	96.4	7.4	251.6	2418.7
Б2100.194.120-ТК7АIII-5Н	602.4	-	57.0	354.8	411.8	93.3	427.7	631.9	1152.9	1564.7	14.7	17.5	-	17.5	1.9	110.5	-	-	112.4	23.4	31.1	-	54.5	7.4	206.5	2373.6
Б2100.180.120-ТК7АIII-1М	602.4	-	56.5	346.1	402.6	93.3	526.0	733.9	1353.2	1755.8	14.7	-	-	-	0.6	6.2	-	-	6.8	7.9	31.1	-	39.0	7.4	67.9	2426.1
Б2100.180.120-ТК7АIII-2(3,4,8,9,10)М	602.4	-	56.5	346.1	402.6	93.3	526.0	733.9	1353.2	1755.8	14.7	-	-	-	0.6	6.2	-	10.4	17.2	7.9	31.1	142.0	181.0	7.4	220.3	2578.5
Б2100.180.120-ТК7АIII-5(6,7,11,12,13)М	602.4	-	56.5	346.1	402.6	93.3	526.0	733.9	1353.2	1755.8	14.7	18.3	-	18.3	0.6	115.9	-	-	116.5	7.9	31.1	-	39.0	7.4	195.9	2554.1
Б2100.194.120-ТК7АIII-1(6)М	602.4	-	56.5	357.8	414.3	93.3	461.8	635.2	1190.3	1604.6	14.7	-	-	-	0.6	6.2	-	-	6.8	7.9	31.1	-	39.0	7.4	67.9	2274.9
Б2100.194.120-ТК7АIII-2(7)М	602.4	-	56.5	357.8	414.3	93.3	461.8	635.2	1190.3	1604.6	14.7	-	-	-	6.1	6.2	-	10.4	22.7	77.1	31.1	142.0	250.2	7.4	295.0	2502.0
Б2100.194.120-ТК7АIII-3(8)М	602.4	-	56.5	357.8	414.3	93.3	461.8	635.2	1190.3	1604.6	14.7	-	-	-	2.9	6.2	-	10.4	19.5	35.4	31.1	142.0	208.5	7.4	250.1	2457.1
Б2100.194.120-ТК7АIII-4(9)М	602.4	-	56.5	357.8	414.3	93.3	461.8	635.2	1190.3	1604.6	14.7	18.3	-	18.3	6.1	115.9	-	-	122.0	77.1	31.1	-	108.2	7.4	270.6	2477.6
Б2100.194.120-ТК7АIII-5(10)М	602.4	-	56.5	357.8	414.3	93.3	461.8	635.2	1190.3	1604.6	14.7	18.3	-	18.3	2.9	115.9	-	-	118.8	35.4	31.1	-	66.5	7.4	225.7	2432.7
Б2100.180.120-ТК7АIII-1Б	602.4	-	56.5	346.1	402.6	93.3	526.0	733.9	1353.2	1755.8	14.7	-	-	-	-	4.2	-	-	4.2	-	31.1	-	31.1	7.4	57.4	2415.6
Б2100.180.120-ТК7АIII-2(3,4,8,9,10)Б	602.4	-	56.5	346.1	402.6	93.3	526.0	733.9	1353.2	1755.8	14.7	-	-	-	-	4.2	-	10.4	14.6	-	31.1	142.0	173.0	7.4	209.7	2567.9
Б2100.180.120-ТК7АIII-5(6,7,11,12,13)Б	602.4	-	56.5	346.1	402.6	93.3	526.0	733.9	1353.2	1755.8	14.7	17.7	-	17.7	-	111.6	-	-	111.6	-	31.1	-	31.1	7.4	182.5	2540.7
Б2100.194.120-ТК7АIII-1(6)Б	602.4	-	56.5	357.8	414.3	93.3	461.8	635.2	1190.3	1604.6	14.7	-	-	-	-	4.2	-	-	4.2	-	31.1	-	31.1	7.4	57.4	2264.4
Б2100.194.120-ТК7АIII-2(7)Б	602.4	-	56.5	357.8	414.3	93.3	461.8	635.2	1190.3	1604.6	14.7	-	-	-	5.1	4.2	-	10.4	19.7	65.3	31.1	142.0	238.4	7.4	280.2	2487.2
Б2100.194.120-ТК7АIII-3(8)Б	602.4	-	56.5	357.8	414.3	93.3	461.8	635.2	1190.3	1604.6	14.7	-	-	-	1.9	4.2	-	10.4	16.5	23.4	31.1	142.0	196.5	7.4	235.1	2442.1
Б2100.194.120-ТК7АIII-4(9)Б	602.4	-	56.5	357.8	414.3	93.3	461.8	635.2	1190.3	1604.6	14.7	17.7	-	17.7	5.1	111.6	-	-	116.7	65.3	31.1	-	96.4	7.4	252.9	2459.9
Б2100.194.120-ТК7АIII-5(10)Б	602.4	-	56.5	357.8	414.3	93.3	461.8	635.2	1190.3	1604.6	14.7	17.7	-	17.7	1.9	111.6	-	-	113.5	23.4	31.1	-	54.5	7.4	207.8	2414.8

Марка элемента	Напрягаемая арматура, кг класса К-7 ГОСТ 13840-68* ø 15	Вязальная проволока, кг ГОСТ 3282-74* ø 2	Изделия арматурные, кг. Арматура класса А-I ГОСТ 5781-82* ø6	ø8	Итого	А-II ГОСТ 5781-82* ø10	ø12	ø14	Итого	Всего
Б2100.140.120-ТК7АII-1Н	602.4	-	57.0	319.7	376.7	266.8	750.0	465.0	1481.8	1858.5
Б2100.140.120-ТК7АII-2(3,4)Н	602.4	-	57.0	319.7	376.7	266.8	750.0	465.0	1481.8	1858.5
Б2100.140.120-ТК7АII-5(6,7)Н	602.4	-	57.0	319.7	376.7	266.8	750.0	465.0	1481.8	1858.5
Б2100.174.120-ТК7АII-1Н	602.4	-	57.0	343.1	400.1	266.8	714.7	385.7	1367.2	1767.3
Б2100.174.120-ТК7АII-2Н	602.4	-	57.0	343.1	400.1	266.8	714.7	385.7	1367.2	1767.3
Б2100.174.120-ТК7АII-3Н	602.4	-	57.0	343.1	400.1	266.8	714.7	385.7	1367.2	1767.3
Б2100.174.120-ТК7АII-4Н	602.4	-	57.0	343.1	400.1	266.8	714.7	385.7	1367.2	1767.3
Б2100.174.120-ТК7АII-5Н	602.4	-	57.0	343.1	400.1	266.8	714.7	385.7	1367.2	1767.3
Б2100.140.120-ТК7АII-1М	602.4	-	56.5	322.7	379.2	266.8	780.9	502.5	1550.2	1929.4
Б2100.140.120-ТК7АII-2(3,4,8,9,10)М	602.4	-	56.5	322.7	379.2	266.8	780.9	502.5	1550.2	1929.4
Б2100.140.120-ТК7АII-5(6,7,11,12,13)М	602.4	-	56.5	322.7	379.2	266.8	780.9	502.5	1550.2	1929.4
Б2100.174.120-ТК7АII-1(6)М	602.4	-	56.5	346.1	402.6	266.8	737.2	415.8	1419.8	1822.4
Б2100.174.120-ТК7АII-2(7)М	602.4	-	56.5	346.1	402.6	266.8	737.2	415.8	1419.8	1822.4
Б2100.174.120-ТК7АII-3(8)М	602.4	-	56.5	346.1	402.6	266.8	737.2	415.8	1419.8	1822.4
Б2100.174.120-ТК7АII-4(9)М	602.4	-	56.5	346.1	402.6	266.8	737.2	415.8	1419.8	1822.4
Б2100.174.120-ТК7АII-5(10)М	602.4	-	56.5	346.1	402.6	266.8	737.2	415.8	1419.8	1822.4
Б2100.140.120-ТК7АII-1Б	602.4	-	56.5	322.7	379.2	266.8	780.9	502.5	1550.2	1929.4
Б2100.140.120-ТК7АII-2(3,4,8,9,10)Б	602.4	-	56.5	322.7	379.2	266.8	780.9	502.5	1550.2	1929.4
Б2100.140.120-ТК7АII-5(6,7,11,12,13)Б	602.4	-	56.5	322.7	379.2	266.8	780.9	502.5	1550.2	1929.4
Б2100.174.120-ТК7АII-1(6)Б	602.4	-	56.5	346.1	402.6	266.8	737.2	415.8	1419.8	1822.4
Б2100.174.120-ТК7АII-2(7)Б	602.4	-	56.5	346.1	402.6	266.8	737.2	415.8	1419.8	1822.4
Б2100.174.120-ТК7АII-3(8)Б	602.4	-	56.5	346.1	402.6	266.8	737.2	415.8	1419.8	1822.4
Б2100.174.120-ТК7АII-4(9)Б	602.4	-	56.5	346.1	402.6	266.8	737.2	415.8	1419.8	1822.4
Б2100.174.120-ТК7АII-5(10)Б	602.4	-	56.5	346.1	402.6	266.8	737.2	415.8	1419.8	1822.4

Марка элемента	Изделия закладные и анкеры, кг. Арматура класса В-I ГОСТ 6727-80* ø4	А-I ГОСТ 5781-82* ø6	ø14	Итого	А-II ГОСТ 5781-82* ø10	ø12	ø14	ø22	Итого	Прокат ГОСТ см. 3.503.1-81.5-8-ТТ б10	б12	б20	Итого	ГОСТ 8732-78* о102х6	Всего	Общий расход, кг
Б2100.140.120-ТК7АII-1Н	14.7	-	-	-	-	2.8	2.2	-	5.0	-	31.1	-	31.1	7.4	58.2	2519.1
Б2100.140.120-ТК7АII-2(3,4)Н	14.7	-	-	-	-	2.8	2.2	12.6	17.6	-	31.1	142.0	173.1	7.4	212.8	2673.7
Б2100.140.120-ТК7АII-5(6,7)Н	14.7	17.5	-	17.5	-	108.9	2.2	-	111.1	-	31.1	-	31.1	7.4	181.8	2642.7
Б2100.174.120-ТК7АII-1Н	14.7	-	-	-	-	2.8	2.2	-	5.0	-	31.1	-	31.1	7.4	58.2	2427.9
Б2100.174.120-ТК7АII-2Н	14.7	-	-	-	5.1	2.8	2.2	12.6	22.7	65.3	31.1	142.0	238.4	7.4	283.2	2652.9
Б2100.174.120-ТК7АII-3Н	14.7	-	-	-	1.9	2.8	2.2	12.6	19.5	23.6	31.1	142.0	196.7	7.4	238.3	2608.0
Б2100.174.120-ТК7АII-4Н	14.7	17.5	-	17.5	5.1	108.9	2.2	-	116.2	65.3	31.1	-	96.4	7.4	252.2	2621.9
Б2100.174.120-ТК7АII-5Н	14.7	17.5	-	17.5	1.9	108.9	2.2	-	113.0	23.6	31.1	-	54.7	7.4	207.3	2577.0
Б2100.140.120-ТК7АII-1М	14.7	-	-	-	0.6	4.8	2.2	-	7.6	7.9	31.1	-	39.0	7.4	68.7	2600.5
Б2100.140.120-ТК7АII-2(3,4,8,9,10)М	14.7	-	-	-	0.6	4.8	2.2	12.6	20.2	7.9	31.1	142.0	181.0	7.4	223.3	2755.1
Б2100.140.120-ТК7АII-5(6,7,11,12,13)М	14.7	18.3	-	18.3	0.6	114.4	2.2	-	117.2	7.9	31.1	-	39.0	7.4	196.6	2728.4
Б2100.174.120-ТК7АII-1(6)М	14.7	-	-	-	0.6	4.8	2.2	-	7.6	7.9	31.1	-	39.0	7.4	68.7	2493.5
Б2100.174.120-ТК7АII-2(7)М	14.7	-	-	-	6.1	4.8	2.2	12.6	25.7	77.1	31.1	142.0	250.2	7.4	298.0	2777.8
Б2100.174.120-ТК7АII-3(8)М	14.7	-	-	-	2.9	4.8	2.2	12.6	22.5	35.4	31.1	142.0	208.5	7.4	253.1	2677.9
Б2100.174.120-ТК7АII-4(9)М	14.7	18.3	-	18.3	6.1	114.4	2.2	-	122.7	77.1	31.1	-	108.2	7.4	271.3	2696.1
Б2100.174.120-ТК7АII-5(10)М	14.7	18.3	-	18.3	2.9	114.4	2.2	-	119.5	35.4	31.1	-	66.5	7.4	226.4	2651.2
Б2100.140.120-ТК7АII-1Б	14.7	-	-	-	-	2.8	2.2	-	5.0	-	31.1	-	31.1	7.4	58.2	2590.0
Б2100.140.120-ТК7АII-2(3,4,8,9,10)Б	14.7	-	-	-	-	2.8	2.2	12.6	17.6	-	31.1	142.0	173.1	7.4	212.8	2744.6
Б2100.140.120-ТК7АII-5(6,7,11,12,13)Б	14.7	17.7	-	17.7	-	110.1	2.2	-	112.3	-	31.1	-	31.1	7.4	183.2	2715.0
Б2100.174.120-ТК7АII-1(6)Б	14.7	-	-	-	-	2.8	2.2	-	5.0	-	31.1	-	31.1	7.4	58.2	2483.0
Б2100.174.120-ТК7АII-2(7)Б	14.7	-	-	-	5.1	2.8	2.2	12.6	22.7	65.3	31.1	142.0	238.4	7.4	283.2	2708.0
Б2100.174.120-ТК7АII-3(8)Б	14.7	-	-	-	1.9	2.8	2.2	12.6	19.5	23.6	31.1	142.0	196.7	7.4	238.3	2663.1
Б2100.174.120-ТК7АII-4(9)Б	14.7	17.7	-	17.7	5.1	110.1	2.2	-	117.4	65.3	31.1	-	96.4	7.4	253.6	2678.4
Б2100.174.120-ТК7АII-5(10)Б	14.7	17.7	-	17.7	1.9	110.1	2.2	-	114.2	23.6	31.1	-	54.7	7.4	208.7	2633.5

Марки стали см. 3.503.1-81.5-7-ТТ табл.2

Н. контр.	Прохоров	
Нач. ОИС	Постовой	
Глав. спец	Прохоров	
ГИП	Маркин	
Нач. груп.	Старова	
Инж. Iк.	Филимонова	
Инж. IIIк.	Яновская	

3.503.1-81.5-7-62РС

Ведомость расхода стали на балку L= 21 м. Армирование канатами К-7 и арматурой класса А-II

Стадия	Лист	Листов
Р	1	2

СОЮЗДОРПРОЕКТ

Формат А3

25761-02 113

Марка элемента	Напрягаемая арматура, кг класса К-7 ГОСТ 13840-68* ø15	Вязальная проволока, кг ГОСТ 3282-74* ø2	Изделия арматурные, кг. Арматура класса А-I ГОСТ 5781-82* ø6	А-I ø8	А-I Итого	А-II ГОСТ 5781-82* ø10	А-II ø12	А-II ø14	А-II Итого	Всего
Б2100.180.120-ТК7АII-1Н	602.4	-	57.0	343.1	400.1	266.8	838.0	556.2	1661.0	2061.1
Б2100.180.120-ТК7АII-2(3,4)Н	602.4	-	57.0	343.1	400.1	266.8	838.0	556.2	1661.0	2061.1
Б2100.180.120-ТК7АII-5(6,7)Н	602.4	-	57.0	343.1	400.1	266.8	838.0	556.2	1661.0	2061.1
Б2100.194.120-ТК7АII-1Н	602.4	-	57.0	354.8	411.8	266.8	758.9	432.2	1457.9	1869.7
Б2100.194.120-ТК7АII-2Н	602.4	-	57.0	354.8	411.8	266.8	758.9	432.2	1457.9	1869.7
Б2100.194.120-ТК7АII-3Н	602.4	-	57.0	354.8	411.8	266.8	758.9	432.2	1457.9	1869.7
Б2100.194.120-ТК7АII-4Н	602.4	-	57.0	354.8	411.8	266.8	758.9	432.2	1457.9	1869.7
Б2100.194.120-ТК7АII-5Н	602.4	-	57.0	354.8	411.8	266.8	758.9	432.2	1457.9	1869.7
Б2100.180.120-ТК7АII-1М	602.4	-	56.5	346.1	402.6	266.8	879.5	601.0	1747.3	2149.9
Б2100.180.120-ТК7АII-2(3,4,8,9,10)М	602.4	-	56.5	346.1	402.6	266.8	879.5	601.0	1747.3	2149.9
Б2100.180.120-ТК7АII-5(6,7,11,12,13)М	602.4	-	56.5	346.1	402.6	266.8	879.5	601.0	1747.3	2149.9
Б2100.194.120-ТК7АII-1(6)М	602.4	-	56.5	357.8	414.3	266.8	786.9	466.0	1519.7	1934.0
Б2100.194.120-ТК7АII-2(7)М	602.4	-	56.5	357.8	414.3	266.8	786.9	466.0	1519.7	1934.0
Б2100.194.120-ТК7АII-3(8)М	602.4	-	56.5	357.8	414.3	266.8	786.9	466.0	1519.7	1934.0
Б2100.194.120-ТК7АII-4(9)М	602.4	-	56.5	357.8	414.3	266.8	786.9	466.0	1519.7	1934.0
Б2100.194.120-ТК7АII-5(10)М	602.4	-	56.5	357.8	414.3	266.8	786.9	466.0	1519.7	1934.0
Б2100.180.120-ТК7АII-1Б	602.4	-	56.5	346.1	402.6	266.8	879.5	601.0	1747.3	2149.9
Б2100.180.120-ТК7АII-2(3,4,8,9,10)Б	602.4	-	56.5	346.1	402.6	266.8	879.5	601.0	1747.3	2149.9
Б2100.180.120-ТК7АII-5(6,7,11,12,13)Б	602.4	-	56.5	346.1	402.6	266.8	879.5	601.0	1747.3	2149.9
Б2100.194.120-ТК7АII-1(6)Б	602.4	-	56.5	357.8	414.3	266.8	786.9	466.0	1519.7	1934.0
Б2100.194.120-ТК7АII-2(7)Б	602.4	-	56.5	357.8	414.3	266.8	786.9	466.0	1519.7	1934.0
Б2100.194.120-ТК7АII-3(8)Б	602.4	-	56.5	357.8	414.3	266.8	786.9	466.0	1519.7	1934.0
Б2100.194.120-ТК7АII-4(9)Б	602.4	-	56.5	357.8	414.3	266.8	786.9	466.0	1519.7	1934.0
Б2100.194.120-ТК7АII-5(10)Б	602.4	-	56.5	357.8	414.3	266.8	786.9	466.0	1519.7	1934.0

Марка элемента	Изделия закладные и анкеры, кг. Арматура класса В-I ГОСТ 6727-80* ø4	А-I ГОСТ 5781-82* ø6	А-I ø14	А-I Итого	А-II ГОСТ 5781-82* ø10	А-II ø12	А-II ø14	А-II ø22	А-II Итого	Прокат ГОСТ см. 3.503.1-81.5-8-ТТ б10	б12	б20	Итого	ГОСТ 8732-78* о102х8	Всего	Общий расход, кг
Б2100.180.120-ТК7АII-1Н	14.7	-	-	-	-	2.8	2.2	-	5.0	-	31.1	-	31.1	7.4	58.2	2721.7
Б2100.180.120-ТК7АII-2(3,4)Н	14.7	-	-	-	-	2.8	2.2	12.6	17.6	-	31.1	142.0	173.1	7.4	212.8	2876.3
Б2100.180.120-ТК7АII-5(6,7)Н	14.7	17.5	-	17.5	-	108.9	2.2	-	111.1	-	31.1	-	31.1	7.4	181.8	2846.3
Б2100.194.120-ТК7АII-1Н	14.7	-	-	-	-	2.8	2.2	-	5.0	-	31.1	-	31.1	7.4	58.2	2530.3
Б2100.194.120-ТК7АII-2Н	14.7	-	-	-	5.1	2.8	2.2	12.6	22.7	65.3	31.1	142.0	238.4	7.4	283.2	2755.3
Б2100.194.120-ТК7АII-3Н	14.7	-	-	-	1.9	2.8	2.2	12.6	19.5	23.6	31.1	142.0	196.7	7.4	238.3	2710.4
Б2100.194.120-ТК7АII-4Н	14.7	17.5	-	17.5	5.1	108.8	2.2	-	116.2	65.3	31.1	-	96.4	7.4	252.2	2724.3
Б2100.194.120-ТК7АII-5Н	14.7	17.5	-	17.5	1.9	108.9	2.2	-	113.0	23.6	31.1	-	54.7	7.4	207.3	2679.4
Б2100.180.120-ТК7АII-1М	14.7	-	-	-	0.6	4.8	2.2	-	7.6	7.9	31.1	-	39.0	7.4	68.7	2821.0
Б2100.180.120-ТК7АII-2(3,4,8,9,10)М	14.7	-	-	-	0.6	4.8	2.2	12.6	20.2	7.9	31.1	142.0	181.0	7.4	223.3	2975.6
Б2100.180.120-ТК7АII-5(6,7,11,12,13)М	14.7	18.3	-	18.3	0.6	114.4	2.2	-	117.2	7.9	31.1	-	39.0	7.4	196.6	2948.3
Б2100.194.120-ТК7АII-1(6)М	14.7	-	-	-	0.6	4.8	2.2	-	7.6	7.9	31.1	-	39.0	7.4	68.7	2605.1
Б2100.194.120-ТК7АII-2(7)М	14.7	-	-	-	6.1	4.8	2.2	12.6	25.7	77.1	31.1	142.0	250.2	7.4	298.0	2834.4
Б2100.194.120-ТК7АII-3(8)М	14.7	-	-	-	2.9	4.8	2.2	12.6	22.5	35.4	31.1	142.0	208.5	7.4	253.1	2789.5
Б2100.194.120-ТК7АII-4(9)М	14.7	18.3	-	18.3	6.1	114.4	2.2	-	122.7	77.1	31.1	-	108.2	7.4	271.3	2807.7
Б2100.194.120-ТК7АII-5(10)М	14.7	18.3	-	18.3	2.9	114.4	2.2	-	119.5	35.4	31.1	-	66.5	7.4	226.4	2762.8
Б2100.180.120-ТК7АII-1Б	14.7	-	-	-	-	2.8	2.2	-	5.0	-	31.1	-	31.1	7.4	58.2	2810.5
Б2100.180.120-ТК7АII-2(3,4,8,9,10)Б	14.7	-	-	-	-	2.8	2.2	12.6	17.6	-	31.1	142.0	173.1	7.4	212.8	2965.1
Б2100.180.120-ТК7АII-5(6,7,11,12,13)Б	14.7	17.7	-	17.7	-	110.1	2.2	-	112.3	-	31.1	-	31.1	7.4	183.2	2935.5
Б2100.194.120-ТК7АII-1(6)Б	14.7	-	-	-	-	2.8	2.2	-	5.0	-	31.1	-	31.1	7.4	58.2	2594.6
Б2100.194.120-ТК7АII-2(7)Б	14.7	-	-	-	5.1	2.8	2.2	12.6	22.7	65.3	31.1	142.0	238.4	7.4	283.2	2819.6
Б2100.194.120-ТК7АII-3(8)Б	14.7	-	-	-	1.9	2.8	2.2	12.6	19.5	23.6	31.1	142.0	196.7	7.4	238.3	2774.7
Б2100.194.120-ТК7АII-4(9)Б	14.7	17.7	-	17.7	5.1	110.1	2.2	-	117.4	65.3	31.1	-	96.4	7.4	253.6	2790.0
Б2100.194.120-ТК7АII-5(10)Б	14.7	17.7	-	17.7	1.9	110.1	2.2	-	114.2	23.6	31.1	-	54.7	7.4	208.7	2745.1

Марка элемента	Напрягаемая арматура, кг класса В ГОСТ 7348-81* ⌀5	Вязальная проволока, кг ГОСТ 3282-74* ⌀2	Изделия арматурные, кг. Арматура класса А-I ГОСТ 5781-82* ⌀6	А-I ⌀8	А-I Итого	А-III ГОСТ 5781-82* ⌀8	А-III ⌀10	А-III ⌀12	А-III Итого	Всего
Б2400.140.120-ТВАIII-1Н	838.8	2.1	58.6	359.0	417.6	118.5	325.1	906.6	1350.2	1767.8
Б2400.140.120-ТВАIII-2(3,4)Н	838.8	2.1	58.6	359.0	417.6	118.5	325.1	906.6	1350.2	1767.8
Б2400.140.120-ТВАIII-5(6,7)Н	838.8	2.1	58.6	359.0	417.6	118.5	325.1	906.6	1350.2	1767.8
Б2400.174.120-ТВАIII-1Н	838.8	2.1	58.6	387.6	446.2	118.5	484.5	648.4	1251.4	1697.6
Б2400.174.120-ТВАIII-2Н	838.8	2.1	58.6	387.6	446.2	118.5	484.5	648.4	1251.4	1697.6
Б2400.174.120-ТВАIII-3Н	838.8	2.1	58.6	387.6	446.2	118.5	484.5	648.4	1251.4	1697.6
Б2400.174.120-ТВАIII-4Н	838.8	2.1	58.6	387.6	446.2	118.5	484.5	648.4	1251.4	1697.6
Б2400.174.120-ТВАIII-5Н	838.8	2.1	58.6	387.6	446.2	118.5	484.5	648.4	1251.4	1697.6
Б2400.140.120-ТВАIII-1М	838.8	2.1	67.7	429.3	497.0	118.5	556.0	656.1	1330.6	1827.6
Б2400.140.120-ТВАIII-2(3,4,8,9,10)М	838.8	2.1	67.7	429.3	497.0	118.5	556.0	656.1	1330.6	1827.6
Б2400.140.120-ТВАIII-5(6,7,11,12,13)М	838.8	2.1	67.7	429.3	497.0	118.5	556.0	656.1	1330.6	1827.6
Б2400.174.120-ТВАIII-1(6)М	838.8	2.1	67.7	457.9	525.6	118.5	517.5	584.0	1220.0	1745.5
Б2400.174.120-ТВАIII-2(7)М	838.8	2.1	67.7	457.9	525.6	118.5	517.5	584.0	1220.0	1745.5
Б2400.174.120-ТВАIII-3(8)М	838.8	2.1	67.7	457.9	525.6	118.5	517.5	584.0	1220.0	1745.5
Б2400.174.120-ТВАIII-4(9)М	838.8	2.1	67.7	457.9	525.6	118.5	517.5	584.0	1220.0	1745.5
Б2400.174.120-ТВАIII-5(10)М	838.8	2.1	67.7	457.9	525.6	118.5	517.5	584.0	1220.0	1745.5
Б2400.140.120-ТВАIII-1Б	838.8	2.1	67.7	429.3	497.0	118.5	556.0	656.1	1330.6	1827.6
Б2400.140.120-ТВАIII-2(3,4,8,9,10)Б	838.8	2.1	67.7	429.3	497.0	118.5	556.0	656.1	1330.6	1827.6
Б2400.140.120-ТВАIII-5(6,7,11,12,13)Б	838.8	2.1	67.7	429.3	497.0	118.5	556.0	656.1	1330.6	1827.6
Б2400.174.120-ТВАIII-1(6)Б	838.8	2.1	67.7	457.9	525.6	118.5	517.5	584.0	1220.0	1745.5
Б2400.174.120-ТВАIII-2(7)Б	838.8	2.1	67.7	457.9	525.6	118.5	517.5	584.0	1220.0	1745.5
Б2400.174.120-ТВАIII-3(8)Б	838.8	2.1	67.7	457.9	525.6	118.5	517.5	584.0	1220.0	1745.5
Б2400.174.120-ТВАIII-4(9)Б	838.8	2.1	67.7	457.9	525.6	118.5	517.5	584.0	1220.0	1745.5
Б2400.174.120-ТВАIII-5(10)Б	838.8	2.1	67.7	457.9	525.6	118.5	517.5	584.0	1220.0	1745.5

Марка элемента	Изделия закладные и анкеры, кг. Арматура класса В-I ГОСТ 6727-80* ⌀4	А-I ГОСТ 5781-82* ⌀6	А-I ⌀14	А-I Итого	А-III ГОСТ 5781-82* ⌀10	А-III ⌀12	А-III ⌀14	А-III ⌀20	А-III Итого	Прокат ГОСТ ск. 3.503.1-81.5-8-ТТ б10	б12	б20	Итого	ГОСТ 8732-78* о102х6	Всего	Общий расход, кг
Б2400.140.120-ТВАIII-1Н	5.4	14.0	6.1	20.1	-	2.8	-	4.2	7.0	14.3	-	50.9	65.2	7.4	105.1	2713.8
Б2400.140.120-ТВАIII-2(3,4)Н	5.4	14.0	6.1	20.1	-	2.8	-	16.1	18.9	14.3	-	213.3	227.6	7.4	279.4	2888.1
Б2400.140.120-ТВАIII-5(6,7)Н	5.4	34.3	6.1	40.4	-	126.0	-	4.2	130.2	14.3	-	50.9	65.2	7.4	248.6	2857.3
Б2400.174.120-ТВАIII-1Н	5.4	14.0	6.1	20.1	-	2.8	-	4.2	7.0	14.3	-	50.9	65.2	7.4	105.1	2643.6
Б2400.174.120-ТВАIII-2Н	5.4	14.0	6.1	20.1	6.0	2.8	-	16.1	24.9	89.9	-	213.3	303.2	7.4	361.0	2899.5
Б2400.174.120-ТВАIII-3Н	5.4	14.0	6.1	20.1	2.3	2.8	-	16.1	21.2	41.9	-	213.3	255.2	7.4	309.3	2847.8
Б2400.174.120-ТВАIII-4Н	5.4	34.0	6.1	40.1	6.0	123.7	-	4.2	133.9	89.9	-	50.9	140.8	7.4	327.6	2866.1
Б2400.174.120-ТВАIII-5Н	5.4	34.0	6.1	40.1	2.3	123.7	-	4.2	130.2	41.9	-	50.9	92.8	7.4	275.9	2814.4
Б2400.140.120-ТВАIII-1М	5.4	14.0	6.1	20.1	0.7	4.8	-	4.2	9.7	22.2	-	50.9	73.1	7.4	115.7	2784.2
Б2400.140.120-ТВАIII-2(3,4,8,9,10)М	5.4	14.0	6.1	20.1	0.7	4.8	-	16.1	21.6	22.2	-	213.3	235.5	7.4	290.0	2958.5
Б2400.140.120-ТВАIII-5(6,7,11,12,13)М	5.4	35.2	6.1	41.3	0.7	131.5	-	4.2	136.4	22.2	-	50.9	73.1	7.4	263.6	2932.1
Б2400.174.120-ТВАIII-1(6)М	5.4	14.0	6.1	20.1	0.7	4.8	-	4.2	9.7	22.2	-	50.9	73.1	7.4	115.7	2702.1
Б2400.174.120-ТВАIII-2(7)М	5.4	14.0	6.1	20.1	7.0	4.8	-	16.1	21.6	101.7	-	213.3	315.0	7.4	369.5	2955.9
Б2400.174.120-ТВАIII-3(8)М	5.4	14.0	6.1	20.1	3.2	4.8	-	16.1	24.1	53.6	-	213.3	266.9	7.4	323.9	2910.3
Б2400.174.120-ТВАIII-4(9)М	5.4	35.2	6.1	41.3	7.0	131.5	-	4.2	142.7	101.7	-	50.9	152.6	7.4	349.4	2935.8
Б2400.174.120-ТВАIII-5(10)М	5.4	35.2	6.1	41.3	3.2	131.5	-	4.2	138.9	53.6	-	50.9	104.5	7.4	297.5	2883.9
Б2400.140.120-ТВАIII-1Б	5.4	14.0	6.1	20.1	-	2.8	-	4.2	7.0	14.3	-	50.9	65.2	7.4	105.1	2773.6
Б2400.140.120-ТВАIII-2(3,4,8,9,10)Б	5.4	14.0	6.1	20.1	-	2.8	-	16.1	18.9	14.3	-	213.3	227.6	7.4	279.4	2947.9
Б2400.140.120-ТВАIII-5(6,7,11,12,13)Б	5.4	34.6	6.1	40.7	-	127.2	-	4.2	131.4	14.3	-	50.9	65.2	7.4	250.1	2918.6
Б2400.174.120-ТВАIII-1(6)Б	5.4	14.0	6.1	20.1	-	2.8	-	4.2	7.0	14.3	-	50.9	65.2	7.4	105.1	2691.5
Б2400.174.120-ТВАIII-2(7)Б	5.4	14.0	6.1	20.1	6.0	2.8	-	16.1	24.9	89.9	-	213.3	303.2	7.4	361.0	2947.4
Б2400.174.120-ТВАIII-3(8)Б	5.4	14.0	6.1	20.1	2.3	2.8	-	16.1	21.2	41.9	-	213.3	255.2	7.4	309.3	2895.7
Б2400.174.120-ТВАIII-4(9)Б	5.4	34.6	6.1	40.7	6.0	127.2	-	4.2	137.4	89.9	-	50.9	140.8	7.4	351.7	2918.1
Б2400.174.120-ТВАIII-5(10)Б	5.4	34.6	6.1	40.7	2.3	127.2	-	4.2	133.7	41.9	-	50.9	92.8	7.4	280.0	2866.4

Марки стали см. 3.503.1-81.5-7-ТТ табл.2

Н. контр.	Прохоров	
Нач. ОИС	Постовой	
Глав. спец.	Прохоров	
ГИП	Маркин	
Нач. груп.	Старова	
Инж. Iк.	Филимонова	
Инж. IIIк.	Яновская	

3.503.1-81.5-7-63РС

Ведомость расхода стали на балку L= 24 м. Армирование пучками из стали класса В и арматурой класса А-III

Стадия	Лист	Листов
Р	1	2

СОЮЗДОРПРОЕКТ

Формат А3

25761-02 115

https://zavodjbi.com/

Марка элемента	Напрягаемая арматура, кг класса	Вязальная проволока, кг	Изделия арматурные, кг								Изделия закладные и анкеры, кг														Общий расход, кг
			Арматура класса							Всего	Арматура класса									Прокат					Всего	
			А-I			А-III					В-I	А-I			А-III											
	В																									
	ГОСТ 7348-81*	ГОСТ 3282-74*	ГОСТ 5781-82*			ГОСТ 5781-82*					ГОСТ 6727-80*	ГОСТ 5781-82*			ГОСТ 5781-82*					ГОСТ см. 3.503.1-81.5-8-ТТ				ГОСТ 8732-78*		
	ø5	ø2	ø6	ø8	Итого	ø8	ø10	ø12	Итого		ø4	ø6	ø14	Итого	ø10	ø12	ø14	ø20	Итого	δ10	δ12	δ20	Итого	o102x6		
Б2400.180.120-ТВАIII-1Н	838.8	2.1	58.6	387.6	446.2	118.5	356.0	942.6	1417.1	1863.3	5.4	14.0	6.1	20.1	-	2.8	-	4.2	7.0	14.3	-	50.9	65.2	7.4	105.1	2809.3
Б2400.180.120-ТВАIII-2(3,4)Н	838.8	2.1	58.6	387.6	446.2	118.5	356.0	942.6	1417.1	1863.3	5.4	14.0	6.1	20.1	-	2.8	-	16.1	18.9	14.3	-	213.3	227.6	7.4	279.4	2983.6
Б2400.180.120-ТВАIII-5(6,7)Н	838.8	2.1	58.6	387.6	446.2	118.5	356.0	942.6	1417.1	1863.3	5.4	34.3	6.1	40.4	-	126.0	-	4.2	130.2	14.3	-	50.9	65.2	7.4	248.6	2952.8
Б2400.194.120-ТВАIII-1Н	838.8	2.1	58.6	401.9	460.5	118.5	519.2	686.0	1323.7	1784.2	5.4	14.0	6.1	20.1	-	2.8	-	4.2	7.0	14.3	-	50.9	65.2	7.4	105.1	2730.2
Б2400.194.120-ТВАIII-2Н	838.8	2.1	58.6	401.9	460.5	118.5	519.2	686.0	1323.7	1784.2	5.4	14.0	6.1	20.1	6.0	2.8	-	16.1	24.9	89.9	-	213.3	303.2	7.4	361.0	2986.1
Б2400.194.120-ТВАIII-3Н	838.8	2.1	58.6	401.9	460.5	118.5	519.2	686.0	1323.7	1784.2	5.4	14.0	6.1	20.1	2.3	2.8	-	16.1	21.2	41.9	-	213.3	255.2	7.4	309.3	2934.4
Б2400.194.120-ТВАIII-4Н	838.8	2.1	58.6	401.9	460.5	118.5	519.2	686.0	1323.7	1784.2	5.4	34.0	6.1	40.1	6.0	123.7	-	4.2	133.9	89.9	-	50.9	140.8	7.4	327.6	2952.7
Б2400.194.120-ТВАIII-5Н	838.8	2.1	58.6	401.9	460.5	118.5	519.2	686.0	1323.7	1784.2	5.4	34.0	6.1	40.1	2.3	123.7	-	4.2	130.2	41.9	-	50.9	92.8	7.4	275.9	2901.0
Б2400.180.120-ТВАIII-1М	838.8	2.1	67.7	457.9	525.6	118.5	630.5	736.6	1485.6	2011.2	5.4	14.0	6.1	20.1	0.7	4.8	-	4.2	9.7	22.2	-	50.9	73.1	7.4	115.7	2967.8
Б2400.180.120-ТВАIII-2(3,4,8,9,10)М	838.8	2.1	67.7	457.9	525.6	118.5	630.5	736.6	1485.6	2011.2	5.4	14.0	6.1	20.1	0.7	4.8	-	16.1	21.6	22.2	-	213.3	235.5	7.4	290.0	3142.1
Б2400.180.120-ТВАIII-5(6,7)(11,12,13)М	838.8	2.1	67.7	457.9	525.6	118.5	630.5	736.6	1485.6	2011.2	5.4	35.2	6.1	41.3	0.7	131.5	-	4.2	136.4	22.2	-	50.9	73.1	7.4	263.6	3115.7
Б2400.194.120-ТВАIII-1(6)М	838.8	2.1	67.7	472.2	539.9	118.5	556.1	624.2	1298.8	1838.7	5.4	14.0	6.1	20.1	0.7	4.8	-	4.2	9.7	22.2	-	50.9	73.1	7.4	115.7	2795.3
Б2400.194.120-ТВАIII-2(7)М	838.8	2.1	67.7	472.2	539.9	118.5	556.1	624.2	1298.8	1838.7	5.4	14.0	6.1	20.1	7.0	4.8	-	16.1	21.6	101.7	-	213.3	315.0	7.4	369.5	3049.1
Б2400.194.120-ТВАIII-3(8)М	838.8	2.1	67.7	472.2	539.9	118.5	556.1	624.2	1298.8	1838.7	5.4	14.0	6.1	20.1	3.2	4.8	-	16.1	24.1	53.6	-	213.3	266.9	7.4	323.9	3003.5
Б2400.194.120-ТВАIII-4(9)М	838.8	2.1	67.7	472.2	539.9	118.5	556.1	624.2	1298.8	1838.7	5.4	35.2	6.1	41.3	7.0	131.5	-	4.2	142.7	101.7	-	50.9	152.6	7.4	349.4	3029.0
Б2400.194.120-ТВАIII-5(10)М	838.8	2.1	67.7	472.2	539.9	118.5	556.1	624.2	1298.8	1838.7	5.4	35.2	6.1	41.3	3.2	131.5	-	4.2	138.9	53.6	-	50.9	104.5	7.4	297.5	2977.1
Б2400.180.120-ТВАIII-1Б	838.8	2.1	67.7	457.9	525.6	118.5	630.5	736.6	1485.6	2011.2	5.4	14.0	6.1	20.1	-	2.8	-	4.2	7.0	14.3	-	50.9	65.2	7.4	105.1	2957.2
Б2400.180.120-ТВАIII-2(3,4,8,9,10)Б	838.8	2.1	67.7	457.9	525.6	118.5	630.5	736.6	1485.6	2011.2	5.4	14.0	6.1	20.1	-	2.8	-	16.1	18.9	14.3	-	213.3	227.6	7.4	279.4	3131.5
Б2400.180.120-ТВАIII-5(6,7)(11,12,13)Б	838.8	2.1	67.7	457.9	525.6	118.5	630.5	736.6	1485.6	2011.2	5.4	34.6	6.1	40.7	-	127.2	-	4.2	131.4	14.3	-	50.9	65.2	7.4	250.1	3102.2
Б2400.194.120-ТВАIII-1(6)Б	838.8	2.1	67.7	472.2	539.9	118.5	556.1	624.2	1298.8	1838.7	5.4	14.0	6.1	20.1	-	2.8	-	4.2	7.0	14.3	-	50.9	65.2	7.4	105.1	2784.7
Б2400.194.120-ТВАIII-2(7)Б	838.8	2.1	67.7	472.2	539.9	118.5	556.1	624.2	1298.8	1838.7	5.4	14.0	6.1	20.1	6.0	2.8	-	16.1	24.9	89.9	-	213.3	303.2	7.4	361.0	3040.6
Б2400.194.120-ТВАIII-3(8)Б	838.8	2.1	67.7	472.2	539.9	118.5	556.1	624.2	1298.8	1838.7	5.4	14.0	6.1	20.1	2.3	2.8	-	16.1	21.2	41.9	-	213.3	255.2	7.4	309.3	2988.9
Б2400.194.120-ТВАIII-4(9)Б	838.8	2.1	67.7	472.2	539.9	118.5	556.1	624.2	1298.8	1838.7	5.4	34.6	6.1	40.7	6.0	127.2	-	4.2	137.4	89.9	-	50.9	140.8	7.4	331.7	3011.3
Б2400.194.120-ТВАIII-5(10)Б	838.8	2.1	67.7	472.2	539.9	118.5	556.1	624.2	1298.8	1838.7	5.4	34.6	6.1	40.7	2.3	127.2	-	4.2	133.7	41.9	-	50.9	92.8	7.4	280.0	2969.6

Марка элемента	Напрягаемая арматура, кг класса	Вязальная проволока, кг	Изделия арматурные, кг								Изделия закладные и анкеры, кг															Общий расход, кг
			Арматура класса							Всего	Арматура класса									Прокат					Всего	
			А-I			А-II					В-I	А-I			А-II											
	В		ГОСТ 5781-82*			ГОСТ 5781-82*					ГОСТ 6727-80*	ГОСТ 5781-82*			ГОСТ 5781-82*					ГОСТ см. 3.503.1-81.5-8-ТТ				ГОСТ 8732-78*		
	ГОСТ 7348-81*	ГОСТ 3282-74*																								
	ø5	ø2	ø6	ø8	Итого	ø10	ø12	ø14	Итого		ø4	ø6	ø14	Итого	ø10	ø12	ø14	ø22	Итого	б10	б12	б20	Итого	о102х6		
Б2400.140.120-ТВ АII-1Н	838.8	2.1	58.6	359.0	417.6	368.0	804.1	535.0	1707.1	2124.7	5.4	14.0	6.1	20.1	-	2.8	-	5.6	8.4	14.3	-	50.9	65.2	7.4	106.5	3072.1
Б2400.140.120-ТВ АII-2(3,4)Н	838.8	2.1	58.6	359.0	417.6	368.0	804.1	535.0	1707.1	2124.7	5.4	14.0	6.1	20.1	-	2.8	-	20.0	22.8	14.3	-	213.3	227.6	7.4	283.3	3248.9
Б2400.140.120-ТВ АII-5(6,7)Н	838.8	2.1	58.6	359.0	417.6	368.0	804.1	535.0	1707.1	2124.7	5.4	34.3	6.1	40.4	-	126.0	-	5.6	135.5	14.3	-	50.9	65.2	7.4	253.9	3219.5
Б2400.174.120-ТВ АII-1Н	838.8	2.1	58.6	387.6	446.2	368.0	759.0	444.9	1571.9	2018.1	5.4	14.0	6.1	20.1	-	2.8	-	5.6	8.4	14.3	-	50.9	65.2	7.4	106.5	2965.5
Б2400.174.120-ТВ АII-2Н	838.8	2.1	58.6	387.6	446.2	368.0	759.0	444.9	1571.9	2018.1	5.4	14.0	6.1	20.1	6.0	2.8	-	20.0	28.8	89.9	-	213.3	303.2	7.4	364.9	3223.9
Б2400.174.120-ТВ АII-3Н	838.8	2.1	58.6	387.6	446.2	368.0	759.0	444.9	1571.9	2018.1	5.4	14.0	6.1	20.1	2.3	2.8	-	20.0	25.1	41.9	-	213.3	255.2	7.4	313.2	3172.2
Б2400.174.120-ТВ АII-4Н	838.8	2.1	58.6	387.6	446.2	368.0	759.0	444.9	1571.9	2018.1	5.4	34.0	6.1	40.1	6.0	123.7	-	5.6	135.3	89.9	-	50.9	140.8	7.4	329.0	3188.0
Б2400.174.120-ТВ АII-5Н	838.8	2.1	58.6	387.6	446.2	368.0	759.0	444.9	1571.9	2018.1	5.4	34.0	6.1	40.1	2.3	123.7	-	5.6	131.6	41.9	-	50.9	92.8	7.4	277.3	3136.3
Б2400.140.120-ТВ АII-1М	838.8	2.1	67.7	429.3	497.0	368.0	771.9	575.0	1714.9	2211.9	5.4	14.0	6.1	20.1	0.7	4.8	-	5.6	11.1	22.2	-	50.9	73.1	7.4	117.1	3169.8
Б2400.140.120-ТВ АII-2(3,4,8,9,10)М	838.8	2.1	67.7	429.3	497.0	368.0	771.9	575.0	1714.9	2211.9	5.4	14.0	6.1	20.1	0.7	4.8	-	20.0	25.5	22.2	-	213.3	235.5	7.4	293.9	3346.7
Б2400.140.120-ТВ АII-5(6,7,11,12,13)М	838.8	2.1	67.7	429.3	497.0	368.0	771.9	575.0	1714.9	2211.9	5.4	35.2	6.1	41.3	0.7	131.5	-	5.6	137.8	22.2	-	50.9	73.1	7.4	265.0	3317.8
Б2400.174.120-ТВ АII-1(6)М	838.8	2.1	67.7	457.9	525.6	368.0	718.6	476.8	1563.4	2089.0	5.4	14.0	6.1	20.1	0.7	4.8	-	5.6	11.1	22.2	-	50.9	73.1	7.4	117.1	3047.0
Б2400.174.120-ТВ АII-2(7)М	838.8	2.1	67.7	457.9	525.6	368.0	718.6	476.8	1563.4	2089.0	5.4	14.0	6.1	20.1	7.0	4.8	-	20.0	25.5	101.7	-	213.3	315.0	7.4	373.4	3303.3
Б2400.174.120-ТВ АII-3(8)М	838.8	2.1	67.7	457.9	525.6	368.0	718.6	476.8	1563.4	2089.0	5.4	14.0	6.1	20.1	3.2	4.8	-	20.0	28.0	53.6	-	213.3	266.9	7.4	327.8	3257.7
Б2400.174.120-ТВ АII-4(9)М	838.8	2.1	67.7	457.9	525.6	368.0	718.6	476.8	1563.4	2089.0	5.4	35.2	6.1	41.3	7.0	131.5	-	5.6	144.1	101.7	-	50.9	152.6	7.4	350.8	3280.7
Б2400.174.120-ТВ АII-5(10)М	838.8	2.1	67.7	457.9	525.6	368.0	718.6	476.8	1563.4	2089.0	5.4	35.2	6.1	41.3	3.2	131.5	-	5.6	140.3	53.6	-	50.9	104.5	7.4	298.9	3228.8
Б2400.140.120-ТВ АII-1Б	838.8	2.1	67.7	429.3	497.0	368.0	771.9	575.0	1714.9	2211.9	5.4	14.0	6.1	20.1	-	2.8	-	5.6	8.4	14.3	-	50.9	65.2	7.4	106.5	3159.3
Б2400.140.120-ТВ АII-2(3,4,8,9,10)Б	838.8	2.1	67.7	429.3	497.0	368.0	771.9	575.0	1714.9	2211.9	5.4	14.0	6.1	20.1	-	2.8	-	20.0	22.8	14.3	-	213.3	227.6	7.4	283.3	3336.1
Б2400.140.120-ТВ АII-5(6,7,11,12,13)Б	838.8	2.1	67.7	429.3	497.0	368.0	771.9	575.0	1714.9	2211.9	5.4	34.6	6.1	40.7	-	127.2	-	5.6	132.8	14.3	-	50.9	65.2	7.4	251.5	3304.3
Б2400.174.120-ТВ АII-1(6)Б	838.8	2.1	67.7	457.9	525.6	368.0	718.6	476.8	1563.4	2089.0	5.4	14.0	6.1	20.1	-	2.8	-	5.6	8.4	14.3	-	50.9	65.2	7.4	106.5	3036.4
Б2400.174.120-ТВ АII-2(7)Б	838.8	2.1	67.7	457.9	525.6	368.0	718.6	476.8	1563.4	2089.0	5.4	14.0	6.1	20.1	6.0	2.8	-	20.0	28.8	89.9	-	213.3	303.2	7.4	364.9	3294.8
Б2400.174.120-ТВ АII-3(8)Б	838.8	2.1	67.7	457.9	525.6	368.0	718.6	476.8	1563.4	2089.0	5.4	14.0	6.1	20.1	2.3	2.8	-	20.0	25.1	41.9	-	213.3	255.2	7.4	313.2	3243.1
Б2400.174.120-ТВ АII-4(9)Б	838.8	2.1	67.7	457.9	525.6	368.0	718.6	476.8	1563.4	2089.0	5.4	34.6	6.1	40.7	6.0	127.2	-	5.6	138.8	89.9	-	50.9	140.8	7.4	333.1	3263.0
Б2400.174.120-ТВ АII-5(10)Б	838.8	2.1	67.7	457.9	525.6	368.0	718.6	476.8	1563.4	2089.0	5.4	34.6	6.1	40.7	2.3	127.2	-	5.6	135.1	41.9	-	50.9	92.8	7.4	281.4	3211.3

Марки стали см. 3.503.1-81.5-7-ТТ табл.2

Н. контр.	Прохоров	
Нач. ОИС	Гостовой	
Глав. спец.	Прохоров	
ГИП	Маркин	
Нач. груп.	Старова	
Инж. Iк.	Филимонова	
Инж. IIIк.	Яновская	

3.503.1-81.5-7-64РС

Ведомость расхода стали на балку L= 24 м. Армирование пучками из стали класса В и арматурой класса А-II

Стадия	Лист	Листов
Р	1	2

СОЮЗДОРПРОЕКТ

Формат А3

25761-02 117

Марка элемента	Напрягаемая арматура, кг класса	Вязальная проволока, кг	Изделия арматурные, кг								Изделия закладные и анкеры, кг															Общий расход, кг
			Арматура класса							Всего	Арматура класса									Прокат					Всего	
	В		А-I			А-II					Б-I	А-I			А-II											
	ГОСТ 7348-81*	ГОСТ 3282-74*	ГОСТ 5781-82*			ГОСТ 5781-82*					ГОСТ 6727-80*	ГОСТ 5781-82*			ГОСТ 5781-82*					ГОСТ см. 3.503.1-81.5-8-ТТ				ГОСТ 8732-78*		
	ø5	ø2	ø6	ø8	Итого	ø10	ø12	ø14	Итого		ø4	ø6	ø14	Итого	ø10	ø12	ø14	ø22	Итого	δ10	δ12	δ20	Итого	o102x6		
Б2400.180.120-ТВ АII-1Н	838.8	2.1	58.6	387.6	446.2	368.0	901.3	639.9	1909.2	2355.4	5,4	14.0	6.1	20.1	-	2.8	-	5.6	8.4	14.3	-	50.9	65.2	7.4	106.5	3302.8
Б2400.180.120-ТВ АII-2(3,4)Н	838.8	2.1	58.6	387.6	446.2	368.0	901.3	639.9	1909.2	2355.4	5.4	14.0	6.1	20.1	-	2.8	-	20.0	22.8	14.3	-	213.3	227.6	7.4	283.3	3479.6
Б2400.180.120-ТВ АII-5(6,7)Н	838.8	2.1	58.6	387.6	446.2	368.0	901.3	639.9	1909.2	2355.4	5.4	34.3	6.1	40.4	-	126.0	-	5.6	135.5	14.3	-	50.9	65.2	7.4	253.9	3460.2
Б2400.194.120-ТВ АII-1Н	838.8	2.1	58.6	401.9	460.5	368.0	808.0	498.3	1674.3	2134.8	5.4	14.0	6.1	20.1	-	2.8	-	5.6	8.4	14.3	-	50.9	65.2	7.4	106.5	3082.2
Б2400.194.120-ТВ АII-2Н	838.8	2.1	58.6	401.9	460.5	368.0	808.0	498.3	1674.3	2134.8	5.4	14.0	6.1	20.1	6.0	2.8	-	20.0	28.8	89.9	-	213.3	303.2	7.4	364.9	3340.6
Б2400.194.120-ТВ АII-3Н	838.8	2.1	58.6	401.9	460.5	368.0	808.0	498.3	1674.3	2134.8	5.4	14.0	6.1	20.1	2.3	2.8	-	20.0	25.1	41.9	-	213.3	255.2	7.4	313.2	3288.9
Б2400.194.120-ТВ АII-4Н	838.8	2.1	58.6	401.9	460.5	368.0	808.0	498.3	1674.3	2134.8	5.4	34.0	6.1	40.1	6.0	123.7	-	5.6	135.3	89.9	-	50.9	140.8	7.4	329.0	3304.7
Б2400.194.120-ТВ АII-5Н	838.8	2.1	58.6	401.9	460.5	368.0	808.0	498.3	1674.3	2134.8	5.4	34.0	6.1	40.1	2.3	123.7	-	5.6	131.6	41.9	-	50.9	92.8	7.4	277.3	3253.0
Б2400.180.120-ТВ АII-1М	838.8	2.1	67.7	457.9	525.6	368.0	879.9	687.8	1935.7	2461.3	5.4	14.0	6.1	20.1	0.7	4.8	-	5.6	11.1	22.2	-	50.9	73.1	7.4	117.1	3419.3
Б2400.180.120-ТВ АII-2(3,4,8,9)0М	838.8	2.1	67.7	457.9	525.6	368.0	879.9	687.8	1935.7	2461.3	5.4	14.0	6.1	20.1	0.7	4.8	-	20.0	25.5	22.2	-	213.3	235.5	7.4	293.9	3596.1
Б2400.180.120-ТВ АII-5(6,7,11,12,13)М	838.8	2.1	67.7	457.9	525.6	368.0	879.9	687.8	1935.7	2461.3	5.4	35.2	6.1	41.3	0.7	131.5	-	5.6	137.8	22.2	-	50.9	73.1	7.4	265.0	3567.2
Б2400.194.120-ТВ АII-1(6)М	838.8	2.1	67.7	472.2	539.9	368.0	773.1	534.2	1675.3	2215.2	5.4	14.0	6.1	20.1	0.7	4.8	-	5.6	11.1	22.2	-	50.9	73.1	7.4	117.1	3173.2
Б2400.194.120-ТВ АII-2(7)М	838.8	2.1	67.7	472.2	539.9	368.0	773,1	534.2	1675.3	2215.2	5.4	14.0	6.1	20.1	7.0	4.8	-	20.0	25.5	101.7	-	213.3	315.0	7.4	373.4	3423.5
Б2400.194.120-ТВ АII-3(8)М	838.8	2.1	67.7	472.2	539.9	368.0	773,1	534.2	1675.3	2215.2	5.4	14.0	6.1	20.1	3.2	4.8	-	20.0	28.0	53.6	-	213.3	266.9	7.4	327.8	3383.9
Б2400.194.120-ТВ АII-4(9)М	838.8	2.1	67.7	472.2	539.9	368.0	773,1	534.2	1675.3	2215.2	5.4	35.2	6.1	41.3	7.0	131.5	-	5.6	144.1	101.7	-	50.9	152.6	7.4	350.8	3406.9
Б2400.194.120-ТВ АII-5(10)М	838.8	2.1	67.7	472.2	539.9	368.0	773,1	534.2	1675.3	2215.2	5.4	35.2	6.1	41.3	3.2	131.5	-	5.6	140.3	53.6	-	50.9	104.5	7.4	298.9	3355.0
Б2400.180.120-ТВ АII-1Б	838.8	2.1	67.7	457.9	525.6	368.0	879.9	687.8	1935.7	2461.3	5.4	14.0	6.1	20.1	-	2.8	-	5.6	8.4	14,3	-	50.9	65.2	7.4	106.5	3408.7
Б2400.180.120-ТВ АII-2(3,4,8,9,10)Б	838.8	2.1	67.7	457.9	525.6	368.0	879.9	687.8	1935.7	2461.3	5.4	14.0	6.1	20.1	-	2 8	-	20.0	22.8	14.3	-	213.3	227.6	7.4	283,3	3585.5
Б2400.180.120-ТВ АII-5(6,7,11,12,13)Б	838.8	2.1	67.7	457.9	525.6	368.0	879.9	687.8	1935.7	2461,3	5.4	34.6	6.1	40.7	-	127.2	-	5.6	132.8	14.3	-	50.9	65,2	7.4	251.5	3553.7
Б2400.194.120-ТВ АII-1(6)Б	838 8	2.1	67.7	472.2	539.9	368.0	773.1	534.2	1675.3	2215,2	5.4	14.0	6.1	20.1	-	2.8	-	5.6	8.4	14.3	-	50.9	65,2	7.4	106.5	3162.6
Б2400.194.120-ТВ АII-2(7)Б	838.8	2.1	67.7	472.2	539.9	368.0	773.1	534.2	1675.3	2215.2	5.4	14.0	6.1	20.1	6.0	2.8	-	20.0	28.8	89.9	-	213.3	303.2	7.4	364.9	3421.0
Б2400.194.120-ТВ АII-3(8)Б	838.8	2.1	67.7	472.2	539.9	368.0	773.1	534.2	1675.3	2215.2	5.4	14.0	6.1	20.1	2.3	2.8	-	20.0	25.1	41.9	-	213.3	255.2	7.4	313.2	3369.3
Б2400.194.120-ТВ АII-4(9)Б	838.8	2.1	67.7	472.2	539.9	368.0	773.1	534.2	1675.3	2215.2	5.4	34.6	6.1	40.7	6.0	127.2	-	5.6	138.8	89.9	-	50.9	140.8	7.4	333.1	3389.2
Б2400.194.120-ТВ АII-5(10)Б	838.8	2.1	67.7	472.2	539.9	368.0	773.1	534.2	1675.3	2215,2	5.4	34.6	6.1	40.7	2.3	127.2	-	5.6	135.1	41.9	-	50.9	92.8	7.4	281.4	3337.5

Марка элемента	Напрягаемая арматура, кг класса	Вязальная проволока, кг	Изделия арматурные, кг								Изделия закладные и анкеры, кг														Общий расход, кг
			Арматура класса							Всего	Арматура класса									Прокат					Всего	
			А-I			А-III					В-I	А-I			А-III											
	В																									
	ГОСТ 7348-81*	ГОСТ 3282-74*	ГОСТ 5781-82*			ГОСТ 5781-82*					ГОСТ 6727-80*	ГОСТ 5781-82*			ГОСТ 5781-82*					ГОСТ см. 3.503.1-81.5-8-ТТ				ГОСТ 8732-78*		
	⌀5	⌀2	⌀6	⌀8	Итого	⌀8	⌀10	⌀12	Итого		⌀4	⌀6	⌀14	Итого	⌀10	⌀12	⌀14	⌀20	Итого	δ10	δ12	δ20	Итого	o102x6		
БЗ300.180.150-ТВАIII-1Н	1518.0	3.4	88.6	461.3	549.9	306.9	896.2	1052.9	2256.0	2805.9	7.2	18.7	8.2	26.9	-	2.8	-	4.2	7.0	19.0	-	50.9	69.9	7.4	118.4	4445.7
БЗ300.180.150-ТВАIII-2(3,4)Н	1518.0	3.4	88.6	461.3	549.9	306.9	896.2	1052.9	2256.0	2805.9	7.2	18.7	8.2	26.9	-	2.8	-	20.5	23.3	19.0	-	274.1	293.1	7.4	357.9	4685.2
БЗ300.180.150-ТВАIII-5(6,7)Н	1518.0	3.4	88.6	461.3	549.9	306.9	896.2	1052.9	2256.0	2805.9	7.2	47.8	8.2	56.0	-	177.3	-	4.2	181.5	19.0	-	50.9	69.9	7.4	322.0	4649.3
БЗ300.194.150-ТВАIII-1Н	1518.0	3.4	88.6	483.4	572.0	306.9	802.4	906.0	2015.3	2587.3	7.2	18.7	8.2	26.9	-	2.8	-	4.2	7.0	19.0	-	50.9	69.9	7.4	118.4	4227.1
БЗ300.194.150-ТВАIII-2Н	1518.0	3.4	88.6	483.4	572.0	306.9	802.4	906.0	2015.3	2587.3	7.2	18.7	8.2	26.9	8.4	2.8	-	20.5	31.7	125.3	-	274.1	399.4	7.4	472.6	4581.3
БЗ300.194.150-ТВАIII-3Н	1518.0	3.4	88.6	483.4	572.0	306.9	802.4	906.0	2015.3	2587.3	7.2	18.7	8.2	26.9	3.2	2.8	-	20.5	26.5	58.3	-	274.1	332.4	7.4	400.4	4509.1
БЗ300.194.150-ТВАIII-4Н	1518.0	3.4	88.6	483.4	572.0	306.9	802.4	906.0	2015.3	2587.3	7.2	47.4	8.2	55.6	8.4	175.0	-	4.2	187.6	125.3	-	50.9	176.2	7.4	434.0	4542.7
БЗ300.194.150-ТВАIII-5Н	1518.0	3.4	88.6	483.4	572.0	306.9	802.4	906.0	2015.3	2587.3	7.2	47.4	8.2	55.6	3.2	175.0	-	4.2	182.4	58.3	-	50.9	109.2	7.4	361.8	4470.5
БЗ300.180.150-ТВАIII-1М	1518.0	3.4	88.1	464.2	552.3	306.9	944.8	1026.7	2278.4	2830.7	7.2	18.7	8.2	26.9	0.7	4.8	-	4.2	9.7	26.9	-	50.9	77.8	7.4	129.0	4481.1
БЗ300.180.150-ТВАIII-2(3,4,8,9,10)М	1518.0	3.4	88.1	464.2	552.3	306.9	944.8	1026.7	2278.4	2830.7	7.2	18.7	8.2	26.9	0.7	4.8	-	20.5	26.0	26.9	-	274.1	301.0	7.4	368.5	4720.6
БЗ300.180.150-ТВАIII-5(6,7,11,12,13)М	1518.0	3.4	88.1	464.2	552.3	306.9	944.8	1026.7	2278.4	2830.7	7.2	48.6	8.2	56.8	0.7	182.8	-	4.2	187.7	26.9	-	50.9	77.8	7.4	336.9	4689.0
БЗ300.194.150-ТВАIII-1(6)М	1518.0	3.4	88.1	486.3	574.4	306.9	840.9	906.8	2054.6	2629.0	7.2	18.7	8.2	26.9	0.7	4.8	-	4.2	9.7	26.9	-	50.9	77.8	7.4	129.0	4279.4
БЗ300.194.150-ТВАIII-2(7)М	1518.0	3.4	88.1	486.3	574.4	306.9	840.9	906.8	2054.6	2629.0	7.2	18.7	8.2	26.9	9.6	4.8	-	20.5	34.9	141.0	-	274.1	415.1	7.4	491.5	4641.9
БЗ300.194.150-ТВАIII-3(8)М	1518.0	3.4	88.1	486.3	574.4	306.9	840.9	906.8	2054.6	2629.0	7.2	18.7	8.2	26.9	4.5	4.8	-	20.5	29.8	74.1	-	274.1	348.2	7.4	419.5	4569.9
БЗ300.194.150-ТВАIII-4(9)М	1518.0	3.4	88.1	486.3	574.4	306.9	840.9	906.8	2054.6	2629.0	7.2	48.6	8.2	56.8	9.6	182.8	-	4.2	196.6	141.0	-	50.9	191.9	7.4	459.9	4610.3
БЗ300.194.150-ТВАIII-5(10)М	1518.0	3.4	88.1	486.3	574.4	306.9	840.9	906.8	2054.6	2629.0	7.2	48.6	8.2	56.8	4.5	182.8	-	4.2	191.5	74.1	-	50.9	125.0	7.4	387.9	4538.3
БЗ300.180.150-ТВАIII-1Б	1518.0	3.4	88.1	464.2	552.3	306.9	944.8	1026.7	2278.4	2830.7	7.2	18.7	8.2	26.9	-	2.8	-	4.2	7.0	19.0	-	50.9	69.9	7.4	118.4	4470.5
БЗ300.180.150-ТВАIII-2(3,4,8,9,10)Б	1518.0	3.4	88.1	464.2	552.3	306.9	944.8	1026.7	2278.4	2830.7	7.2	18.7	8.2	26.9	-	2.8	-	20.5	23.3	19.0	-	274.1	293.1	7.4	357.9	4710.0
БЗ300.180.150-ТВАIII-5(6,7,11,12,13)Б	1518.0	3.4	88.1	464.2	552.3	306.9	944.8	1026.7	2278.4	2830.7	7.2	48.0	8.2	56.2	-	178.5	-	4.2	182.7	19.0	-	50.9	69.9	7.4	323.4	4675.5
БЗ300.194.150-ТВАIII-1(6)Б	1518.0	3.4	88.1	486.3	574.4	306.9	840.9	906.8	2054.6	2629.0	7.2	18.7	8.2	26.9	-	2.8	-	4.2	7.0	19.0	-	50.9	69.9	7.4	118.4	4268.8
БЗ300.194.150-ТВАIII-2(7)Б	1518.0	3.4	88.1	486.3	574.4	306.9	840.9	906.8	2054.6	2629.0	7.2	18.7	8.2	26.9	8.4	2.8	-	20.5	31.7	125.3	-	274.1	399.4	7.4	472.6	4623.0
БЗ300.194.150-ТВАIII-3(8)Б	1518.0	3.4	88.1	486.3	574.4	306.9	840.9	906.8	2054.6	2629.0	7.2	18.7	8.2	26.9	3.2	2.8	-	20.5	26.5	58.3	-	274.1	332.4	7.4	400.4	4550.8
БЗ300.194.150-ТВАIII-4(9)Б	1518.0	3.4	88.1	486.3	574.4	306.9	840.9	906.8	2054.6	2629.0	7.2	48.0	8.2	56.2	8.4	178.5	-	4.2	191.1	125.3	-	50.9	176.2	7.4	438.1	4588.5
БЗ300.194.150-ТВАIII-5(10)Б	1518.0	3.4	88.1	486.3	574.4	306.9	840.9	906.8	2054.6	2629.0	7.2	48.0	8.2	56.2	3.2	178.5	-	4.2	185.9	58.3	-	50.9	109.2	7.4	365.9	4516.3

Марки стали см. 3.503.1-81.5-7-ТТ табл.2

Н. контр.	Прохоров	
Нач. ОИС	Постовой	
Глав. спец.	Прохоров	
ГИП	Маркин	
Нач. груп.	Старова	
Инж. Iк.	Филимонова	
Инж. IIIк.	Яновская	

3.503.1-81.5-7-65РС

Ведомость расхода стали на балку L= 33м H=1.5м Армирование пучками из стали класса В и арматурой класса А-III

Стадия	Лист	Листов
Р		1

СОЮЗДОРПРОЕКТ

Формат А3

25761-02 119

Марка элемента	Напрягаемая арматура, кг класса В ГОСТ 7348-81* ø5	Вязальная проволока, кг ГОСТ 3282-74* ø2	Изделия арматурные, кг. Арматура класса А-I ГОСТ 5781-82* ø6	ø8	Итого	А-II ГОСТ 5781-82* ø10	ø12	ø14	Итого	Всего
53300.180.150-ТВ АII-1Н	1518.0	3.4	88.6	461.3	549.9	841.5	1163.1	903.0	2907.6	3457.5
53300.180.150-ТВ АII-2(3,4)Н	1518.0	3.4	88.6	461.3	549.9	841.5	1163.1	903.0	2907.6	3457.5
53300.180.150-ТВ АII-5(6,7)Н	1518.0	3.4	88.6	461.3	549.9	841.5	1163.1	903.0	2907.6	3457.5
53300.194.150-ТВ АII-1Н	1518.0	3.4	88.6	483.4	572.0	841.5	1027.6	702.2	2571.3	3143.3
53300.194.150-ТВ АII-2Н	1518.0	3.4	88.6	483.4	572.0	841.5	1027.6	702.2	2571.3	3143.3
53300.194.150-ТВ АII-3Н	1518.0	3.4	88.6	483.4	572.0	841.5	1027.6	702.2	2571.3	3143.3
53300.194.150-ТВ АII-4Н	1518.0	3.4	88.6	483.4	572.0	841.5	1027.6	702.2	2571.3	3143.3
53300.194.150-ТВ АII-5Н	1518.0	3.4	88.6	483.4	572.0	841.5	1027.6	702.2	2571.3	3143.3
53300.180.150-ТВ АII-1М	1518.0	3.4	88.1	464.2	552.3	841.5	1205.6	953.9	3001.0	3553.3
53300.180.150-ТВ АII-2(3,4,8,9,10)М	1518.0	3.4	88.1	464.2	552.3	841.5	1205.6	953.9	3001.0	3553.3
53300.180.150-ТВ АII-5(6,7,11,12,13)М	1518.0	3.4	88.1	464.2	552.3	841.5	1205.6	953.9	3001.0	3553.3
53300.194.150-ТВ АII-1(6)М	1518.0	3.4	88.1	486.3	574.4	841.5	1055.5	740.9	2637.9	3212.3
53300.194.150-ТВ АII-2(7)М	1518.0	3.4	88.1	486.3	574.4	841.5	1055.5	740.9	2637.9	3212.3
53300.194.150-ТВ АII-3(8)М	1518.0	3.4	88.1	486.3	574.4	841.5	1055.5	740.9	2637.9	3212.3
53300.194.150-ТВ АII-4(9)М	1518.0	3.4	88.1	486.3	574.4	841.5	1055.5	740.9	2637.9	3212.3
53300.194.150-ТВ АII-5(10)М	1518.0	3.4	88.1	486.3	574.4	841.5	1055.5	740.9	2637.9	3212.3
53300.180.150-ТВ АII-1Б	1518.0	3.4	88.1	464.2	552.3	841.5	1205.6	953.9	3001.0	3553.3
53300.180.150-ТВ АII-2(3,4,8,9,10)Б	1518.0	3.4	88.1	464.2	552.3	841.5	1205.6	953.9	3001.0	3553.3
53300.180.150-ТВ АII-5(6,7,11,12,13)Б	1518.0	3.4	88.1	464.2	552.3	841.5	1205.6	953.9	3001.0	3553.3
53300.194.150-ТВ АII-1(6)Б	1518.0	3.4	88.1	486.3	574.4	841.5	1055.5	740.9	2637.9	3212.3
53300.194.150-ТВ АII-2(7)Б	1518.0	3.4	88.1	486.3	574.4	841.5	1055.5	740.9	2637.9	3212.3
53300.194.150-ТВ АII-3(8)Б	1518.0	3.4	88.1	486.3	574.4	841.5	1055.5	740.9	2637.9	3212.3
53300.194.150-ТВ АII-4(9)Б	1518.0	3.4	88.1	486.3	574.4	841.5	1055.5	740.9	2637.9	3212.3
53300.194.150-ТВ АII-5(10)Б	1518.0	3.4	88.1	486.3	574.4	841.5	1055.5	740.9	2637.9	3212.3

Марка элемента	Изделия закладные и анкеры, кг. Арматура класса В-I ГОСТ 6727-80* ø4	А-I ГОСТ 5781-82* ø6	ø14	Итого	А-II ГОСТ 5781-82* ø10	ø12	ø14	ø22	Итого	Прокат ГОСТ см. 3.503.1-81.5-8-ТТ б10	б12	б20	Итого	ГОСТ 8732-78* о102х6	Всего	Общий расход, кг
53300.180.150-ТВ АII-1Н	7.2	18.7	8.2	26.9	-	2.8	-	5.6	8.4	19.0	-	50.9	69.9	7.4	119.8	5098.7
53300.180.150-ТВ АII-2(3,4)Н	7.2	18.7	8.2	26.9	-	2.8	-	25.4	28.2	19.0	-	274.1	293.1	7.4	362.8	5341.7
53300.180.150-ТВ АII-5(6,7)Н	7.2	47.8	8.2	56.0	-	177.3	-	5.6	182.9	19.0	-	50.9	69.9	7.4	323.4	5302.3
53300.194.150-ТВ АII-1Н	7.2	18.7	8.2	26.9	-	2.8	-	5.6	8.4	19.0	-	50.9	69.9	7.4	119.8	4784.5
53300.194.150-ТВ АII-2Н	7.2	18.7	8.2	26.9	8.4	2.8	-	25.4	36.6	125.3	-	274.1	399.4	7.4	477.5	5142.2
53300.194.150-ТВ АII-3Н	7.2	18.7	8.2	26.9	3.2	2.8	-	25.4	31.4	58.3	-	274.1	332.4	7.4	405.3	5070.0
53300.194.150-ТВ АII-4Н	7.2	47.4	8.2	55.6	8.4	175.0	-	5.6	189.0	125.3	-	50.9	176.2	7.4	435.4	5100.1
53300.194.150-ТВ АII-5Н	7.2	47.4	8.2	55.6	3.2	175.0	-	5.6	183.8	58.3	-	50.9	109.2	7.4	363.2	5027.9
53300.180.150-ТВ АII-1М	7.2	18.7	8.2	26.9	0.7	4.8	-	5.6	11.1	26.9	-	50.9	77.8	7.4	130.4	5205.1
53300.180.150-ТВ АII-2(3,4,8,9,10)М	7.2	18.7	8.2	26.9	0.7	4.8	-	25.4	30.9	26.9	-	274.1	301.0	7.4	373.4	5448.1
53300.180.150-ТВ АII-5(6,7,11,12,13)М	7.2	48.6	8.2	56.8	0.7	182.8	-	5.6	189.1	26.9	-	50.9	77.8	7.4	338.3	5413.0
53300.194.150-ТВ АII-1(6)М	7.2	18.7	8.2	26.9	0.7	4.8	-	5.6	11.1	26.9	-	50.9	77.8	7.4	130.4	4864.1
53300.194.150-ТВ АII-2(7)М	7.2	18.7	8.2	26.9	9.6	4.8	-	25.4	39.8	141.0	-	274.1	415.1	7.4	496.4	5230.1
53300.194.150-ТВ АII-3(8)М	7.2	18.7	8.2	26.9	4.5	4.8	-	25.4	34.7	74.1	-	274.1	348.2	7.4	424.4	5158.1
53300.194.150-ТВ АII-4(9)М	7.2	48.6	8.2	56.8	9.6	182.8	-	5.6	198.0	141.0	-	50.9	191.9	7.4	461.3	5195.0
53300.194.150-ТВ АII-5(10)М	7.2	48.6	8.2	56.8	4.5	182.8	-	5.6	192.9	74.1	-	50.9	125.0	7.4	389.3	5123.0
53300.180.150-ТВ АII-1Б	7.2	18.7	8.2	26.9	-	2.8	-	5.6	8.4	19.0	-	50.9	69.9	7.4	119.8	5194.5
53300.180.150-ТВ АII-2(3,4,8,9,10)Б	7.2	18.7	8.2	26.9	-	2.8	-	25.4	28.2	19.0	-	274.1	293.1	7.4	362.8	5437.5
53300.180.150-ТВ АII-5(6,7,11,12,13)Б	7.2	48.0	8.2	56.2	-	178.5	-	5.6	184.1	19.0	-	50.9	69.9	7.4	324.8	5399.5
53300.194.150-ТВ АII-1(6)Б	7.2	18.7	8.2	26.9	-	2.8	-	5.6	8.4	19.0	-	50.9	69.9	7.4	119.8	4853.5
53300.194.150-ТВ АII-2(7)Б	7.2	18.7	8.2	26.9	8.4	2.8	-	25.4	36.6	125.3	-	274.1	399.4	7.4	477.5	5211.2
53300.194.150-ТВ АII-3(8)Б	7.2	18.7	8.2	26.9	3.2	2.8	-	25.4	31.4	58.3	-	274.1	332.4	7.4	405.3	5139.0
53300.194.150-ТВ АII-4(9)Б	7.2	48.0	8.2	56.2	8.4	178.5	-	5.6	192.5	125.3	-	50.9	176.2	7.4	439.5	5173.2
53300.194.150-ТВ АII-5(10)Б	7.2	48.0	8.2	56.2	3.2	178.5	-	5.6	187.3	58.3	-	50.9	109.2	7.4	367.3	5101.0

Марки стали см. 3.503.1-81.5-7-ТТ табл.2

Н. контр.	Прохоров	
Нач. ОИС	Постовой	
Глав. спец.	Прохоров	
ГИП	Маркин	9.02.92
Нач. груп.	Старова	
Инж. Iк.	Филимонова	
Инж. IIIк.	Яновская	

3.503.1-81.5-7-66РС

Ведомость расхода стали на балку L= 33м H=1.5м Армирование пучками из стали класса В и арматурой класса А-II

Стадия	Лист	Листов
Р	1	2

СОЮЗДОРПРОЕКТ

Формат А3

25761-02 120

Марка элемента	Напрягаемая арматура, кг класса	Вязальная проволока, кг	Изделия арматурные, кг								Изделия закладные и анкеры, кг														Общий расход, кг
			Арматура класса							Всего	Арматура класса									Прокат				Всего	
											В-I	А-I			А-III										
	В		А-I			А-III																			
	ГОСТ 7348-81*	ГОСТ 3282-74*	ГОСТ 5781-82*			ГОСТ 5781-82*					ГОСТ 6727-80*	ГОСТ 5781-82*			ГОСТ 5781-82*					ГОСТ см. 3.503.1-81.5-8-ТТ				ГОСТ 8732-78*		
	ø5	ø2	ø6	ø8	Итого	ø8	ø10	ø12	Итого		ø4	ø6	ø14	Итого	ø10	ø12	ø14	ø20	Итого	δ10	δ12	δ20	Итого	o102x6		
Б3300.180.170-ТВАIII-1Н	1265.0	3.4	88.6	462.3	550.9	326.9	941.0	1113.6	2381.5	2932.4	6.0	15.6	6.8	22.4	-	2.8	-	4.2	7.0	16.0	-	50.9	66.9	7.4	109.7	4310.5
Б3300.180.170-ТВАIII-2(3,4)Н	1265.0	3.4	88.6	462.3	550.9	326.9	941.0	1113.6	2381.5	2932.4	6.0	15.6	6.8	22.4	-	2.8	-	20.5	23.3	16.0	-	274.1	290.1	7.4	349.2	4550.0
Б3300.180.170-ТВАIII-5(6,7)Н	1265.0	3.4	88.6	462.3	550.9	326.9	941.0	1113.6	2381.5	2932.4	6.0	44.7	6.8	51.5	-	177.3	-	4.2	181.5	16.0	-	50.9	66.9	7.4	313.3	4514.1
Б3300.194.170-ТВАIII-1Н	1265.0	3.4	88.6	484.4	573.0	326.9	847.2	966.7	2140.8	2713.8	6.0	15.6	6.8	22.4	-	2.8	-	4.2	7.0	16.0	-	50.9	66.9	7.4	109.7	4091.9
Б3300.194.170-ТВАIII-2Н	1265.0	3.4	88.6	484.4	573.0	326.9	847.2	966.7	2140.8	2713.8	6.0	15.6	6.8	22.4	8.4	2.8	-	20.5	31.7	122.3	-	274.1	396.4	7.4	463.9	4446.1
Б3300.194.170-ТВАIII-3Н	1265.0	3.4	88.6	484.4	573.0	326.9	847.2	966.7	2140.8	2713.8	6.0	15.6	6.8	22.4	3.2	2.8	-	20.5	26.5	55.3	-	274.1	329.4	7.4	391.7	4373.9
Б3300.194.170-ТВАIII-4Н	1265.0	3.4	88.6	484.4	573.0	326.9	847.2	966.7	2140.8	2713.8	6.0	44.3	6.8	51.1	8.4	175.0	-	4.2	187.6	122.3	-	50.9	173.2	7.4	425.3	4407.5
Б3300.194.170-ТВАIII-5Н	1265.0	3.4	88.6	484.4	573.0	326.9	847.2	966.7	2140.8	2713.8	6.0	44.3	6.8	51.1	3.2	175.0	-	4.2	182.4	55.3	-	50.9	106.2	7.4	353.1	4335.3
Б3300.180.170-ТВАIII-1М	1265.0	3.4	88.1	465.2	553.3	326.9	989.6	1113.0	2429.5	2982.8	6.0	15.6	6.8	22.4	0.7	4.8	-	4.2	9.7	23.9	-	50.9	74.8	7.4	120.3	4371.5
Б3300.180.170-ТВАIII-2(3,4,8,9,10)М	1265.0	3.4	88.1	465.2	553.3	326.9	989.6	1113.0	2429.5	2982.8	6.0	15.6	6.8	22.4	0.7	4.8	-	20.5	26.0	23.9	-	274.1	298.0	7.4	359.8	4611.0
Б3300.180.170-ТВАIII-5(6,7,11,12,13)М	1265.0	3.4	88.1	465.2	553.3	326.9	989.6	1113.0	2429.5	2982.8	6.0	45.5	6.8	52.3	0.7	182.8	-	4.2	187.7	23.9	-	50.9	74.8	7.4	328.2	4579.4
Б3300.194.170-ТВАIII-1(6)М	1265.0	3.4	88.1	487.3	575.4	326.9	885.7	957.1	2169.7	2745.1	6.0	15.6	6.8	22.4	0.7	4.8	-	4.2	9.7	23.9	-	50.9	74.8	7.4	120.3	4133.8
Б3300.194.170-ТВАIII-2(7)М	1265.0	3.4	88.1	487.3	575.4	326.9	885.7	957.1	2169.7	2745.1	6.0	15.6	6.8	22.4	9.6	4.8	-	20.5	34.9	138.0	-	274.1	412.1	7.4	482.8	4496.3
Б3300.194.170-ТВАIII-3(8)М	1265.0	3.4	88.1	487.3	575.4	326.9	885.7	957.1	2169.7	2745.1	6.0	15.6	6.8	22.4	4.5	4.8	-	20.5	29.8	71.1	-	274.1	345.2	7.4	410.8	4424.3
Б3300.194.170-ТВАIII-4(9)М	1265.0	3.4	88.1	487.3	575.4	326.9	885.7	957.1	2169.7	2745.1	6.0	45.5	6.8	52.3	9.6	182.8	-	4.2	196.6	138.0	-	50.9	188.9	7.4	451.2	4464.7
Б3300.194.170-ТВАIII-5(10)М	1265.0	3.4	88.1	487.3	575.4	326.9	885.7	957.1	2169.7	2745.1	6.0	45.5	6.8	52.3	4.5	182.8	-	4.2	191.5	71.1	-	50.9	122.0	7.4	379.2	4392.7
Б3300.180.170-ТВАIII-1Б	1265.0	3.4	88.1	465.2	553.3	326.9	989.1	1113.0	2429.5	2982.8	6.0	15.6	6.8	22.4	-	2.8	-	4.2	7.0	16.0	-	50.9	66.9	7.4	109.7	4360.9
Б3300.180.170-ТВАIII-2(3,4,8,9,10)Б	1265.0	3.4	88.1	465.2	553.3	326.9	989.1	1113.0	2429.5	2982.8	6.0	15.6	6.8	22.4	-	2.8	-	20.5	23.3	16.0	-	274.1	290.1	7.4	349.2	4600.4
Б3300.180.170-ТВАIII-5(6,7,11,12,13)Б	1265.0	3.4	88.1	465.2	553.3	326.9	989.1	1113.0	2429.5	2982.8	6.0	44.9	6.8	51.7	-	178.5	-	4.2	182.7	16.0	-	50.9	66.9	7.4	314.7	4565.9
Б3300.194.170-ТВАIII-1(6)Б	1265.0	3.4	88.1	487.3	575.4	326.9	885.7	957.1	2169.7	2745.1	6.0	15.6	6.8	22.4	-	2.8	-	4.2	7.0	16.0	-	50.9	66.9	7.4	109.7	4123.2
Б3300.194.170-ТВАIII-2(7)Б	1265.0	3.4	88.1	487.3	575.4	326.9	885.7	957.1	2169.7	2745.1	6.0	15.6	6.8	22.4	8.4	2.8	-	20.5	31.7	122.3	-	274.1	396.4	7.4	463.9	4477.4
Б3300.194.170-ТВАIII-3(8)Б	1265.0	3.4	88.1	487.3	575.4	326.9	885.7	957.1	2169.7	2745.1	6.0	15.6	6.8	22.4	3.2	2.8	-	20.5	26.5	55.3	-	274.1	329.4	7.4	391.7	4405.2
Б3300.194.170-ТВАIII-4(9)Б	1265.0	3.4	88.1	487.3	575.4	326.9	885.7	957.1	2169.7	2745.1	6.0	44.9	6.8	51.7	8.4	178.5	-	4.2	191.1	122.3	-	50.9	173.2	7.4	429.4	4442.9
Б3300.194.170-ТВАIII-5(10)Б	1265.0	3.4	88.1	487.3	575.4	326.9	885.7	957.1	2169.7	2745.1	6.0	44.9	6.8	51.7	3.2	178.5	-	4.2	185.9	55.3	-	50.9	106.2	7.4	357.2	4370.7

Марки стали см. 3.503.1-81.5-7-ТТ табл.2

Н. контр.	Прохоров	
Нач. ОИС	Постовой	
Глав. спец	Прохоров	
ГИП	Маркин	
Нач. груп.	Старова	
Инж. Iк.	Филимонова	
Инж. IIIк.	Лновская	

3.503.1-81.5-7-67РС

Ведомость расхода стали на балку L= 33м H=1.7м Армирование пучками из стали класса В и арматурой класса А-III

Стадия	Лист	Листов
Р		1

СОЮЗДОРПРОЕКТ

Формат А3

25761-02 121

Марка элемента	Напрягаемая арматура, кг класса В ГОСТ 7348-81* ø5	Вязальная проволока, кг ГОСТ 3282-74* ø2	Изделия арматурные, кг. Арматура класса А-I ГОСТ 5781-82* ø6	А-I ø8	А-I Итого	А-II ГОСТ 5781-82* ø10	А-II ø12	А-II ø14	А-II Итого	Всего
63300.180.170-ТВ АII-1Н	1265.0	3.4	88.6	462.3	550.9	916.7	1223.8	903.0	3043.5	3594.4
63300.180.170-ТВ АII-2(3.4)Н	1265.0	3.4	88.6	462.3	550.9	916.7	1223.8	903.0	3043.5	3594.4
63300.180.170-ТВ АII-5(6.7)Н	1265.0	3.4	88.6	462.3	550.9	916.7	1223.8	903.0	3043.5	3594.4
63300.194.170-ТВ АII-1Н	1265.0	3.4	88.6	484.4	573.0	916.7	1088.3	702.2	2707.2	3280.2
63300.194.170-ТВ АII-2Н	1265.0	3.4	88.6	484.4	573.0	916.7	1088.3	702.2	2707.2	3280.2
63300.194.170-ТВ АII-3Н	1265.0	3.4	88.6	484.4	573.0	916.7	1088.3	702.2	2707.2	3280.2
63300.194.170-ТВ АII-4Н	1265.0	3.4	88.6	484.4	573.0	916.7	1088.3	702.2	2707.2	3280.2
63300.194.170-ТВ АII-5Н	1265.0	3.4	88.6	484.4	573.0	916.7	1088.3	702.2	2707.2	3280.2
63300.180.170-ТВ АII-1М	1265.0	3.4	88.1	465.2	553.3	916.7	1260.3	953.9	3130.9	3684.2
63300.180.170-ТВ АII-2(3.4.8.9.10)М	1265.0	3.4	88.1	465.2	553.3	916.7	1260.3	953.9	3130.9	3684.2
63300.180.170-ТВ АII-5(6.7.11.12.13)М	1265.0	3.4	88.1	465.2	553.3	916.7	1260.3	953.9	3130.9	3684.2
63300.194.170-ТВ АII-1(6)М	1265.0	3.4	88.1	487.3	575.4	916.7	1110.2	740.9	2767.8	3343.2
63300.194.170-ТВ АII-2(7)М	1265.0	3.4	88.1	487.3	575.4	916.7	1110.2	740.9	2767.8	3343.2
63300.194.170-ТВ АII-3(8)М	1265.0	3.4	88.1	487.3	575.4	916.7	1110.2	740.9	2767.8	3343.2
63300.194.170-ТВ АII-4(9)М	1265.0	3.4	88.1	487.3	575.4	916.7	1110.2	740.9	2767.8	3343.2
63300.194.170-ТВ АII-5(10)М	1265.0	3.4	88.1	487.3	575.4	916.7	1110.2	740.9	2767.8	3343.2
63300.180.170-ТВ АII-1Б	1265.0	3.4	88.1	465.2	553.3	916.7	1260.3	953.9	3130.9	3684.2
63300.180.170-ТВ АII-2(3.4.8.9.10)Б	1265.0	3.4	88.1	465.2	553.3	916.7	1260.3	953.9	3130.9	3684.2
63300.180.170-ТВ АII-5(6.7.11.12.13)Б	1265.0	3.4	88.1	465.2	553.3	916.7	1260.3	953.9	3130.9	3684.2
63300.194.170-ТВ АII-1(6)Б	1265.0	3.4	88.1	487.3	575.4	916.7	1110.2	740.9	2767.8	3343.2
63300.194.170-ТВ АII-2(7)Б	1265.0	3.4	88.1	487.3	575.4	916.7	1110.2	740.9	2767.8	3343.2
63300.194.170-ТВ АII-3(8)Б	1265.0	3.4	88.1	487.3	575.4	916.7	1110.2	740.9	2767.8	3343.2
63300.194.170-ТВ АII-4(9)Б	1265.0	3.4	88.1	487.3	575.4	916.7	1110.2	740.9	2767.8	3343.2
63300.194.170-ТВ АII-5(10)Б	1265.0	3.4	88.1	487.3	575.4	916.7	1110.2	740.9	2767.8	3343.2

Марка элемента	Изделия закладные и анкеры, кг. Арматура класса В-I ГОСТ 6727-80* ø4	А-I ГОСТ 5781-82* ø6	А-I ø14	А-I Итого	А-II ГОСТ 5781-82* ø10	А-II ø12	А-II ø14	А-II ø22	А-II Итого	Прокат ГОСТ см. 3.503.1-81.5-8-ТТ б10	б12	б20	Итого	ГОСТ 8732-78* о102х6	Всего	Общий расход, кг
63300.180.170-ТВ АII-1Н	6.0	15.6	6.8	22.4	-	2.8	-	5.6	8.4	16.0	-	50.9	66.9	7.4	111.1	4973.9
63300.180.170-ТВ АII-2(3.4)Н	6.0	15.6	6.8	22.4	-	2.8	-	25.4	28.2	16.0	-	274.1	290.1	7.4	354.1	5216.9
63300.180.170-ТВ АII-5(6.7)Н	6.0	44.7	6.8	51.5	-	177.3	-	5.6	182.9	16.0	-	50.9	66.9	7.4	314.7	5177.5
63300.194.170-ТВ АII-1Н	6.0	15.6	6.8	22.4	-	2.8	-	5.6	8.4	16.0	-	50.9	66.9	7.4	111.1	4659.7
63300.194.170-ТВ АII-2Н	6.0	15.6	6.8	22.4	8.4	2.8	-	25.4	36.6	122.3	-	274.1	396.4	7.4	468.8	5017.4
63300.194.170-ТВ АII-3Н	6.0	15.6	6.8	22.4	3.2	2.8	-	25.4	31.4	55.3	-	274.1	329.4	7.4	396.6	4945.2
63300.194.170-ТВ АII-4Н	6.0	44.3	6.8	51.1	8.4	175.0	-	5.6	189.0	122.3	-	50.9	173.2	7.4	426.7	4975.3
63300.194.170-ТВ АII-5Н	6.0	44.3	6.8	51.1	3.2	175.0	-	5.6	183.8	55.3	-	50.9	106.2	7.4	354.5	4903.1
63300.180.170-ТВ АII-1М	6.0	15.6	6.8	22.4	0.7	4.8	-	5.6	11.1	23.9	-	50.9	74.8	7.4	121.7	5074.3
63300.180.170-ТВ АII-2(3.4.8.9.10)М	6.0	15.6	6.8	22.4	0.7	4.8	-	25.4	30.9	23.9	-	274.1	298.0	7.4	364.7	5317.3
63300.180.170-ТВ АII-5(6.7.11.12.13)М	6.0	45.5	6.8	52.3	0.7	182.8	-	5.6	189.1	23.9	-	50.9	74.8	7.4	329.6	5282.2
63300.194.170-ТВ АII-1(6)М	6.0	15.6	6.8	22.4	0.7	4.8	-	5.6	11.1	23.9	-	50.9	74.8	7.4	121.7	4733.3
63300.194.170-ТВ АII-2(7)М	6.0	15.6	6.8	22.4	9.6	4.8	-	25.4	39.8	138.0	-	274.1	412.1	7.4	487.7	5099.3
63300.194.170-ТВ АII-3(8)М	6.0	15.6	6.8	22.4	4.5	4.8	-	25.4	34.7	71.1	-	274.1	345.2	7.4	415.7	5027.3
63300.194.170-ТВ АII-4(9)М	6.0	45.5	6.8	52.3	9.6	182.8	-	5.6	198.0	138.0	-	50.9	188.9	7.4	452.6	5064.2
63300.194.170-ТВ АII-5(10)М	6.0	45.5	6.8	52.3	4.5	182.8	-	5.6	192.9	71.1	-	50.9	122.0	7.4	380.6	4992.2
63300.180.170-ТВ АII-1Б	6.0	15.6	6.8	22.4	-	2.8	-	5.6	8.4	16.0	-	50.9	66.9	7.4	111.1	5063.7
63300.180.170-ТВ АII-2(3.4.8.9.10)Б	6.0	15.6	6.8	22.4	-	2.8	-	25.4	28.2	16.0	-	274.1	290.1	7.4	354.1	5306.7
63300.180.170-ТВ АII-5(6.7.11.12.13)Б	6.0	44.9	6.8	51.7	-	178.5	-	5.6	184.1	16.0	-	50.9	66.9	7.4	316.1	5268.7
63300.194.170-ТВ АII-1(6)Б	6.0	15.6	6.8	22.4	-	2.8	-	5.6	8.4	16.0	-	50.9	66.9	7.4	111.1	4722.7
63300.194.170-ТВ АII-2(7)Б	6.0	15.6	6.8	22.4	8.4	2.8	-	25.4	36.6	122.3	-	274.1	396.4	7.4	468.8	5080.4
63300.194.170-ТВ АII-3(8)Б	6.0	15.6	6.8	22.4	3.2	2.8	-	25.4	31.4	55.3	-	274.1	329.4	7.4	396.6	5008.2
63300.194.170-ТВ АII-4(9)Б	6.0	44.9	6.8	51.7	8.4	178.5	-	5.6	192.5	122.3	-	50.9	173.2	7.4	430.8	5042.4
63300.194.170-ТВ АII-5(10)Б	6.0	44.9	6.8	51.7	3.2	178.5	-	5.6	187.3	55.3	-	50.9	106.2	7.4	358.6	4970.2

Марки стали см. 3.503.1-81.5-7-ТТ табл.2

Н. контр.	Прохоров	
Нач. ОИС	Постовой	
Глав. спец.	Прохоров	
ГИП	Маркин	
Нач. груп.	Старова	
Инж. Iк.	Филимонова	
Инж. IIIк.	Яновская	

3.503.1-81.5-7-68РС

Ведомость расхода стали на балку L= 33м H=1.7м Армирование пучками из стали класса В и арматурой класса А-II

Стадия	Лист	Листов
Р	1	2

СОЮЗДОРПРОЕКТ

Формат А3

25761-0 2 122