ТИПОВЫЕ КОНСТРУКЦИИ, ИЗДЕЛИЯ И УЗЛЫ ЗДАНИЙ И СООРУЖЕНИЙ

СЕРИЯ 3.017-3

ОГРАЖДЕНИЯ ПЛОЩАДОК И УЧАСТКОВ ПРЕДПРИЯТИЙ, ЗДАНИЙ И СООРУЖЕНИЙ

ВЫПУСК 7

ворота раздвижные металлические шириной 4,9 м с механизированным и ручным открыванием.

рабочие чертежи

Ц 00108-08

ЗАВОД ЖБИ

ТИПОВЫЕ КОНСТРУКЦИИ, ИЗДЕЛИЯ И УЗЛЫ ЗДАНИЙ И СООРУЖЕНИЙ

СЕРИЯ 3.017-3

ОГРАЖДЕНИЯ ПЛОЩАДОК И УЧАСТКОВ ПРЕДПРИЯТИЙ, ЗДАНИЙ И СООРУЖЕНИЙ

ВЫПУСК 7

ворота раздвижные металлические шириной 4,9 м с механизированным и ручным открыванием.

рабочие чертежи

РАЗРАБОТАНЫ
ЦНИИПРОМЗДАНИЙ

ЗАМ. ДИРЕКТОРА ИН-ТА С.М. ГЛИКИН
ЗАВ. ОТДЕЛОМ КБЗ Л.С. ЯМПОЛЬСКИЙ
ГЛ. ИНЖЕНЕР ПРОЕКТА В.И. ПОГОРЕЛОВ

УТВЕРЖДЕНЫ:
Управлением Проектирования и инженерных изысканий Минстроя России
письмо от 06.11.92 N 9-1/347
Введены в действие ПИ №2
с 01.03.93
Приказ от 10.03.93 №25

Обозначение	Наименование	Стр.
3.017-3.7-00.00.0070	Техническое описание	4
3.017-3.7-00.00.00	Ворота раздвижные металлические шириной 4,9м с механизированным и ручным открыванием	7
3.017-3.7-00.00.00СБ	Ворота раздвижные металлические шириной 4,9м с механизированным и ручным открыванием. Сборочный чертеж	10
3.017-3.7-00.00.00ВП	Ведомость покупных изделий	16
3.017-3.7-00.00.00Э2	Схема электрическая функциональная	19
3.017-3.7-00.00.00Э3	Схема электрическая принципиальная	20
3.017-3.7-00.00.00Э4	Схема электрическая соединений (шкаф управления)	21
3.017-3.7-00.00.00Э5	Схема электрическая подключения	22
3.017-3.7-01.00.00	Створка	23
3.017-3.7-01.00.00СБ	Створка. Сборочный чертеж	25
3.017-3.7-01.01.00	Ролик	28
3.017-3.7-01.01.00СБ	Ролик. Сборочный чертеж	29
3.017-3.7-01.01.10	Кронштейн	30
3.017-3.7-01.01.10СБ	Кронштейн. Сборочный чертеж	30
3.017-3.7-01.01.11	Ребро	31
3.017-3.7-01.01.12	Втулка	31
3.017-3.7-01.01.01	Колесо	32
3.017-3.7-01.01.02	Крышка	32
3.017-3.7-01.01.03	Ось	33
3.017-3.7-01.01.04	Втулка	33
3.017-3.7-01.01.05	Прокладка	34
3.017-3.7-01.02.00	Направляющая	34
3.017-3.7-01.02.00СБ	Направляющая. Сборочный чертеж	35
3.017-3.7-01.03.00	Блок аварийного останова	35
3.017-3.7-01.03.00СБ	Блок аварийного останова. Сборочный чертеж	36
3.017-3.7-01.03.01	Основание	37
3.017-3.7-01.03.02	Планка	38
3.017-3.7-01.03.03	Пластина	38
3.017-3.7-01.03.04	Опора	39
3.017-3.7-01.03.05	Шток	39
3.017-3.7-01.03.06	Пружина	40
3.017-3.7-01.03.07	Шпилька	40
3.017-3.7-01.00.01	Связь	41

Инв.№ подл. | Подпись и дата | Взам.инв.№

ГИП	Погорелов		
Н.контр.	Лукашевич		
Гл.спец.	Лукашевич		
Вед.инж.	Смирягин		

3.017-3.7

Содержание

Стадия	Лист	Листов
Р	1	2

ЦНИИПромзданий

Копировал: Стрельцова

Ц 00108-08 3

Формат А3

Обозначение	Наименование	Стр.
3.017-3.7-01.00.02	Связь	42
3.017-3.7-01.00.03	Пластина	42
3.017-3.7-01.00.04	Звездочка	43
3.017-3.7-01.00.05	Ось	44
3.017-3.7-01.00.06	Втулка	44
3.017-3.7-01.00.07	Кольцо	45
3.017-3.7-01.00.08	Ручка	45
3.017-3.7-01.00.09	Пластина	46
3.017-3.7-01.00.11	Втулка	46
3.017-3.7-01.00.12	Пластина	47
3.017-3.7-01.00.13	Пластина	47
3.017-3.7-02.00.00	Стойка	48
3.017-3.7-02.00.01	Ребро	49
3.017-3.7-02.00.00СБ	Стойка. Сборочный чертеж	50
3.017-3.7-02.00.02	Уголок	52
3.017-3.7-02.00.03	Упор	53
3.017-3.7-02.00.04	Пластина	53
3.017-3.7-03.00.00	Натяжное устройство	54
3.017-3.7-03.00.00СБ	Натяжное устройство. Сборочный чертеж	55
3.017-3.7-03.10.00	Кронштейн	56
3.017-3.7-03.10.01	Втулка	56
3.017-3.7-03.10.00СБ	Кронштейн. Сборочный чертеж	57
3.017-3.7-03.20.00	Тяга	58
3.017-3.7-03.20.01	Стержень	58
3.017-3.7-03.20.00СБ	Тяга. Сборочный чертеж	59
3.017-3.7-03.00.01	Втулка	60
3.017-3.7-03.00.02	Ось	60
3.017-3.7-04.00.00	Привод	61
3.017-3.7-04.00.00СБ	Привод. Сборочный чертеж	62
3.017-3.7-04.00.01	Звездочка	63
3.017-3.7-04.00.02	Пластина	64
3.017-3.7-00.00.01	Болт фундаментный	64
3.017-3.7-00.00.02	Кронштейн	65
3.017-3.7-00.00.03	Козырек	65
3.017-3.7-00.00.00ВВ	Ведомость расхода материалов	66

Инв.№ подл. | Подпись и дата | Взам.инв.№

1. Требования к конструкции.

1.1. Назначение и область применения, технические данные, расшифровка марки-ровки, описание изделия и его составных частей, принцип работы, комплект поставки, указания по монтажу, эксплуатации, транспортированию и хранению, а также архитектурно-строительные решения приведены в выпуске 0 настоящей серии.

1.2. Ворота раздвижные металлические должны изготавливаться по рабочим чертежам серии 3.017-3 вып.16 соответствии с настоящим техническим описанием.

1.3. Створки полотна должны открываться свободно без заеданий в механизированном и ручном режиме.

1.4. Завод-изготовитель должен изготовить и испытать опытные образцы ворот в точном соответствии с чертежами и техническим описанием. Серийное или массовое производство ворот разрешается только после утверждения акта испытания опытных образцов с выводами, характеризующими качество изготовления и стабильность работы ворот.

1.5. Конструкция ворот должна подвергаться следующим испытаниям:

– типовым – при подготовке производства или изменений конструкции ворот по утвержденной программе и методике испытаний, разработанной заводом-изготовителем;

– приемно-сдаточным – при серийном и массовом производстве – по техническому описанию.

2. Требования к материалам.

2.1 Качество материалов должно соответствовать требованиям государственных или отраслевых стандартов, или технических условий. Соответствие применяемых материалов предъявленным требованиям должно подтверждаться стандартами заводов – поставщиков, а при их отсутствии – данными испытаний заводской лаборатории.

3. Требования к деталям.

3.1. Заготовки из фасонного проката должны быть очищены от загрязнений, коррозии и заусенцев любым способом, не

ГИП	Погорелов		
Н. контр.	Лукашевич		
Гл. спец.	Лукашевич		
Вед. инж.	Ипполитов		

3.017-3.7-00.00.00 ТО

Техническое описание

Стадия	Лист	Листов
Р	1	3

ЦНИИПРОМЗДАНИЙ

Инв. № подл. | Подпись и дата | Взам. инв. №

Копировал: Стрельцова

Формат А3

ухудшающим структуру металла и не понижающим прочность деталей.

3.2. В металлических деталях, имеющих механически обработанные поверхности, чистота обработки должна соответствовать классу чистоты, указанному в чертежах, и выполняться в соответствии с ГОСТ 2789-73.

Для деталей, с чистотой обработки не указанной в чертежах, чистота поверхности должна быть не ниже Rz80 по ГОСТ 2789-73. Риски и царапины на поверхностях этих деталей не допускаются. Острые кромки должны быть притуплены.

3.3. Неуказанные в чертежах предельные отклонения размеров: H14; h14; $\pm \frac{IT14}{2}$ по ГОСТ 25347-82.

3.4. Непрямолинейность линейных элементов должна быть не более 1мм на длине 1м и 2мм на всей длине.

3.5. Технология изготовления деталей и сборочных единиц ворот должна обеспечить их взаимозаменяемость.

3.6. Сварные швы должны быть равной толщины, без перекосов, шлаковых и других дефектов.

4. Требования к сборке

4.1. Поступающие на сборку детали должны быть очищены от стружки, загрязнений, иметь клейма ОТК и другие сопроводительные документы, удостоверяющие их качество.

4.2. Сборка должна производиться на участке, оборудованном приспособлениями, обеспечивающими точность, указанную в чертежах.

4.3. При сборке деталей не допускается применение прокладок, клиньев и прочих компенсаторов, не предусмотренных чертежами.

4.4. Все резьбовые соединения должны быть затянуты до отказа без перекоса сопрягаемых деталей.

Все крепежные изделия не должны иметь повреждений.

4.5. Допускаемые отклонения габаритных размеров ±2мм, косоугольность полотна допускается в пределах поля допуска ($\pm \frac{IT14}{2}$) на линейные размеры по ГОСТ 11472-69.

4.6. Подшипники перед сборкой промыть в горячем минеральном масле или бензине, а после установки в узле, смазать консистентной смазкой ЦИАТИМ-201 ГОСТ 6267-74.

4.7. Все трущиеся, посадочные и неокрашенные поверхности должны быть

смазаны солидолом жировым Ж по ГОСТ 1033-79.

5. Требования к декоративно-защитным покрытиям.

5.1. Поверхности, подлежащие окраске, должны быть очищены от масел, ржавчины, грязи и влаги, обезжирены и огрунтованы. Марка грунтовки выбирается заводом-изготовителем.

5.2. Элементы ворот должны быть огрунтованы только после проверки качества изготовления.

5.3. Огрунтованные и окрашенные поверхности должны быть ровными, гладкими, без подтеков и не иметь отслоений.

5.4 Грунтовке и окраске не подлежат трущиеся поверхности.

6. Требования к маркировке.

Маркировка наносится водостойкой краской по трафарету. Размер шрифта — по ГОСТ 2930-62. При маркировании наносится условное обозначение ворот и штамп ОТК завода — изготовителя.

ЗАВОД ЖБИ

Инв. № подл.	Подпись и дата	Взам. инв. №

Копировал: Стрельцова Ц00108-08 7 Формат А3

Инв. № подл.	Подпись и дата	Взам. инв. №

Формат	Зона	Поз.	Обозначение	Наименование	Кол. на исполн. 3.017-3.7-00.00.00- — 01	Примечание
				Документация		
А3			3.017-3.7-00.00.00 СБ	Сборочный чертеж	X X	
А3			3.017-3.7-00.00.00 ТО	Техническое описание	X X	
А3			3.017-3.7-00.00.00 ВО	Ведомость покупных изделий	X X	
А3			3.017-3.7-00.00.00 Э2	Схема электрическая функциональная	X X	
А3			3.017-3.7-00.00.00 Э3	Схема электрическая принципиальная	X X	
А3			3.017-3.7-00.00.00 Э4	Схема электрическая соединений (шкаф управления)	X X	

ГИП	Логарелов		
Н.контр.	Лукашевич		
Гл. спец.	Лукашевич		
Вед.инж.	Смирягин		

3.017-3.7 00.00.00

Ворота разбижные металлические шириной 4,9 м с механизированным и ручным открыванием

Стадия	Лист	Листов
Р	1	5

ЦНИИпромзданий

Копировал: Стрельцова

Формат А4

Инв. № подл.	Подпись и дата	Взам. инв. №

Формат	Зона	Поз.	Обозначение	Наименование	Кол. на исполн. 3.017-3.7-00.00.00- — 01	Примечание
А3			3.017-3.7-00.00.00 Э5	Схема электрическая подключений	X X	
А3			3.017-3.7-00.00.00 ВМ	Ведомость расхода материалов	X X	
				Сборочные единицы		
А4		1	3.017-3.7-01.00.00	Створка	1	
			-02	Створка	1	
А4		2	3.017-3.7-01.00 -01	Створка	1	
			-03	Створка	1	
А4		3	3.017-3.7-02.00.00	Стойка	1 1	
А4		4	3.017-3.7-02.00 -01	Стойка	1 1	
А4		5	3.017-3.7-03.00.00	Натяжное устройство	1 1	
А4		6	3.017-3.7-03.00 -01	Натяжное устройство	1 1	
А4		7	3.017-3.7-04.00.00	Привод	2 2	

8 80108-08

3.017-3.7-00.00.00

Лист 2

Копировал: Стрельцова

Формат А4

7

Инв. № подл.	Подпись и дата	Взам. инв. №

Формат	Зона	Поз.	Обозначение	Наименование	Кол. на исполн. 3.017-3.7-00.00.00- —	01									Примечание
				Детали											
А4		11	3.017-3.7-02.00.03	Упор	2	2									
А4		12	3.017-3.7-00.00.01	Болт фундаментный	24	24									
А4		13	3.017-3.7-00.00.02	Кронштейн	4	4									
А4		14	3.017-3.7-00.00.03	Козырек	2	2									
				Стандартные изделия											
				Болты ГОСТ 7798-70											
		16		М10-8д х 120.58.01.20	8	8									
		17		М12-8д х 30.58.01.20	10	10									
		18		Винт самонарезающий М4 х 14.58.01.20											
				ГОСТ 10621-80	24	24									
				Винты ГОСТ 17473-80											
		19		М5-8д х 40.58.01.20	4	4									

3.017-3.7-00.00.00 Лист 3

Копировал: Стрельцова Формат А4

Инв. № подл.	Подпись и дата	Взам. инв. №

Формат	Зона	Поз.	Обозначение	Наименование	Кол. на исполн. 3.017-3.7-00.00.00- —	01									Примечание
		20		М5-8д х 45.58.01.20	8	8									
		21		Гайка М5-7Н.5.01.20											
				ГОСТ 5916-70	8	8									
				Гайки ГОСТ 5915-70											
		22		М10-7Н.5.01.20	12	12									
		23		М12-7Н.5.01.20	34	34									
				Шайбы ГОСТ 6402-70											
		24		5.65Г.02.9	8	8									
		25		10.65Г.02.9	12	12									
		26		12.65Г.02.9	34	34									
		27		Цепь ПР-25,4-5670											
				ГОСТ 13568-75	12,8	12,8									м
		28		Звено С-ПР-25,4-5670											
				ГОСТ 13568-75	2	2									
				Прочие изделия											
		32		Выключатель путевой (конечный)											

3.017-3.7-00.00.00 Лист 4

Копировал: Стрельцова Формат А4

ЗАВОД ЖЕЛЕЗНЫЙ

Инв. № подл.	Подпись и дата	Взам. инв. №

Формат	Зона	Поз.	Обозначение	Наименование	Кол. на исполн. 3.017-3.7-00.00.00-										Примечание
					—	01									
				ВПК 2112 У2											
				ступень 2 ход влево											
				ТУ16-526.433-78	2	2									
		33		Выключатель путевой											
				(конечный) ВПК 2112, У2											
				ступень 2, ход вправо											
				ТУ16-526.433-78	2	2									
		34		Выключатель путевой											
				(конечный) ВПК 2111, У2											
				ТУ16-526.433-78	2	2									

3.017-3.7-00.00.00

Лист 5

Копировал: Стрельцову

Формат А4

Инв. № подл.	Подпись и дата	Взам. инв. №

Формат	Зона	Поз.	Обозначение	Наименование	Кол. на исполн.										Примечание
					—										

Лист

Формат А4

ЗАВОД ДЕТЕЙ

Рис. 1

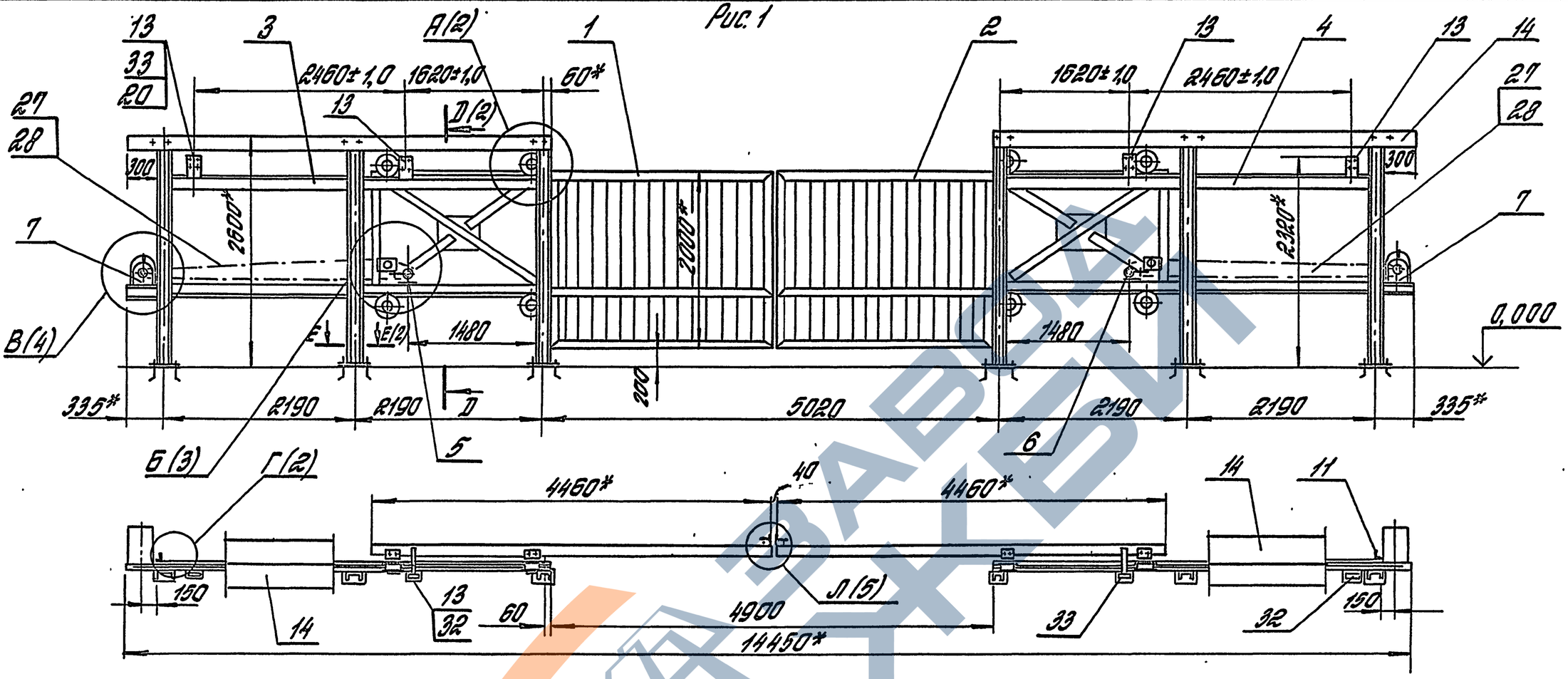

Рис. 2 (1:100)
Остальное – см. рис. 1

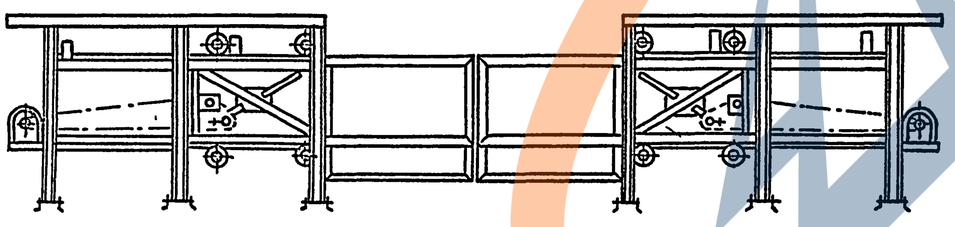

Обозначение	Марка	Рис.	Масса, кг
3.017-3.7-00.00.00	ВРМС – 4,9 × 2,0	1	1225
-01	ВРМГ – 4,9 × 2,0	2	1278

1.* Размеры для справок.
2. Привод поз. 7 установить на стойках поз. 3; 4 после накатки створок на стойки.
3. Упоры поз. 11 установить на стойках поз 3; 4 после сборки ворот.
4. Неуказанные предельные отклонения размеров: $\pm \frac{IT14}{2}$.

ГИП	Погорелов		
Н. контр.	Лукашевич		
Гл. спец.	Лукашевич		
Вед. инж.	Стирягин		

3.017-3.7-00.00.00СБ

Ворота раздвижные металлические шириной 4,9 м с механизированным и ручным открыванием. Сборочный чертеж.

Стадия	Масса	Масштаб
Р	см. табл.	1:50
Лист 1	Листов 6	

ЦНИИПромзданий

Копировал: Стрельцова

Ц00108-08 11 Формат А3

Инв. № подл. | Подпись и дата | Взам. инв. №

А (1:4) (1)

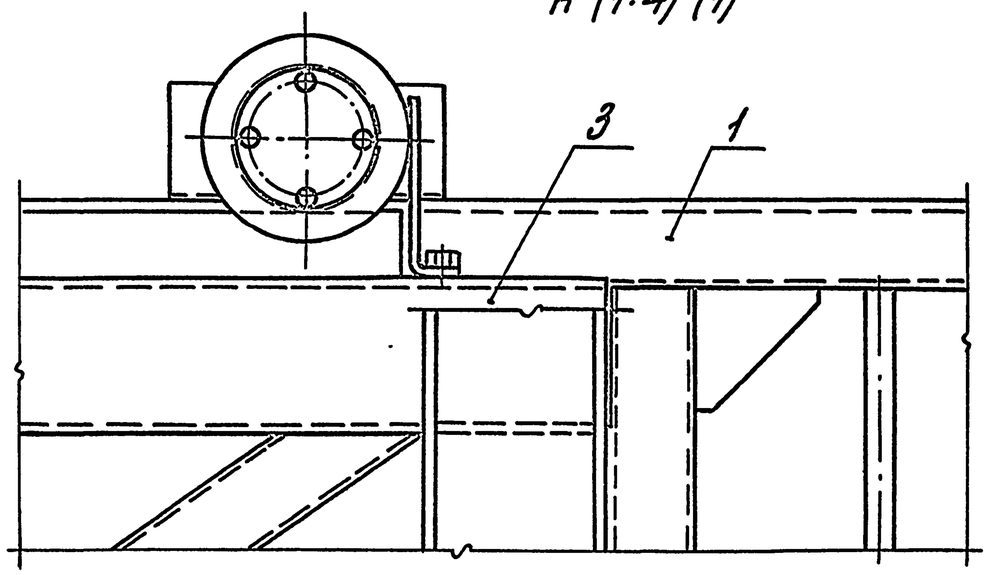

Г (1:2) (1)

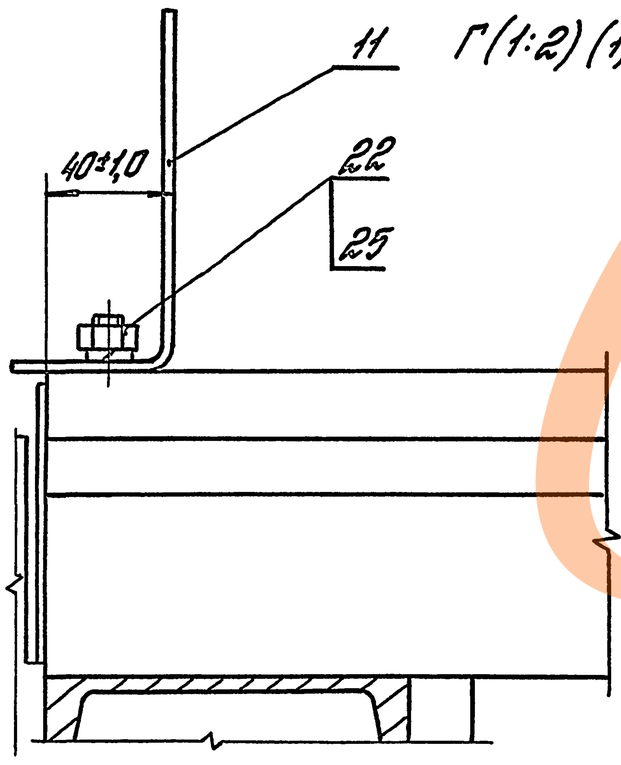

Е-Е (1:2) (1)

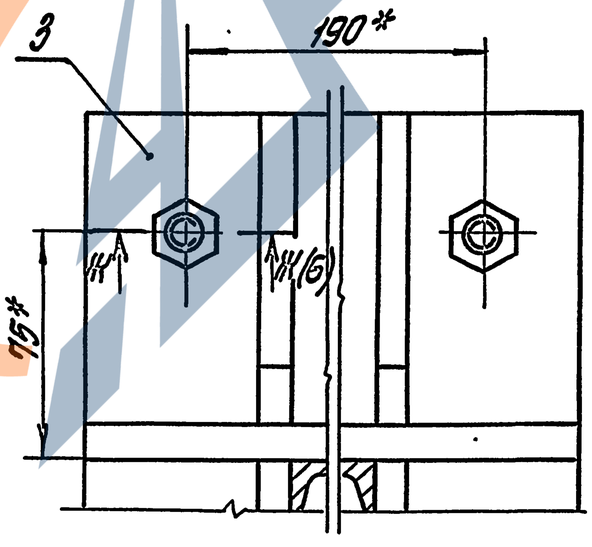

Д-Д (1:2) (1)

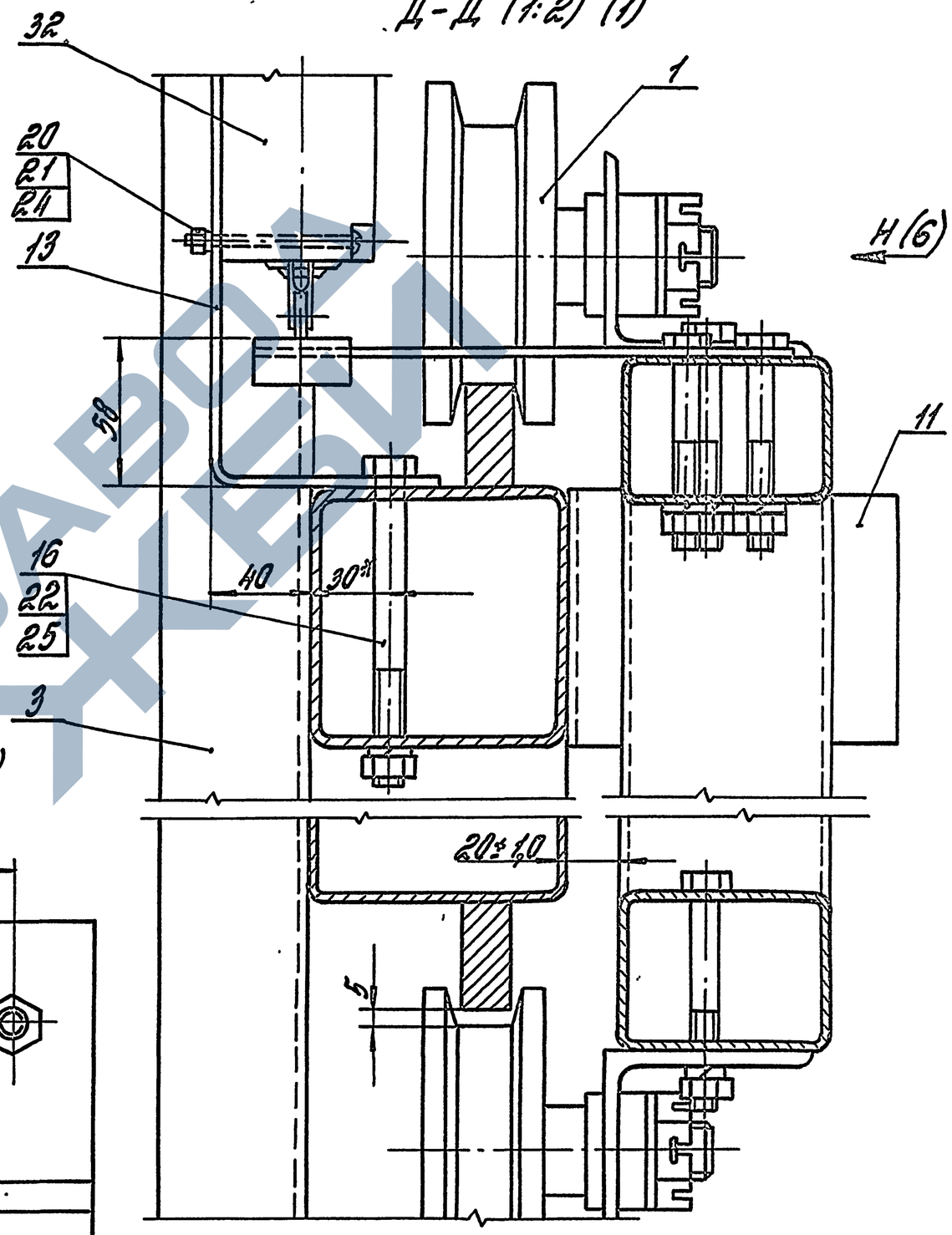

Инв.№ подл. | Подпись и дата | Взам.инв.№

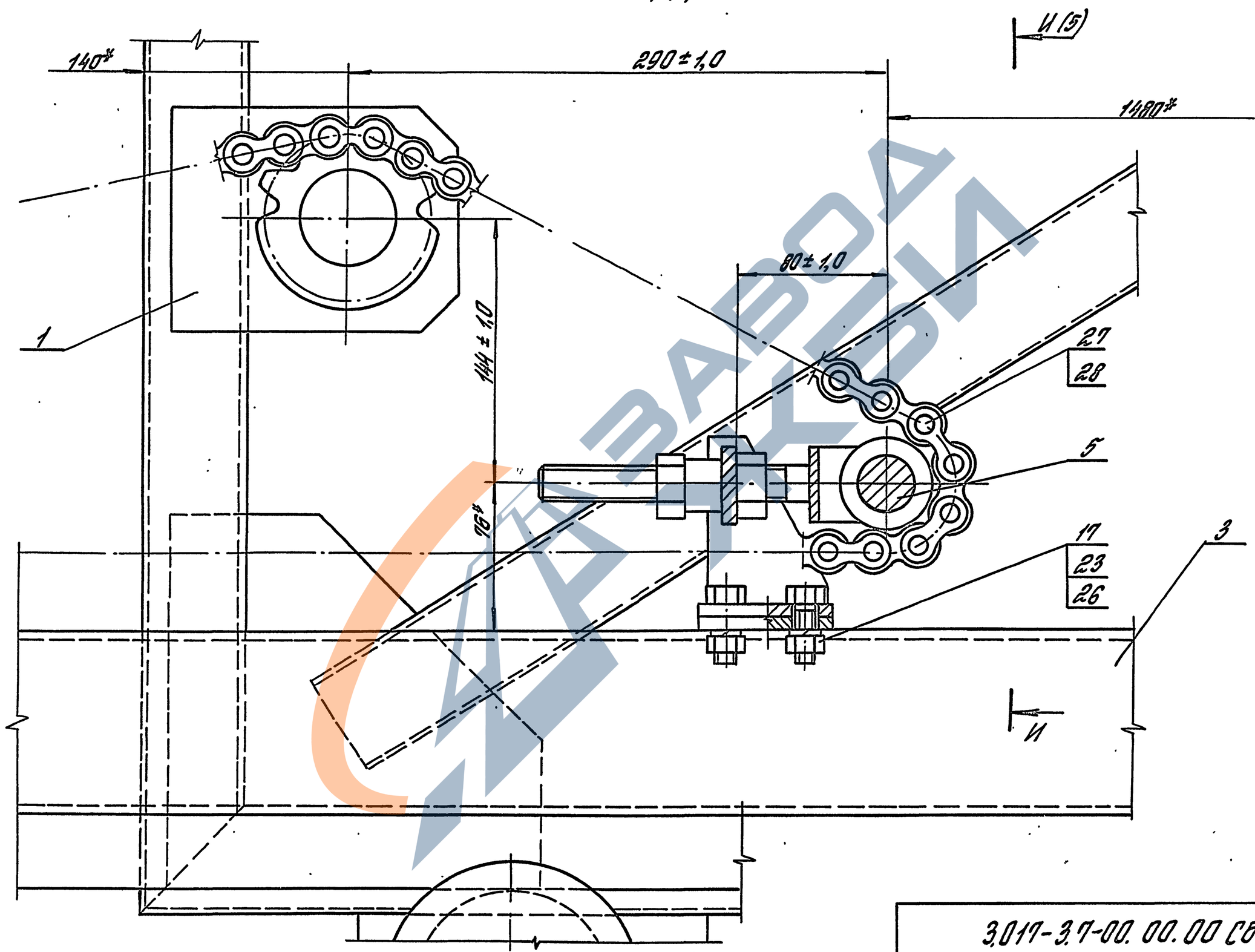

ЗАВОД ТЕХНИКА

Инв. № подл. | Подпись и дата | Взам. инв. №

3.017-3.7-00.00.00 СБ	Лист 3

Копировал: Стрельцова Ц.00108-08 13 Формат А3

В (1:2) (1)

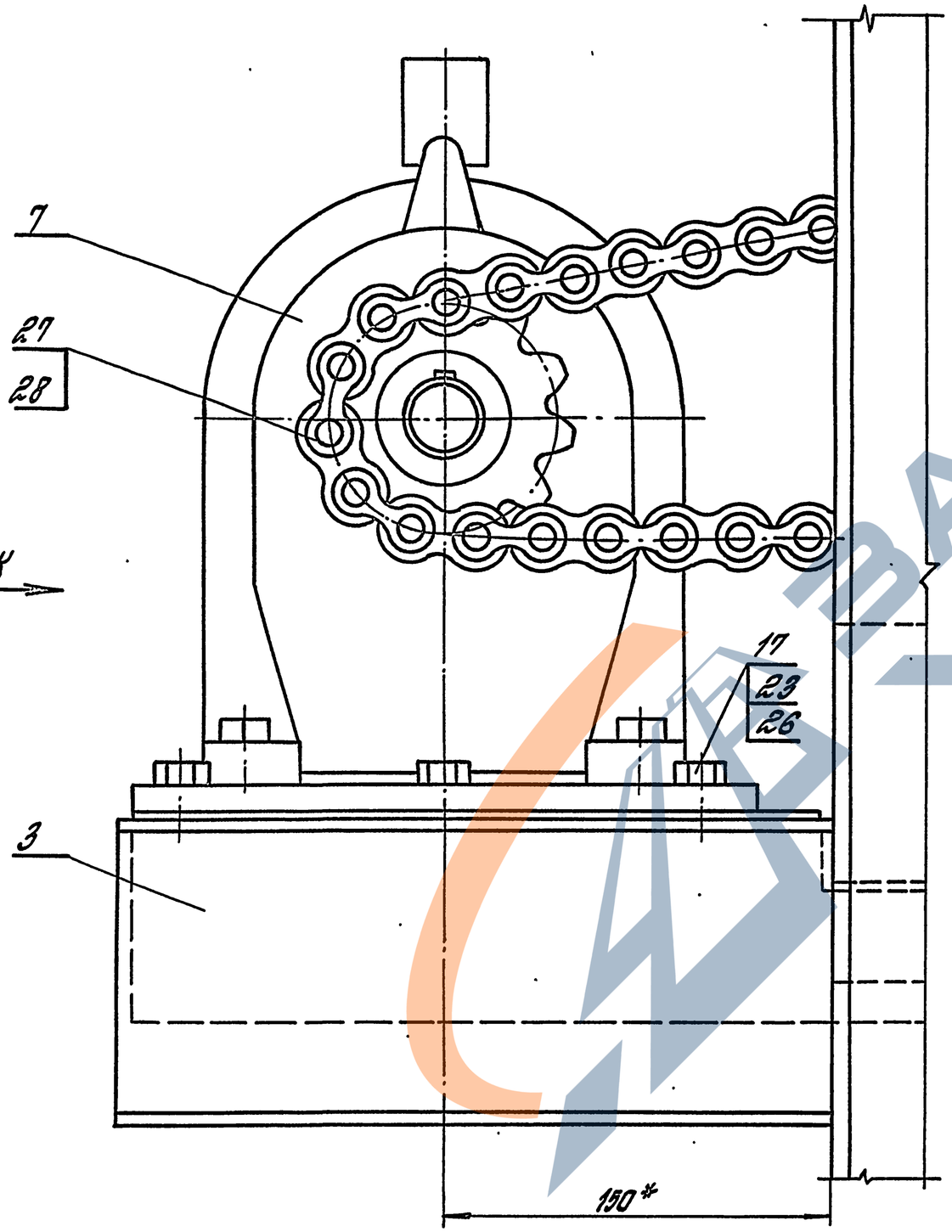

К (1:2,5)

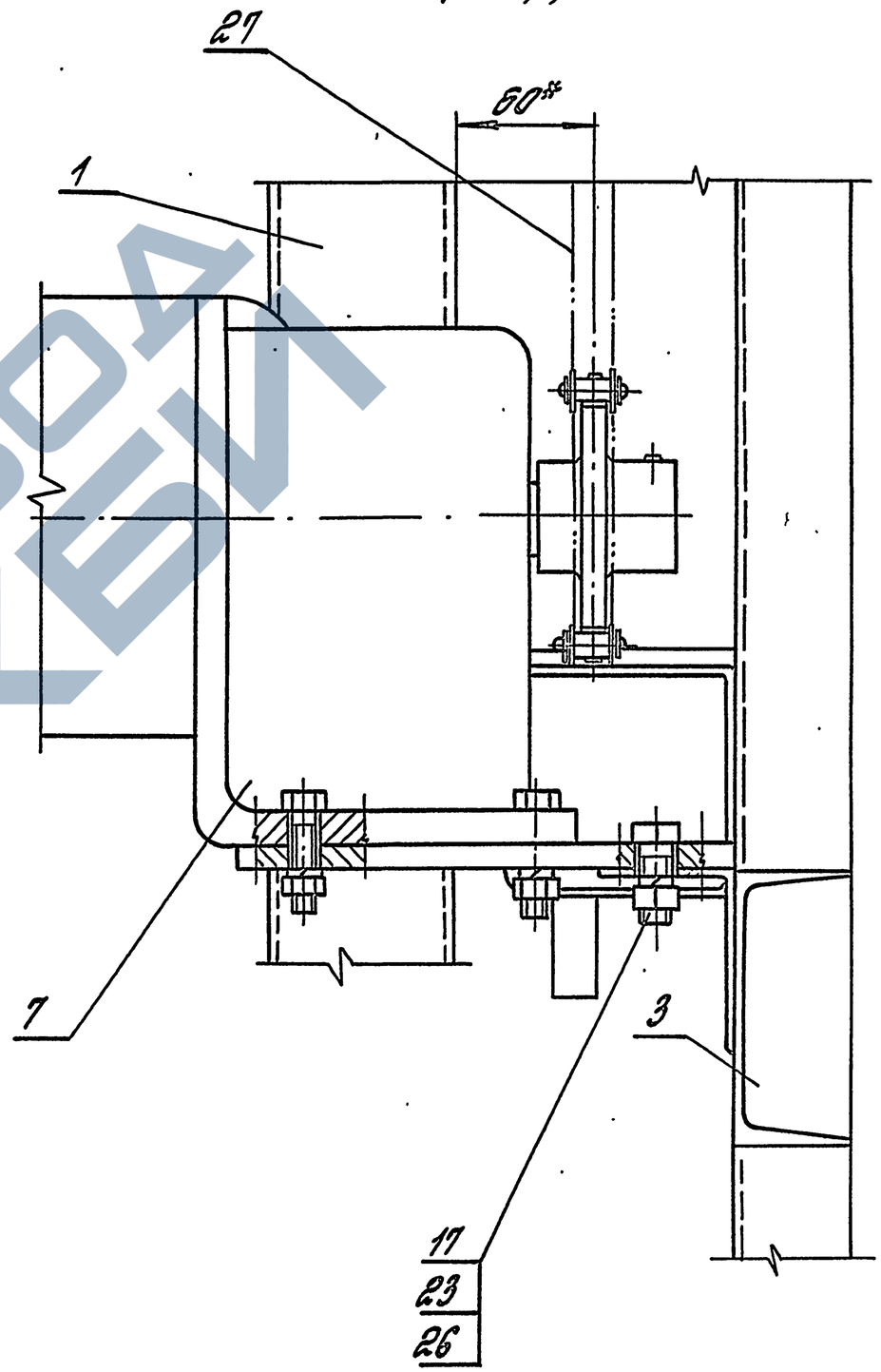

Инв. № подл. | Подпись и дата | Взам. инв. №

И-И (1:2) (3)

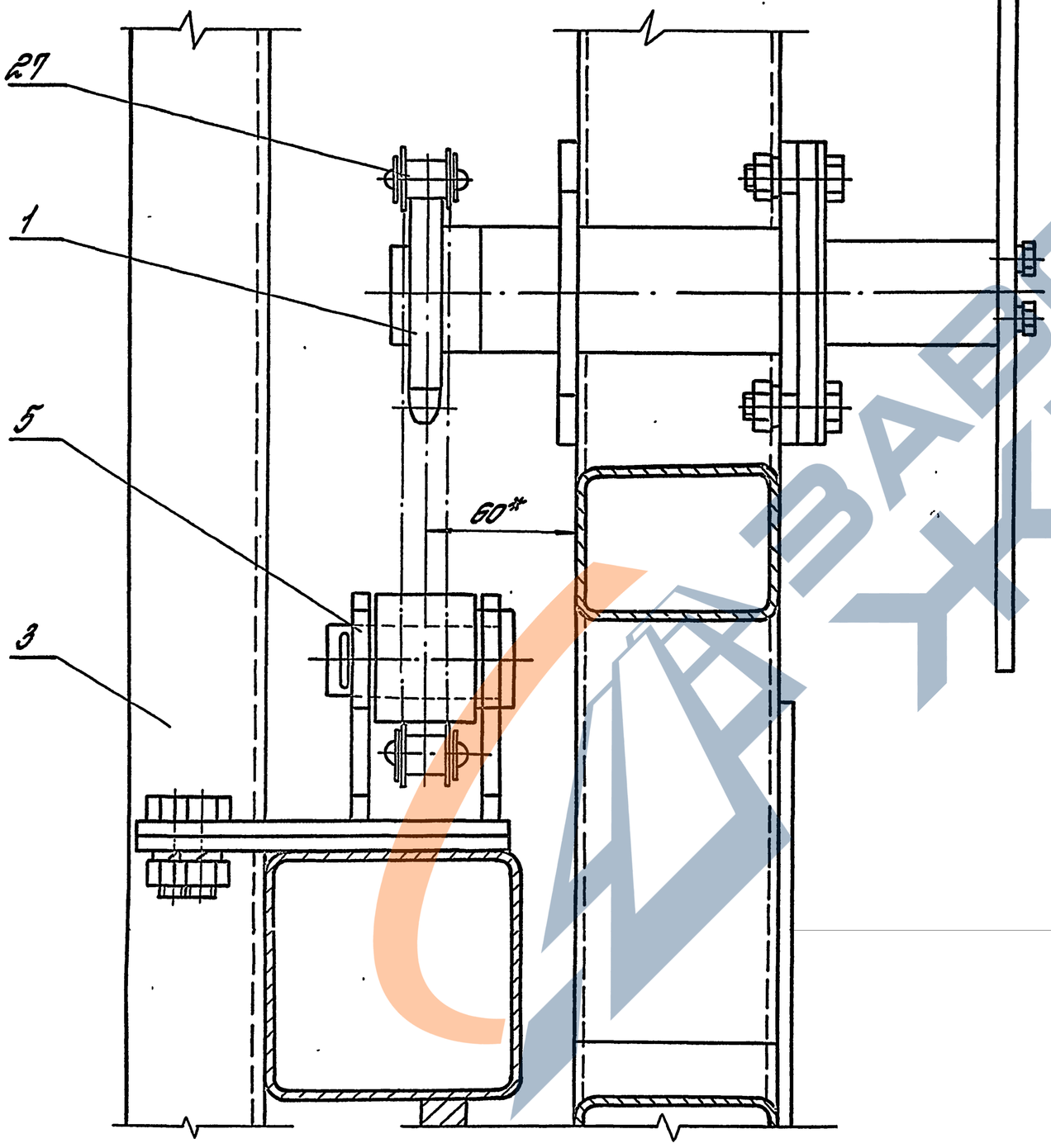

Л (1:2) (1)

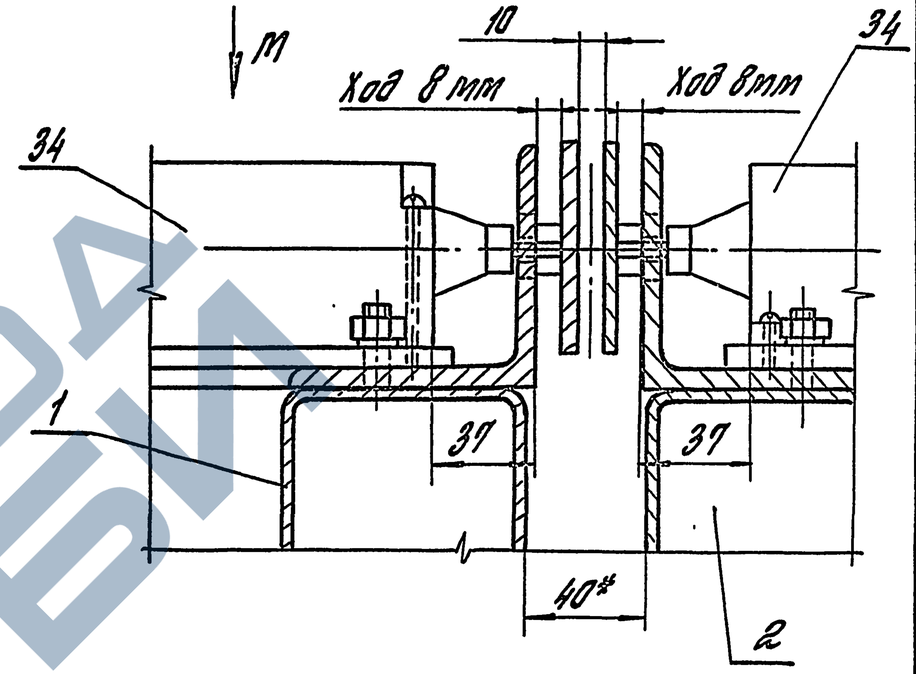

М (1:2)

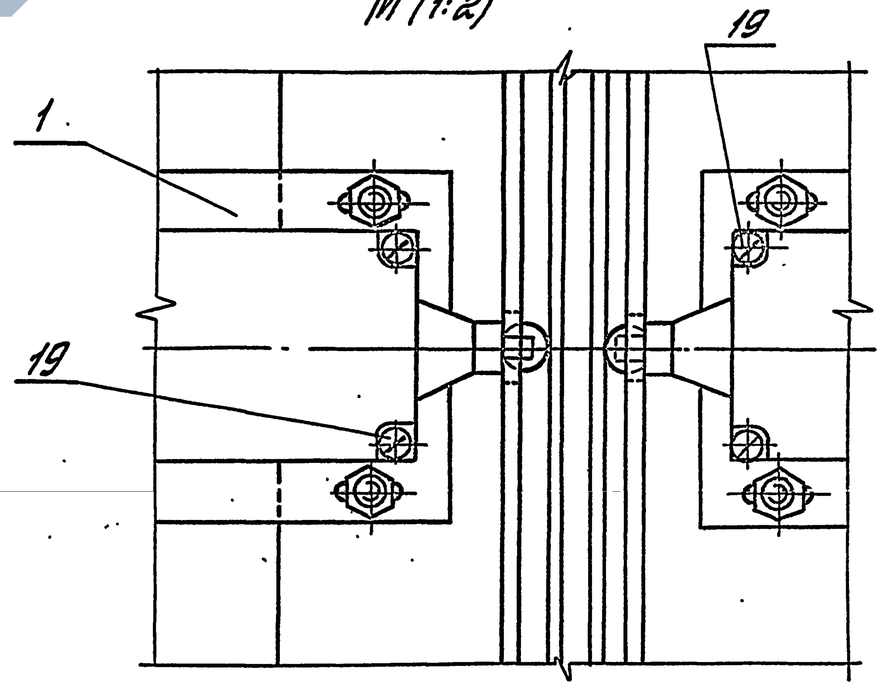

Инв.№ подл. | Подпись и дата | Взам.инв.№

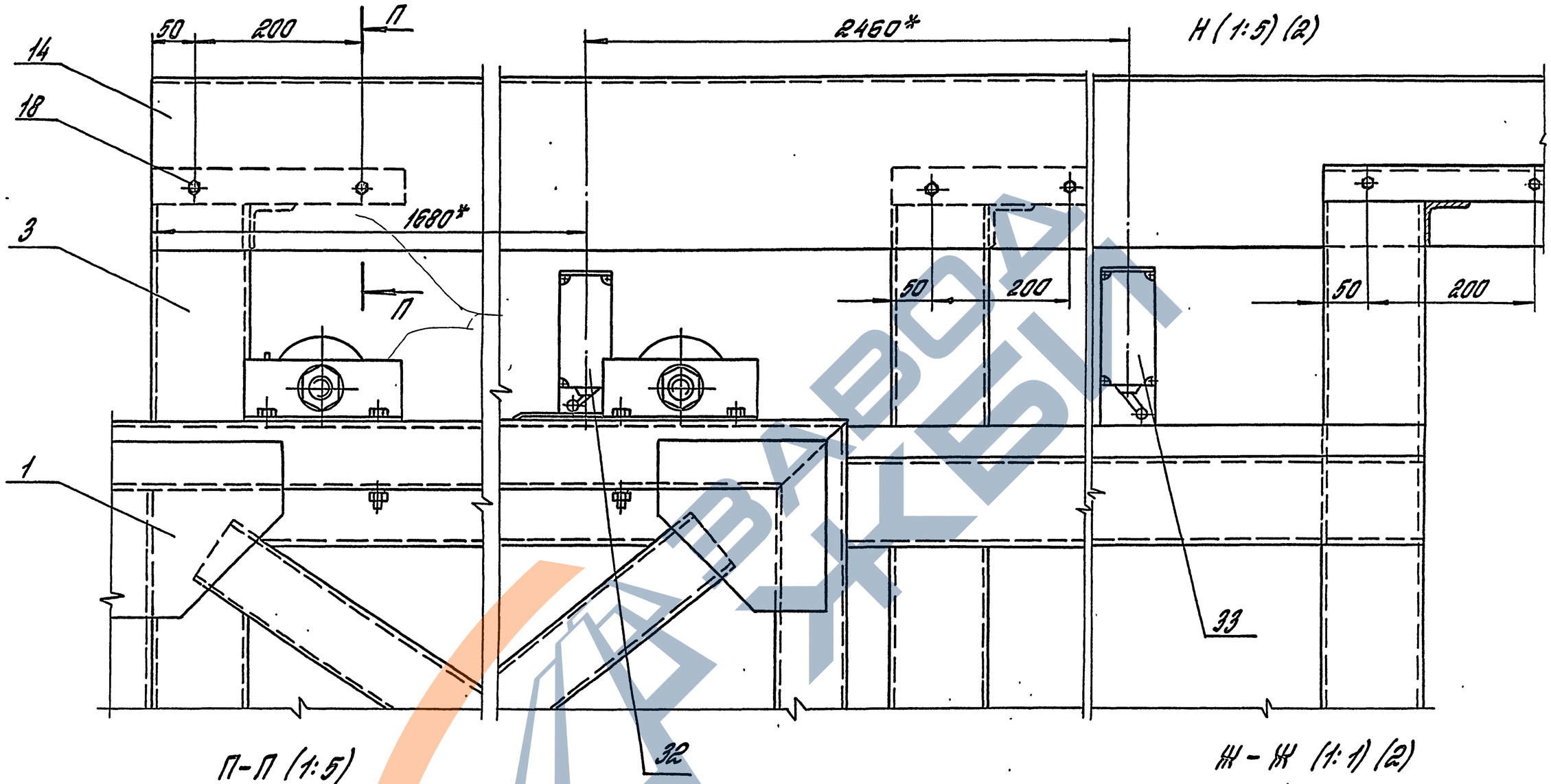

П-П (1:5)

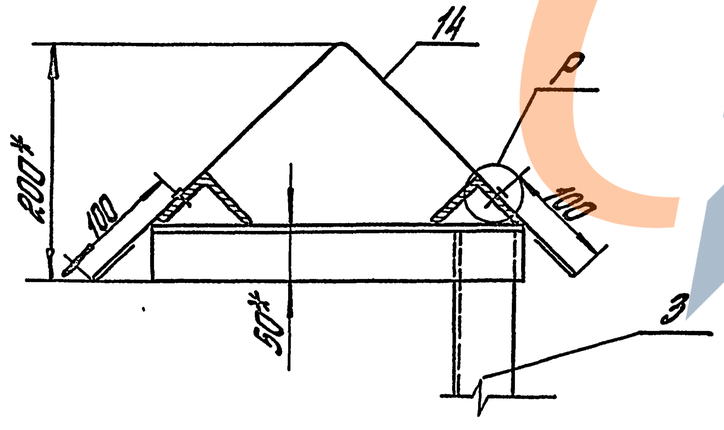

Р (1:1)

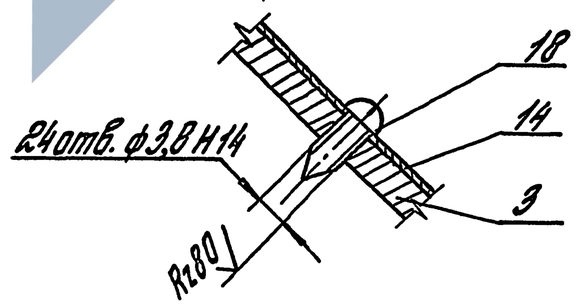

Ж - Ж (1:1) (2)

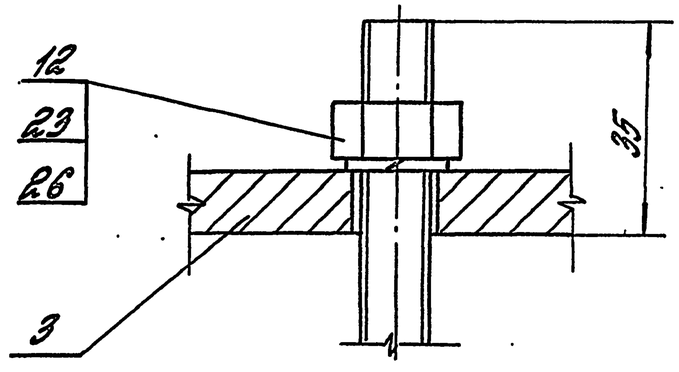

Инв.№ подл. | Подпись и дата | Взам.инв.№

3.017-3.7-00. 00.00 СБ	Лист 6

Копировал: Стрельцова Ц00108-08 16 Формат А3

Позиция	Наименование	Код ОКП	Обозначение документа на поставку	Поставщик	Кол. на испол. 3.017-3.7-00.00.00- —	01	02	03	04	05	Примечание
1											
2	Электрооборудование										
3											
4	Коробка протяжная		ТУ 36. 2072-86	Завод „Протавтоматика" г. Баку							
5	КП 250х120				3	3					
6											
7	Ящик РУСМ 5403.2274 У1		ТУ16-88 ИУКЖ 656. 335. 074-ТУ	Завод низковольтной аппаратуры г. Дивногорск							
8	навесной, 6 сальников										
9	(3 сверху, 3 снизу)				1	1					
10											
11	Пост управления	342 842	ТУ16-526. 333-83	Электромеханический завод г. Коченец-Подольский							
12	ПКУ 15-21. 131-54 У2										
13					1	1					
14	Лампа 6Р30-240-40		ГОСТ 2239-79		1	1					
15											
16	Выключатель путевой	342 832	ТУ 16-526. 433-78	УПП УТОС г. Белая Церковь							
17	(конечный) ВПК 2112 У2										
18	Ступень 2, ход влево				2	2					
19	Ступень 2, ход вправо				2	2					
20											
21	Выключатель путевой	342 832	ТУ 16-526.433-78	УПП УТОС							
22	(конечный) ВПК 2111 У2			г. Белая Церковь	1	1					
23											
24	Кабель КПГ 2х1,5		ТУ 16-К73.05-88	Завод „Камкабель"							
25				г. Пермь	100	100					м
26											
27	Провод АПВ 1х2,5		ГОСТ 6323-79		2	2					км
28	Провод ПВ 1х1,5		——— " ———		40	40					м
29											
30											

Инв. № подл. | Подпись и дата | Взам. инв. №

ГИП	Погорелов		
Н. контр.	Лукашейич		
Гл. спец.	Лукашейич		
Вед. инж.	Стирагин		

3.017-3.7-00.00.00 ВП

Ведомость покупных изделий

Стадия	Лист	Листов
Р	1	3

ЦНИИПРОМЗДАНИЙ

Копировал: Стрельцова

Ц00108-08 17

Формат А3

Позиция	Наименование	Код ОКП	Обозначение документа на поставку	Поставщик	Кол. на испол. 3.017-37-00.00.00- —	01	02	03	04	05	Примечание
1											
2	Металлорукав РЗ-Ц-Х		ТУ 22-5370-83	Завод „Металлорукав"							
3	ф 10 мм			г. Москва	80	80					м
4	ф 15 мм				120	120					м
5											
6	Мотор-редуктор		ТУ2-056-232-85	Завод технических							
7	1МЦ2С-63-45-0,55-			приводов. г. Псков	2	2					
8	РБ 110 Ц У3										
9											
10	Цепь ПР-25,4-5670		ГОСТ 13568-75		12,8	12,8					м
11	Звено С-ПР-25,4-5670		——— " ———		2	2					
12											
13	Подшипники 206		ГОСТ 8338-75		16	16					
14											
15											
16	Крепежные изделия										
17											
18	Болты	128 200	ГОСТ 7798-70								
19	М8-8g х 20.58.01.20				4	4					
20	М8-8g х 100.58.01.20				4	4					
21	М10-8g х 25.58.01.20				4	4					
22	М10-8g х 30.58.01.20				4	4					
23	М10-8g х 40.58.01.20				8	8					
24	М10-8g х 120.58.01.20				16	16					
25	М12-8g х 30.58.01.20				10	10					
26	М12-8g х 110.58.01.20				16	16					
27											
28	Винты	128 400									
29	М5-8g х 8. 58.01.20		ГОСТ 1476-84		2	2					
30	М8-8g х 8. 58.01.20		ГОСТ 1477-84		2	2					
31	М5-8g х 40. 58.01.20		ГОСТ 17473-80		4	4					
32	М5-8g х 45. 58.01.20		——— " ———		8	8					
33	М6-8g х 14 58.01.20		ГОСТ 17475-80		32	32					
34	М4 х 14. 58 01. 20		ГОСТ 10621-80		24	24					

Инв.№ подл. | Подпись и дата | Взам.инв.№

Номер позиции	Наименование	Код ОКП	Обозначение документа на поставку	Поставщик	Кол. на исполн. 3.017-3.7-00.00.00- —	01	02	03	04	05	Примечание
1	Гайки	128 300	ГОСТ 5915-70								
2	М8-7Н. 5 01. 20				4	4					
3	М10-7Н. 5. 01. 20				42	42					
4	М12-7Н. 5. 01. 20				38	38					
5	М20-7Н. 5. 01. 20				4	4					
6	М5-7Н 5. 01. 20	128 300	ГОСТ 5916-70		8	8					
7	М24-7Н. 5. 01. 20	128 300	ГОСТ 5919-73		8	8					
8											
9	Кольцо замковое 45		ГОСТ 2833-77		2	2					
10											
11	Шайбы	128 600	ГОСТ 6402-70								
12	5. 65Г. 02. 9				8	8					
13	6. 65Г. 02. 9				4	4					
14	8. 65Г. 02. 9				8	8					
15	10. 65Г. 02. 9				40	40					
16	12. 65Г. 02. 9				38	38					
17	Шайбы	128 600	ГОСТ 11371-78								
18	10. 01 пс 2. 01. 20				2	2					
19	24. 01 пс 2. 01. 20				8	8					
20	30. 01 пс 2. 01. 20				2	2					
21	Шпонка 8х7х50		ГОСТ 23360-78		4	4					
22											
23	Шплинты	128 700	ГОСТ 397-79								
24	5х45 001				8	8					
25	6,3х45 001				2	2					
26											
27											
28											
29											
30											
31											
32											
33											
34											

Инв.№ подл. | Подпись и дата | Взам.инв.№

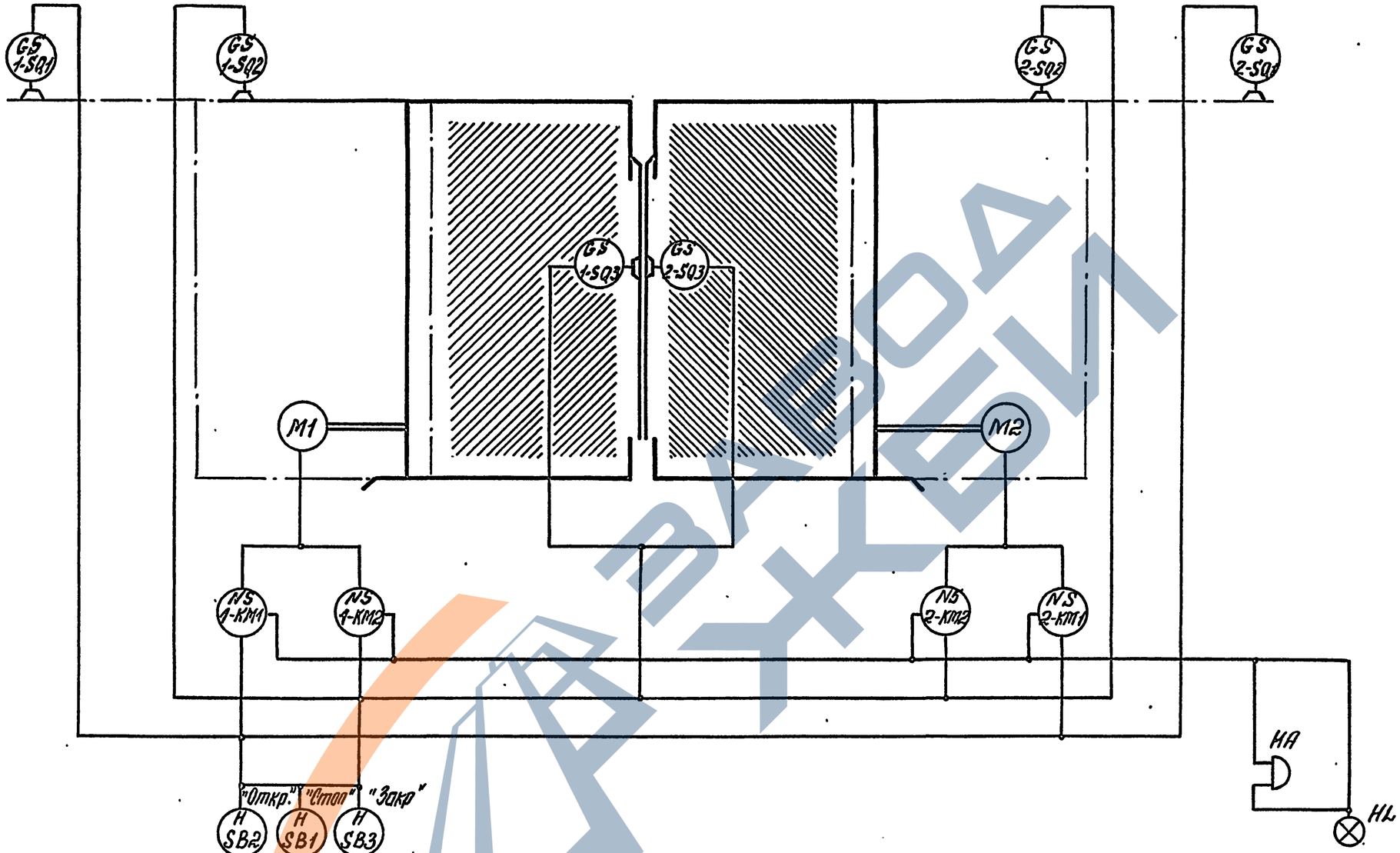

Схемой управления предусматривается:

- открытие кнопкой SB2, закрытие кнопкой SB3, а также останов кнопкой SB1 разбивных ворот;
- останов ворот в крайних точках при помощи конечных выключателей 1-SQ1, 1-SQ2, 2-SQ1, 2-SQ2;
- останов ворот при наезде в режиме закрытия при помощи конечных выключателей 1-SQ3 или 2-SQ3;
- световая HL и звуковая HA сигнализация движения ворот.

H SB1 — Функциональное назначение аппарата
Позиционное обозначение аппарата по схеме электрической принципиальной

Зав.лаб.	Нейтарх		
Н.контр	Сергеев		
Зав. гр.	Лазуркин		
Зав. гр.	Сергеев		

3.017-3.7-00.00.00 Э2

Схема электрическая функциональная

Стадия	Масса	Масштаб
Р	—	—
Лист	Листов 1	

ЦНИИПРОМЗДАНИЙ

Инв.№ подл. | Подпись и дата | Взам.инв.№

Копировал Стрельцова

Ц00108-08 20 Формат А3

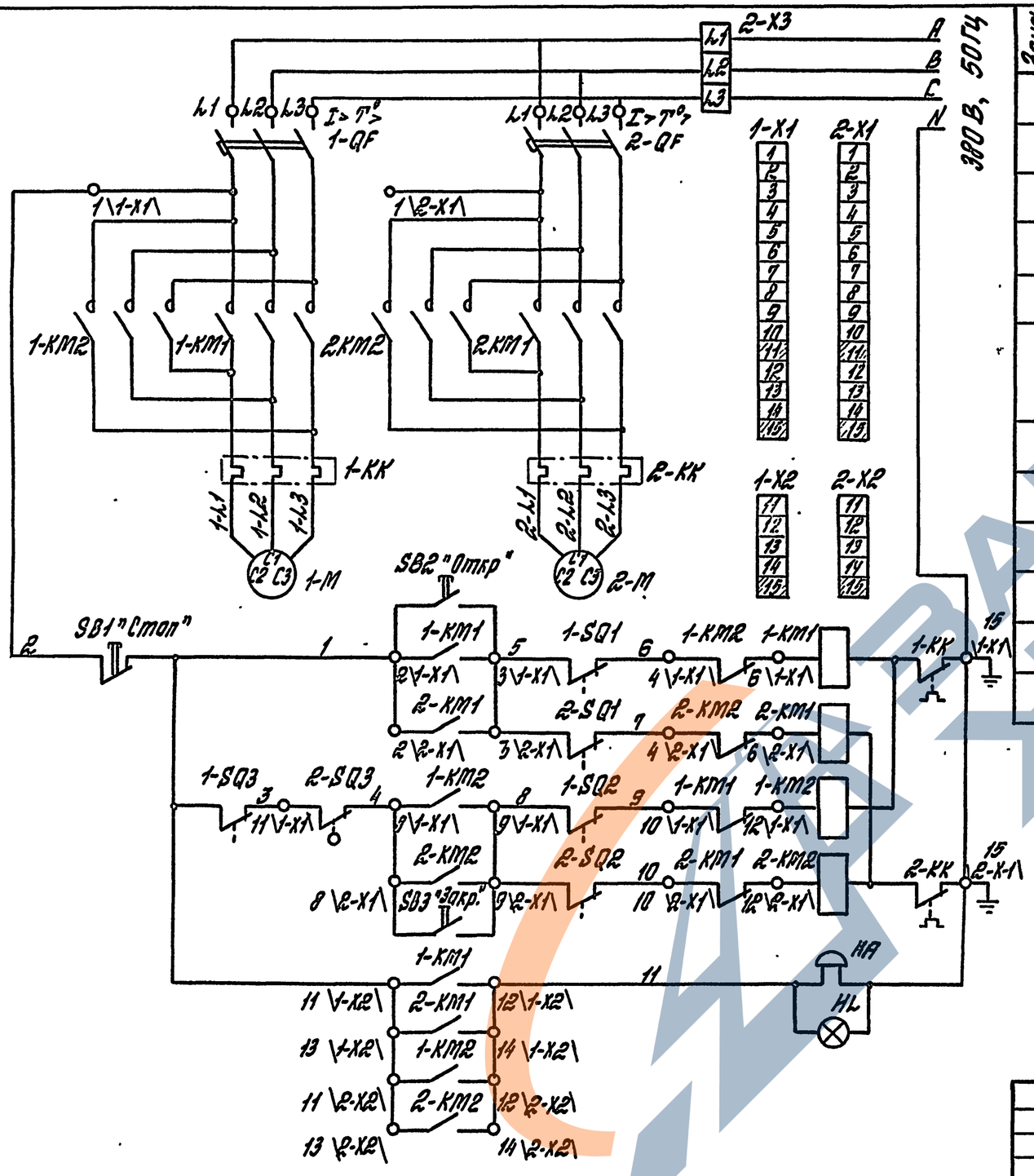

Зона	Поз. обозначение	Наименование	Кол.	Примечание
	1-KM1, 1-KM2 2-KM1, 2-KM2	Ящик РУС М 5403. 2274 У1 навесной, 6 сальников (3 сверху, 3 снизу), ТУ 16-88 ИУКЖ 656335.074-ТУ	1	1-X1, 1-X2, 1-X2, 2-X2, 2-X3
	1-QF, 2-QF, 1-KK, 2-KK	(Ток тепловой вставки- 1,6А)		
	SB1, SB2 SB3	Пост управления ПКУ 15-21.131-54 У2 ТУ 15-526.333-83	1	№1 КМЕ 4210 "Откр" №2 КМЕ 4201 "Стоп" №3 КМЕ 4210 "Закр"
	HA, HL	Изделие ПС-1У2. со звонком громкого боя цвет- зеленый, ТУ 16-535.194-75 Лампа Б230-240-40 ГОСТ 2239-79	1 1	
	1-SQ1, 1-SQ2 2-SQ1, 2-SQ2	Выключатель ВПК 2112 А У2 ТУ 16-526.433-78	4	
	1-SQ3, 2-SQ3	Выключатель ВПК 2111 А У2 ТУ 16-526.433-78	2	
	1-M, 2-M	Мотор-редуктор МЦ2С-63-45-0,55-РС110Ц У3 ТУ2-056-232-85	2	

Зав.лаб.	Неймарк		
Н.контр.	Сергеев		
Зав.гр.	Лазурюкин		
Зоб.гр.	Сергеев		

3 017-3.7-00.00.00 ЭЗ

Схема электрическая принципиальная

Стадия	Масса	Масштаб
Р	—	—
Лист	Листов 1	

ЦНИИПРОМЗДАНИЙ

Инв.№ подл. | Подпись и дата | Взам.инв.№

Ц00108-06 21

Копировал: Стрельцова

Формат А3

Общий вид ящика РУСМ 5403
Вид спереди, дверь не показана

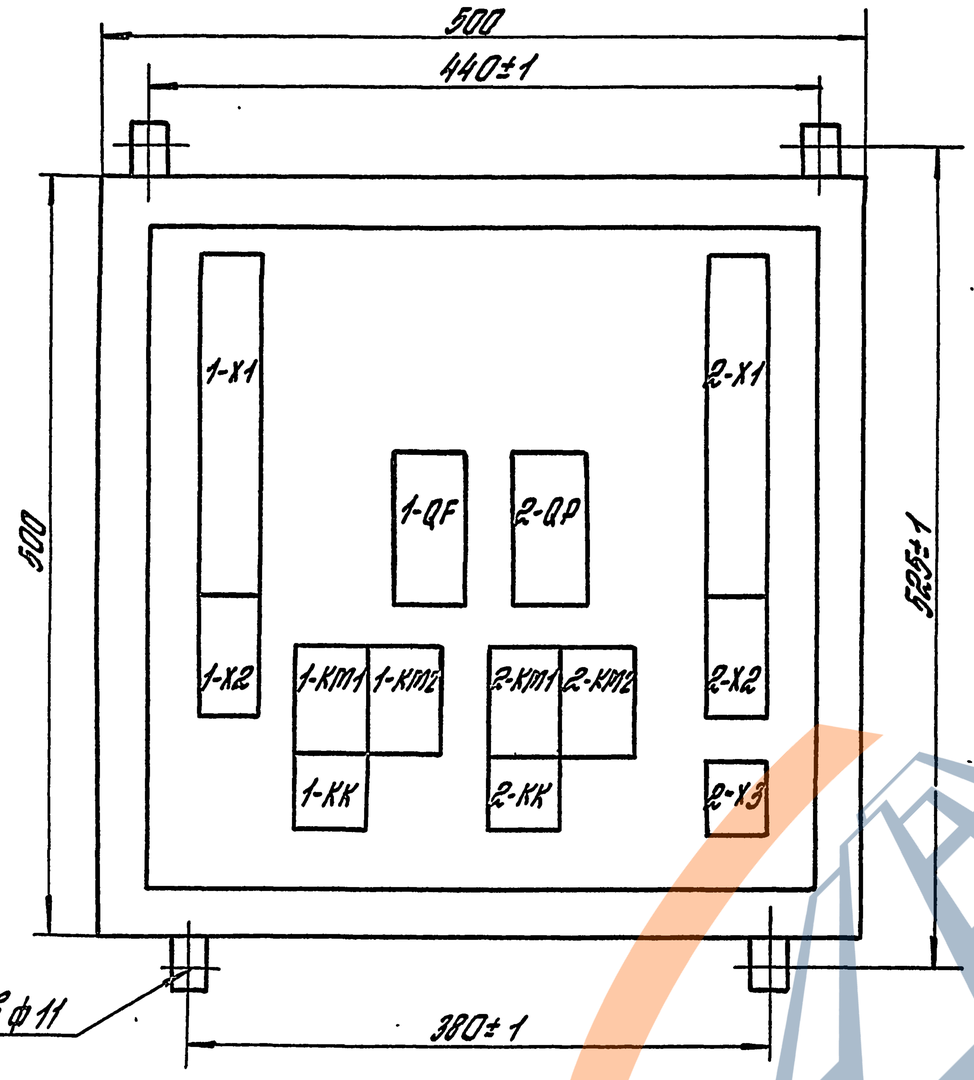

1. Снять перемычки между:
   - зажимами 3 и 4, а также 9 и 10 блока зажимов 1-X1;
   - зажимами 3 и 4, а также 9 и 10 блока зажимов 2-X1.
2. Выполнить соединения электрических проводок согласно таблицы.

Таблица
Соединение проводок

Проводник	Откуда поступает	Куда поступает	Данные провода	Примечание
N	1-X1/15	2-X1/15	ПВ1-15	
			ГОСТ 6323-79	
A	2-X3/L1	1-QF/L1	—"—	
		2-QF/L1	—"—	
B	2-X3/L2	1-QF/L2	—"—	
		2-QF/L2	—"—	
C	2-X3/L3	1-QF/L3	—"—	
		2-QF/L3	—"—	
1	2-X2/13	2-X2/11	—"—	
		1-X2/13	—"—	
		1-X2/11	—"—	
		1-X1/2	—"—	
		2-X1/2	—"—	
4	1-X1/8	2-X1/8	—"—	
5	1-X1/3	2-X1/3	—"—	
8	1-X1/9	2-X1/9	—"—	
11	1-X2/12	1-X2/14	—"—	
		2-X2/12	—"—	
		2-X2/14	—"—	

Зона	Поз. обозначение	Наименование	Кол.	Примечание
	—	Провод ПВ1х1,5 380 ГОСТ 6323-79	40м	

Зав. лаб.	Нейморк		3.017-37-00.00.00 ЭЗ
Н.контр.	Сергеев		
Зав.гр.	Лазуркин		Схема электрическая соединений (шкафа управления)
Зав.гр.	Сергеев		

Стадия	Масса	Масштаб
Р	—	—
Лист	Листов 1	

ЦНИИПРОМЗДАНИЙ

Копировал Стрельцова

Ц00108-08 22 Формат А3

Инв.№ подл. | Подпись и дата | Взам.инв.№

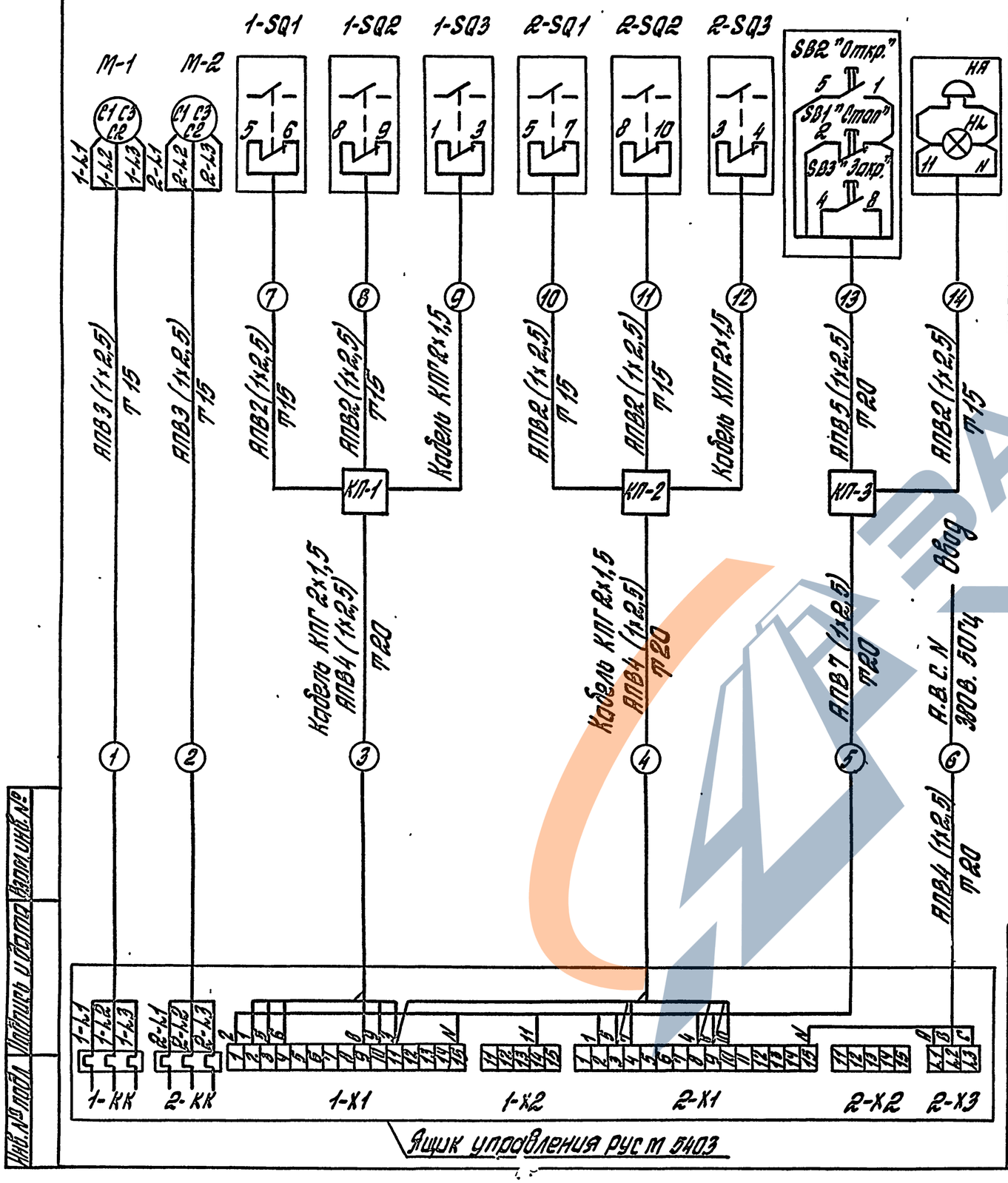

Зона	Поз. обозначение	Наименование	Кол.	Примечание
		Изделия для электрических проводок		
	КП1...КП3	Коробка протяжная КП 250х120 ТУ 36.2072-86	3шт	
	1...8, 10, 11, 13, 14	Провод АПВ 1х2,5 ГОСТ 6323-79	2км	
	9, 12	Кабель КПГ 2х1,5 ТУ16. К73.05-88	100м	
	1,2,7,8,10,11 14	Металлорукав РЗ-Ц-Х ф 10 мм ТУ 22-5570-83	80м	
	3...6, 13	Металлорукав РЗ-Ц-Х ф 15 мм ТУ 22-5570-83	120м	

1. Количество проводов кабелей и труб даны ориентировочно и уточняются при разработке реального проекта.
2. Корпуса электродвигателей, аппаратов, устройств заземлить согласно ПУЭ и ПТБ.

Зав. лаб.	Нейманк		
Н. контр.	Сергеев		
Зав. гр.	Лазиркин		
Зав. гр.	Сергеев		

3.017-3.7-00.00.00 ЭЗ

Схема электрическая подключения

Стадия	Масса	Масштаб
Р	—	—

Лист | Листов 1

ЦНИИПРОМЗДАНИЙ

Инв. № подл. | Подпись и дата | Взам. инв. №

Копировал Стрельцова

Ц00108-08 23

Формат А3

Инв. № подл.	Подпись и дата	Взам. инв. №

Формат	Зона	Поз.	Обозначение	Наименование	Кол. на исполн. 3.017-3.7-01.00.00- —	01	02	03							Примечание
				Документация											
А3			3.017-3.7-01.00.00СБ	Сборочный чертеж	X	X	X	X							
				Сборочные единицы											
А4		1	3.017-3.7-01.01.00	Ролик	4	4	4	4							
А4		2	3.017-3.7-01.02.00	Направляющая	1	1	1	1							
А4		3	3.017-3.7-01.03.00	Блок аварийного останова	1	1	1	1							

				3.017-3.7-01.00.00
ГИП	Погорелов			Створка
Н. контр.	Лукашевич			
Гл. спец.	Лукашевич			
Вед. инж.	Стирягин			

Стадия	Лист	Листов
Р	1	4

ЦНИИПРОМЗДАНИЙ

Копировал: Стрельцова

Формат А4

Инв. № подл.	Подпись и дата	Взам. инв. №

Формат	Зона	Поз.	Обозначение	Наименование	Кол. на исполн. 3.017-3.7-01.00.00- —	01	02	03							Примечание
				Детали											
А3		4	3.017-3.7-01.00.01	Связь	2	2	2	2							
		5	3.017-3.7-01.00.01-01	Связь	1	1	1	1							
		6	3.017-3.7-01.00.01-02	Связь	1	1	1	1							
		7	3.017-3.7-01.00.01-03	Связь	1	1	1	1							
А4		8	3.017-3.7-01.00.02	Связь	2	2	2	2							
А4		9	3.017-3.7-01.00.03	Пластина	2	2	2	2							
А3		10	3.017-3.7-01.00.04	Звездочка	1	1	1	1							
А4		11	3.017-3.7-01.00.05	Ось	1	1	1	1							
А4		12	3.017-3.7-01.00.06	Втулка	1	1	1	1							
А4		13	3.017-3.7-01.00.07	Кольцо	1	1	1	1							
А4		14	3.017-3.7-01.00.07-01	Кольцо	1	1	1	1							
А4		15	3.017-3.7-01.00.08	Ручка	1	1	1	1							
А4		16	3.017-3.7-01.00.09	Пластина	1	1	1	1							
А4		17	3.017-3.7-01.00.11	Втулка	1	1	1	1							
А4		18	3.017-3.7-01.00.12	Пластина	1	1	1	1							
А4		19	3.017-3.7-01.00.13	Пластина	1	1	1	1							

3.017-3.7-01.00.00

Лист 2

Копировал: Стрельцова

Формат А4

ЗАВОД ЖЕЛЕЗ

400108-08 24

Инв. № подл.	Подпись и дата	Взам. инв. №

Формат	Зона	Поз.	Обозначение	Наименование	Кол. на исполн. 3.017-3.7-01.00.00- —	01	02	03							Примечание
				Пластина											
				Лист Б-ПН-4 ГОСТ 19903-74 Ст3пс2-св ГОСТ 14637-89											
БЧ		20	3.017-3.7-01.00.15	(350×300) h 14; Rz 80	1	1	1	1							3,3 кг
БЧ		21	3.017-3.7-01.00.16	(350×230) h 14; Rz 80	1	1	1	1							2,5 кг
				Связь											
				Профиль 80×80×4 ГОСТ 25577-83 4-III- Ст3пс2 ГОСТ 11474-76											
БЧ		22	3.017-3.7-01.00.17	$h = 1240_{-1,0}$; Rz 80	1	1	1	1							10,9 кг
БЧ		23	3.017-3.7-01.00.18	$h = 2190_{-1,0}$; Rz 80	1	1	1	1							19,4 кг
БЧ		24	3.017-3.7-01.00.19	$h = 1010_{-1,0}$; Rz 80	2	2	2	2							8,9 кг
БЧ		25	3.017-3.7-01.00.21	Пруток											
				Труба 20×2 ГОСТ 8734-75 В20 ГОСТ 8733-87											
				$h = 1840_{-2,0}$; Rz 80	15	15	15	15							1,64 кг
				Ограждение											
				Лист Б-ПН-0,8 ГОСТ 19903-74 ОК 36084-III Ст3пс2-св ГОСТ 16523-89											
БЧ		26	3.017-3.7-01.00.22	(2300×1240) h 14; Rz 80			1	1							17,9 кг

3.017-3.7-01.00.00 Лист 3

Копировал: Стрельцова Формат А4

Инв. № подл.	Подпись и дата	Взам. инв. №

Формат	Зона	Поз.	Обозначение	Наименование	Кол. на исполн. 3.017-3.7-01.00.00- —	01	02	03							Примечание
БЧ		27	3.017-3.7-01.00.23	(2300×520) h 14; Rz 80			1	1							7,5 кг
				Стандартные изделия											
				Болты ГОСТ 7798-70											
		29		М8-8д×20.58.01.20	2	2	2	2							
		30		М8-8д×100.58.01.20	2	2	2	2							
		31		М10-8д×30.58.01.20	2	2	2	2							
		32		М12-8д×110.58.01.20	8	8	8	8							
				Гайки ГОСТ 5915-70											
		33		М8-7Н.5.01.20	2	2	2	2							
		34		М10-7Н.5.01.20	2	2	2	2							
		35		М12-7Н.5.01.20	8	8	8	8							
				Шайбы ГОСТ 6402-70											
		36		8.65Г.02.9	4	4	4	4							
		37		10.65Г.02.9	2	2	2	2							
		38		12.65Г.02.9	8	8	8	8							
		39		Шпонка 8×7×50											
				ГОСТ 23360-78	1	1	1	1							

3.017-3.7-01.00.00 Лист 4

Копировал: Стрельцова Формат А4

ЗАВОД ЖЕЛЕЗА

Ч00108-08 25

Рис. 1

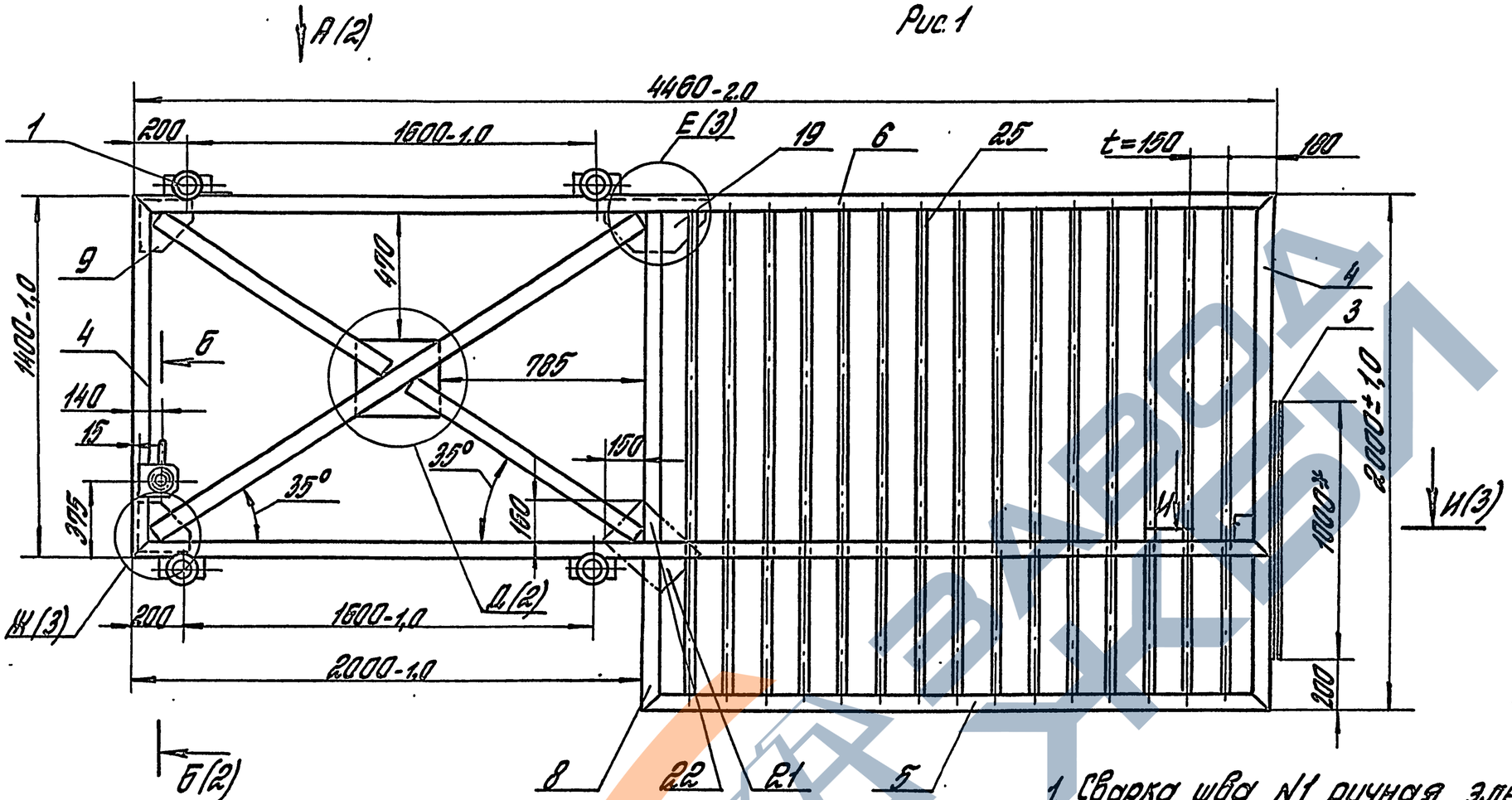

Рис. 2

Остальное см. Рис. 1

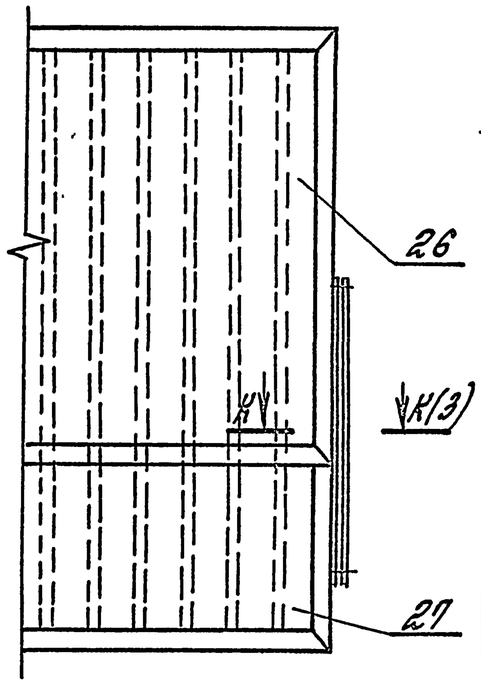

Обозначение	Рис.		Масса, кг
3.017-3.7.01.00.00	1	изображено	274
-01		зеркальное отражение	
-02	2	изображено	300
-03		зеркальное отражение	

1. Сварка шва №1 ручная электродуговая
2. Сварные швы по ГОСТ 5264-80. Обозначение сварного шва относится ко всем подобно свариваемым элементам.
3. *Размеры для справок.
4. Неуказанные предельные отклонения размеров: $h14; \pm \frac{IT14}{2}$

ГИП	Логадеев		
Н.контр.	Лукачевич		
Гл.спец.	Лукачевич		
Вед.инж.	Стирагин		

3.017-3.7-01.00.00 СБ

Створка. Сборочный чертеж

Стадия	Масса	Масштаб
Р	см. табл.	1:20
Лист 1	Листов 3	

ЦНИИПРОМЗДАНИЙ

Инв.№ подл. | Подпись и дата | Взам. инв.№

Копировал: Стрельцова

А (1:2) (1)

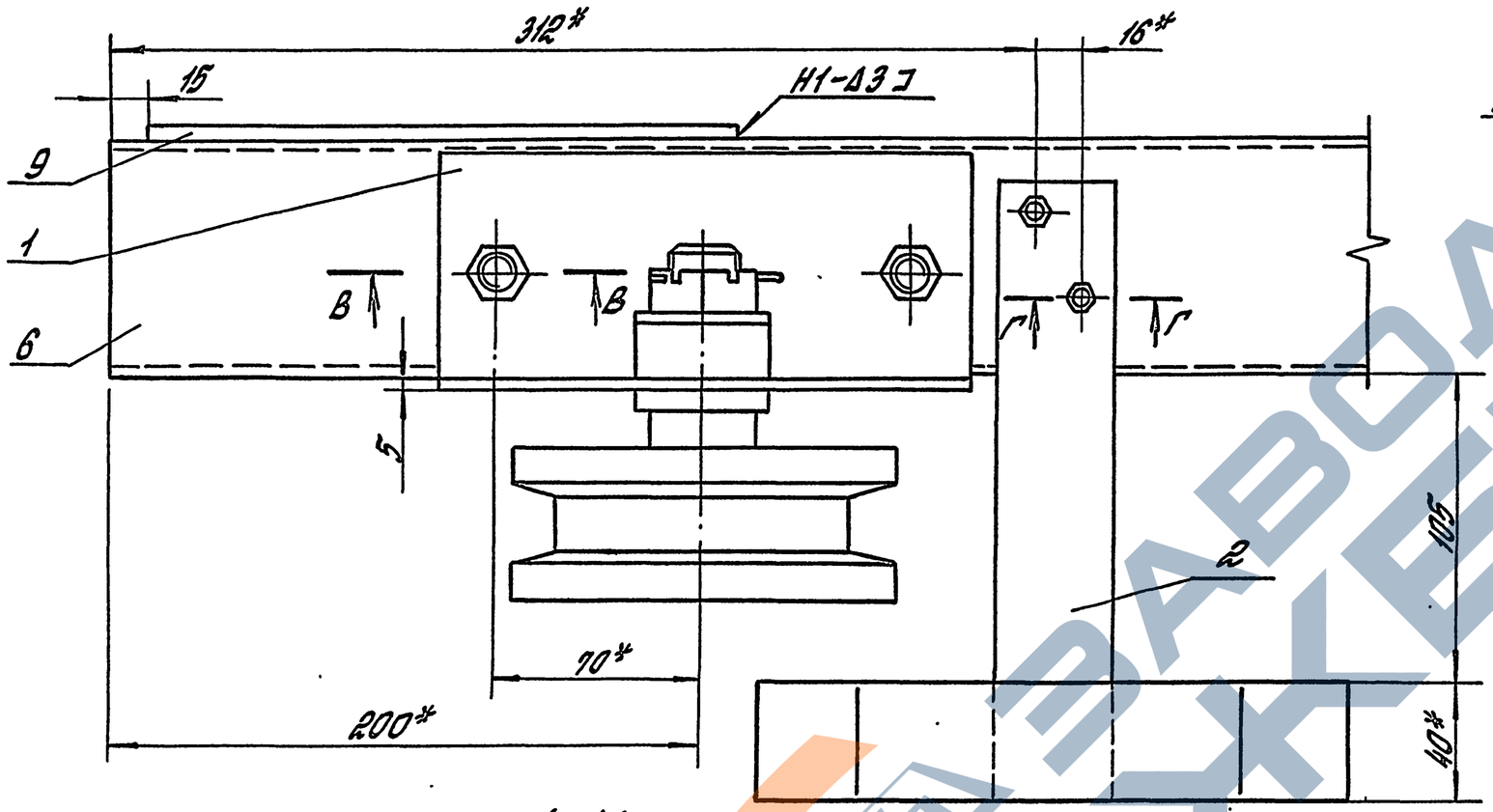

Д (1:5) (1)

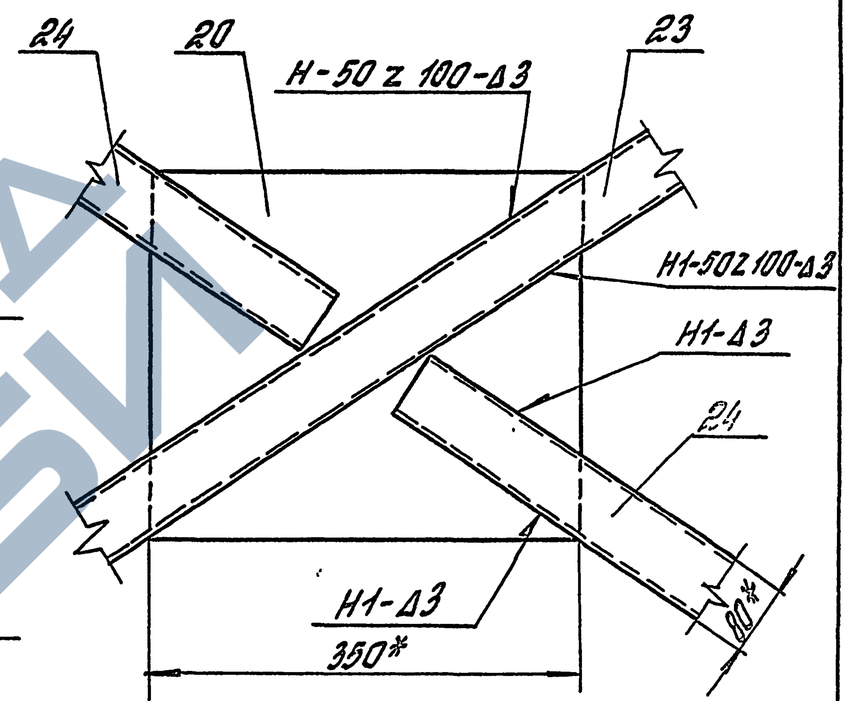

Б-Б (1:2)(1)

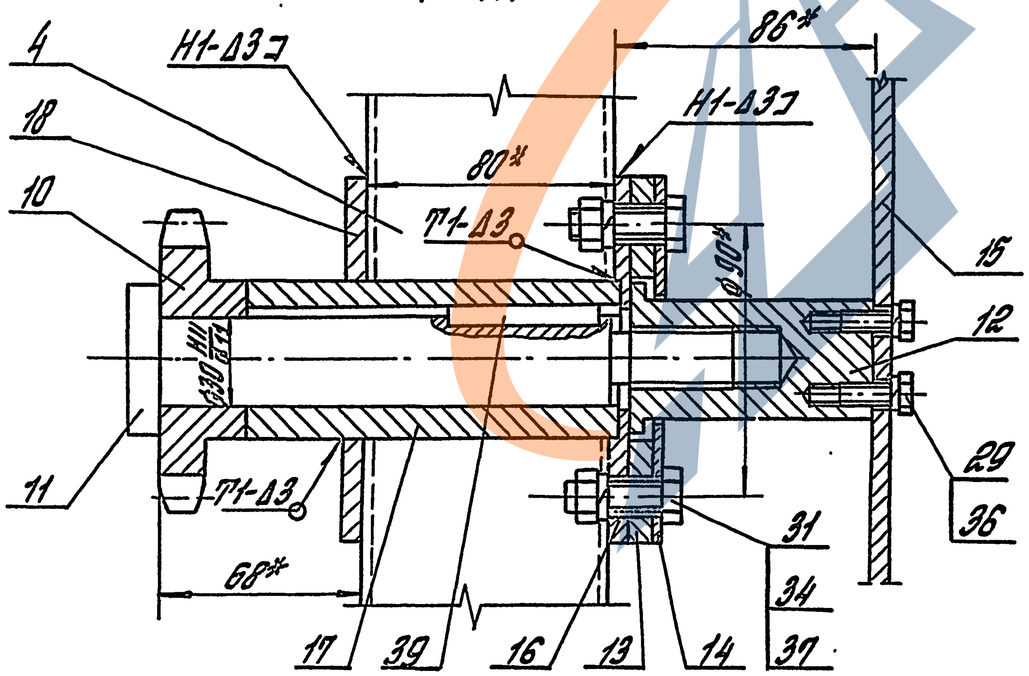

В-В (1:2,5)

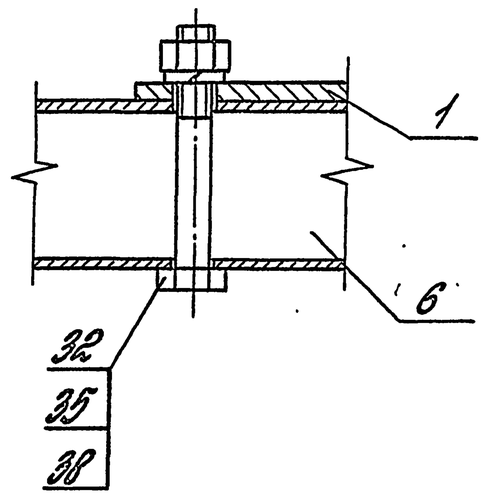

Г-Г (1:2,5)

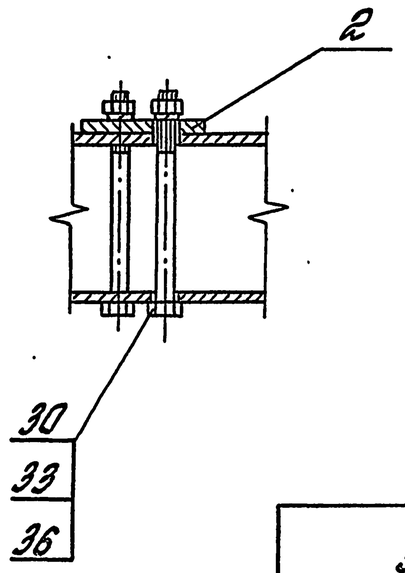

	3.017-3.7-01.00.00СБ	Лист 2

Инв. № подл. | Подпись и дата | Взам. инв. №

Цсо108-08 27

Копировал: Стрельцова Формат А3

Е (1:5) (1)

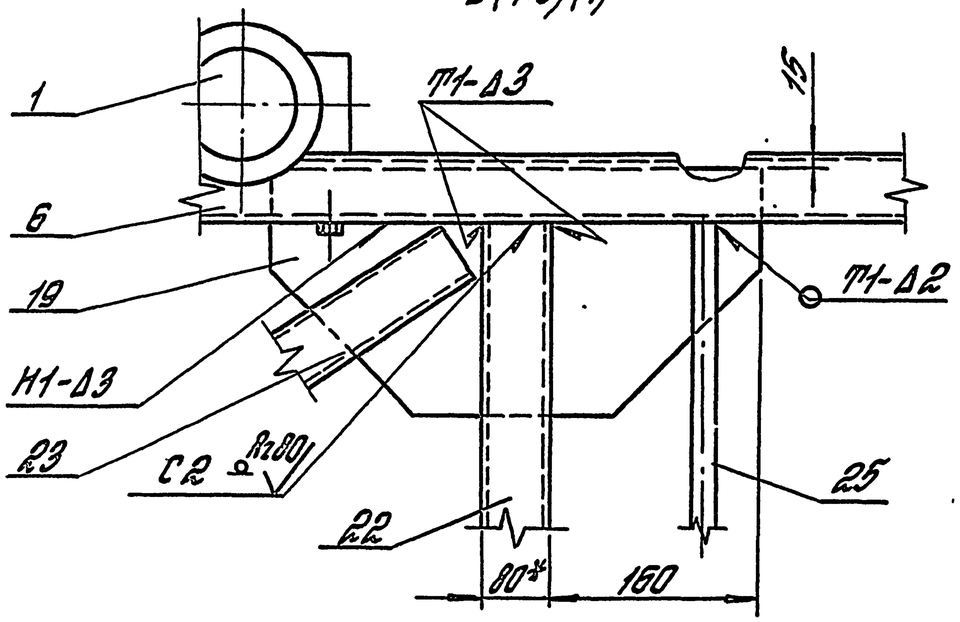

И-И (1:2) (1)

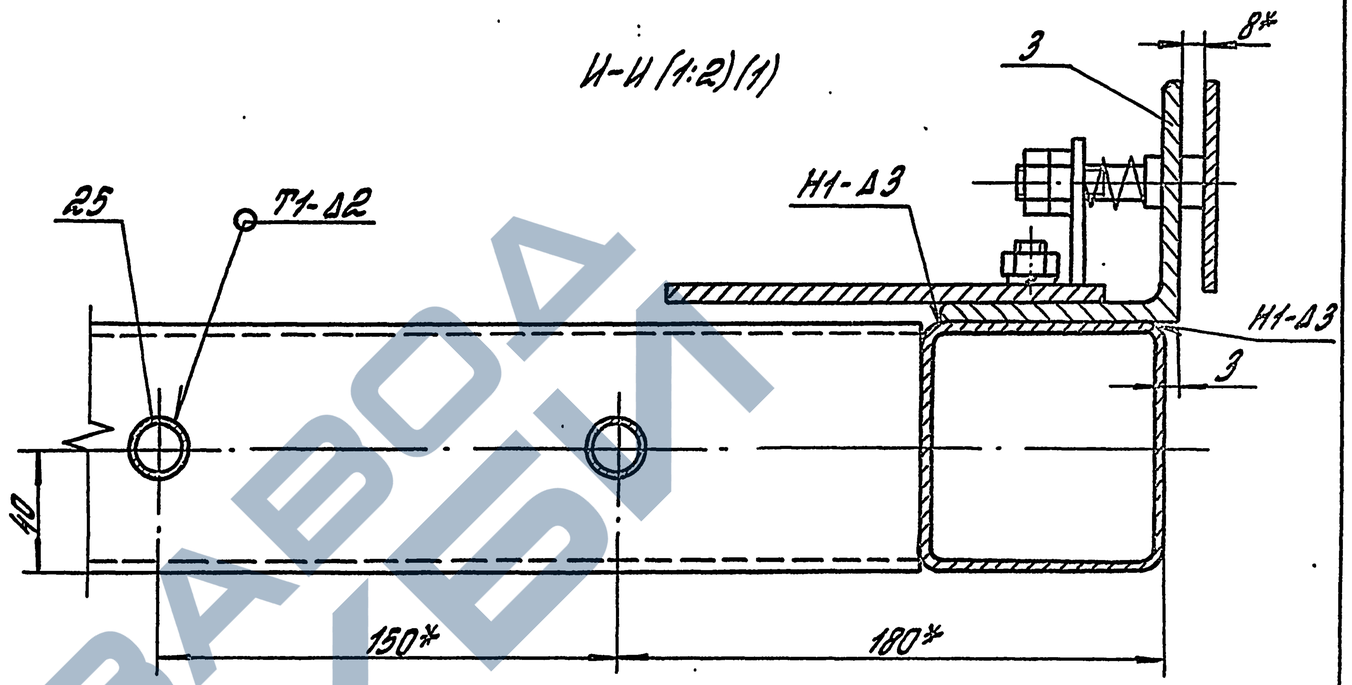

Ж (1:5) (1)

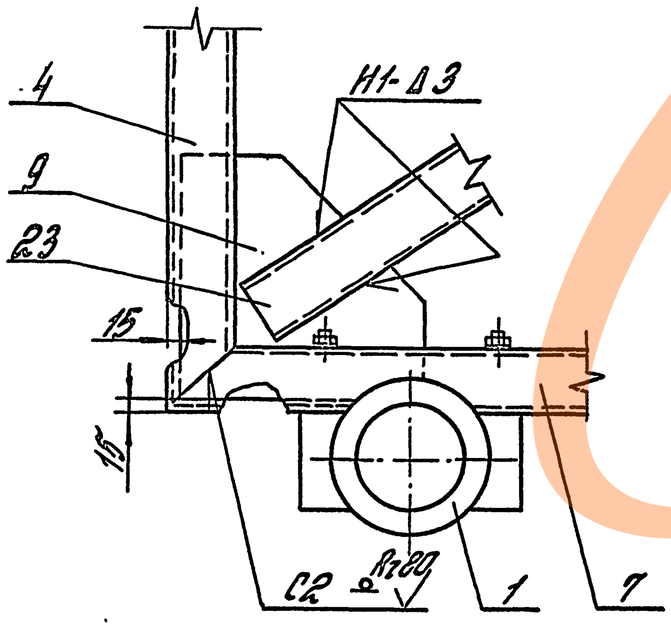

К-К (1:2) (1)

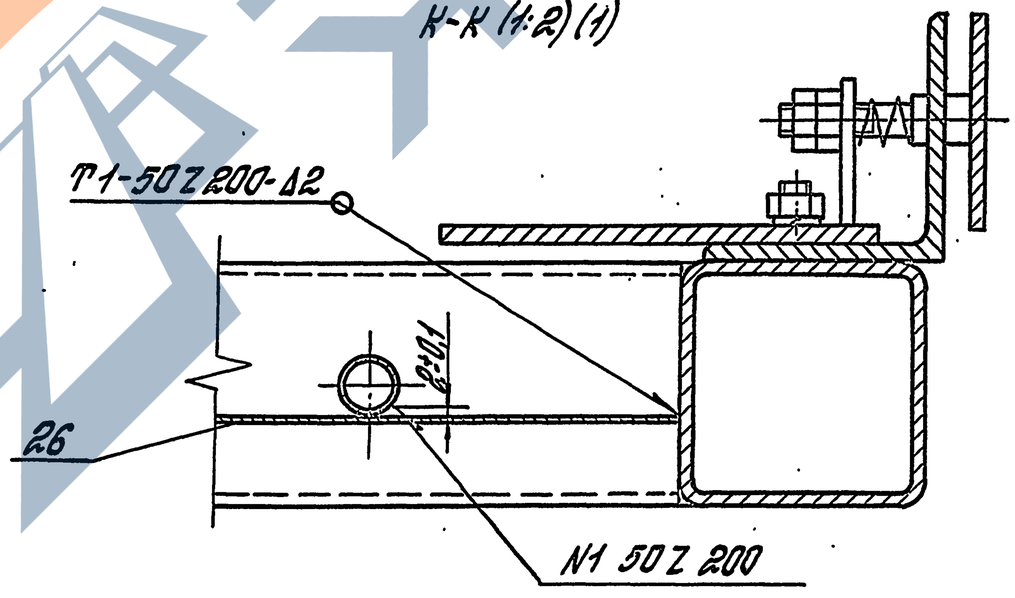

Инв. № подл. | Подпись и дата | Взам. инв. №

Формат	Зона	Поз.	Обозначение	Наименование	Кол.	Примеч.
				Документация		
А3			3.017-3.7-01.01.00 СБ	Сборочный чертеж		
				Сборочные единицы		
А4		1	3.017-3.7-01.01.10	Кронштейн	1	
				Детали		
А4		2	3.017-3.7-01.01.01	Колесо	1	
А4		3	3.017-3.7-01.01.02	Крышка	1	
А4		4	3.017-3.7-01.01.03	Ось	1	
А4		5	3.017-3.7-01.01.04	Втулка	1	
А4		6	3.017-3.7-01.01.05	Прокладка	1	
				Стандартные изделия		
		7		Винт М6-8g×14.58.01.20		
				ГОСТ 17475-80	4	
		8		Гайка М24-7Н.5.01.20		
				ГОСТ 5919-73	1	
		9		Подшипник 206		
				ГОСТ 8338-75	2	

Инв. № подл. | Подпись и дата | Взам. инв. №

ГИП	Погорелов		
Н. контр.	Лукашевич		
Гл. спец.	Лукашевич		
Вед. инж.	Стирягин		

3.017-3.7-01.01.00

Ролик

Стадия	Лист	Листов
Р	1	2

ЦНИИПРОМЗДАНИЙ

Копировал: Стрельцова

Формат А4

Формат	Зона	Поз.	Обозначение	Наименование	Кол.	Примеч.
		10		Шайба 24.01.пс 2.01.20		
				ГОСТ 11371-78	1	
		11		Шплинт 5×45.001		
				ГОСТ 397-79	1	

Инв. № подл. | Подпись и дата | Взам. инв. №

3.017-3.7-01.01.00

Лист 2

Ц00108-08 29

Копировал: Стрельцова

Формат А4

ЗАВОД ЖБИ

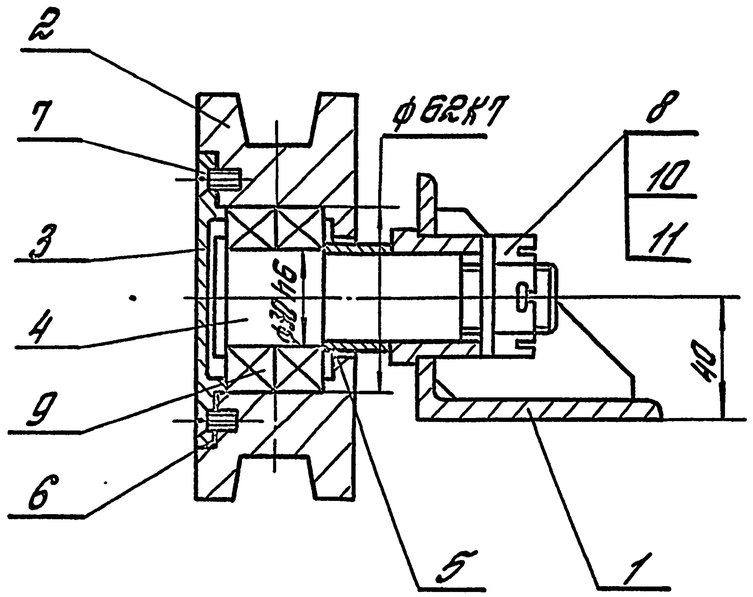

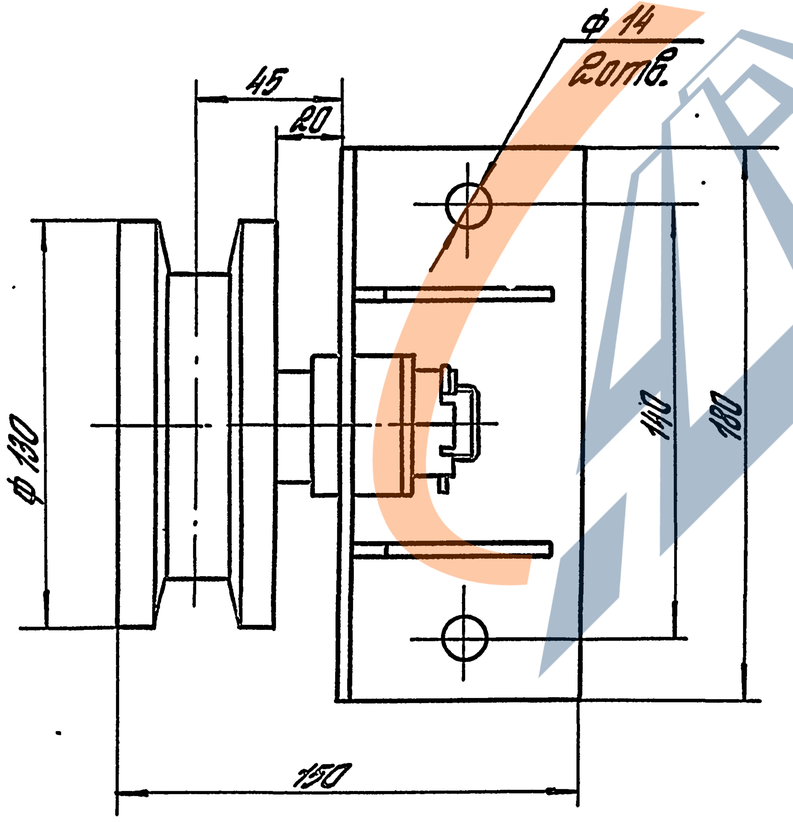

Размеры для справок

				3.017-3.7-01.01. ООСБ		
				Ролик. Сборочный чертеж	Стадия	Масса	Масштаб
					Р	5,7	1:2
ГИП	Погорелов				Лист	Листов 1
Н.контр.	Ликашевич				ЦНИИПРОМЗДАНИЙ	
Гл.спец.	Ликашевич					
Вед.инж.	Смирягин					

Инв. № подл. | Подпись и дата | Взам. инв. №

Копировал: Стрельцова

Ц00108-08 30 Формат А3

Формат	Зона	Поз.	Обозначение	Наименование	Кол.	Примеч.
				Документация		
А4			3.017-3.7-01.01.10 СБ	Сборочный чертеж		
				Детали		
А4		1	3.017-3.7-01.01.11	Ребро	2	
А4		2	3.017-3.7-01.01.12	Втулка	1	
Б4		3	3.017-3.7-01.01.13	Опора		
				Уголок 80х80х6-В-II ГОСТ 8509-86 / Ст3сп I-II ГОСТ 535-88		
				$h = 180\ h14;\ Rz80$	1	1,32 кг

Инв. № подл. | Подпись и дата | Взам. инв. №

		3.017-3.7-01.01.10	
ГИП	Погорелов	Кронштейн	Стадия: Р; Лист: ; Листов: 1
Н. контр.	Лукашевич		ЦНИИПРОМЗДАНИЙ
Гл. спец.	Лукашевич		
Вед. инж.	Смирягин		

Копировал: Стрельцова

Формат А4

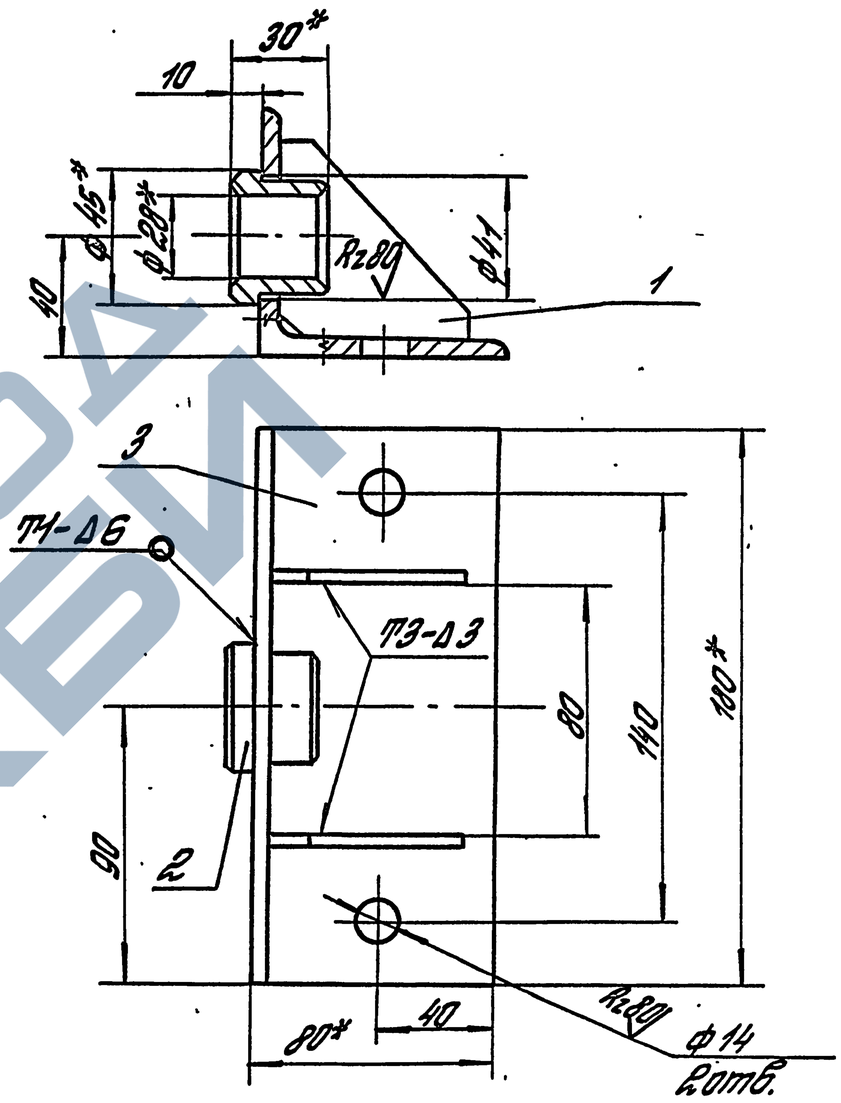

1. Сварные швы по ГОСТ 5264-80.
2* Размеры для справок.
3. Неуказанные предельные отклонения размеров: $H14;\ h14;\ \pm\frac{JT14}{2}$.

Инв. № подл. | Подпись и дата | Взам. инв. №

		3.017-3.7-01.01.10 СБ	
ГИП	Погорелов	Кронштейн. Сборочный чертеж	Стадия: Р; Масса: 1,6; Масштаб: 1:2
Н. контр.	Лукашевич		Лист: ; Листов: 1
Гл. спец.	Лукашевич		ЦНИИПРОМЗДАНИЙ
Вед. инж.	Смирягин		

Копировал: Стрельцова

Ц 00108-08 31 Формат А4

Rz 80 (√)

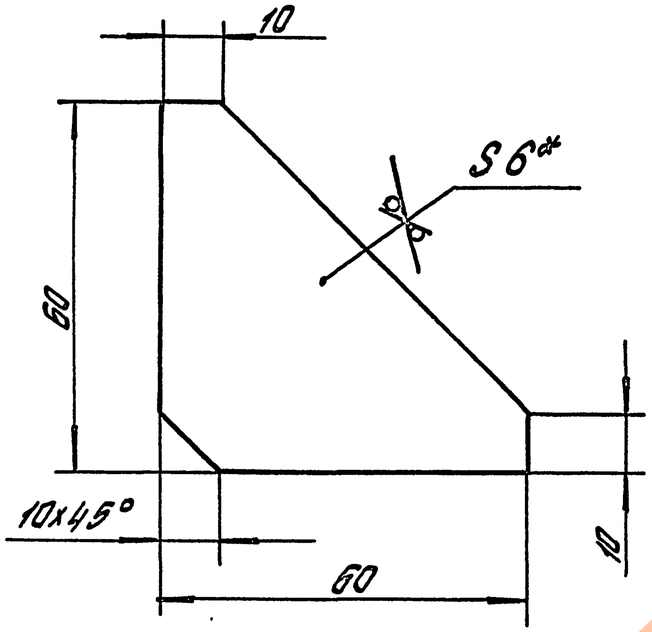

1. * Размер для справок.
2. Неуказанные предельные отклонения размеров: h14; $\pm \frac{IT14}{2}$.

			3.017-3.7-01.01.11
			Ребро
			Стадия: Р; Масса: 0,11; Масштаб: 1:1
			Лист; Листов 1
ГИП	Погорелов		Лист 6-ЛН-6 ГОСТ 19903-74 / Ст3сп2-сВ ГОСТ 14637-89
Н. контр.	Лукашейчук		ЦНИИПРОМЗДАНИЙ
Гл. спец.	Лукашейчук		
Вед. инж.	Опирягин		

Копировал: Стрельцова

Формат А4

Rz 80 (√)

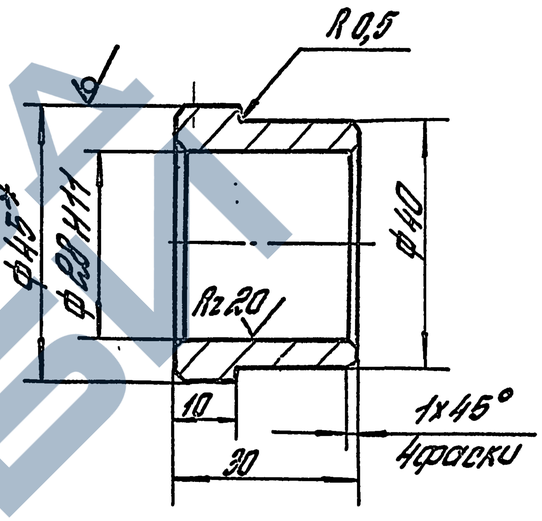

1. * Размер для справок.
2. Неуказанные предельные отклонения размеров: H14; h14; $\pm \frac{IT14}{2}$.

			3.017-3.7-01.01.12
			Втулка
			Стадия: Р; Масса: 0,14; Масштаб: 1:1
			Лист; Листов 1
ГИП	Погорелов		Круг 45-в-II ГОСТ 2590-88 / Ст3сп I-II ГОСТ 535-88
Н. контр.	Лукашейчук		ЦНИИПРОМЗДАНИЙ
Гл. спец.	Лукашейчук		
Вед. инж.	Опирягин		

Копировал: Стрельцова

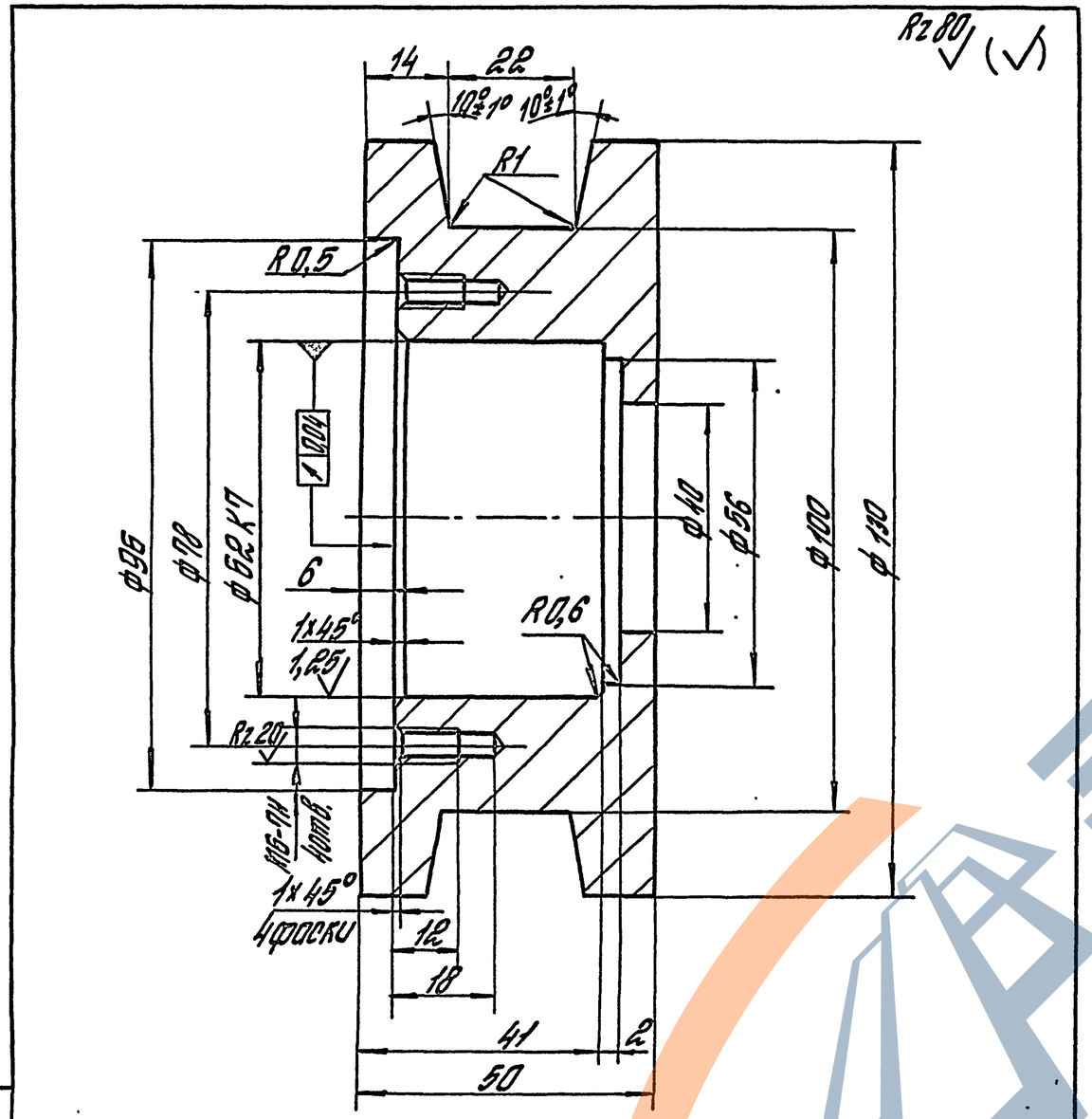

Неуказанные предельные отклонения размеров: H14; h14; $\pm \frac{IT14}{2}$.

				3.017-3.7-01.01.01		
				Колесо	Стадия: Р	Масса: 2,75
					Масштаб: 1:1	
					Лист	Листов 1
ГИП	Погорелов			Круг 140-В-II ГОСТ 2590-88 / 45 ГОСТ 1050-88	ЦНИИПРОМЗДАНИЙ	
Н.контр.	Лукашевич					
Гл.спец.	Лукашевич					
Вед.инж.	Смирягин					

Инв.№ подл. | Подпись и дата | Взам.инв.№

Копировал: Стрельцова

Формат А4

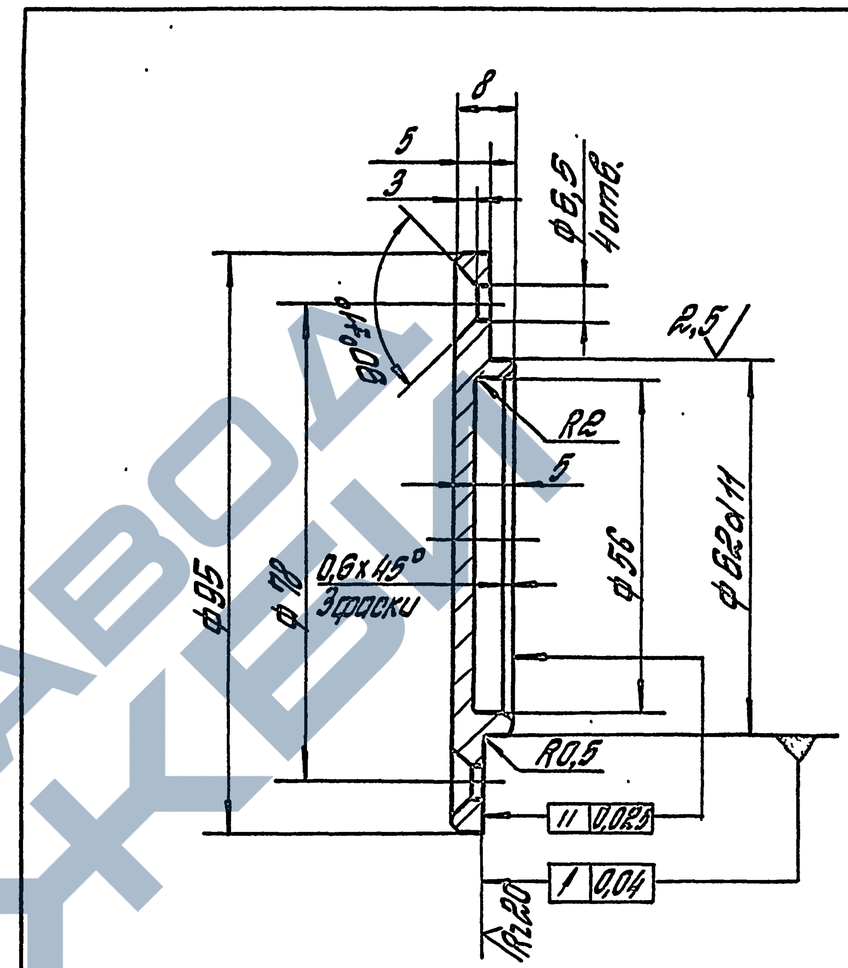

Неуказанные предельные отклонения размеров: H14; h14; $\pm \frac{IT14}{2}$.

				3.017-3.7-01.01.02		
				Крышка	Стадия: Р	Масса: 0,2
					Масштаб: 1:1	
					Лист	Листов 1
ГИП	Погорелов			Круг 100-В-II ГОСТ 2590-88 / Ст 3сп I-II ГОСТ 535-88	ЦНИИПРОМЗДАНИЙ	
Н.контр.	Лукашевич					
Гл.спец.	Лукашевич					
Вед.инж.	Смирягин					

Инв.№ подл. | Подпись и дата | Взам.инв.№

Копировал: Стрельцова

Ц00108-08 33 Формат А4

ЗАВОД ЖБИ

Rz 80 (√)

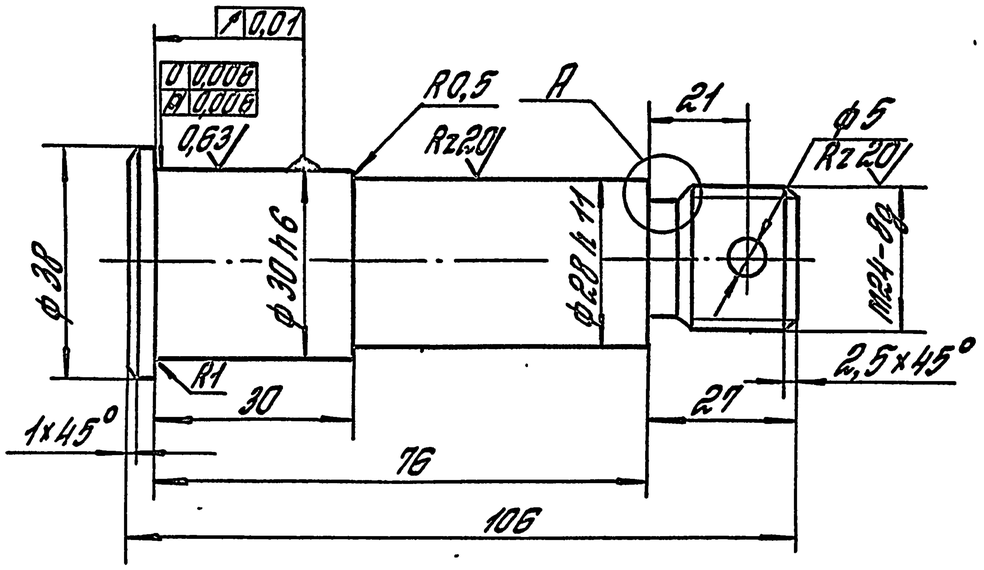

А (2:1)

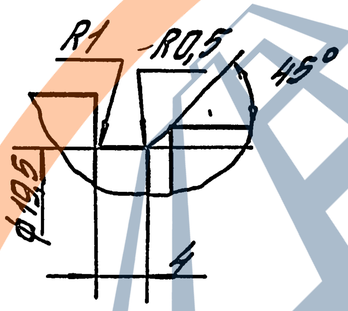

1. HRC э 30...40
2. Неуказанные предельные отклонения размеров: H14; h 14; ± IT14/2.

				3.017-37-01.01.03		
				Ось	Стадия: Р	Масса: 0,58	Масштаб: 1:1
					Лист	Листов 1
ГИП	Погорелов			Круг 40-в-II ГОСТ 2590-88 / 35 ГОСТ 1050-88	ЦНИИПРОМЗДАНИЙ	
Н.контр.	Лукашевич					
Гл.спец.	Лукашевич					
Вед.инж.	Стырагин					

Инв.№ подл. | Подпись и дата | Взам.инв.№

Копировал: Стрельцова

Формат А4

Rz 80

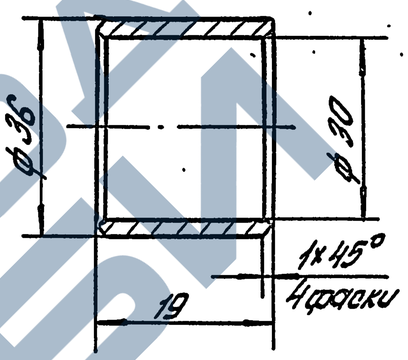

1. Неуказанные предельные отклонения размеров: H14; h 14;

				3.017-37-01.01.04		
				Втулка	Стадия: Р	Масса: 0,07	Масштаб: 1:1
					Лист	Листов 1
ГИП	Погорелов			Труба 38×4,5 ГОСТ 8734-75 / Б10 ГОСТ 8733-87	ЦНИИПРОМЗДАНИЙ	
Н.контр.	Лукашевич					
Гл.спец.	Лукашевич					
Вед.инж.	Стырагин					

Инв.№ подл. | Подпись и дата | Взам.инв.№

Копировал: Стрельцова

Формат А4

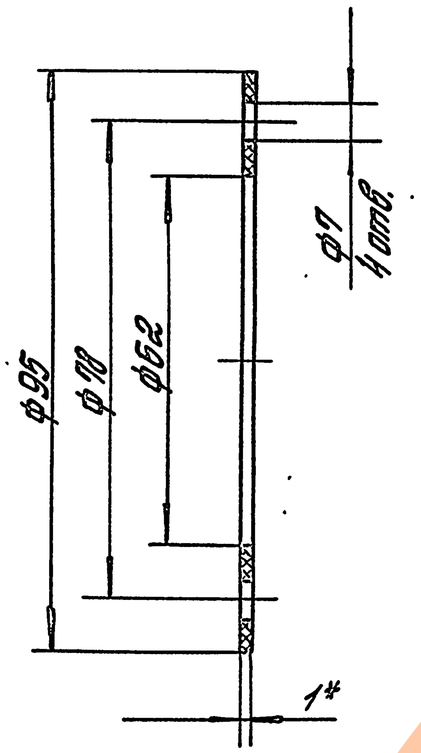

1.* Размер для справок.

2. Неуказанные предельные отклонения размеров: H14; h14; $\pm \frac{IT14}{2}$.

Формат	Зона	Поз.	Обозначение	Наименование	Кол.	Примеч.
				Документация		
А4			3.017-3.7-01.02.00СБ	Сборочный чертеж		
				Детали		
				Пластина		
				Лист Б-ПК-4 ГОСТ 19903-74 / Ст3пс2-сВ ГОСТ 14637-89		
Б4		1	3.017-3.7-01.02.01	(40х210) h14; Rz80	1	0,26кг
Б4		2	3.017-3.7-01.02.02	(40х215) h14; Rz80	1	0,27кг

ГИП	Погорелов		3.017-3.7-01.01.05			
Н.контр.	Лукашевич		Прокладка	Стадия: Р	Масса: 0,003	Масштаб: 1:1
Гл.спец.	Лукашевич			Лист	Листов 1	
Вед.инж.	Стирягин		Картон прокладочный А1 ГОСТ 9347-74	ЦНИИПРОМЗДАНИЙ		

Инв.№ подл. | Подпись и дата | Взам.инв.№

Копировал: Стрельцова

Формат А4

ГИП	Погорелов		3.017-3.7-01.02.00			
Н.контр.	Лукашевич		Направляющая	Стадия: Р	Лист	Листов 1
Гл.спец.	Лукашевич			ЦНИИПРОМЗДАНИЙ		
Вед.инж.	Стирягин					

Инв.№ подл. | Подпись и дата | Взам.инв.№

Копировал: Стрельцова

Ц00108-08 35 Формат А4

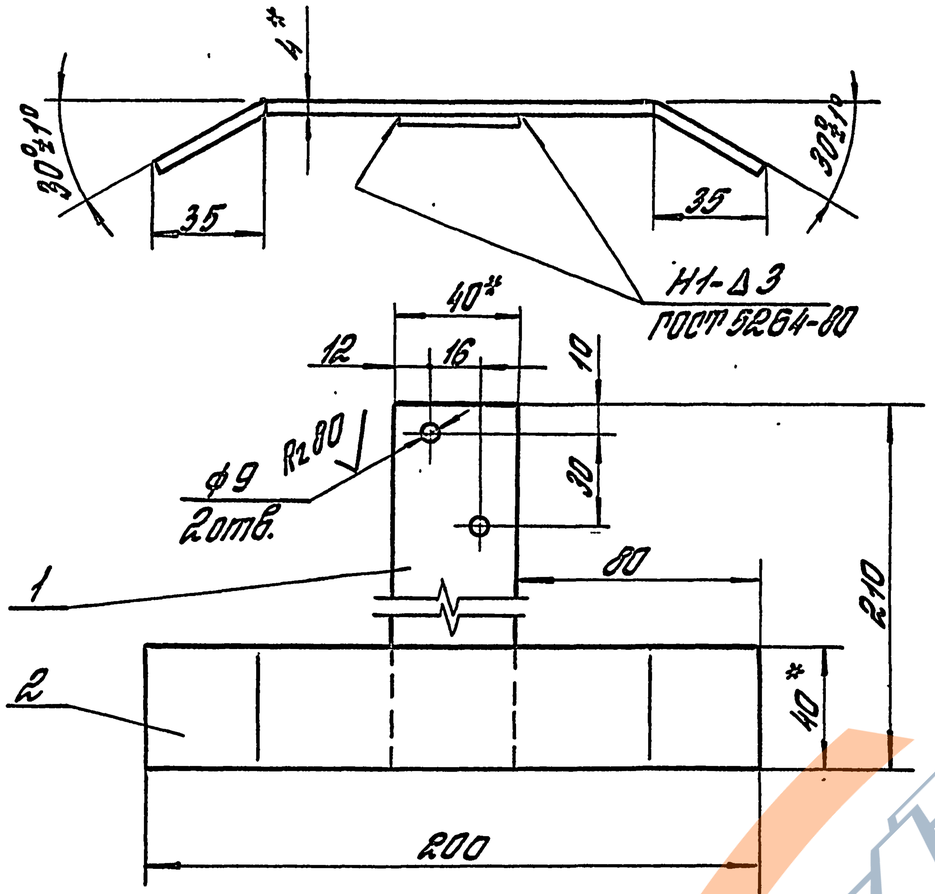

1.* Размеры для справок.

2. Неуказанные предельные отклонения размеров: Н14; h14; $\pm\frac{IT14}{2}$.

Формат	Зона	Поз.	Обозначение	Наименование	Кол.	Примеч.
				Документация		
А3			3.017-3.7-01.03.00 СБ	Сборочный чертеж		
				Детали		
А3		1	3.017-3.7-01.03.01	Основание	1	
А4		2	3.017-3.7-01.03.02	Планка	1	
А4		3	3.017-3.7-01.03.03	Пластина	1	
А4		4	3.017-3.7-01.03.04	Опора	2	
А4		5	3.017-3.7-01.03.05	Шток	2	
А4		6	3.017-3.7-01.03.06	Пружина	2	
А4		7	3.017-3.7-01.03.07	Шпилька	2	
				Стандартные изделия		
		9		Гайка М10-7Н.5.01.20		
				ГОСТ 5915-70	6	
		10		Шайба 6.65Г.02.9		
				ГОСТ 6402-70	2	
		11		Шайба 10.01лс2.01.20		
				ГОСТ 11371-78	2	

ГИП	Погорелов		
Н.контр.	Лукашевич		
Гл.спец.	Лукашевич		
Вед.инж.	Смирягин		

3.017-3.7-01.02.00 СБ

Направляющая. Сборочный чертеж

Стадия	Масса	Масштаб
Р	0,54	1:2
Лист	Листов 1	

ЦНИИПРОМЗДАНИЙ

Инв. № подл. | Подпись и дата | Взам. инв. №

Копировал: Стрельцова

Формат А4

ГИП	Погорелов		
Н.контр.	Лукашевич		
Гл.спец.	Лукашевич		
Вед.инж.	Смирягин		

3.017-3.7-01.03.00

Блок аварийного останова

Стадия	Лист	Листов
Р		1

ЦНИИПРОМЗДАНИЙ

Инв. № подл. | Подпись и дата | Взам. инв. №

Копировал: Стрельцова

Ц00108-08 36

Формат А4

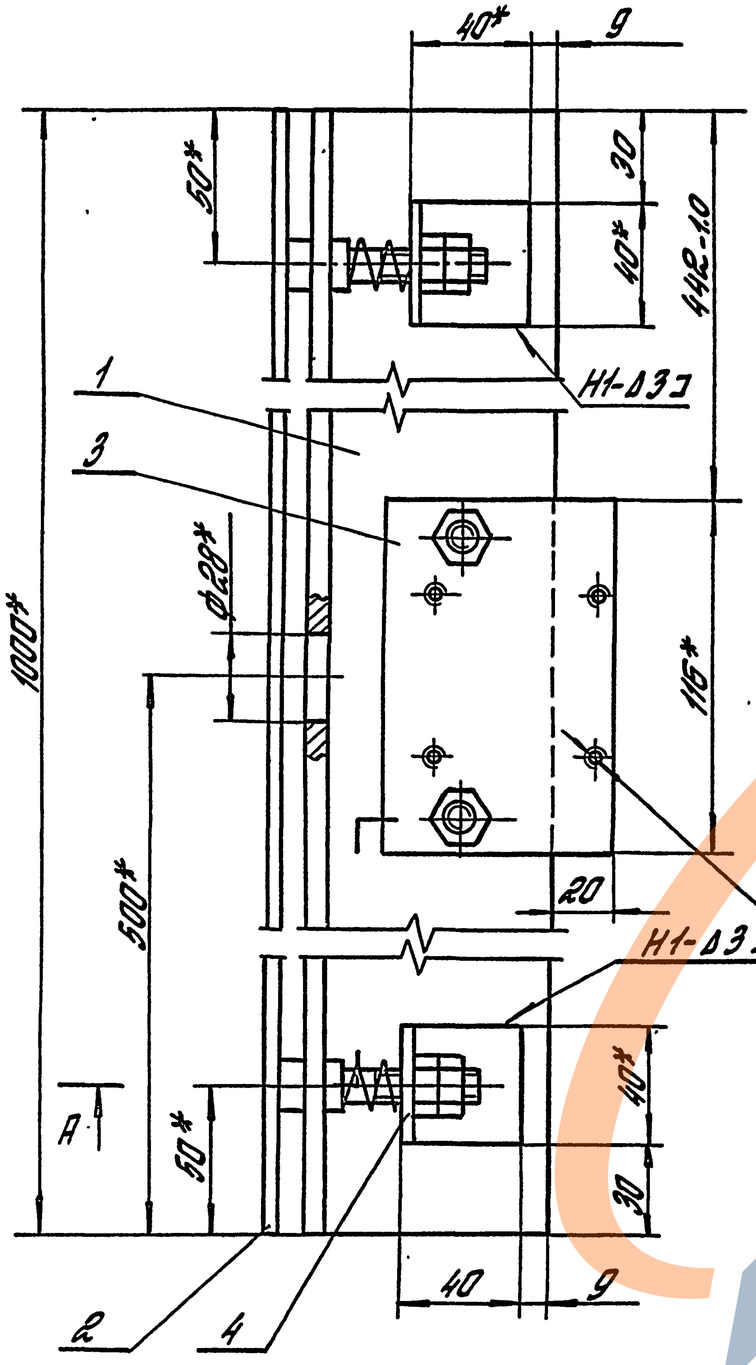

А-А (1:1)

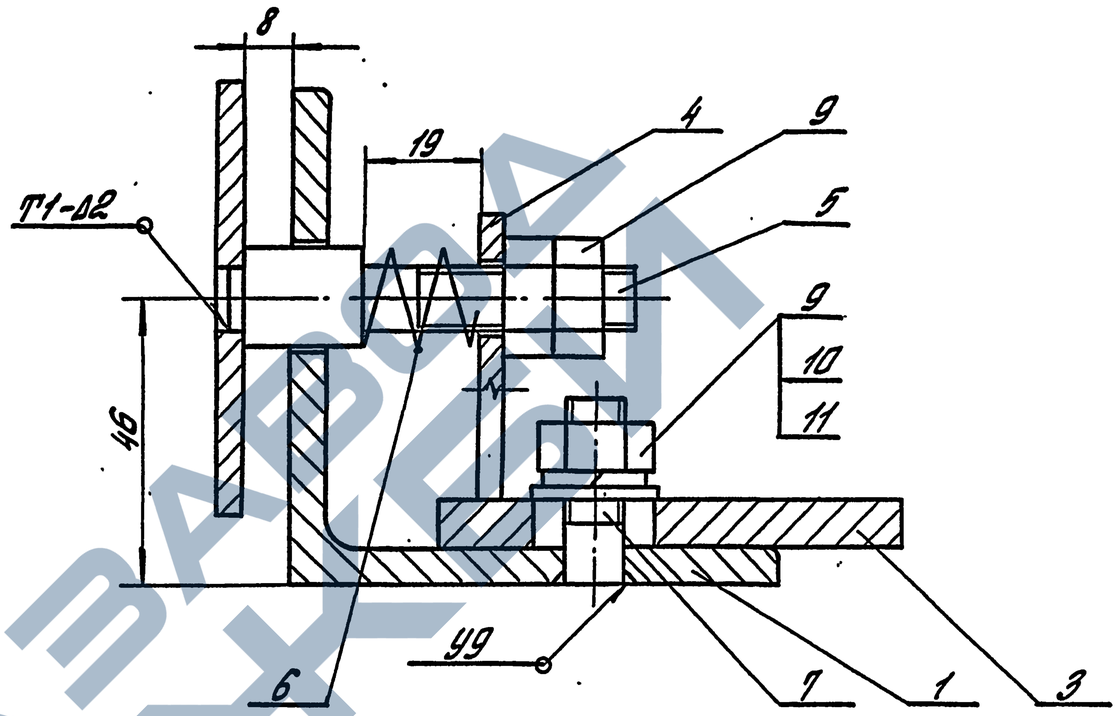

1. Сварные швы по ГОСТ 5264-80.
2. * Размеры для справок.
3. Неуказанные предельные отклонения размеров: $h14; \pm \frac{IT14}{2}$.

Инв. № подл. | Подпись и дата | Взам. инв. №

				3.017-3.7-01.03.00СБ		
				Блок аварийного останова. Сборочный чертеж	Стадия	Масса	Масштаб
					Р	10,9	1:2
ГИП	Погорелов				Лист	Листов 1	
Н.контр.	Лукашевич						
Гл.спец.	Лукашевич				ЦНИИПРОМЗДАНИЙ		
Вед.инж.	Стирягин						

Ц00108-08 37

Копировал: Стрельцов

Формат А3

Rz 80 (√)

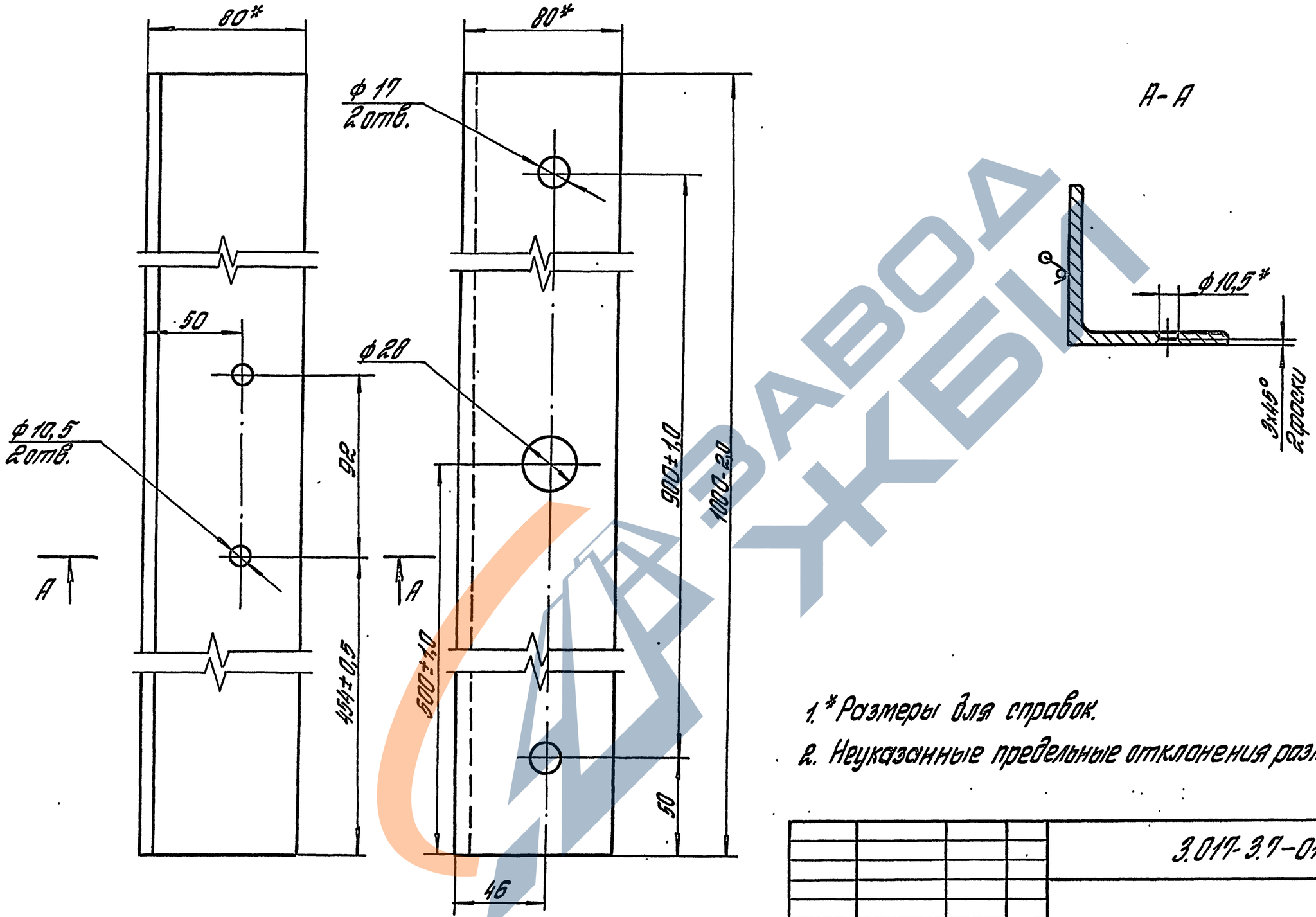

1.* Размеры для справок.

2. Неуказанные предельные отклонения размеров: H14; h14; $\pm\frac{IT14}{2}$

				3.017-3.7-01. 03. 01			
				Основание	Стадия	Масса	Масштаб
					Р	7,3	1:2
ГИП	Погорелов				Лист	Листов 1	
Н. контр.	Лукашевич			Уголок 80×80×6-В-II ГОСТ 8509-86 / Ст3сп I-II ГОСТ 535-88	ЦНИИПРОМЗДАНИЙ		
Гл. спец.	Лукашевич						
Вед. инж.	Стирягин						

Ц00108-08 38

Копировал: Стрельцова

Формат А3

Инв. № подл. | Подпись и дата | Взам. инв. №

Rz 80 √(√)

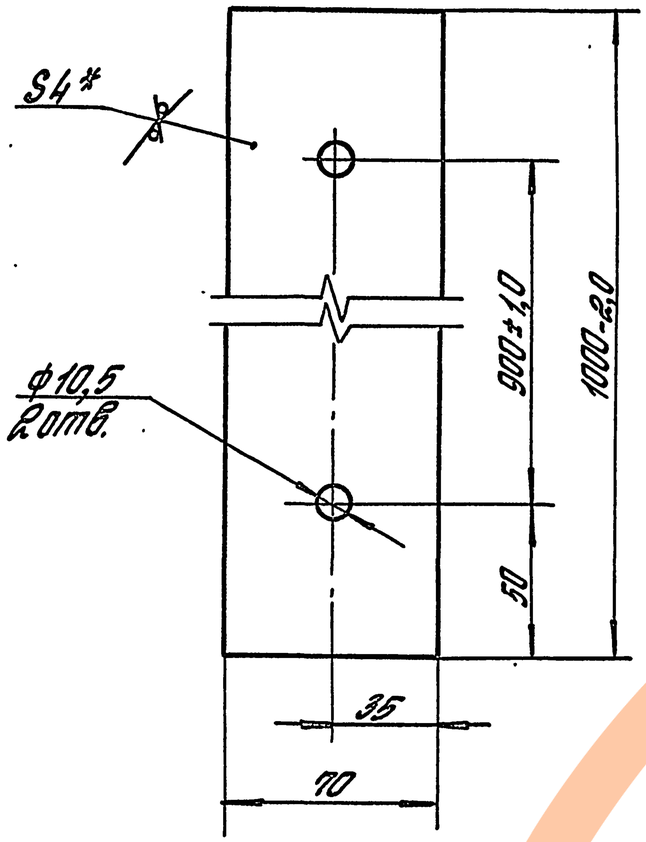

1.* Размер для справок.

2. Неуказанные предельные отклонения размеров: H14; h14; ± IT14/2.

				3.017-3.7-01.03.02		
				Планка	Стадия: Р	Масса: 2,1	Масштаб: 1:2
					Лист	Листов 1
ГИП	Погорелов			Лист: Б-ПН-4 ГОСТ 19903-74 / Ст3сп2-сВ ГОСТ 14637-89	ЦНИИПРОМЗДАНИЙ	
Н.контр.	Лукашевич					
Гл.спец.	Лукашевич					
Вед.инж.	Смирягин					

Инв.№ подл. | Подпись и дата | Взам.инв.№

Копировал: Стрельцова

Формат А4

Rz 80 √(√)

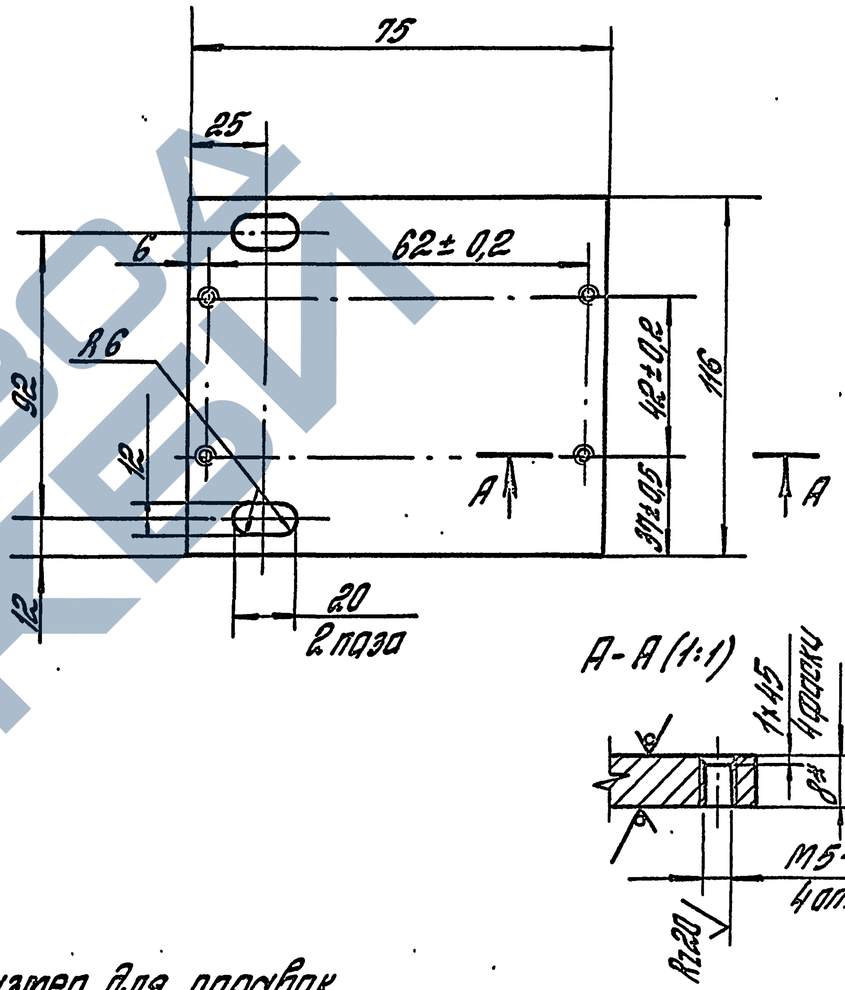

1.* Размер для справок.

2. Неуказанные предельные отклонения размеров: H14; h14; ± IT14/2.

				3.017-3.7-01.03.03		
				Пластина	Стадия: Р	Масса: 0,55	Масштаб: 1:2
					Лист	Листов 1
ГИП	Погорелов			Лист: Б-ПН-8 ГОСТ 19903-74 / Ст3сп2-сВ ГОСТ 14637-89	ЦНИИПРОМЗДАНИЙ	
Н.контр.	Лукашевич					
Гл.спец.	Лукашевич					
Вед.инж.	Смирягин					

Инв.№ подл. | Подпись и дата | Взам.инв.№

Копировал: Стрельцова

Ц-00108-08 39

Формат А4.

Rz 80 (√)

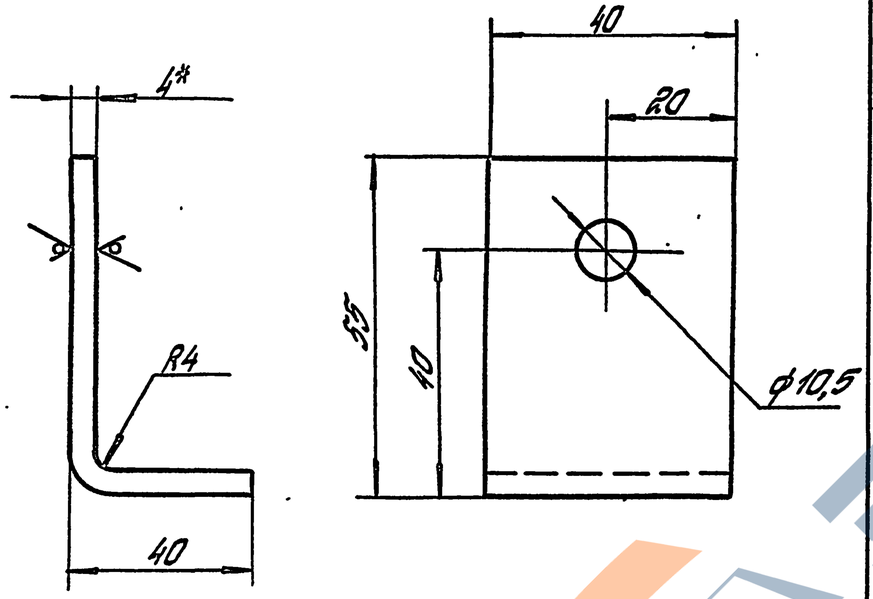

1.* Размер для справок

2. Неуказанные предельные отклонения размеров: H14; h14; ± $\frac{УТ14}{2}$

				3.017-3.7-01.03.04		
				Опора	Стадия	Масса	Масштаб
					Р	0,11	1:1
ГИП	Погорелов				Лист	Листов 1
Н.контр.	Лукашевич			Лист 6-ПН-4 ГОСТ 19903-74 / Ст3пс2-св ГОСТ 14637-89	ЦНИИПРОМЗДАНИЙ	
Гл.спец.	Лукашевич					
Вед.инж.	Стирягин					

Инв. № подл. | Подпись и дата | Взам. инв. №

Копировал: Стрельцова

Формат А4

Rz 80 (√)

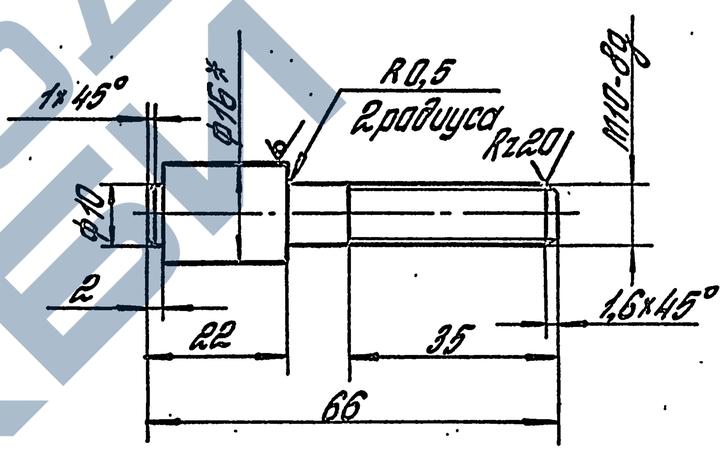

1.* Размер для справок.

2. Неуказанные предельные отклонения размеров: h14, ± $\frac{УТ14}{2}$.

				3.017-3.7-01.03.05		
				Шток	Стадия	Масса	Масштаб
					Р	0,06	1:1
ГИП	Погорелов				Лист	Листов 1
Н.контр.	Смирягин			Круг 16-В-II ГОСТ 2590-88 / Ст3сп I-II ГОСТ 535-88	ЦНИИПРОМЗДАНИЙ	
Гл.спец.	Лукашевич					
Вед.инж.	Стирягин					

Инв. № подл. | Подпись и дата | Взам. инв. №

Копировал: Стрельцова

Ц00108-08 40

Формат А4

ЗАВОД ЖБИ

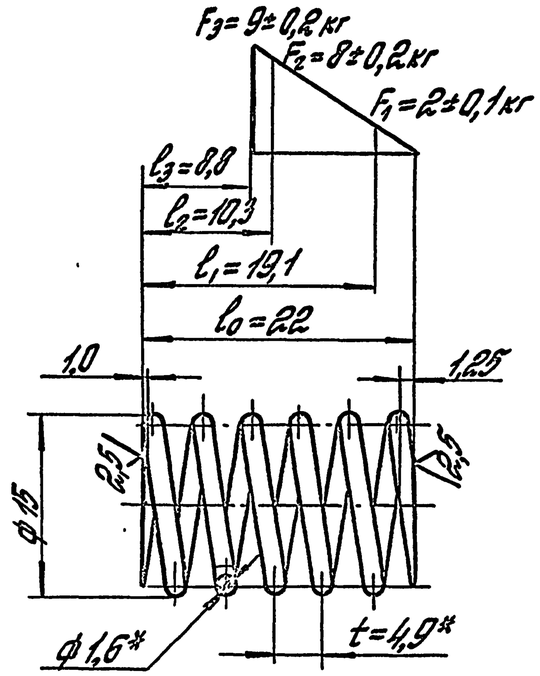

1. Направление навивки — любое
2. l_0 — 288 мм
3. n — 4
4. n_1 — 6
5. HRCэ — 43...50
6. D_c — 13,4
7. *Размеры для справок.
8. Неуказанные предельные отклонения размеров: H14; h14; $\pm\frac{IT14}{2}$.

				3.017-3.7-01.03.06		
				Пружина	Стадия: Р	Масса: 0,018	Масштаб: 2:1
					Лист	Листов 1
ГИП	Погорелов			Проволока 60-С2А-Н-ГН-1,6 ГОСТ 14963-78	ЦНИИПРОМЗДАНИЙ	
Н.контр.	Лукашевич					
Гл.спец.	Лукашевич					
Вед.инж.	Стирягин					

Инв.№ подл. | Подпись и дата | Взам.инв.№

Копировал: Стрельцова

Формат А4

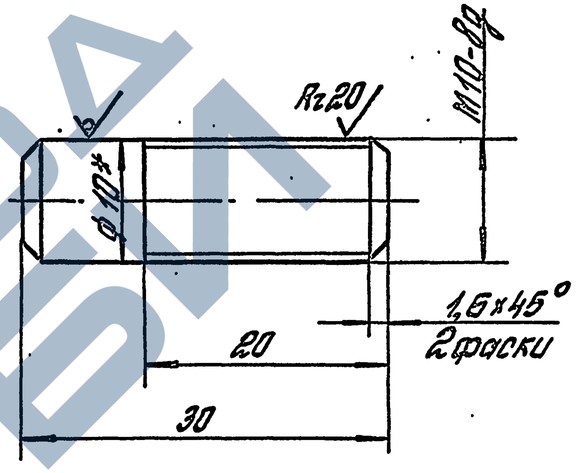

1. *Размер для справок.
2. Неуказанные предельные отклонения размеров: h14; $\pm\frac{IT14}{2}$.

				3.017-3.7-01.03.07		
				Шпилька	Стадия: Р	Масса: 0,02	Масштаб: 2:1
					Лист	Листов 1
ГИП	Погорелов			Круг 10-В-II ГОСТ 2590-88 / Ст3сп I-II ГОСТ 535-88	ЦНИИПРОМЗДАНИЙ	
Н.контр.	Лукашевич					
Гл.спец.	Лукашевич					
Вед.инж.	Стирягин					

Инв.№ подл. | Подпись и дата | Взам.инв.№

Копировал: Стрельцова

Ц00108-02 41

Формат А4

Рис. 1

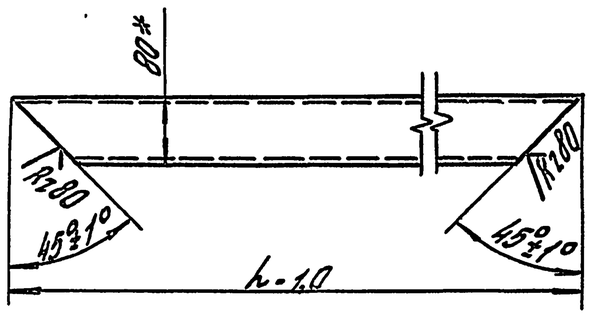

Рис. 2
Остальное см. Рис. 1

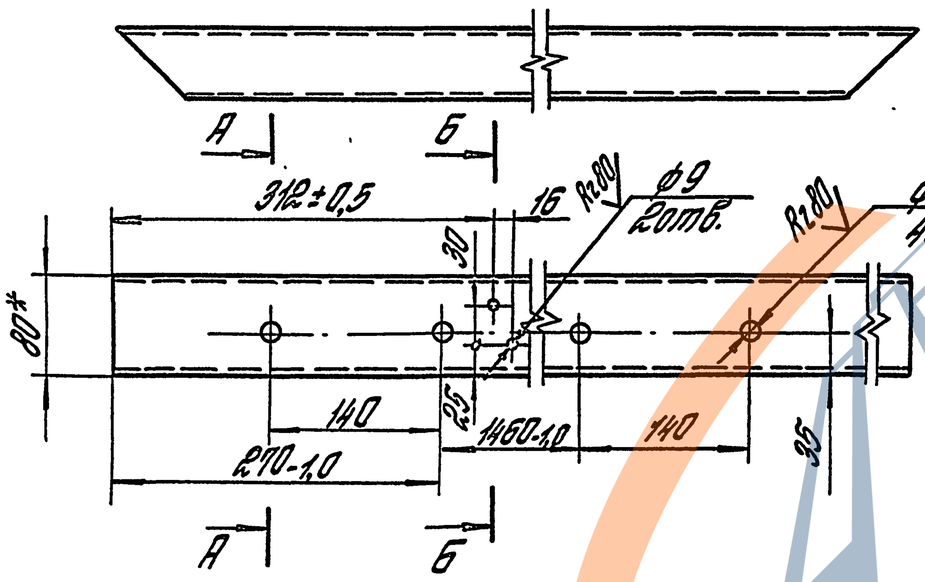

Обозначение	Рис.	l, мм	Масса, кг
3.017-3.7-01.00.01	1	1400	12,4
-01		2460	21,8
-02	2	4460	39,6
-03	3	4460	39,6

Рис. 3
Остальное см. Рис. 1 и Рис. 2

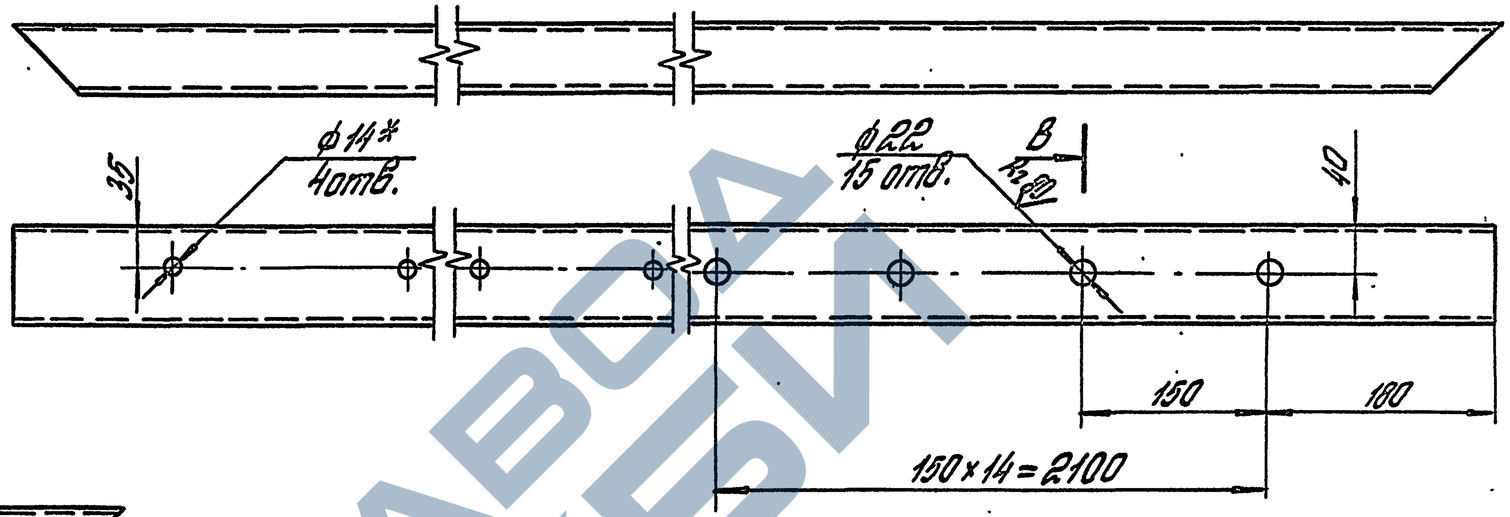

А-А (1:2)

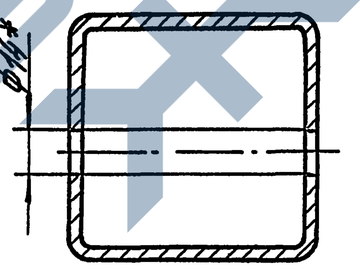

Б-Б (1:2)

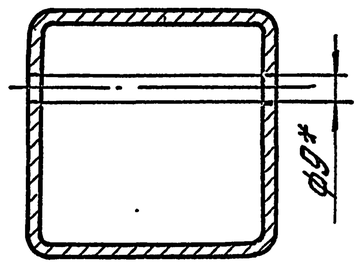

В-В (1:2)

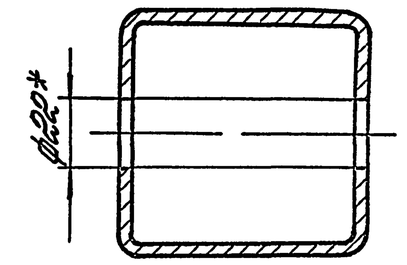

1.* Размеры для справок.

2. Неуказанные предельные отклонения размеров: $H14; h14; \pm \frac{IT14}{2}$.

ГИП	Погорелов		
Н.контр.	Лукашевич		
Гл.спец.	Лукашевич		
Вед.инж.	Стирагин		

3.017-3.7-01.00.01

Связь

Стадия	Масса	Масштаб
Р	см. табл.	—
Лист	Листов 1	

Профиль 80×30×4 ГОСТ 25577-83
4-III- Ст.3пс2 ГОСТ 11474-76

ЦНИИПРОМЗДАНИЙ

Инв.№ подл. | Подпись и дата | Взам. инв.№

Ц00108-08 42

Копировал: Стрельцова

Формат А3

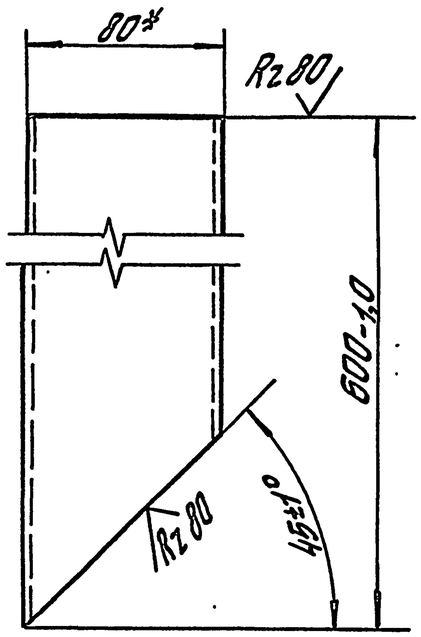

*Размер для справок.

				3.017-3.7-01.00.02		
				Связь	Стадия: Р	Масса: 5,3	Масштаб: 1:2,5
					Лист	Листов 1
ГИП	Погорелый			Профиль 80×80×4 ГОСТ 25577-83 4-III- Ст3пс2 ГОСТ 14771-76	ЦНИИПРОМЗДАНИЙ	
Н. контр.	Лукашевич					
Гл. спец.	Лукашевич					
Вед. инж.	Стырягин					

Инв. № подл. | Подпись и дата | Взам. инв. №

Копировал: Стрельцова

Формат А4

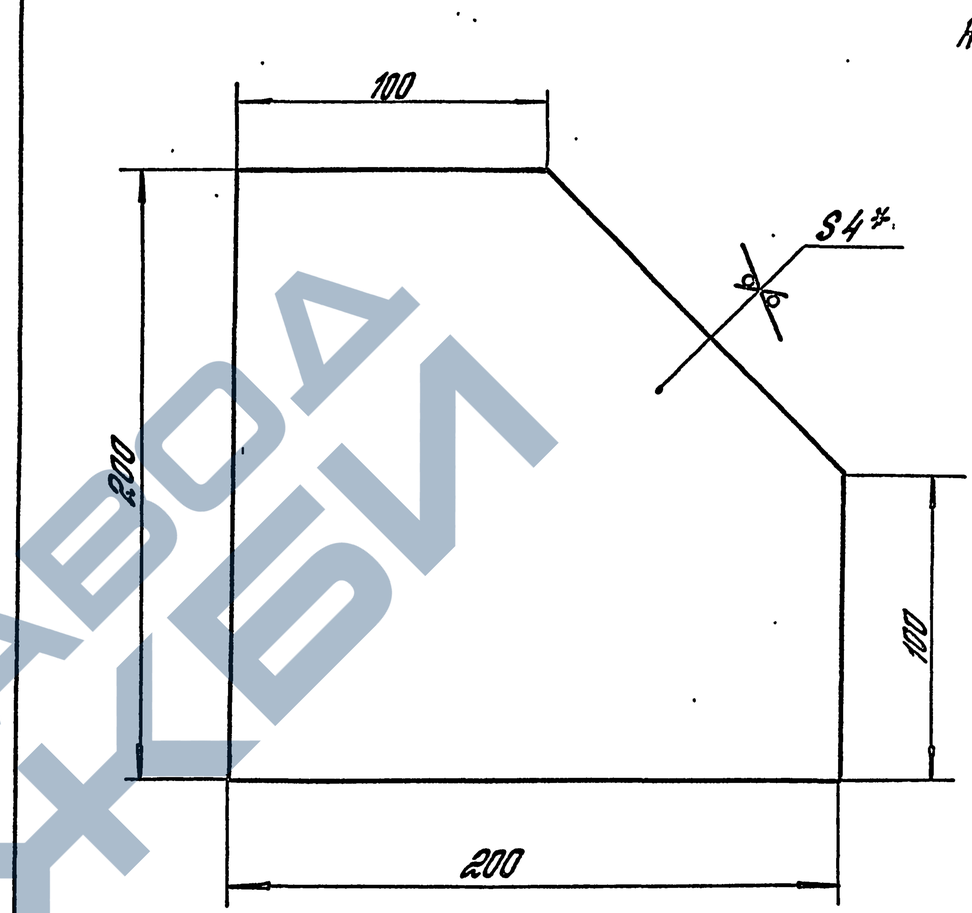

1. *Размер для справок.
2. Неуказанные предельные отклонения размеров: $h14; \pm \frac{IT14}{2}$.

				3.017-3.7-01.00.03		
				Пластина	Стадия: Р	Масса: 1,1	Масштаб: 1:2
					Лист	Листов 1
ГИП	Погорелый			Лист Б-ПН-4 ГОСТ 19903-74 Ст3пс2-сб ГОСТ 14637-89	ЦНИИПРОМЗДАНИЙ	
Н. контр.	Лукашевич					
Гл. спец.	Лукашевич					
Вед. инж.	Стырягин					

Инв. № подл. | Подпись и дата | Взам. инв. №

Копировал: Стрельцова

Rz 40 (√)

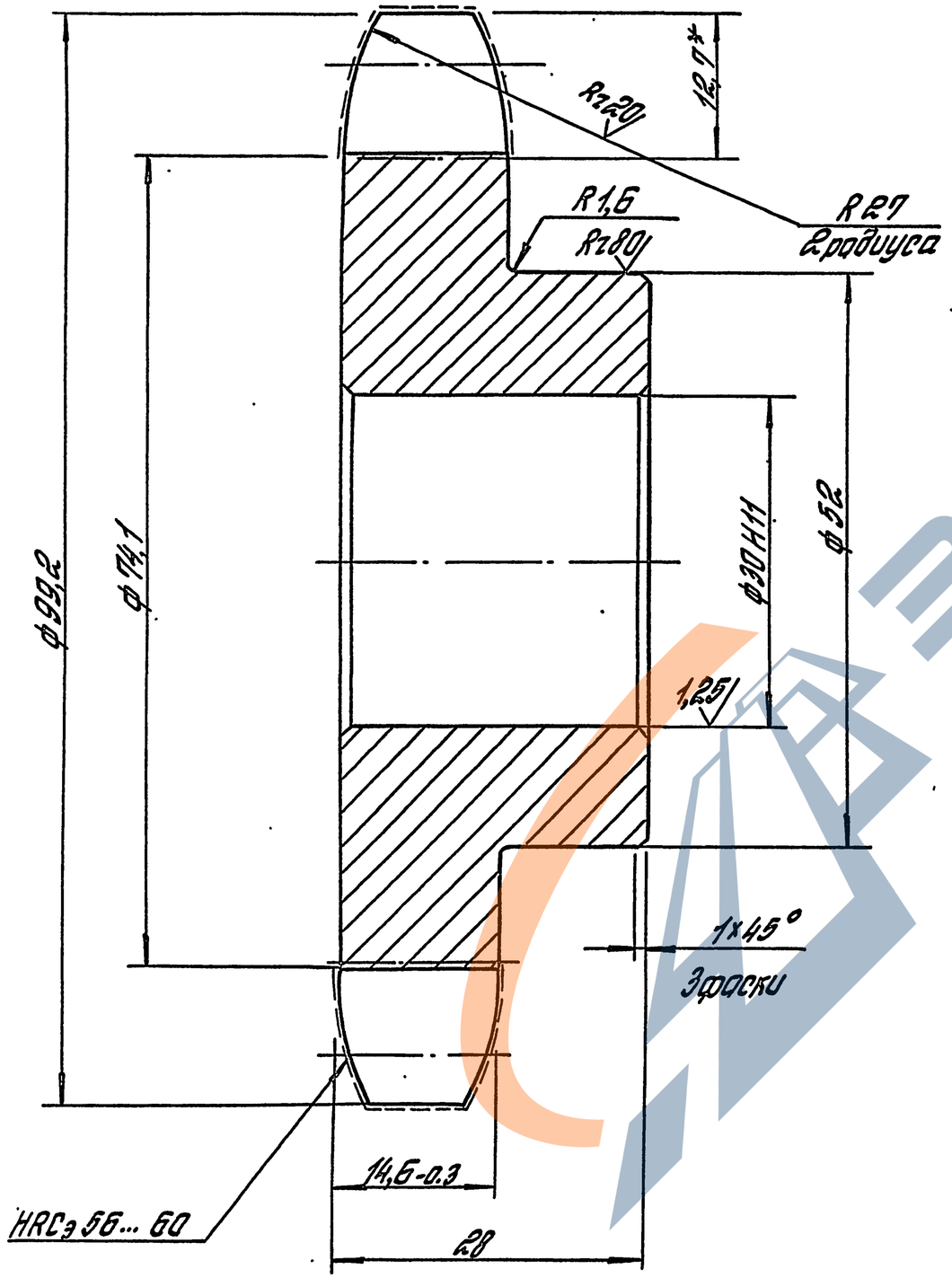

Число зубьев		z	11
Сопрягаемая цепь	Шаг	t	25,4
	Диаметр ролика	d	15,88
Профиль зуба по ГОСТ 591-69		—	без смещения
Класс точности по ГОСТ 591-69		—	3
Диаметр окружности впадин		$Д_i$	74,1
Допуск на разность шагов		$б_t$	0,16
Радиальное биение окружности впадин		E_o	0,5
Торцовое биение зубчатого венца		—	0,5
Диаметр делительной окружности		da	90,16
Сопрягаемая цепь	Ширина внутренней пластины	h	24,2
	Расстояние между внутренними пластин.	$B_{вн.}$	15,88

1. *Размер для справок.
2. Неуказанные предельные отклонения размеров: $h14; \pm \frac{IT14}{2}$.

ГИП	Погорелов		
Н.контр.	Лукашевич		
Гл.спец.	Лукашевич		
Вед.инж.	Ртирягин		

3.017-3.7-01.00.04

Звездочка

Стадия	Масса	Масштаб
Р	0,97	2:1
Лист	Листов 1	

Круг 100-в-II ГОСТ 2590-88 / 45 ГОСТ 1050-88

ЦНИИПРОМЗДАНИЙ

Инв.№ подл. | Подпись и дата | Взам.инв.№

Ц 00108-02 44

Копировал: Стрельцова

Формат А3

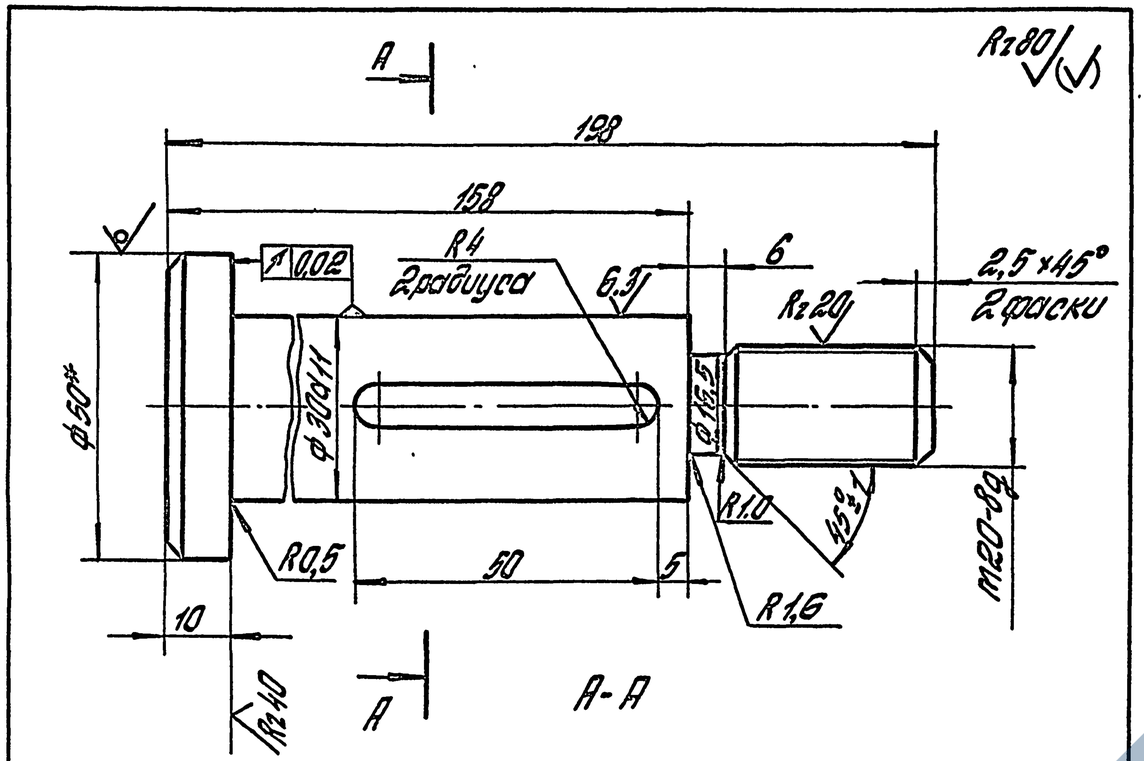

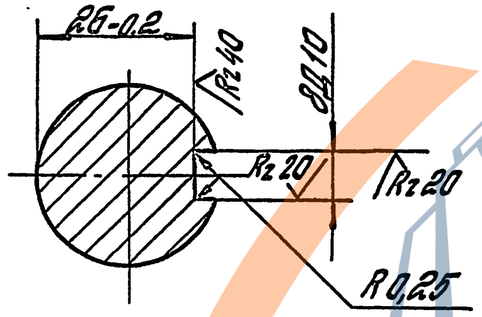

1.* Размер для справок.

2. Неуказанные предельные отклонения размеров: $h14; \pm \frac{IT14}{2}$.

				3.017-3.7-01.00.05		
				Ось	Стадия: Р	Масса: 0,99
					Масштаб: 1:1	
					Лист	Листов 1
ГИП	Погорелов			Круг 50-в-II ГОСТ 2590-88 / 15 ГОСТ 1050-88	ЦНИИПРОМЗДАНИЙ	
Н.контр.	Лукашевич					
Гл.спец.	Лукашевич					
Вед.инж.	Смирягин					

Инв.№ подл. | Подпись и дата | Взам.инв.№

Копировал: Стрельцова

Формат А4

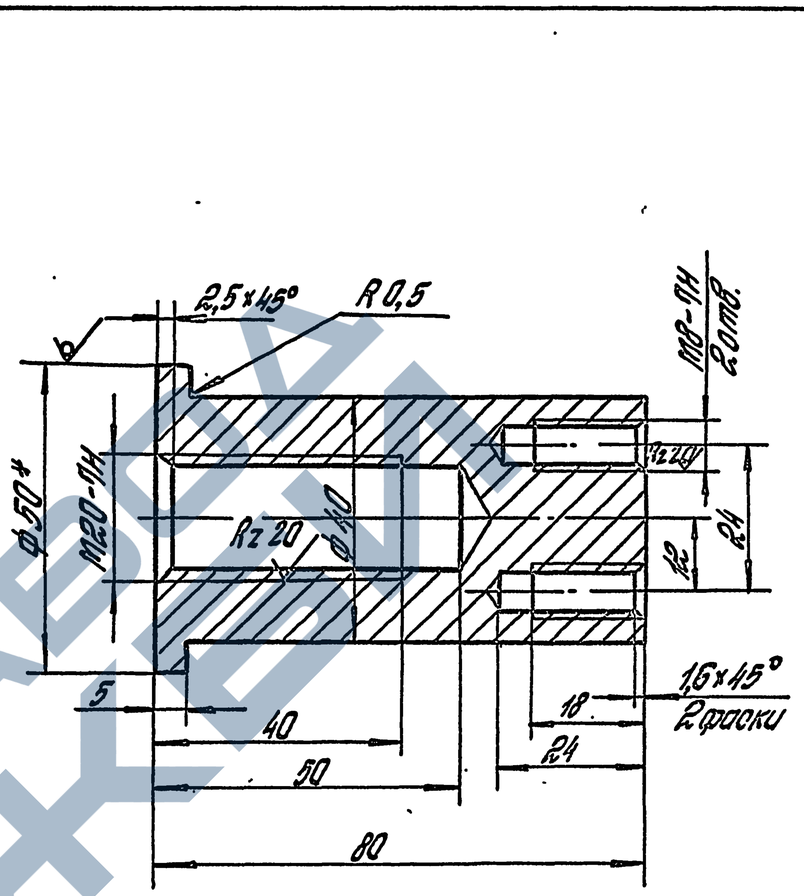

1.* Размер для справок.

2. Неуказанные предельные отклонения размеров: $h14; \pm \frac{IT14}{2}$.

				3.017-3.7-01.00.06		
				Втулка	Стадия: Р	Масса: 0,73
					Масштаб: 1:1	
					Лист	Листов 1
ГИП	Погорелов			Круг 50-в-II ГОСТ 2590-88 / Ст3сп I-II ГОСТ 535-88	ЦНИИПРОМЗДАНИЙ	
Н.контр.	Лукашевич					
Гл.спец.	Лукашевич					
Вед.инж.	Смирягин					

Инв.№ подл. | Подпись и дата | Взам.инв.№

Копировал: Стрельцова

Формат А4

Rz 80 √(√)

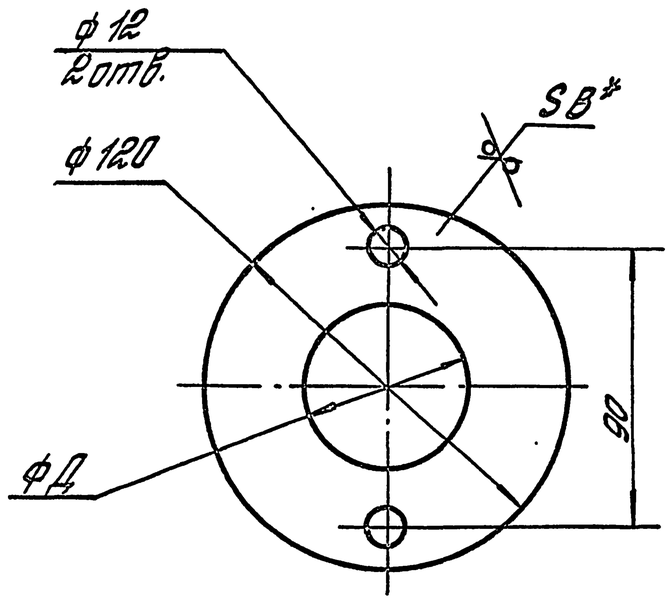

Обозначение	Материал; В, мм	Д, мм	Масса, кг
3.017-3.7-01.00.07	Лист Б-ПН-8 ГОСТ 19903-74 / Ст3сп2-св ГОСТ 14637-89	52	0,57
-01	Лист Б-ПН-3.0 ГОСТ 19903-74 / ОК 36064-III Ст3пс2-св ГОСТ 16523-89	42	0,23

1.* Размер для справок.

2. Неуказанные предельные отклонения размеров: H14; h14; ± $\frac{IT14}{2}$.

				3.017-3.7-01.00.07
				Кольцо
				Стадия: Р; Масса: см. табл.; Масштаб: 1:2
				Лист; Листов 1
ГИП	Погорелов			См. табл.
Н.контр.	Лукашевич			ЦНИИПРОМЗДАНИЙ
Гл.спец.	Лукашевич			
Вед.инж.	Смирягин			

Инв. № подл. | Подпись и дата | Взам. инв. №

Копировал: Стрельцова

Формат А4

Rz 80 √(√)

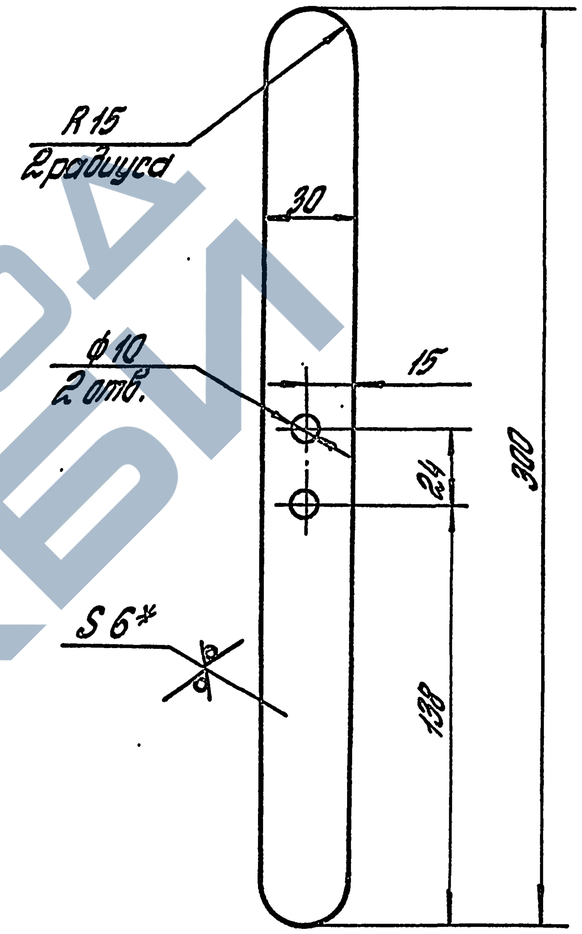

1.* Размер для справок.

2. Неуказанные предельные отклонения размеров: H14; h14; ± $\frac{IT14}{2}$.

				3.017-3.7-01.00.08
				Ручка
				Стадия: Р; Масса: 0,4; Масштаб: 1:2
				Лист; Листов 1
ГИП	Погорелов			Лист Б-ПН-6 ГОСТ 19903-74 / Ст3сп2-св ГОСТ 14637-89
Н.контр.	Лукашевич			ЦНИИПРОМЗДАНИЙ
Гл.спец.	Лукашевич			
Вед.инж.	Смирягин			

Инв. № подл. | Подпись и дата | Взам. инв. №

Ц00108-08 46

Копировал: Стрельцова

Формат А4

ЗАВОД ЖБИ

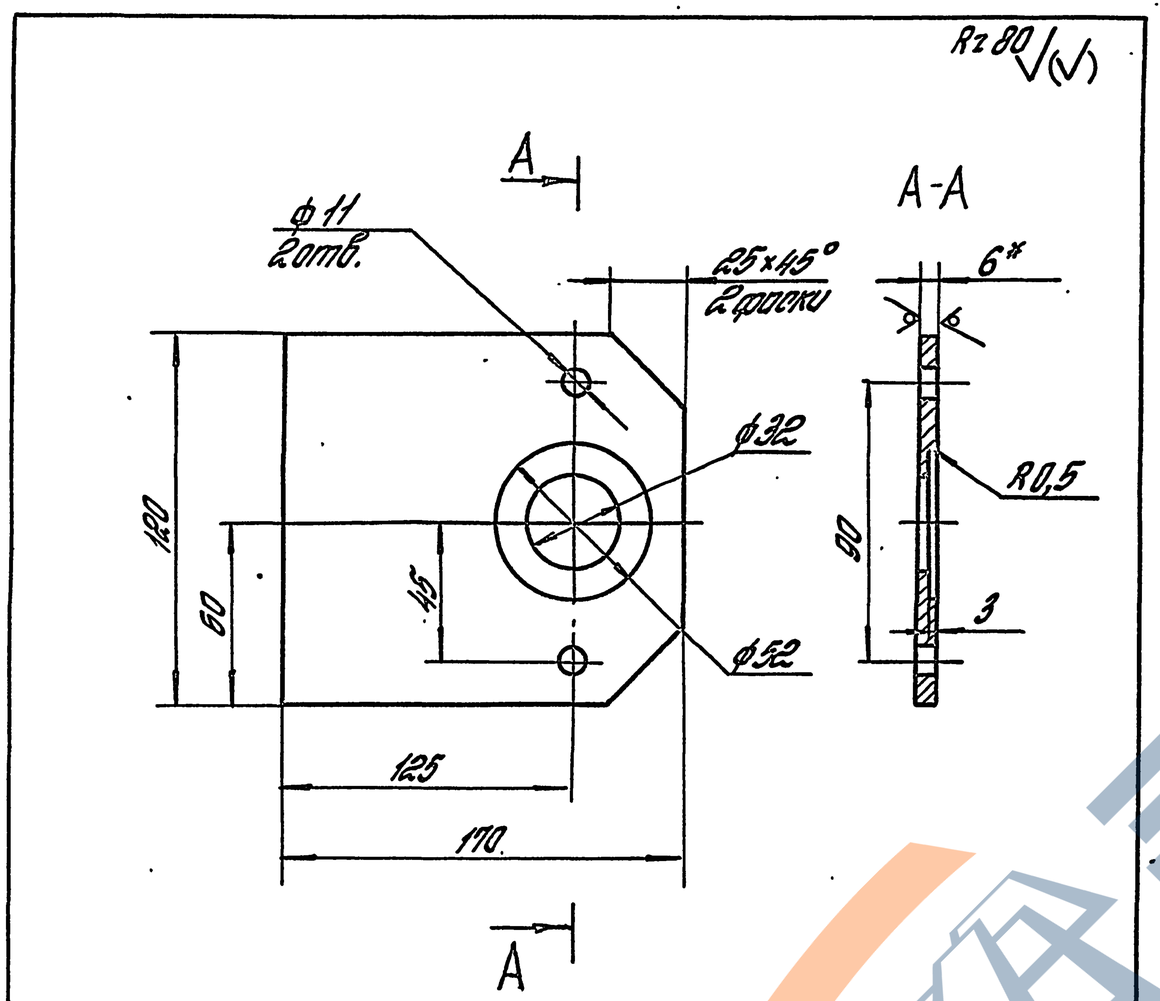

1.* Размер для справок.

2. Неуказанные предельные отклонения размеров: H14; h14; $\pm\frac{IT14}{2}$.

				3.017-3.7-01.00.09			
				Пластина	Стадия	Масса	Масштаб
					Р	0,76	1:2
					Лист	Листов 1	
ГИП	Погорелов			Лист Б-ПН-6 ГОСТ 19903-74 / Ст3сп2-сб ГОСТ 14637-89	ЦНИИПРОМЗДАНИЙ		
Н.контр.	Лукашевич						
Гл.спец.	Лукашевич						
Вед.инж.	Смирягин						

Инв. № подл. | Подпись и дата | Взам. инв. №

Копировал: Стрельцова

Формат А4

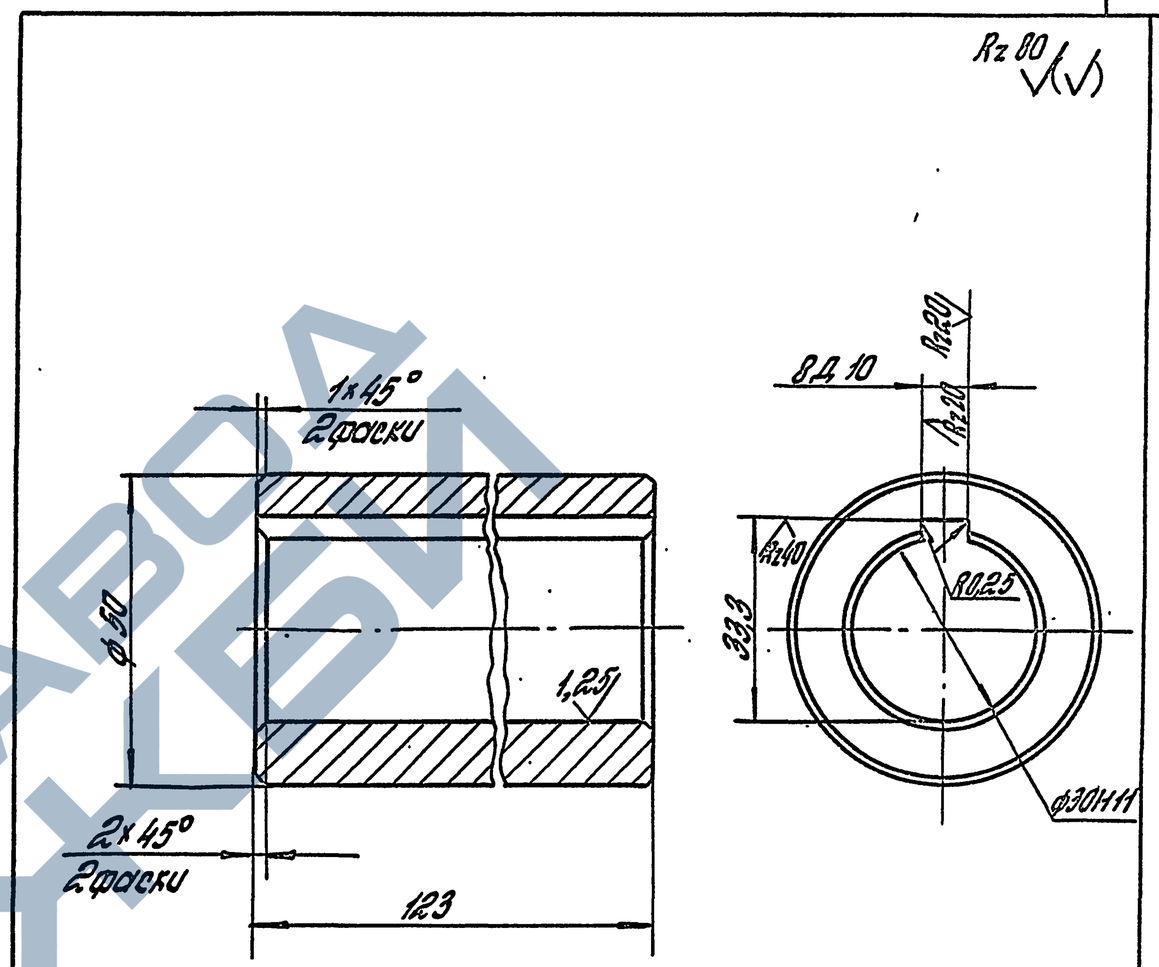

Неуказанные предельные отклонения размеров: h14; $\pm\frac{IT14}{2}$.

				3.017-3.7-01.00.11			
				Втулка	Стадия	Масса	Масштаб
					Р	1,2	1:1
					Лист	Листов 1	
ГИП	Погорелов			Круг Б3-В-II ГОСТ 2590-88 / Ст3сп I-II ГОСТ 535-88	ЦНИИПРОМЗДАНИЙ		
Н.контр.	Лукашевич						
Гл.спец.	Лукашевич						
Вед.инж.	Смирягин						

Инв. № подл. | Подпись и дата | Взам. инв. №

Копировал: Стрельцова

Ц00108-08 47 Формат А4

Rz 80 √(√)

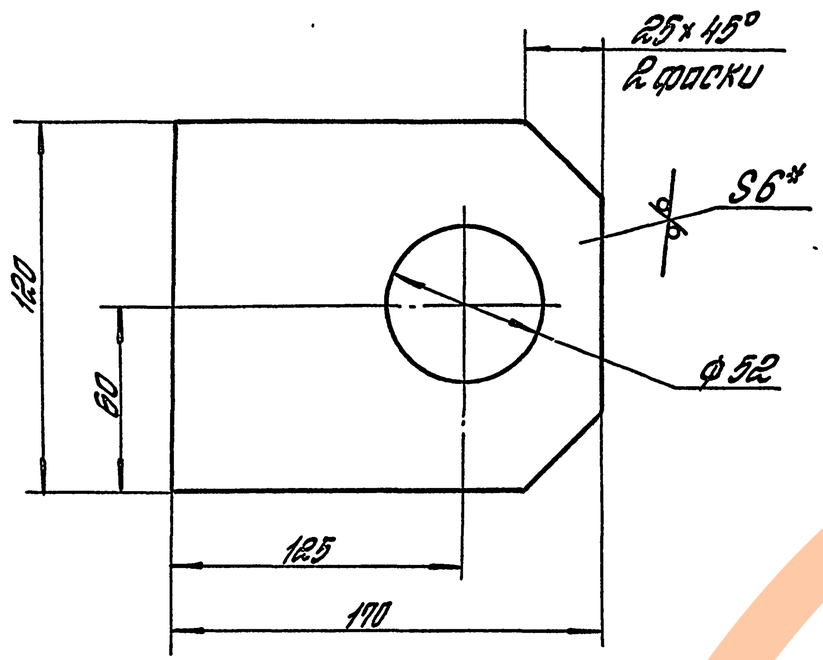

1.* Размер для справок.

2. Неуказанные предельные отклонения размеров: H14; h14; ±$\frac{IT14}{2}$.

				3.017-3.7-01.00.12		
				Пластина	Стадия	Масса	Масштаб
					Р	0,77	1:2
ГИП	Погорелов				Лист	Листов 1
Н.контр.	Лукашевич			Лист Б-ПН-6 ГОСТ 19903-74 / Ст3сп2-св ГОСТ 14637-89	ЦНИИПРОМЗДАНИЙ	
Гл.спец.	Лукашевич					
Вед.инж.	Смирягин					

Инв. № подл. | Подпись и дата | Взам. инв. №

Копировал: Стрельцова

Формат А4

Rz 80 √(√)

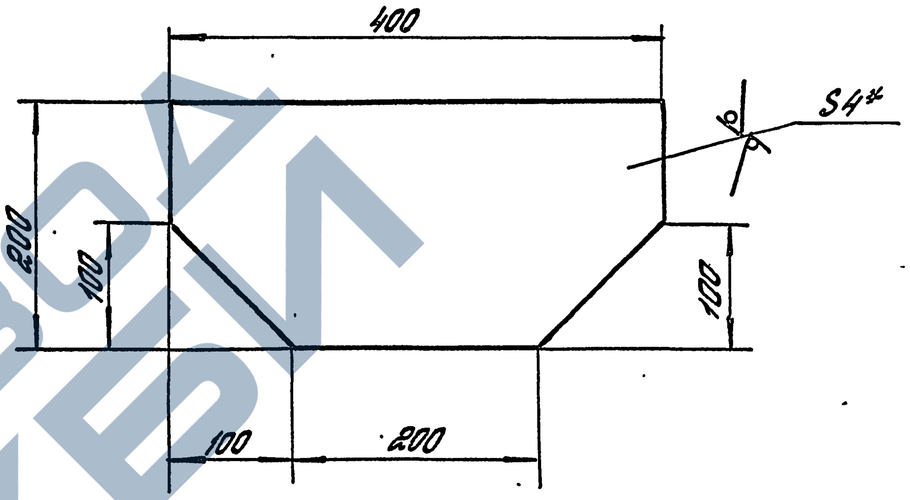

1.* Размер для справок.

2. Неуказанные предельные отклонения размеров: h14; $\frac{IT14}{2}$.

				3.017-3.7-01.00.13		
				Пластина	Стадия	Масса	Масштаб
					Р	2,2	1:5
ГИП	Погорелов				Лист	Листов 1
Н.контр.	Лукашевич			Лист Б-ПН-4 ГОСТ 19903-74 / Ст3сп2-св ГОСТ 14637-89	ЦНИИПРОМЗДАНИЙ	
Гл.спец.	Лукашевич					
Вед.инж.	Смирягин					

Инв. № подл. | Подпись и дата | Взам. инв. №

Копировал: Стрельцова

Ц00108-08 48 Формат А4

Инв. № подл.	Подпись и дата	Взам. инв. №

Формат	Зона	Поз.	Обозначение	Наименование	Кол. на испол. 3.017-3.7-02.00.00- —	Кол. на испол. 3.017-3.7-02.00.00- 01	Примечание
				Документация			
*)			3.017-3.7-02.00.00 СБ	Сборочный чертеж	X	X	А3; А4
				Детали			
А4		1	3.017-3.7-02.00.01	Ребро	18	18	
А4		2	3.017-3.7-02.00.02	Уголок	1		
			-01	Уголок		1	
А4		3	3.017-3.7-02.00.03	Упор	1	1	
А4		4	3.017-3.7-02.00.04	Пластина	1	1	

ГИП	Логарелов		
Н. контр.	Лукашевич		
Ст. спец.	Лукашевич		
Вед. инж.	Стрельцова		

3.017-3.7-02.00.00

Стойка

Стадия	Лист	Листов
Р	1	3

ЦНИИПРОМЗДАНИЙ

Копировал: Стрельцова

Формат А4

Инв. № подл.	Подпись и дата	Взам. инв. №

Формат	Зона	Поз.	Обозначение	Наименование	Кол. на испол. 3.017-3.7-02.00.00- —	Кол. на испол. 3.017-3.7-02.00.00- 01	Примечание
				Стойка			
				Швеллер 12-В-II ГОСТ 8240-89 / Ст3сп I-II ГОСТ 535-88			
БЧ		5	3.017-3.7-02.00.05	l = 2440-1,0; Rz 80	3	3	25,3 кг
БЧ		6	3.017-3.7-02.00.06	l = 275 h14; Rz 80	1	1	2,6 кг
БЧ		7	3.017-3.7-02.00.07	Основание			
				Профиль 100×100×4 ГОСТ 25577-83 / квадратный / Ст3пс2 ГОСТ 11474-76			
				l = 4500-2,0; Rz 80	2	2	54,2 кг
БЧ		8	3.017-3.7-02.00.08	Заглушка			
				Лист Б-ПН-2,0 ГОСТ 19903-74 / ОК 36024-III Ст3пс2-сВ ГОСТ 16523-89			
				(96×96) h14; Rz 80	4	4	0,137 кг
БЧ		9	3.017-3.7-02.00.09	Пластина			
				Лист Б-ПН-20 ГОСТ 19903-74 / Ст3сп2-сВ ГОСТ 14637-89			
				(250×250) h14; Rz 80	3	3	1,5 кг

БЧ 80-8010-01

3.017-3.7-02.00.00

Лист 2

Копировал: Стрельцова

Формат А4

8/1

Инв.№ подл.	Подпись и дата	Взам.инв.№

Формат	Зона	Поз.	Обозначение	Наименование	Кол. на испол. 3.017-3.7-02.00.00- —	01								Примечание
6Ч		10	3.017-3.7-02.00.11	Направляющая										
				Полоса 40×18-В ГОСТ 103-76 / Ст3сп I-II ГОСТ 535-88										
				l = 4364-1.0 Rz 80	2	2								21,65 кг
6Ч		11	3.017-3.7-02.00.12	Кронштейн										
				Уголок 50×50×4-Б ГОСТ 8509-86 / Ст3пс2 ГОСТ 535-88										
				l = 300-1.0; Rz 80	9	9								1,15 кг
				Стандартные изделия										
				Болты ГОСТ 7798-70										
		12		М10-8g×120.58.01.20	2	2								
		13		М10-8g×25.58.01.20	2	2								
		14		Гайка М10-7Н.5.01.20										
				ГОСТ 5915-70	2	2								
		15		Шайба 10.65Г.02.9										
				ГОСТ 6402-70	2	2								

3.017-3.7-02.00.00 — Лист 3

Копировал: Стрельцова — Формат А4

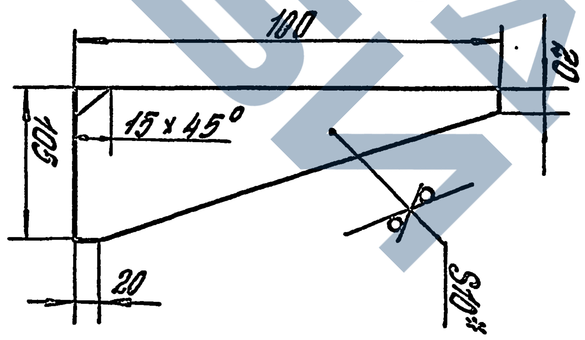

Rz 80 (√)

1. * Размер для справок.
2. Неуказанные предельные отклонения размеров: Н14; ± IT14/2.

Инв.№ подл.	Подпись и дата	Взам.инв.№

Изм.	Кол.уч.	Лист	№ док.	Подпись	Дата		
Разраб.						3.017-3.7-02.00.01	
Пров.						Рабочий чертеж	Лит.	Масса	Масштаб
Т.контр.							Р	0,120	1:2
Н.контр.						Щит для 2-ой опоры ВЛ 0,4 кВ	Листов 1
Нач.отд.							
Гип						ЦНИИПромзернопроект	

Копировал: Стрельцова — Формат А4

450108-5

3.017-3.7-02.00.00 -изображено
3.017-3.7-02.00.00-01-зеркальное отражение

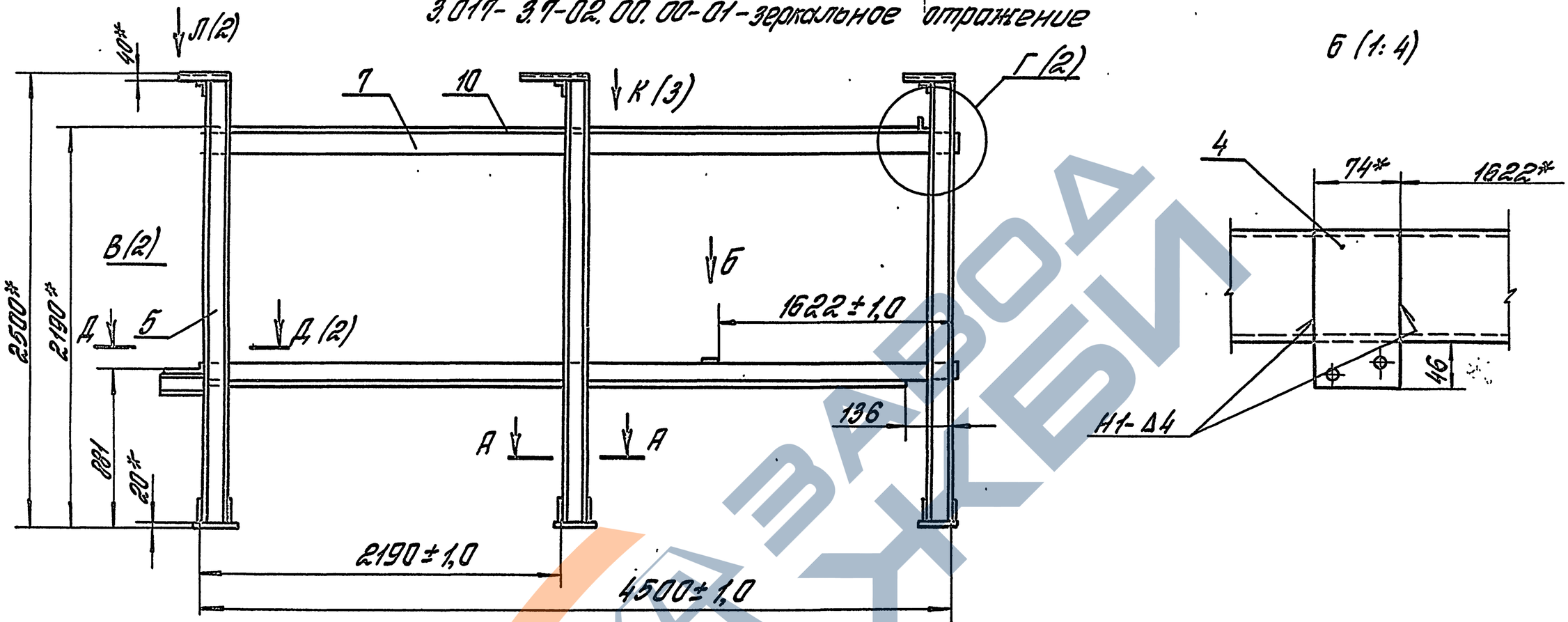

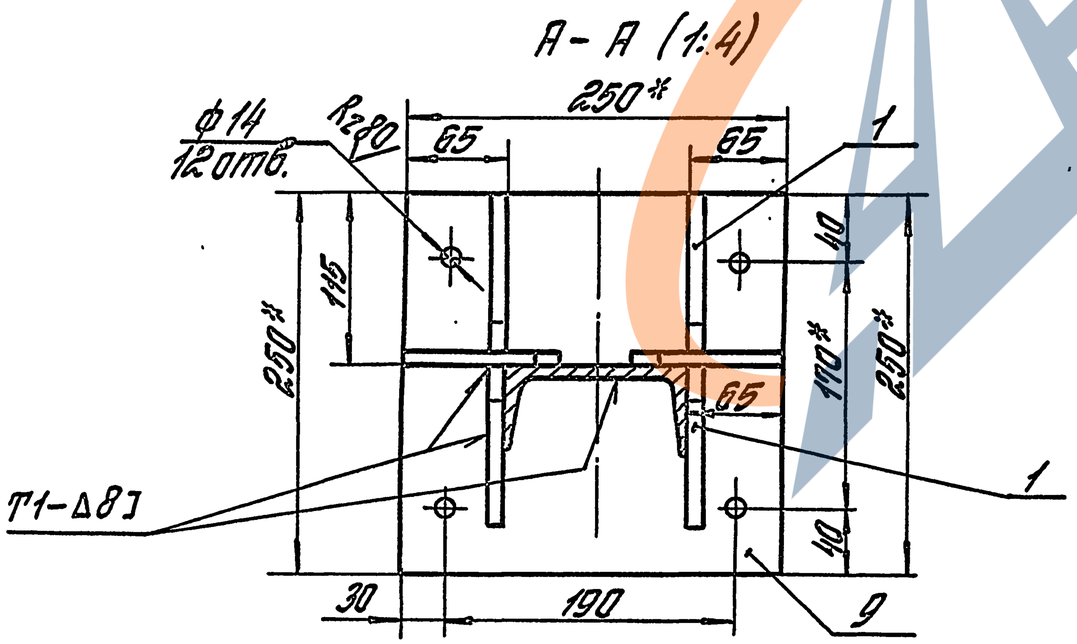

1.* Размеры для справок.
2. Сварные швы по ГОСТ 5264-80. Обозначение сварного шва относится ко всем подобным свариваемым элементам.
3. Неуказанные предельные отклонения размеров: Н14; h14; $\pm\frac{УТ14}{2}$.

				3.017-3.7-02.00.00 СБ		
				Стойка. Сборочный чертеж	Стадия	Масса	Масштаб
					Р	267	1:25
ГИП	Погорелов				Лист 1	Листов 3
Н.контр.	Лукашевич				ЦНИИПРОМЗДАНИЙ	
Гл.спец.	Лукашевич					
Вед.инж.	Смирягин					

Копировал: Стрельцова

Ц00108-08 51 Формат А3

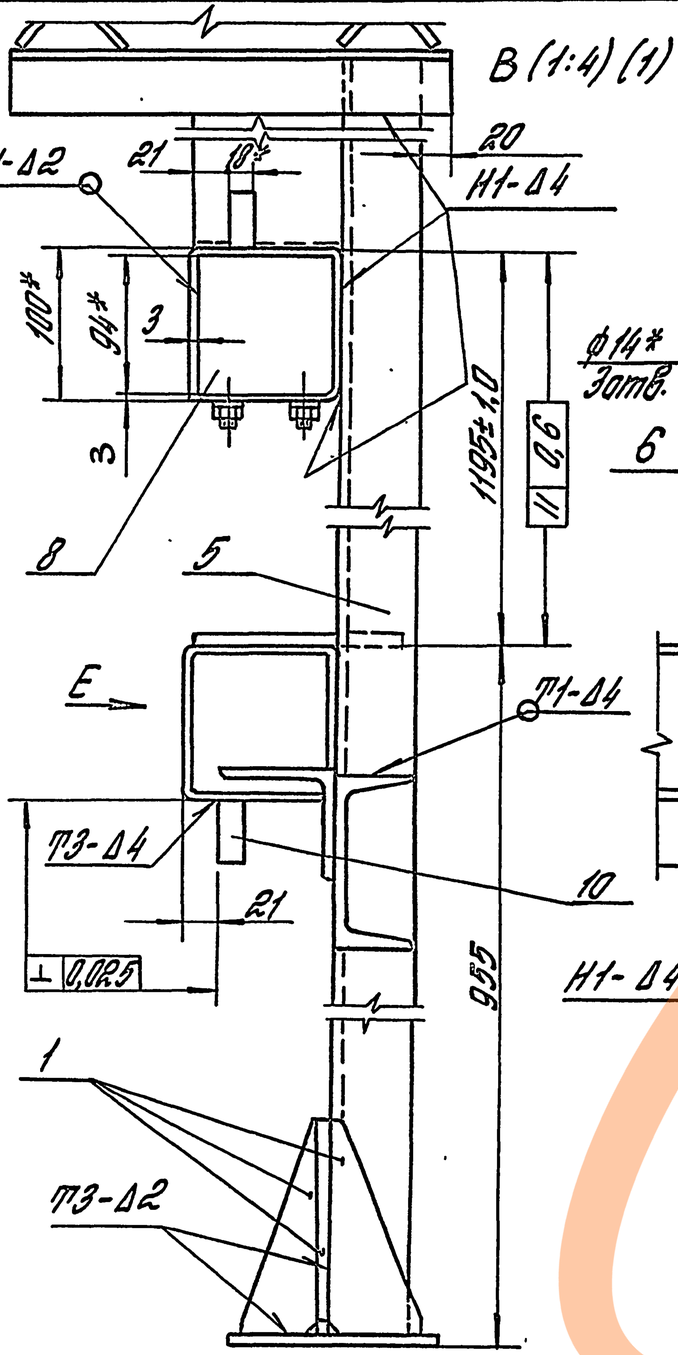

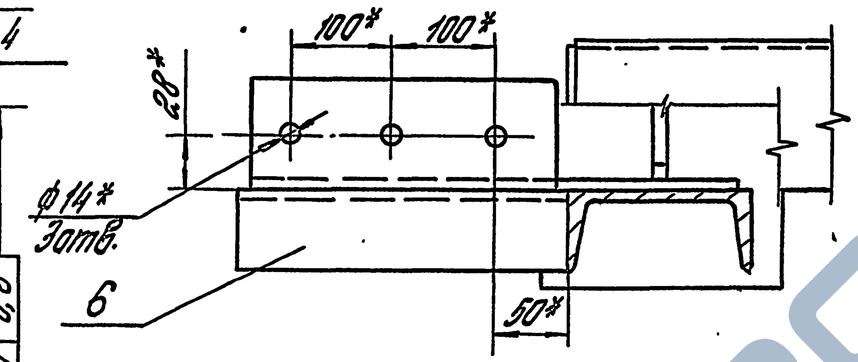

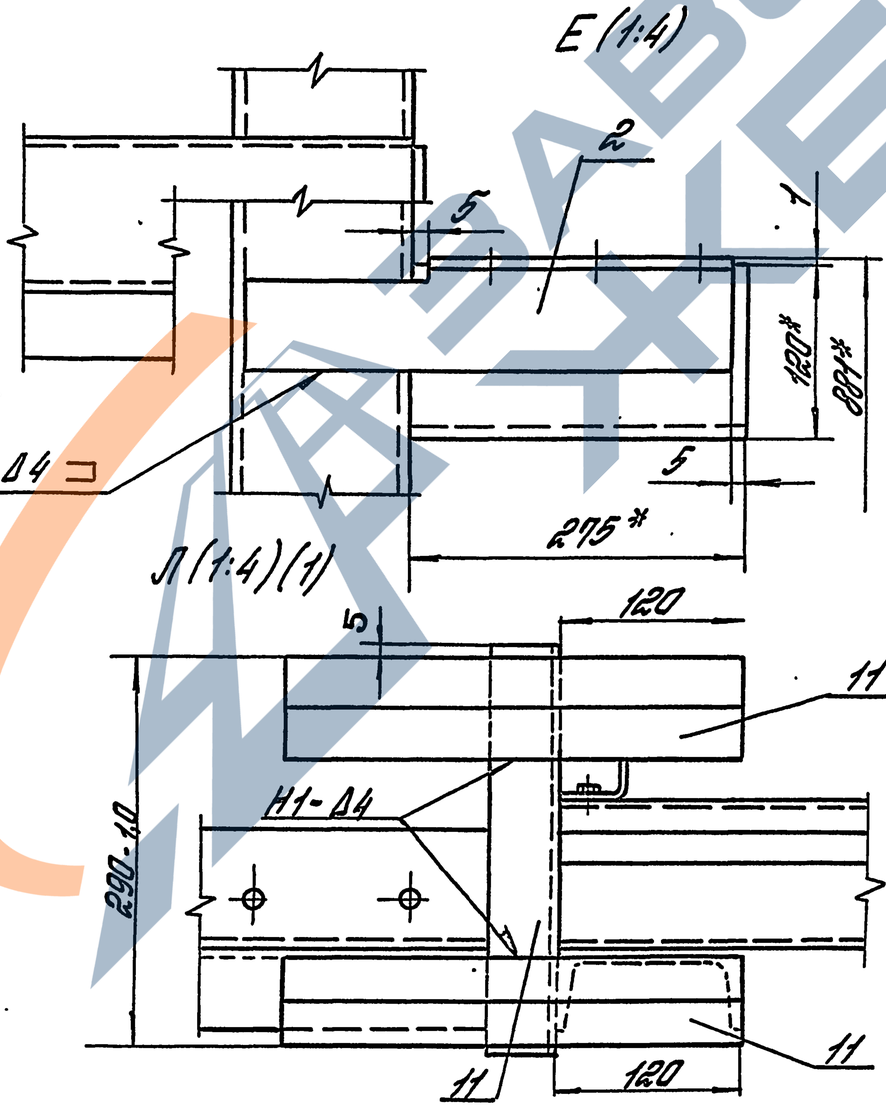

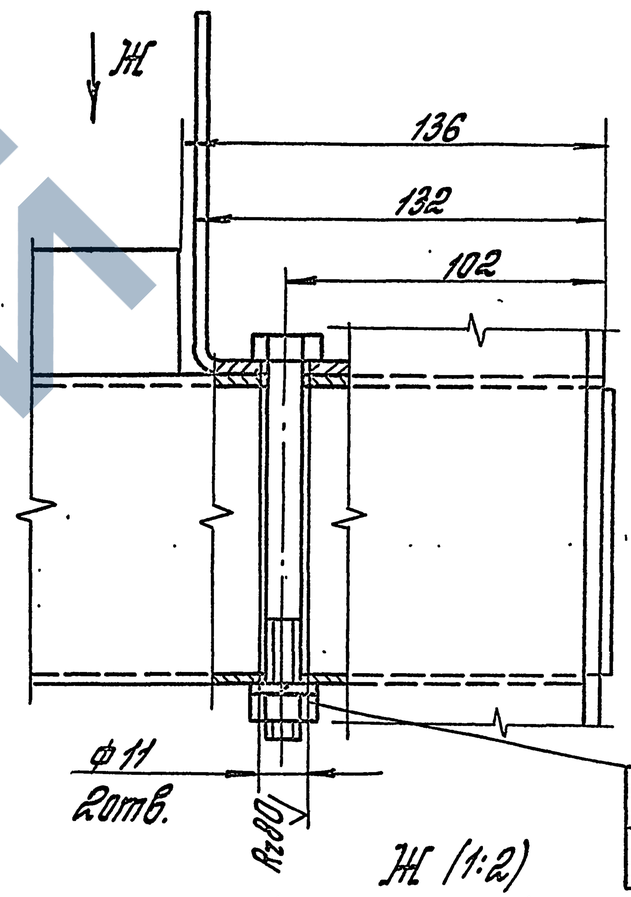

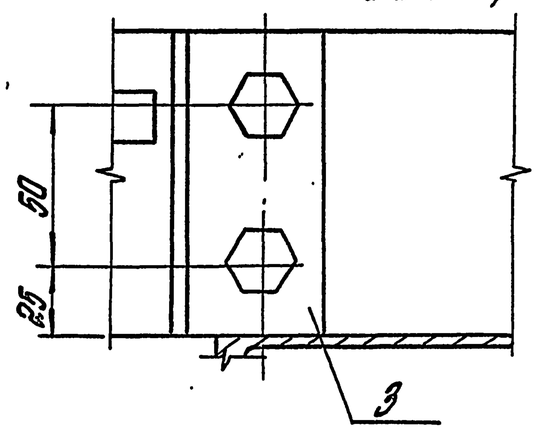

Инв.№подл. | Подпись и дата | Взам.инв.№

3.017-3.7-02.00.00 СБ

Лист 2

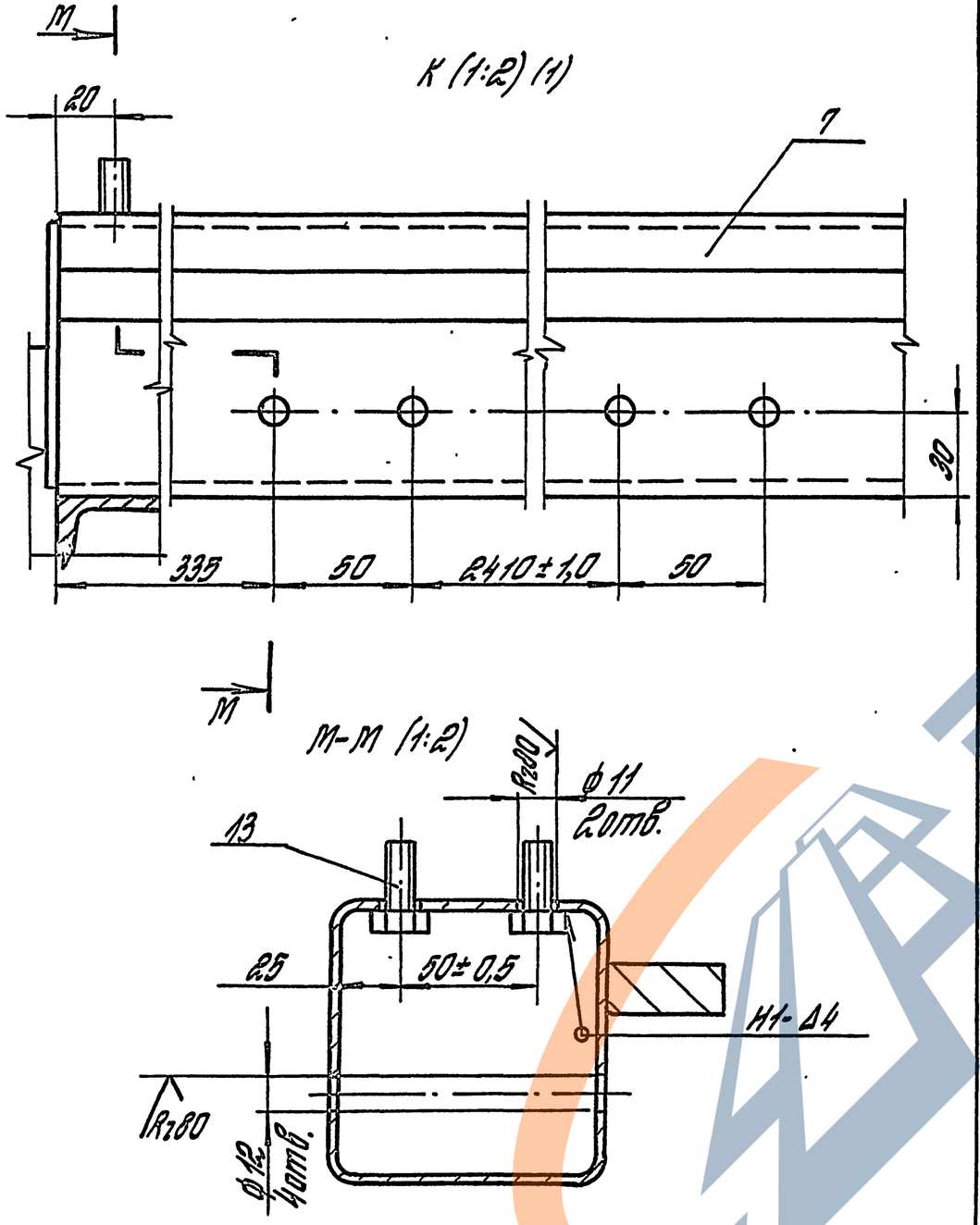

3.017-3.7-02.00.00СБ

Лист 3

Инв. № подл. | Подпись и дата | Взам. инв.

Копировал: Стрельцова

Формат А4

3.017-3.7-02.00.02 – изображено

3.017-3.7-02.00.02-01 – зеркальное отражение

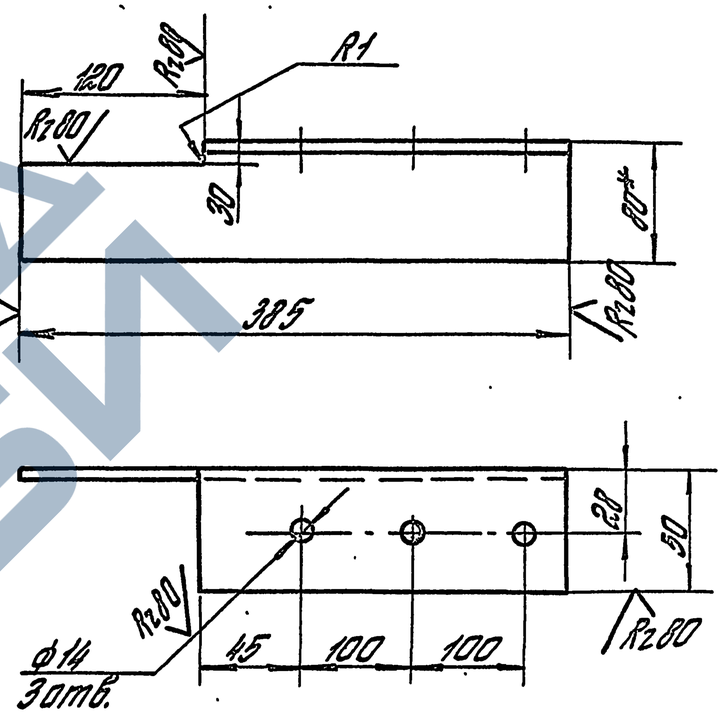

1.* Размер для справок.

2. Неуказанные предельные отклонения размеров: $H14$; $h14$; $\pm\frac{IT14}{2}$.

				3.017-3.7-02.00.02		
				Уголок	Стадия	Масса	Масштаб
					Р	2,0	1:4
					Лист	Листов 1
ГИП	Погорелов			Уголок 80×80×6-8-II ГОСТ 8509-86 / Ст 3сп I-II ГОСТ 535-88	ЦНИИПРОМЗДАНИЙ	
Н. контр.	Лукашевич					
Гл. спец.	Лукашевич					
Вед. инж.	Смирягин					

Инв. № подл. | Подпись и дата | Взам. инв. №

Копировал: Стрельцова

Ц00108-08 53

Формат А4

Rz 80 (√)

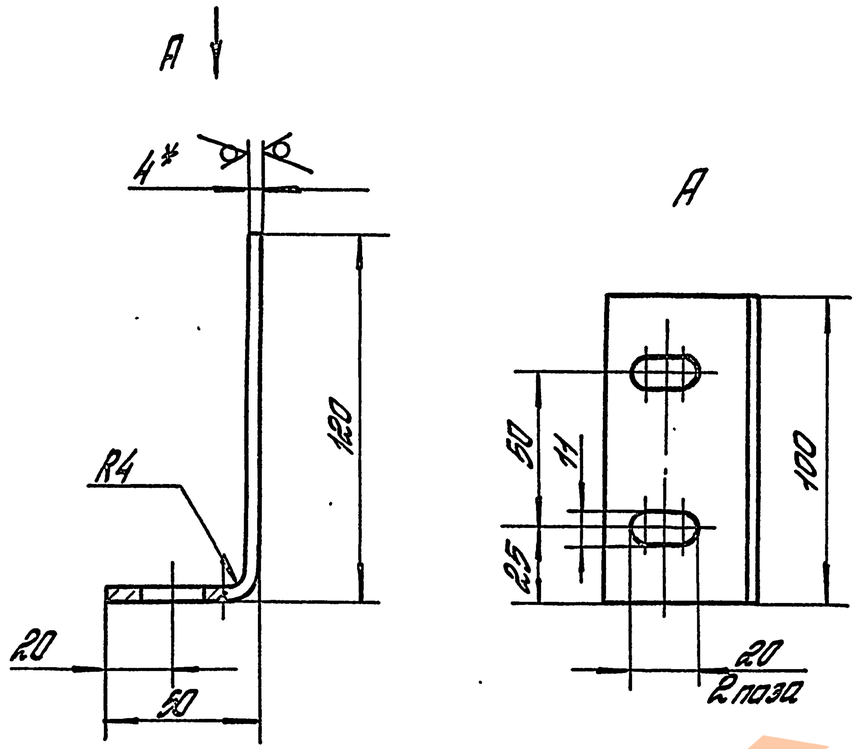

1. *Размер для справок.
2. Неуказанные предельные отклонения размеров: H14; h 14; ± IT14/2.

				3.017-37-02.00.03		
				Упор	Стадия: Р	Масса: 0,53	Масштаб: 1:2
ГИП	Погорелов				Лист:	Листов 1
Н. контр.	Лукашевич			Лист 6-ПН-4 ГОСТ 19903-74 Ст3пс2-сВ ГОСТ 14637-89	ЦНИИПРОМЗДАНИЙ	
Гл. спец.	Лукашевич					
Вед. инж.	Стирягин					

Инв. № подл. | Подпись и дата | Взам. инв. №

Копировал: Стрельцова

Формат А4

Rz 80 (√)

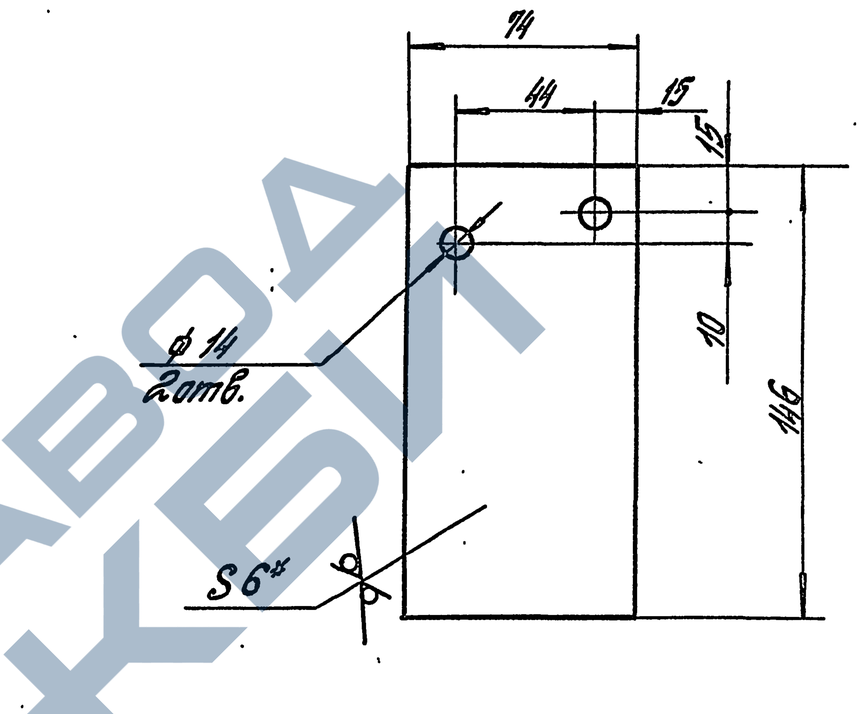

1. *Размер для справок.
2. Неуказанные предельные отклонения размеров: H14; h 14; ± IT14/2.

				3.017-37-02.00.04		
				Пластина	Стадия: Р	Масса: 0,33	Масштаб: 1:2
ГИП	Погорелов				Лист	Листов 1
Н. контр.	Лукашевич			Лист 6-ПН-6 ГОСТ 19903-74 Ст3пс2-сВ ГОСТ 14637-89	ЦНИИПРОМЗДАНИЙ	
Гл. спец.	Лукашевич					
Вед. инж.	Стирягин					

Инв. № подл. | Подпись и дата | Взам. инв. №

Копировал: Стрельцова

Формат А4

Инв. № подл.	Подпись и дата	Взам. инв. №

Формат	Зона	Поз.	Обозначение	Наименование	Кол. на исполн. 3.017-3.703.00.00- —	Кол. на исполн. 3.017-3.703.00.00- 01	Примечание
				Документация			
А3			3.017-3.7-03.00.00 СБ	Сборочный чертеж	X	X	
				Сборочные единицы			
А3		1	3.017-3.7-03.10.00	Кронштейн	1		
			-01	Кронштейн		1	
А3		2	3.017-3.7-03.20.00	Тяга	1	1	
				Детали			
А4		3	3.017-3.7-03.00.01	Втулка	1	1	

ГИП	Логорелов		
Н. контр.	Лукашевич		
Гл. спец.	Лукашевич		
Вед. инж.	Смирягин		

3.017-3.7-03.00.00

Натяжное устройство

Стадия	Лист	Листов
Р	1	2

ЦНИИПРОМЗДАНИЙ

Копировал: Стрельцова

Формат А4

Инв. № подл.	Подпись и дата	Взам. инв. №

Формат	Зона	Поз.	Обозначение	Наименование	Кол. на исполн. 3.017-3.7-03.00.00- —	Кол. на исполн. 3.017-3.7-03.00.00- 01	Примечание
А4		4	3.017-3.7-03.00.02	Ось	1	1	
				Стандартные изделия			
		5		Винт М5-8g×8.58.01.20			
				ГОСТ 1476-84	1	1	
		6		Гайка М20-7Н.5.01.20			
				ГОСТ 5915-70	2	2	
		7		Шайба 30.01пс2.01.20			
				ГОСТ 11371-78	1	1	
		8		Шплинт 6,3×45.001			
				ГОСТ 397-79	1	1	

Ц-00108-88 55

3.017-3.7-03.00.00

Лист 2

Копировал: Стрельцова

Формат А4

3.017-3.7-03.00.00- изображено
3.017-3.7-03.00.00-01- зеркальное отражение

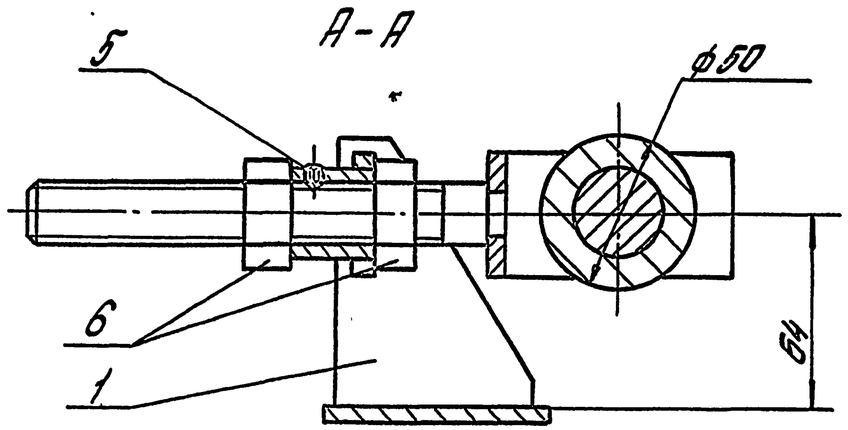

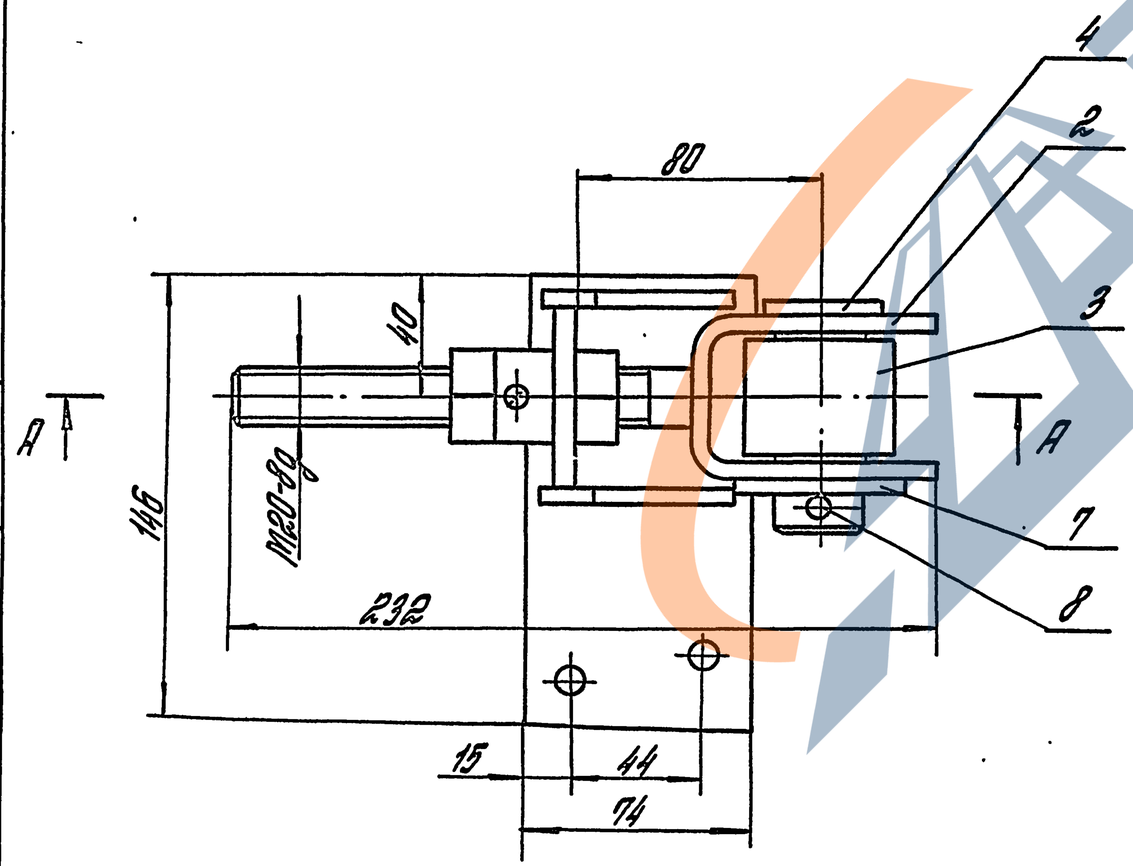

Размеры для справок.

				3.017-3.7-03.00.00 СБ		
				Натяжное устройство. Сборочный чертеж	Стадия: Р	Масса: 3,0
					Масштаб: 1:2	
ГИП	Логвелов				Лист	Листов 1
Н.контр.	Лукашевич				ЦНИИПРОМЗДАНИЙ	
Гл.спец.	Лукашевич					
Вед.инж.	Смирягин					

Копировал: Стрельцова

Ц00108-02 56 Формат А3

Инв.№ подл. | Подпись и дата | Взам.инв.№

Формат	Зона	Поз.	Обозначение	Наименование	Кол.	Примеч.
				Документация		
А3			3.017-3.7-03.10.00 СБ	Сборочный чертеж		
				Детали		
А4		1	3.017-3.7-03.10.01	Втулка	1	
				Ребро		
				Лист $\frac{Б\text{-}ПН\text{-}6\ ГОСТ\ 19903\text{-}74}{Ст3сп2\text{-}сВ\ ГОСТ\ 14637\text{-}89}$		
Б4		2	3.017-3.7-03.10.02	(40×42) h14; $R_z 80$	1	0,08 кг
Б4		3	3.017-3.7-03.10.03	(64×90) h14; $R_z 80$	2	0,27 кг
Б4		4	3.017-3.7-03.10.04	Пластина		
				Лист $\frac{Б\text{-}ПН\text{-}6\ ГОСТ\ 19903\text{-}74}{Ст3сп2\text{-}сВ\ ГОСТ\ 14637\text{-}89}$		
				(74×146) h14; $R_z 80$	1	0,5 кг
			Различия исполнений 3.017-3.7-03.10.00 и 3.017-3.7-03.10.00-01 по сборочному чертежу			

Инв.№ подл. | Подпись и дата | Взам. инв.№

ГИП	Погорелов		
Н.контр.	Лукашевич		
Нач.спец.	Лукашевич		
Нед.инж.	Стирягин		

3.017-3.7-03.10.00

Кронштейн

Стадия	Лист	Листов
Р		1

ЦНИИПРОМЗДАНИЙ

Копировал: Стрельцова

Формат А4

$R_z 80$ (√)

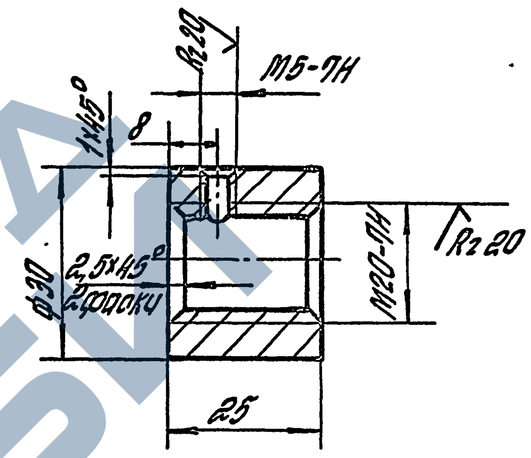

Неуказанные предельные отклонения размеров: h14; $\pm \frac{IT14}{2}$.

Инв.№ подл. | Подпись и дата | Взам. инв.№

ГИП	Погорелов		
Н.контр.	Лукашевич		
Нач.спец.	Лукашевич		
Нед.инж.	Стирягин		

3.017-3.7-03.10.01

Втулка

Стадия	Масса	Масштаб
Р	0,077	1:1
Лист	Листов 1	

Круг $\frac{32\text{-}В\text{-}II\ ГОСТ\ 2590\text{-}88}{Ст.3сп\ I\text{-}II\ ГОСТ\ 535\text{-}88}$

ЦНИИПРОМЗДАНИЙ

Копировал: Стрельцова

Ц00108-02 57 Формат А4

3.017-3.7-03.10.00 – изображено

3.017-3.7-03.10.00-01 – зеркальное отражение

А – А

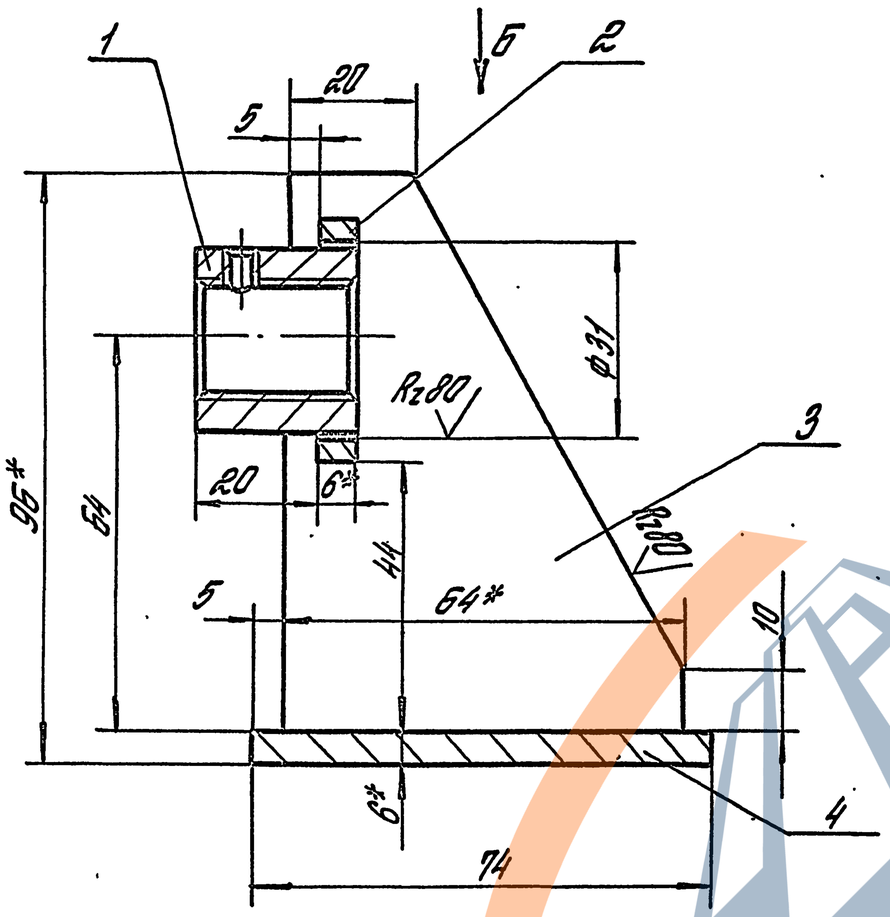

Б

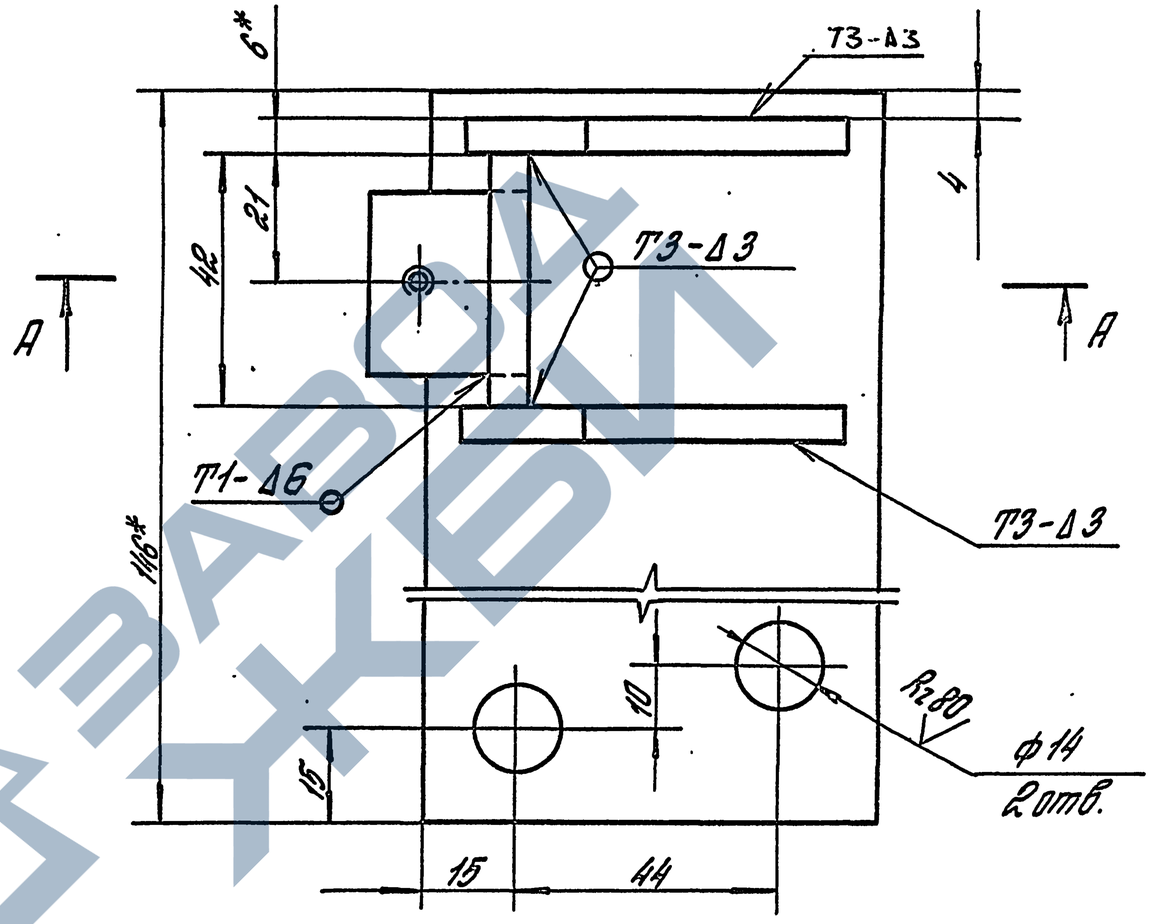

1. Сварные швы по ГОСТ 5264-80.
2. * Размеры для справок.
3. Неуказанные предельные отклонения размеров: H14; h14; $\pm\frac{IT14}{2}$.

				3.017-3.7-03.10.00 СБ		
				Кронштейн. Сборочный чертеж.	Стадия	Масса	Масштаб
					Р	1,3	1:1
ГИП	Погорелов				Лист	Листов 1
Н. контр.	Лукашевич				ЦНИИПРОМЗДАНИЙ	
Гл. спец.	Лукашевич					
Вед. инж.	Стирягин					

Инв. № подл. | Подпись и дата | Взам. инв. №

Копировал: Стрельцова

Ц00108-08 58 Формат А3

Формат	Зона	Поз.	Обозначение	Наименование	Кол.	Примеч.
				Документация		
А3			3.017-3.7-03.20.00 СБ	Сборочный чертеж		
				Детали		
А4		1	3.017-3.7-03.20.01	Стержень	1	
Б4		2	3.017-3.7-03.20.02	Скоба		
				Лист Б-ПН-6 ГОСТ 19903-74		
				Ст.3сп2-сб ГОСТ 14637-89		
				(40×198) h14; Rz80	1	0,373 кг

Инв. № подл. | Подпись и дата | Взам. инв. №

ГИП	Погорелов			3.017-3.7-03.20.00
Н.контр.	Ликашевич			Тяга
Гл.спец.	Ликашевич			
Вед.инж.	Смирягин			

Стадия	Лист	Листов
Р		1

ЦНИИПРОМЗДАНИЙ

Копировал: Стрельцова

Формат А4

Rz80 √ (√)

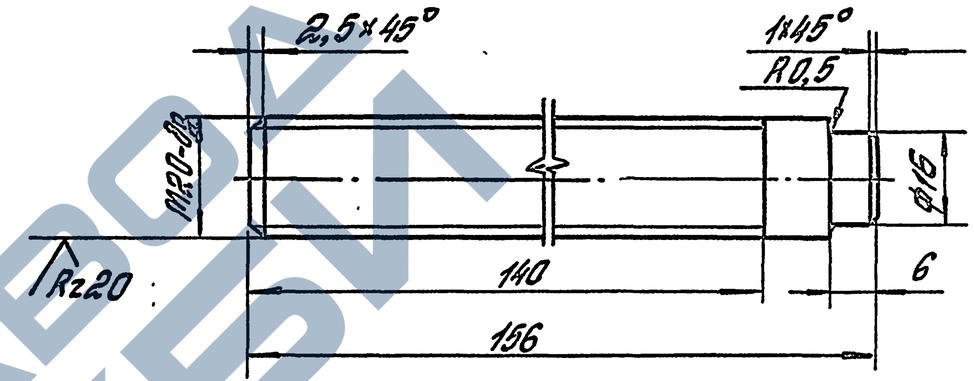

Неуказанные предельные отклонения размеров: h14; H14; $\pm\frac{IT14}{2}$.

Инв. № подл. | Подпись и дата | Взам. инв. №

ГИП	Погорелов			3.017-3.7-03.20.01
Н.контр.	Ликашевич			Стержень
Гл.спец.	Ликашевич			
Вед.инж.	Смирягин			

Стадия	Масса	Масштаб
Р	0,4	1:1

Лист | Листов 1

Круг 22-В-II ГОСТ 2590-88 / Ст3 сп I-II ГОСТ 535-88

ЦНИИПРОМЗДАНИЙ

Копировал: Стрельцова

Ц00108-08 59

Формат А4

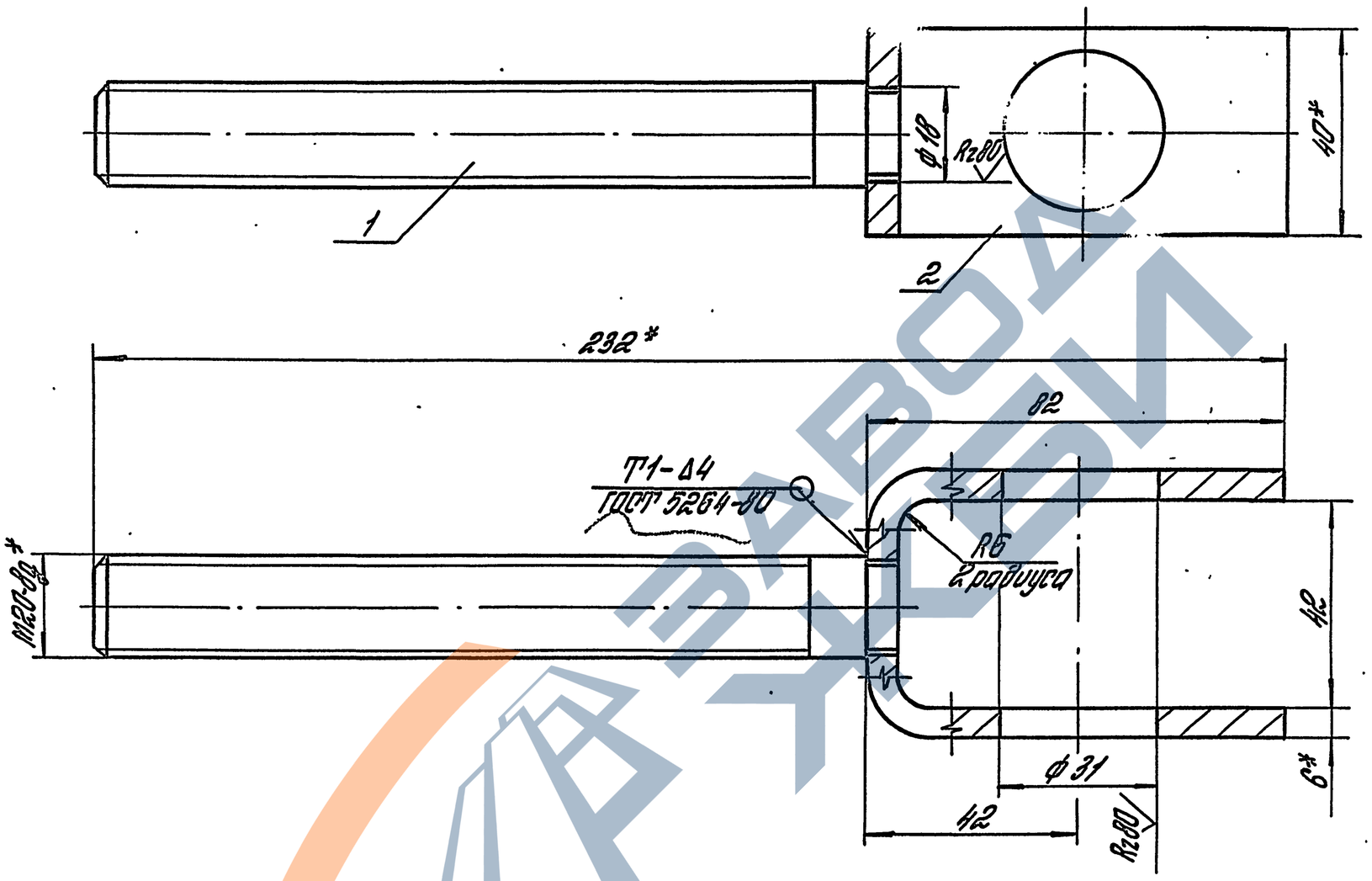

1.* Размеры для справок.

2. Неуказанные предельные отклонения размеров: H14; h14; $\pm \frac{IT14}{2}$.

			3.017-3.7-03.20.00 СБ
			Тяга. Сборочный чертеж
ГИП	Логарелой		
Н.контр.	Лукашевич		
Гл.спец.	Лукашевич		
Вед.инж.	Сергеягин		

Стадия	Масса	Масштаб
Р	0,8	1:1
Лист	Листов 1	
ЦНИИПРОМЗДАНИЙ		

Инв.№ подл. | Подпись и дата | Взам.инв.№

Копировал: Стрельцова

Шолов-ов 60 Формат А3

Rz 80

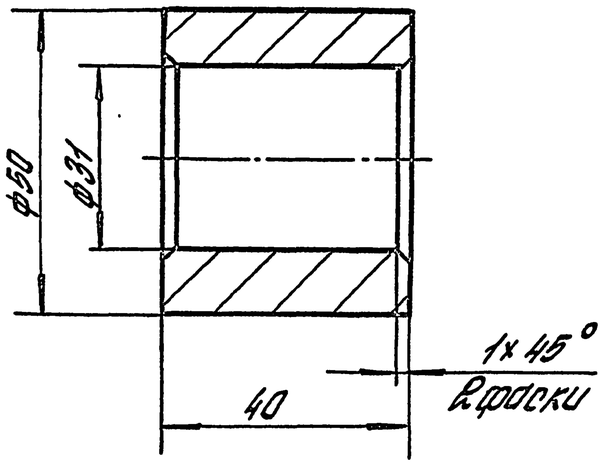

Неуказанные предельные отклонения размеров:
H14; h14; ± $\frac{IT14}{2}$.

				3.017-3.7-03.00.01		
				Втулка	Стадия: Р	Масса: 0,38	Масштаб: 1:1
					Лист	Листов 1
ГИП	Погорелов			Круг 53-В-II ГОСТ 2590-88 / Ст 3 сп I-II ГОСТ 535-88	ЦНИИПРОМЗДАНИЙ	
Н.контр.	Лукашевич					
Гл.спец.	Лукашевич					
Вед.инж.	Смирягин					

Инв. № подл. | Подпись и дата | Взам. инв. №

Копировал: Стрельцова

Формат А4

Rz 80

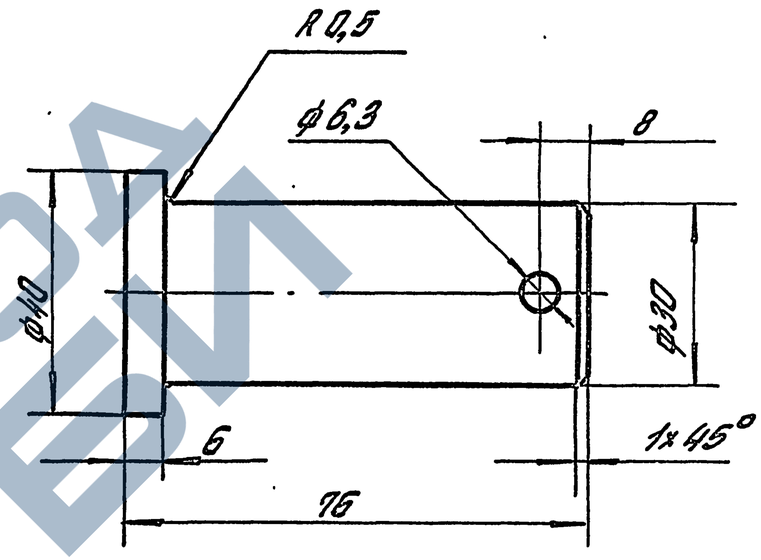

Неуказанные предельные отклонения размеров:
H14; h14; ± $\frac{IT14}{2}$.

				3.017-3.7-03.00.02		
				Ось	Стадия: Р	Масса: 0,44	Масштаб: 1:1
					Лист	Листов 1
ГИП	Погорелов			Круг 42-В-II ГОСТ 2590-88 / 35 ГОСТ 1050-88	ЦНИИПРОМЗДАНИЙ	
Н.контр.	Лукашевич					
Гл.спец.	Лукашевич					
Вед.инж.	Смирягин					

Инв. № подл. | Подпись и дата | Взам. инв. №

Копировал: Стрельцова

1500108-08 61

Формат А4

Формат	Зона	Поз.	Обозначение	Наименование	Кол.	Примеч.
				Документация		
А3			3.017-3.7-04.00.00СБ	Сборочный чертеж		
				Детали		
А3		1	3.017-3.7-04.00.01	Звездочка	1	
А4		2	3.017-3.7-04.00.02	Пластина	1	
				Стандартные изделия		
		3		Болт М10-8g×40.58.01.20		
				ГОСТ 7798-70	4	
		4		Винт М8-8g×8.58.01.20		
				ГОСТ 1477-84	1	
		5		Гайка М10-7Н.5.01.20		
				ГОСТ 5915-70	4	
		6		Шайба 10.65Г.029		
				ГОСТ 6402-70	4	
		7		Шпонка 8×7×50		
				ГОСТ 23360-78	1	
		8		Мотор-редуктор		
				1МЦ2С-63-45-0,55		
				РС 110 Ц.У3		

Инв.№ подл. | Подпись и дата | Взам.инв.№

ГИП	Погорелов		
Н.контр.	Луктшевич		
Ст.спец.	Лукашевич		
Вед.инж.	Смирягин		

3.017-3.7-04.00.00

Привод

Стадия	Лист	Листов
	1	2

ЦНИИПРОМЗДАНИЙ

Копировал: Стрельцова

Формат А4

Формат	Зона	Поз.	Обозначение	Наименование	Кол.	Примеч.
				ТУ2-056-232-85	1	
		9		Кольцо замковое 45		
				ГОСТ 2833-77	1	

Инв.№ подл. | Подпись и дата | Взам.инв.№

3.017-3.7-04.00.00

Лист 2

Копировал: Стрельцова

Формат А4

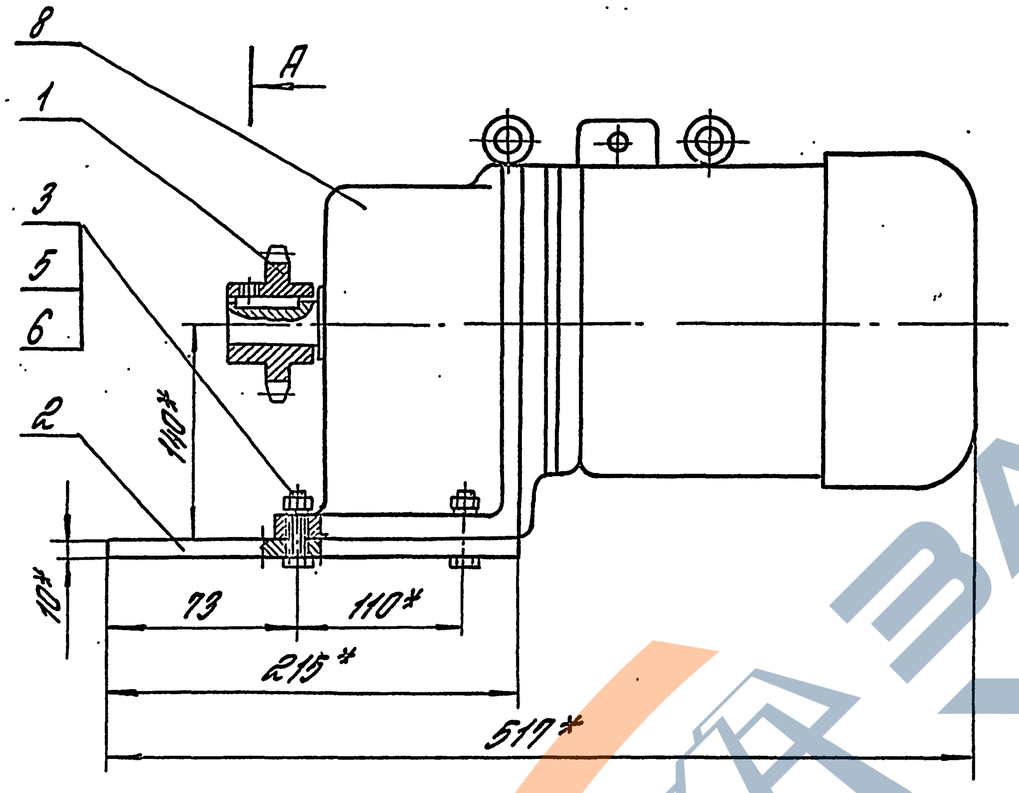

А-А (1:1)

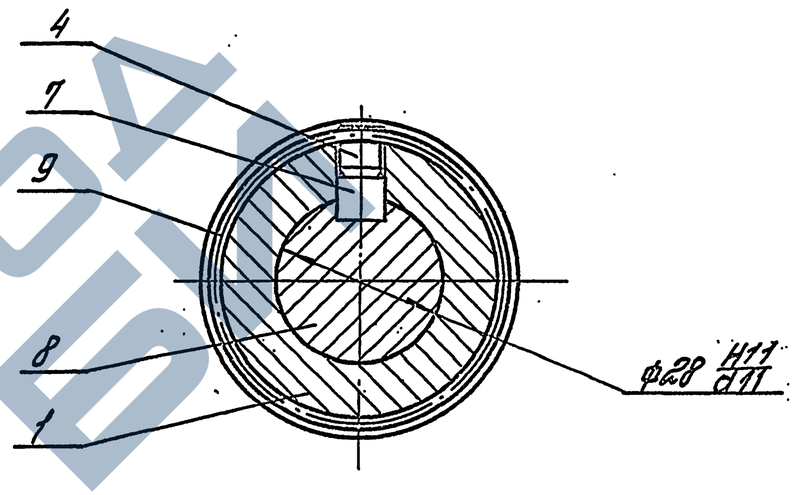

*Размеры для справок.

				3.017-3.7-04.00.00 СБ	
				Привод. Сборочный чертеж	Стадия: Р; Масса: 36,2; Масштаб: 1:4
ГИП	Погорелов				Лист; Листов 1
Н.контр.	Лукашевич				ЦНИИпромзданий
Гл.спец.	Лукашевич				
Нач.инж.	Смирягин				

Инв.№ подл. | Подпись и дата | Взам.инв.№

Копировал: Стрельцова

Ц00102-08 63 Формат А3

Rz 40 (√)

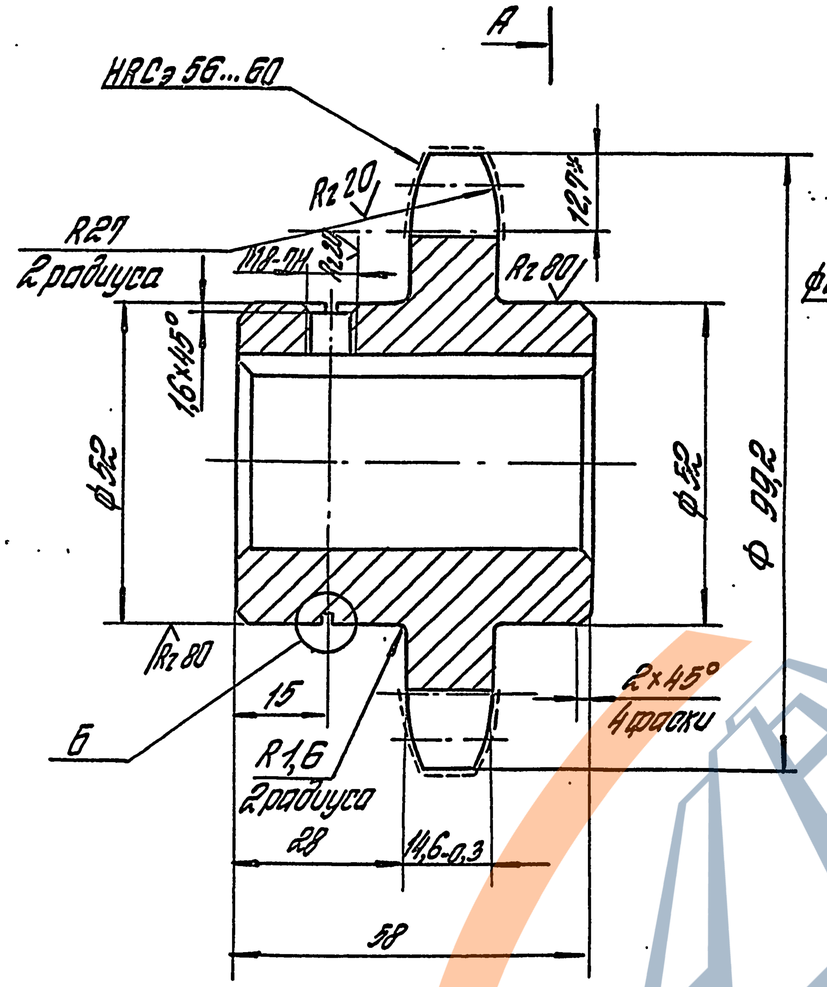

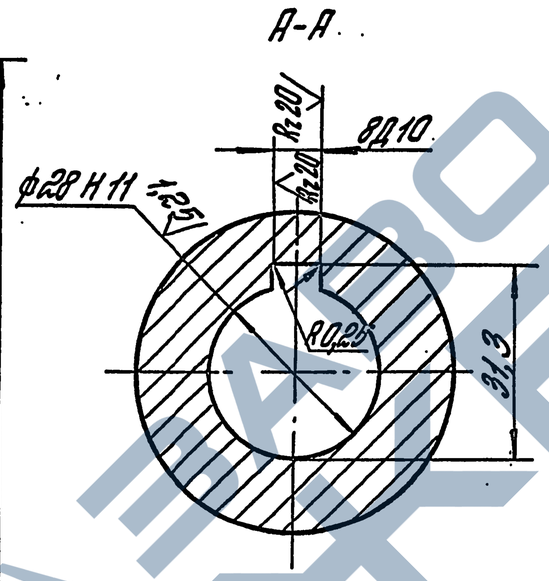

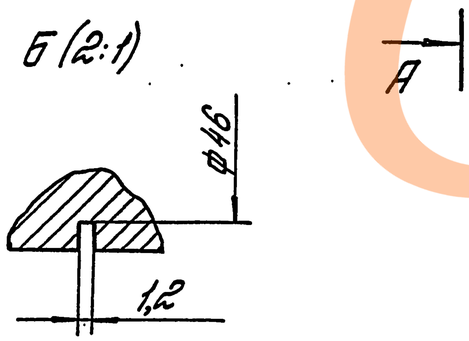

Число зубьев		Z	11
Сопрягаемая цепь	Шаг	t	25,4
	Диаметр ролика	d	15,88
Профиль зуба по ГОСТ 591-69		—	без смещения
Класс точности по ГОСТ 591-69		—	3
Диаметр окружности впадин		Di	74,1
Допуск на разность шагов		δt	0,16
Радиальное биение окружности впадин		Eo	0,5
Торцовое биение зубчатого венца		—	0,5
Диаметр делительной окружности		da	90,16
Сопрягаемая цепь	Ширина внутренней пластины	h	24,2
	Расстояние между внутренними пластинами	Bвн.	15,88

1. *Размер для справок.
2. Неуказанные предельные отклонения размеров: $h14; \pm \frac{УТ14}{2}$.

				3.017-3.7-04.00.01			
				Звездочка	Стадия	Масса	Масштаб
					Р	1,32	1:1
ГИП	Погорелов				Лист	Листов 1	
Н.контр.	Лукашевич			Круг 100-8-II ГОСТ 2590-88 / 45 ГОСТ 1050-88	ЦНИИПРОМЗДАНИЙ		
Гл.спец.	Лукашевич						
Вед.инж.	Сомирягин						

Инв. № подл. | Подпись и дата | Взам. инв. №

Ц00108-08 64

Копировал: Стрельцова

Формат А3

Rz 80 √(√)

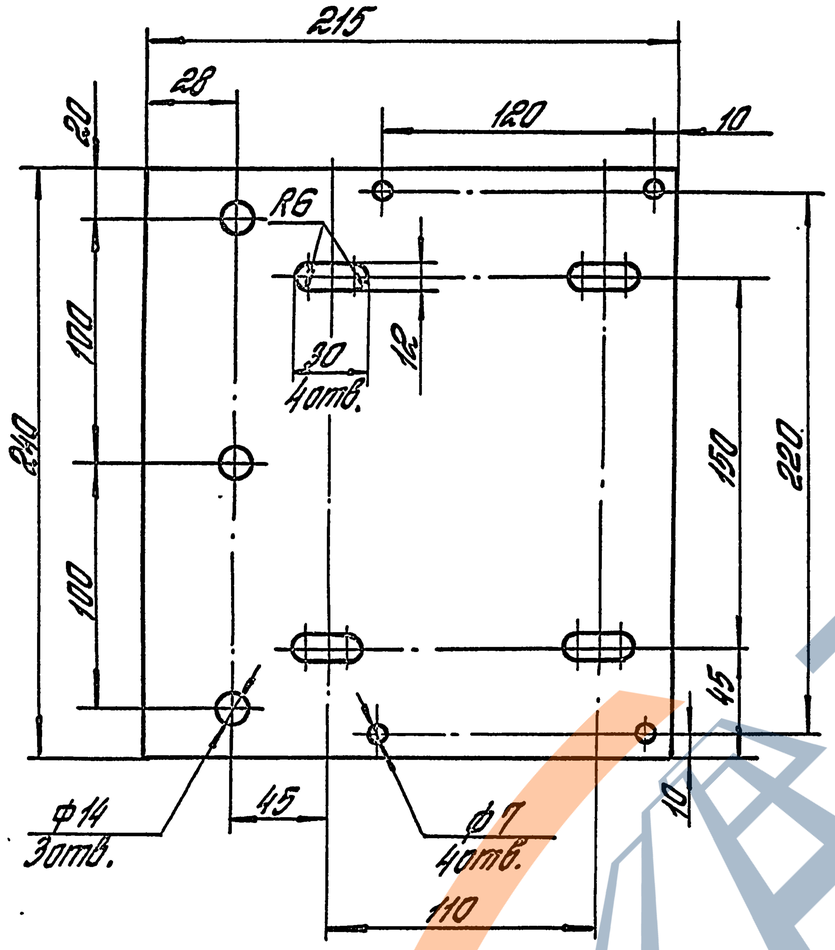

1. *Размер для справок.
2. Неуказанные предельные отклонения размеров: H14; h14; $\pm \frac{IT14}{2}$.

				3.017-37-04.00.02		
				Пластина	Стадия: Р	Масса: 0,4	Масштаб: 1:2,5
					Лист	Листов 1
ГИП	Погорелов			Лист 6-ПН-10 ГОСТ 19903-74 / Ст.Зсп2-сб ГОСТ 14637-89	ЦНИИПРОМЗДАНИЙ	
Н.контр.	Лукашевич					
Гл.спец.	Лукашевич					
Вед.инж.	Стирягин					

Инв.№ подл. | Подпись и дата | Взам.инв.№

Копировал: Стрельцова

Формат А4

Rz 80 √(√)

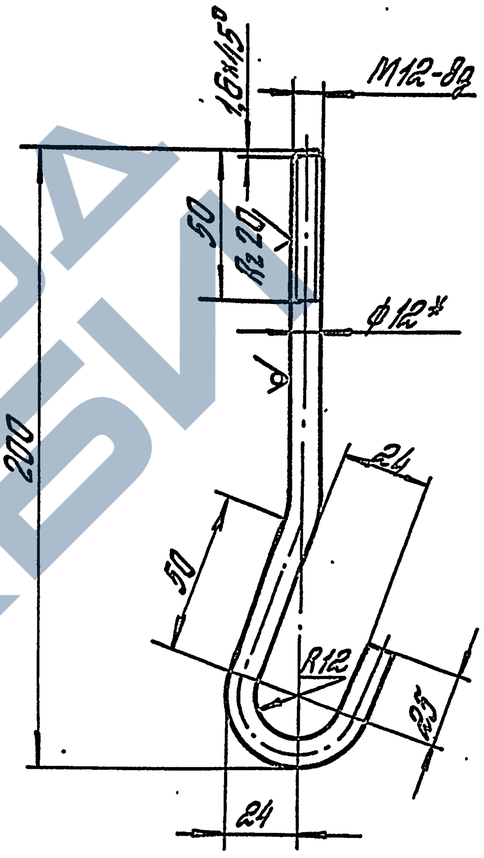

1. *Размер для справок.
2. Неуказанные предельные отклонения размеров: h14; $\pm \frac{IT14}{2}$.

				3.017-37-00.00.01		
				Болт фундаментный	Стадия: Р	Масса: 0,23	Масштаб: 1:2
					Лист	Листов 1
ГИП	Погорелов			Круг 12-в-II ГОСТ 2590-88 / Ст3сп1-II ГОСТ 535-88	ЦНИИПРОМЗДАНИЙ	
Н.контр.	Лукашевич					
Гл.спец.	Лукашевич					
Вед.инж.	Стирягин					

Инв.№ подл. | Подпись и дата | Взам.инв.№

Копировал: Стрельцова

Формат А4

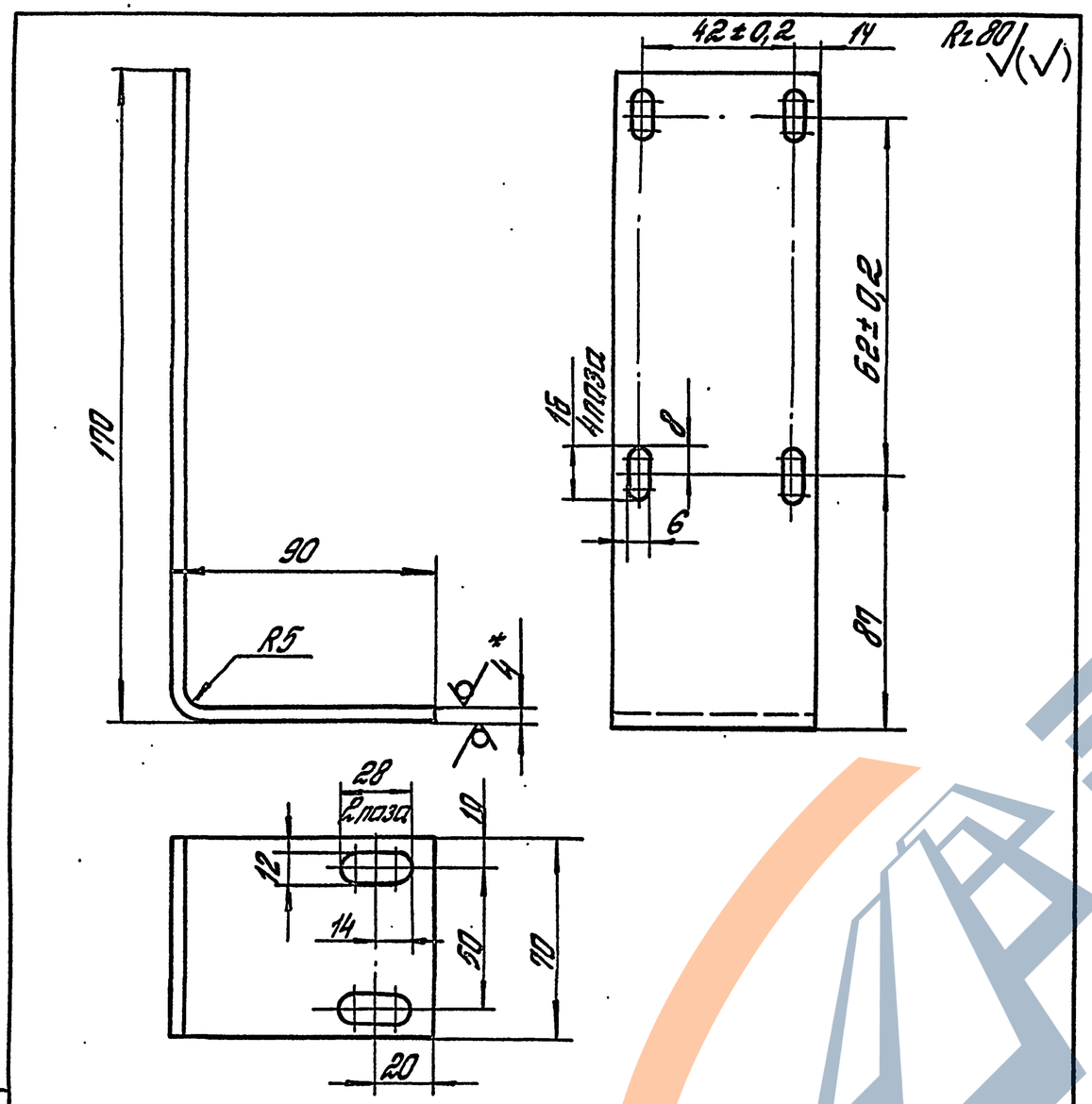

1.* Размер для справок.
2. Неуказанные предельные отклонения размеров: H14; h14; $\pm\frac{IT14}{2}$.

				3.017-3.7-00.00.02		
				Кронштейн	Стадия	Масса	Масштаб
					Р	0,6	1:2
ГНП	Погорелов				Лист	Листов 1
Н.контр.	Лукашевич			Лист Б-ПН-4 ГОСТ 19903-74	ЦНИИПРОМЗДАНИЙ	
Гл.спец.	Лукашевич			Ст3пс2-св ГОСТ 14637-89		
Вед.инж.	Смирягин					

Инв. № подл. | Подпись и дата | Взам. инв. №

Копировал: Стрельцова

Формат А4

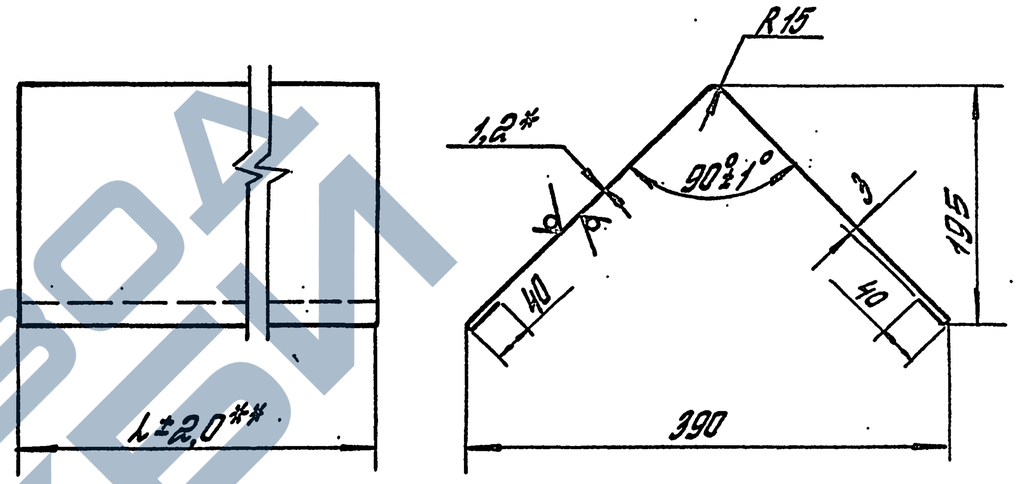

Обозначение	l, мм	Масса, кг
3.017-3.7-00.00.03	4800	29
-01	10350	62,4

1.* Размер для справок.
2.** Допускается изготовить козырек составным.
3. Неуказанные предельные отклонения размеров: h14; $\pm\frac{IT14}{2}$.

				3.017-3.7-00.00.03		
				Козырек	Стадия	Масса	Масштаб
					Р	см. табл.	—
ГНП	Погорелов				Лист	Листов 1
Н.контр.	Лукашевич			Лист Б-ПН-1,2 ГОСТ 19903-74	ЦНИИПРОМЗДАНИЙ	
Гл.спец.	Лукашевич			ОК 36084-III Ст3пс2-св ГОСТ 16523-89		
Вед.инж.	Смирягин					

Инв. № подл. | Подпись и дата | Взам. инв. №

Копировал: Стрельцова

Ц00108-08 66

Формат А4

ЗАВОД КБИ

Таблица 1

Марка изделия	Код изделия	Наименование и код																							
		Мелкосортная сталь 093300; 095300								Среднесортная сталь 093200; 095200								Крупносортная сталь 093100; 095100							
		Расход, кг																							
		Квадрат до 19	Полоса В до 45	L 32×20	L 32×32	Всего конструкционной стали	ф до 19	Итого	С учетом Котх=1,05	Квадрат от 20 до 30	Полоса В=50 до 56	L от 45×28 до 63×40	L от 36×36 до 45×45	Всего конструкционной стали	ф от 20 до 30	Итого	С учетом Котх=1,05	Квадрат от 32 до 120	Полоса В=от 60 до 200	Швеллер	L 50×50 и более	Всего конструкционной стали	ф от 32 до 250	Итого	С учетом Котх=1,05
ВРМС-4,9×2,0			98,6			98,6	0,55	99,15	104,1						3,33	3,33	3,5			157	64,66	221,66	42,427	264,1	277,3
ВРМГ-4,9×2,0			98,6			98,6	0,55	99,15	104,1						3,33	3,33	3,5			157	64,66	221,66	42,427	264,1	277,3

Продолжение таблицы 1

Марка изделия	Код изделия	Наименование и код																				
		Тонколистовая сталь 097200, 097300						Толстолистовая сталь 097100				Листовая оцинкованная сталь 111100		Гнутые профили 112000					Трубы 130100		Проволока углеродистая 112100	
		Расход, кг																				
		δ=от 1 до 1,8	δ=от 1,9 до 3	Рифленая δ=3	Волнистая	Итого	С учетом Котх=1,05	δ=4 и более	Широкополосная универсальная	Итого	С учетом Котх=1,05	По серии	С учетом Котх=1,05	□	С	⊏	Итого	С учетом Котх=1,05	По серии	С учетом Котх=1,05	По серии	С учетом Котх=1,05
ВРМС-4,9×2,0		58	1,556			59,6	62,6	49,554		49,554	52			585,8			585,8	615,1	49,76	52,3	0,072	0,08
ВРМГ-4,9×2,0		108,8	1,556			110,4	116	49,554		49,554	52			585,8			585,8	615,1	49,76	52,3	0,072	0,08

Таблица 2

Марка изделия	Код изделия	Наименование и код	
		Картон прокладочный 544332 1024	
		Расход, кг	
		По серии	С учетом Котх=1,05
ВРМС-4,9×2,0		0,024	0,025
ВРМГ-4,9×2,0		0,024	0,025

ГИП	Погорелов		
Н.контр.	Лукашевич		
Гл.спец.	Лукашевич		
Вед.инж.	Смирягин		

3.017-3.7-00.00.00 ВМ

Ведомость расхода материалов

Стадия	Лист	Листов
Р		1

ЦНИИПРОМЗДАНИЙ

Инв. № подл. | Подпись и дата | Взам. инв. №

Копировал: Стрельцова

Ц00108-08 (67) Формат А3